БАТЛАВ. АЙМГИЙН ЕРӨНХИЙ АРХИТЕКТОР: / Л.ЛХАСҮРЭН/

ЕГ Шифр: ДХ-18/2023

АРХАНГАЙ АЙМАГ. ЧУЛУУТ СУМ.
ЭРҮҮЛ МЭНДИЙН ТӨВИЙН БАРИЛГЫН ИХ ЗАСВАР

(Ажлын зураг)

ЗӨВШӨӨРӨЛЦСӨН

Албан тушаал	Нэр	Гарын үсэг
Аймгийн ГХБХБГазрын Дарга	Ч.Отгонжаргал	
Аймгийн Онцгой Байдлын Газрын Дарга, Хурандаа	Д.Эрдэнэбаатар	

БОЛОВСРУУЛСАН

Гүйцэтгэгч			
	Албан тушаал	Нэр	Гарын үсэг
	"Дэлийн хотгор" ХХК-ний захирал	В.Даваасүрэн	
Захиалагч			
	Архангай аймгийн Чулуут сумын Эрүүл мэндийн төвийн Дарга	Ё.Дуламсүрэн	

Цэцэрлэг хот
2023 он

АЖЛЫН ЗУРГИЙН ИЖ БҮРДЭЛ

Марк	Нэр	Хуудас
БА	10 ортой эмнэлэгийн барилгын засвар	9
БА	Гадна хайсны ажил	3
БА.ББ. ДМ.ДГ,ХТ	Халаалтын зуухны барилгын ажил	24

БА МАРКИЙН ЗУРГИЙН ЖАГСААЛТ

№	Зургийн жагсаалт	Зургийн марк
1	Зургийн жагсаалт, тайлбар бичиг	БА-1
2	1-р давхрын хэмжилтийн байгуулалт	БА-2
3	2-р давхрын хэмжилтийн байгуулалт	БА-3
4	1-р давхрын өөрчлөлтийн байгуулалт	БА-4
5	Хэмжилтийн нүүр тал 1-6	БА-5
6	Хэмжилтийн нүүр тал Д-А,А-В	БА-6
7	Хэмжилтийн огтлол 1-1	БА-7
8	Өөрчлөлтийн огтлол 1-1	БА-8
9	№2 өрөөний заслын ажлын тодорхойлолт	БА-9
10		
11		

ТАЙЛБАР БИЧИГ

Архангай аймгийн Хангай сумын 10 ортой эмнэлэгийн барилгын их засварын ажлын зургийг аймгийн ЗДТГ-ын 2023.10.20-ны өдрийн .....тоот зургийн даалгавар, газар дээр нь хэмжсэн хэмжилтийг үндэслэн барилгын зураг төслийн " Дэлийн хотгор" ХХК-д боловсруулав.

Барилгын төлөв байдал:

Тус эмнэлэгийн барилга нь 2011 онд ашиглалтанд орсон. Бетонон цутгамал шуглаан суурьтай, 100маркийн улаан тоосго+100ст хөөсөнцөр хавтан, угсармал төмөр бетон хучилт бүхий шувуун нуруун төмөр дээвэртэй 2 давхар барилга. Дотор, гадна усан хангамж ариутгах татуургын шугам сүлжээтэй болоч одоогоор ажиллахгүй байгаа. Дулааны эх үүсвэр нь хөрөнгө оруулалтын хэмжээнээс хамааран 2023 онд аж ахуйн аргаар барьсан дан ханатай түр барилга дотор шинээр ШГ-160 маркийн усан халаалтын тогоо, сүлжээний насосийг шинээр суурилуулсан.

10 ортой эмнэлэгийн одоогийн төлөв байдал:

Барилгын хучилтын дулаалга үнсэн дулаалга нимгэнээс шалтгаалж дулаан их алддаг, халаалтын зуух байсан өрөөг засварлаж өрөөний зориулалтыг өөрчлөх шаардлагатай,ургамлын үеийг хуулаагүй хаяавч цутгаснаас шалтгаалж хаяавч бетон хагарч суурь руу хөрсний ус орох нөхцөл бүрдсэн, гадна хамгаалалтын хайс гагнаас салж нурсан байдалтай, халаалтын тогооны түр барилга хана, хучилтаас дулаан алдагдал ихтэй халаалтын зуухны техникийн шаардлага хангахгүй зэрэг дутагдалтай талууд байгаа болно,

Засварлах ажлууд:

1. 10 ортой эмнэлэгийн барилгын дээврийн 1 талын фронтоныг буулгаж хуучин үнсэн дулаалгыг буулгаж, одоо байгаа 5см хөөсөнцөр дулаалга дээр 10см дузаан эрдэс хөвөн хавтанцарыг 2 үе ам даруулан сөөлжүүлэн дэвсэж дээр нь тортой үнсэн бетон тэгшилгээ хийх, хучилтын зах хэсгийг шинэгэн базальт хөөс шахаж дулаалах
2. Барилгын дотор №2 өрөөний зориулалтыг өөрчилж заслалын ажлын тодорхойлолтын дагуу засварлах
3. Үндсэн барилгын эргэн тойронд бетон хаяавчийг буулгаж,ургамлын хөрсийг хуулж эргүүлж бетон хаяавч цутгах
4. Халаалтын зуухны барилгыг ажлын зургийн шинээр барьж, 2013 онд угсарсан халаалтйын тогоо болон туслах тоноглолуудыг эргүүлж ашиглах.
5. Гадна хамгаалалтын хайсыг ажлын зургийн дагуу шинээр хийх

ДЭЛИЙН ХОТГОР	АРХАНГАЙ АЙМАГ.ЧУЛУУТ СУМ. 10 ОРТОЙ ЭМНЭЛЭГИЙН БАРИЛГА					
	Тайлбар бичиг, Зургийн жагсаалт					
	Инженер	Г.Жаргалмаа		ЕГ шифр: ДХ-20/2023	Масштаб: М1:100	Огноо: 2023 он
Барилгын зураг төслийн "ДЭЛИЙН ХОТГОР" ХХК	Гүйцэтгэсэн	Г.Жаргалмаа		ТГ шифр:	Зургийн дугаар БА-1	Хуудас 9
	Шалгасан	В.Даваасүрэн				

A3

1-Р ДАВХАРЫН ХЭМЖИЛТИЙН БАЙГУУЛАЛТ М1:100

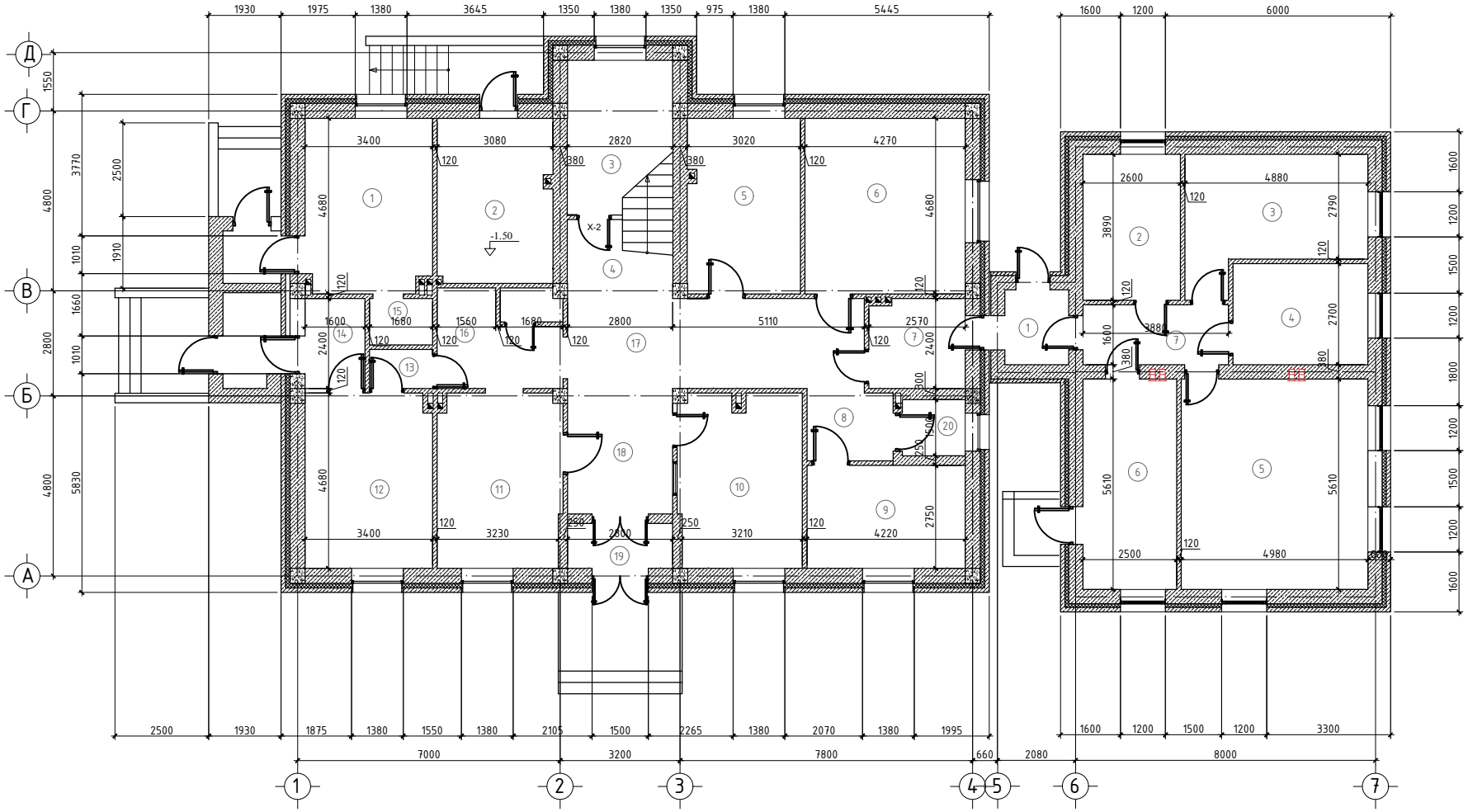

Д/д	Өрөөний нэр	Талбай /м2/	Шалны төрөл
1	Халдвартын тасаг	15.49	Паркет
2	Халаалтын тогооны өрөө	13.46	Бетон
3	Цахилгааны өрөө	11.58	Бетон
4	Шатны талбай	8.32	Шалны хавтанцар
5	Эмчийн өрөө	14.13	Паркет
6	Гал тогоо	19.98	Шалны хавтанцар
7	Ажилчдын хувцасны өрөө	6.04	Паркет
8	Хонгил	4.15	Паркет
9	Үгаалга	11.60	Шалны хавтанцар
10	Эмийн сан	15.3600	Паркет
11	Хүлээн авах үзлэгийн өрөө	15.32	Паркет
12	Халдвартын 2 ортой өрөө	15.77	Паркет
13	Шлюз	1.83	Шалны хавтанцар
14	Ариун цэврийн өрөө	3.85	Шалны хавтанцар
15	Ариун цэврийн өрөө	2.08	Шалны хавтанцар
16	Санпропускник	8.64	Шалны хавтанцар
17	Коридор	12.60	Шалны хавтанцар
18	Хөлийн өрөө хүлээлгэ	9.38	Шалны хавтанцар
19	Гонх	5.87	Шалны хавтанцар
20	Гонх	2.51	Шалны хавтанцар

	Нийт	189.5800	
	Өргөтгөлийн хэсэг		
1	Хүүгүүвч	3.4000	Мод
2	Дүн бүртгэлийн өрөө	10.3700	Мод
3	Санхүү, нягтлан бодогчийн өрөө	15.0000	Мод
4	Бичиг хэргийн өрөө	9.7200	Мод
5	Физик эмчилгээний өрөө	27.9300	Мод
6	Үгаалга, ариутгалын өрөө	14.0200	Шалны хавтанцар
7	Коридор	5.8200	Шалны хавтанцар
	Нийт	86.2600	

Барилгын зураг төслийн "Дэлийн хотгор" ХХК

АРХАНГАЙ АЙМАГ.ЧУЛУУТ СУМ. 10 ОРТОЙ ЭМНЭЛЭГИЙН БАРИЛГА

1-Р ДАВХАРЫН ХЭМЖИЛТИЙН БАЙГУУЛАЛТ

Инженер	В.Даваасүрэн		ЕГ шифр: ДХ-20/2023	Масштаб: М1:100	Огноо: 2023 он
Гүйцэтгэсэн	В.Даваасүрэн		ТГ шифр:	Зургийн дугаар БА-2	Хуудас 9
Шалгасан					

А3

2-Р ДАВХАРЫН ХЭМЖИЛТИЙН БАЙГУУЛАЛТ М1:100

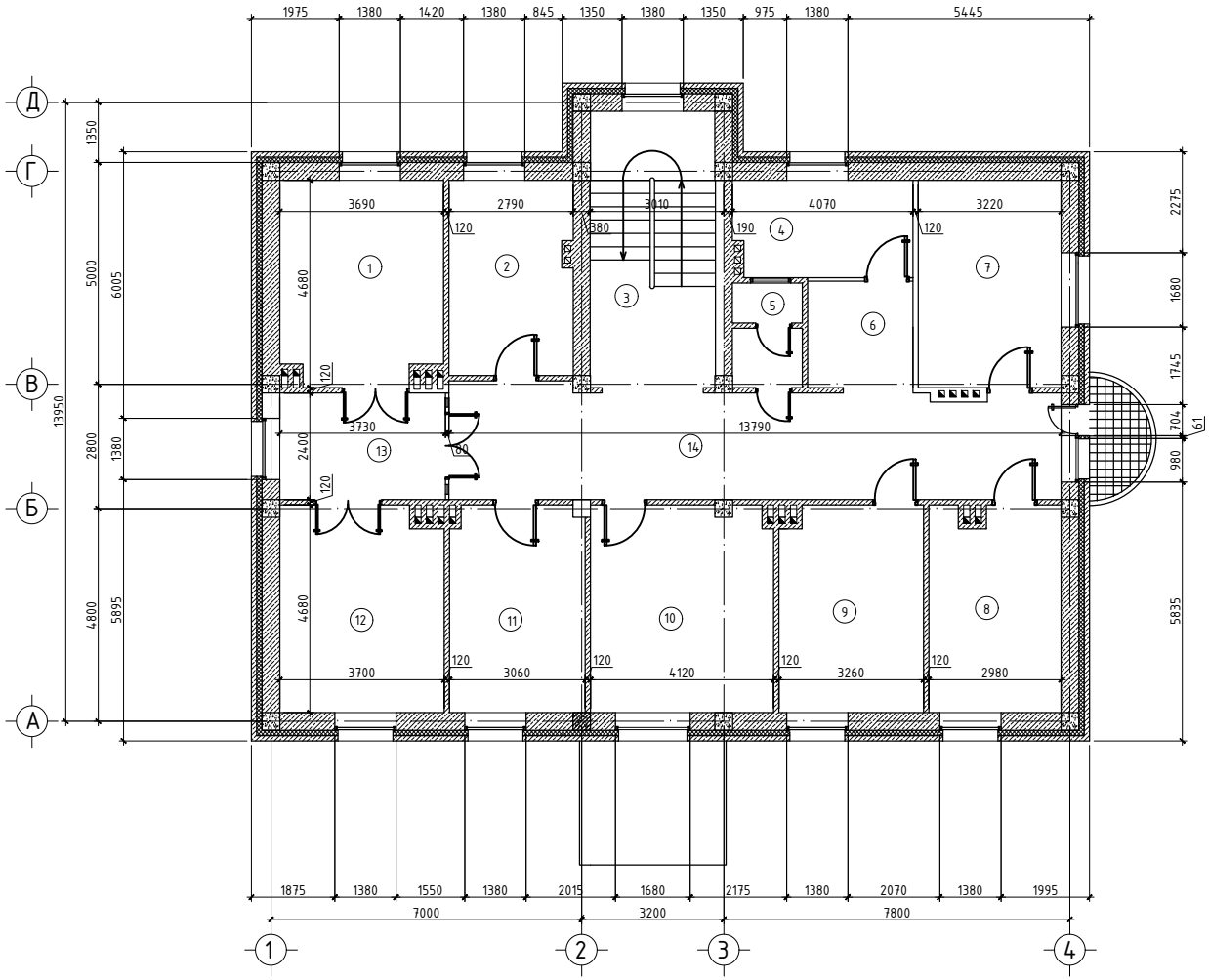

ӨРӨӨНИЙ ТОДОРХОЙЛОЛТ

Д/д	Өрөөний нэр	Талбай /м2/	Шалны төрөл
1	Жижиг мэс ажилбарын өрөө	16.52	Шалны хавтанцар
2	Боолтын өрөө	12.32	Паркет
3	Шатны хонгил	17.35	Шалны хавтанцар
4	Тарианы өрөө	8.10	Паркет
5	Ариун цэврийн өрөө	3.73	Шалны хавтанцар
6	Сувилагчийн булан	5.86	Паркет
7	Дотор 2 ортой өрөө	15.07	Паркет
8	Дотор 1 ортой өрөө	13.60	Паркет
9	Хүүхдийн 2 ортой өрөө	14.10	Паркет
10	Төрсний дараах эх нярайн 2 ортой өрөө	19.0300	Паркет
11	Төрөхийн өмнөх 1 ортой өрөө	14.29	Паркет
12	Төрөх өрөө	16.71	Паркет
13	Гар угаах өрөө	8.03	Хулдаас
14	Хонгил	33.43	Хулдаас
	Нийт	198.1400	

АРХАНГАЙ АЙМАГ.ЧУЛУУТ СУМ 10 ОРТОЙ ЭМНЭЛЭГИЙН БАРИЛГА

2-Р ДАВХАРЫН ХЭМЖИЛТИЙН БАЙГУУЛАЛТ

Инженер	В.Даваасүрэн		ЕГ шифр: ДХ-20/2023	Масштаб: М1:100	Огноо: 2023 он
Гүйцэтгэсэн	В.Даваасүрэн		ТГ шифр:	Зургийн дугаар БА-3	Хуудас 9
Шалгасан					

1-Р ДАВХАРЫН ӨӨРЧЛӨЛТИЙН БАЙГУУЛАЛТ М1:100

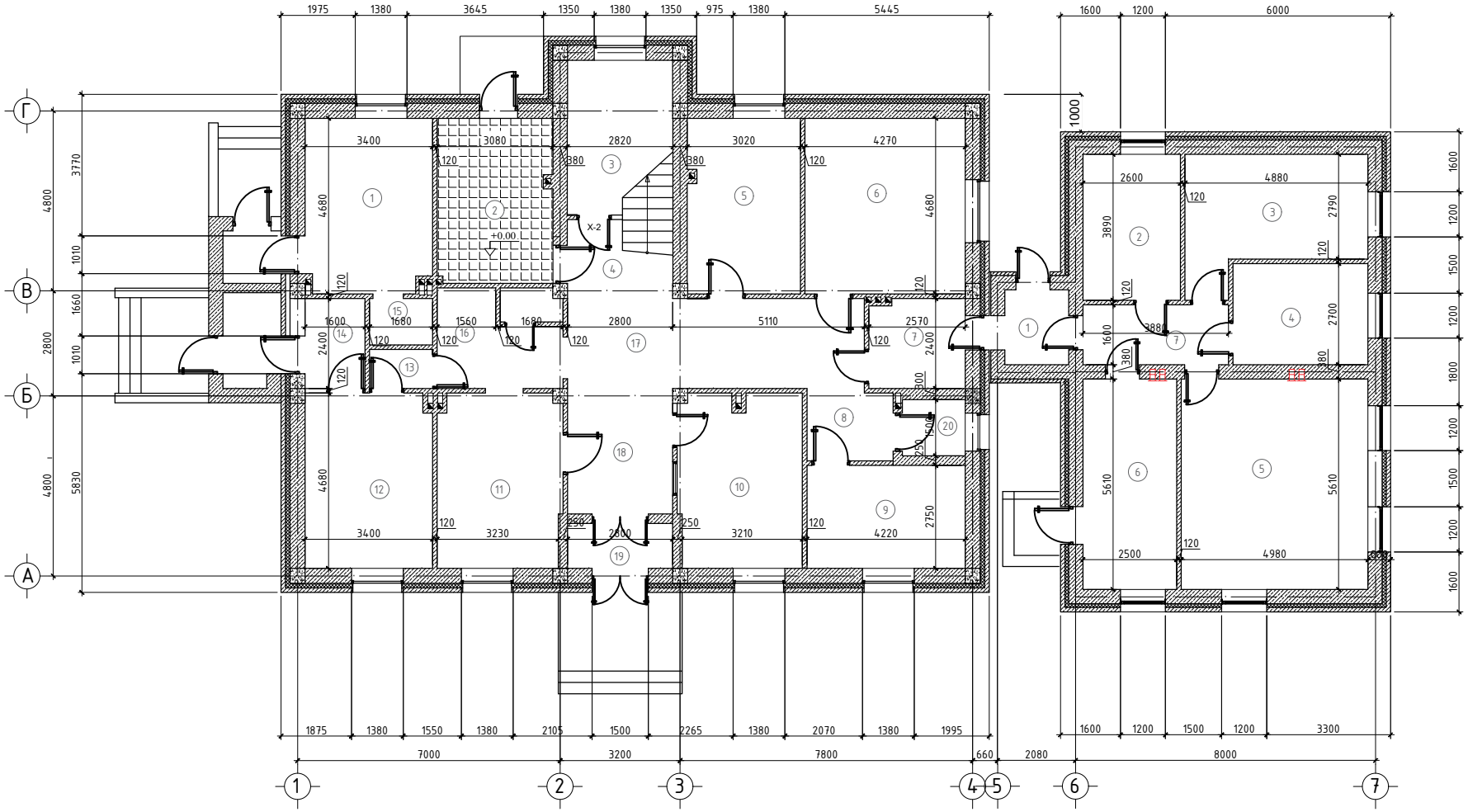

Д/д	Өрөөний нэр	Талбай /м2/	Шалны төрөл
1	Халдвартын тасаг	15.49	Паркет
2	Халаалтын тогооны өрөө	13.46	Бетон
3	Цахилгааны өрөө	11.58	Бетон
4	Шатны талбай	8.32	Шалны хавтанцар
5	Эмчийн өрөө	14.13	Паркет
6	Гал тогоо	19.98	Шалны хавтанцар
7	Ажилчдын хувцасны өрөө	6.04	Паркет
8	Хонгил	4.15	Паркет
9	Үгаалга	11.60	Шалны хавтанцар
10	Эмийн сан	15.3600	Паркет
11	Хүлээн авах үзлэгийн өрөө	15.32	Паркет
12	Халдвартын 2 ортой өрөө	15.77	Паркет
13	Шлюз	1.83	Шалны хавтанцар
14	Ариун цэврийн өрөө	3.85	Шалны хавтанцар
15	Ариун цэврийн өрөө	2.08	Шалны хавтанцар
16	Санпропускник	8.64	Шалны хавтанцар
17	Коридор	12.60	Шалны хавтанцар
18	Хөлийн өрөө хүлээлгэ	9.38	Шалны хавтанцар
19	Гонх	5.87	Шалны хавтанцар
20	Гонх	2.51	Шалны хавтанцар

	Нийт	189.5800	
	Өргөтгөлийн хэсэг		
1	Хүүгүүч	3.4000	Мод
2	Дүн бүртгэлийн өрөө	10.3700	Мод
3	Санхүү, нягтлан бодогчийн өрөө	15.0000	Мод
4	Бичиг хэргийн өрөө	9.7200	Мод
5	Физик эмчилгээний өрөө	27.9300	Мод
6	Үгаалга, ариутгалын өрөө	14.0200	Шалны хавтанцар
7	Коридор	5.8200	Шалны хавтанцар
	Нийт	86.2600	

Барилгын зураг төслийн "Дэлийн хотгор" ХХК

АРХАНГАЙ АЙМАГ.ЧУЛУУТ СУМ 10 ОРТОЙ ЭМНЭЛЭГИЙН БАРИЛГА

1-Р ДАВХАРЫН ӨӨРЧЛӨЛТИЙН БАЙГУУЛАЛТ

Инженер	В.Даваасүрэн		ЕГ шифр: ДХ-20/2023	Масштаб: М1:100	Огноо: 2023 он
Гүйцэтгэсэн	В.Даваасүрэн		ТГ шифр:	Зургийн дугаар БА-4	Хуудас 9
Шалгасан					

ХЭМЖИЛТИЙН НҮҮР ТАЛ / Тэнхлэг 1-7 / М1:100

АРХАНГАЙ АЙМАГ.ЧУЛУУТ СУМ 10 ОРТОЙ ЭМНЭЛЭГИЙН БАРИЛГА					
ХЭМЖИЛТИЙН НҮҮР ТАЛ / Тэнхлэг 1-7 /					
Нөнженер	В.Даваасүрэн		ЕГ шифр: ДХ-20/2023	Масштаб: М1:100	Огноо: 2023 он
Гүйцэтгэсэн	В.Даваасүрэн		ТГ шифр:	Зургийн дугаар БА-5	Хуудас 9
Шалгасан					

А3

ХЭМЖИЛТИЙН НҮҮР ТАЛ / ТЭНХЛЭГ Д-А / М1:100

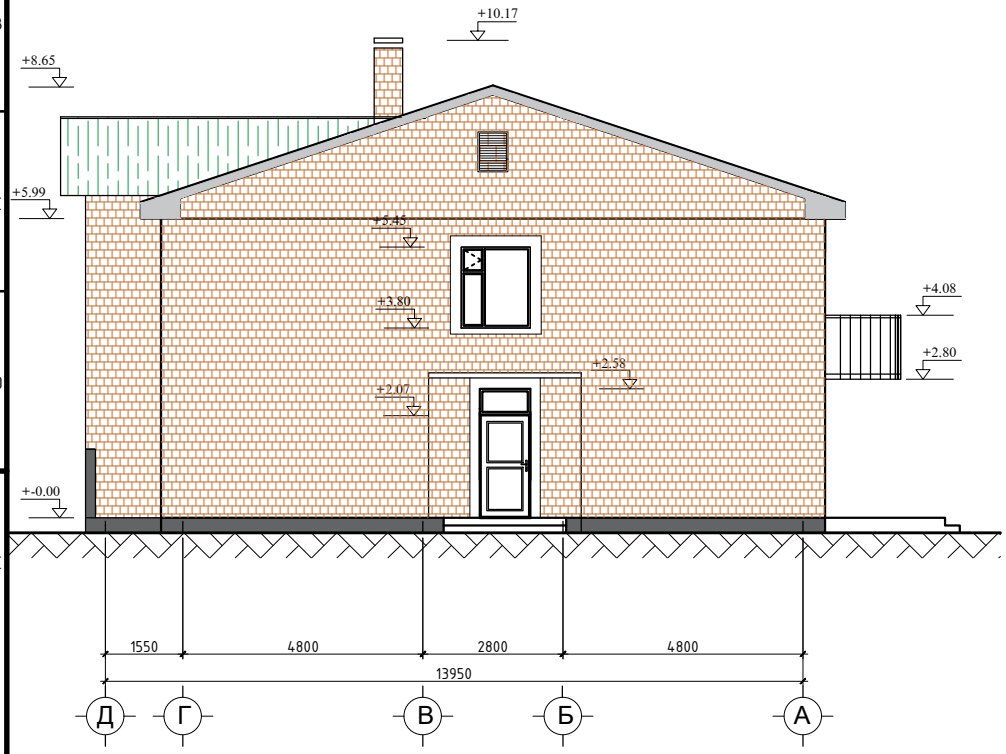

НҮҮР ТАЛ / ТЭНХЛЭГ 2-1 / М1:100

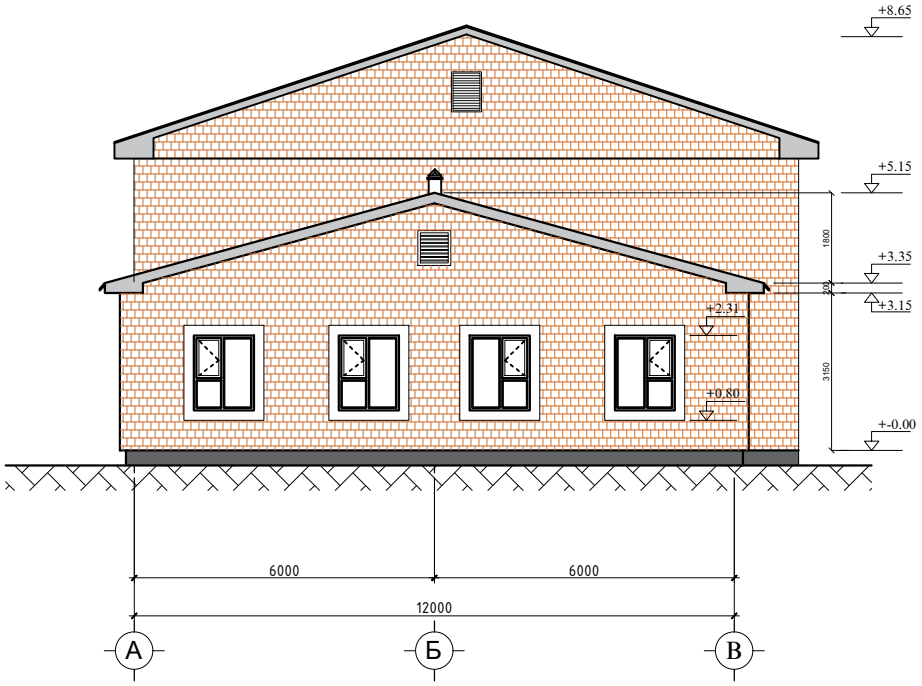

Барилгын зураг төслийн "Дэлийн хотгор" ХХК	АРХАНГАЙ АЙМАГ.ЧУЛУУТ СУМ 10 ОРТОЙ ЭМНЭЛЭГИЙН БАРИЛГА					
	ХЭМЖИЛТИЙН НҮҮР ТАЛ / ТЭНХЛЭГ Д-А /					
	Нүженер	В.Даваасүрэн		ЕГ шифр: ДХ-20/2023	Масштаб: М1:100	Огноо: 2023 он
	Гүйцэтгэсэн	В.Даваасүрэн		ТГ шифр:	Зургийн дугаар БА-6	Хуудас 9
	Шалгасан					

A3

ХЭМЖИЛТИЙН ОГТЛОЛ 1-1 М1:100

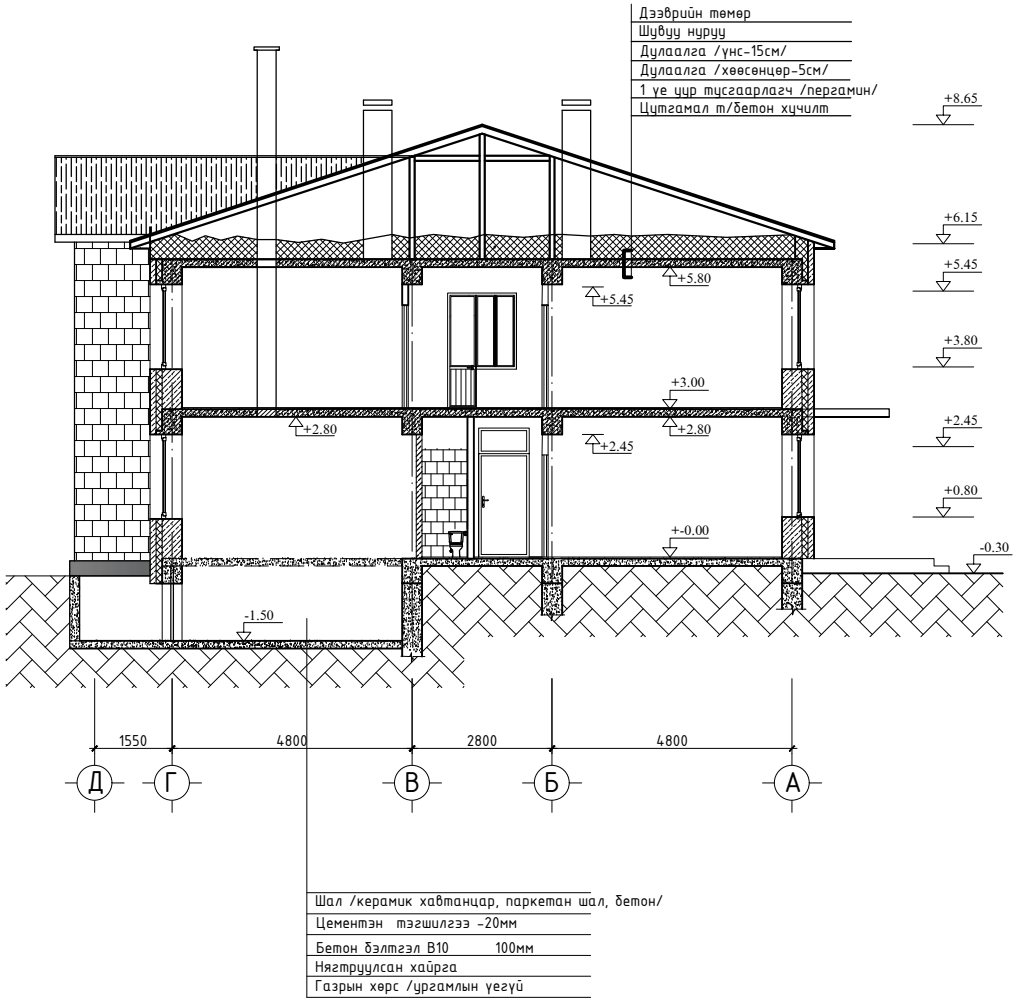

ОГТЛОЛ 1-1 М1:100

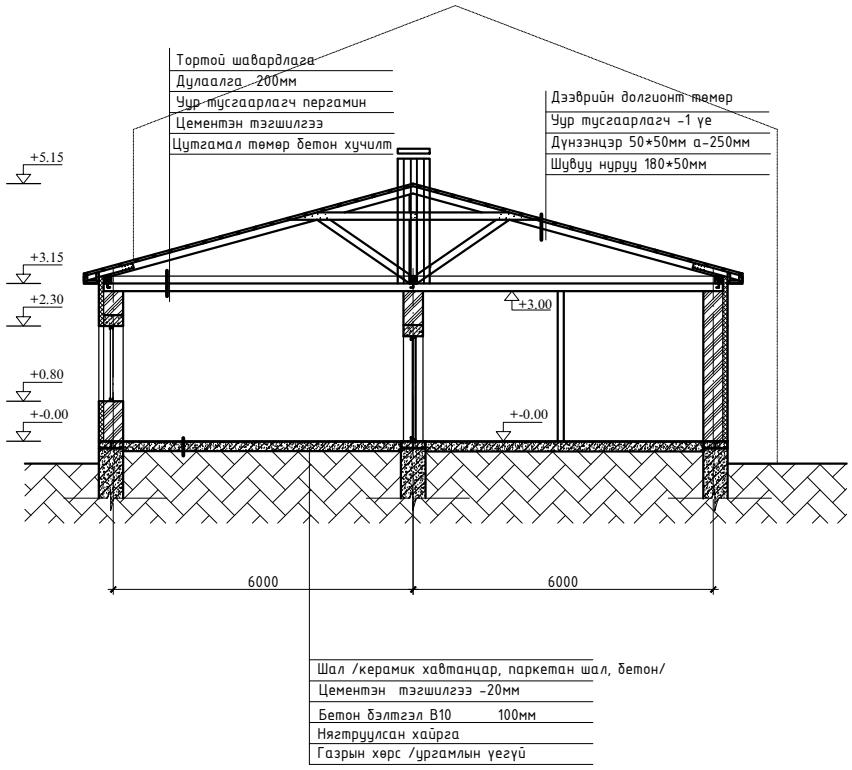

Барилгын зураг төслийн "Дэлхийн хотгор" ХХК	АРХАНГАЙ АЙМАГ.ЧУЛУУТ СУМ 10 ОРТОЙ ЭМНЭЛЭГИЙН БАРИЛГА					
	ХЭМЖИЛТИЙН ОГТЛОЛ 1-1					
	Нянженер	В.Даваасүрэн		ЕГ шифр: ДХ-20/2023	Масштаб: М1:100	Огноо: 2023 он
	Гүйцэтгэсэн	В.Даваасүрэн		ТГ шифр:	Зургийн дугаар БА-7	Хуудас 9
	Шалгасан					

A3

ӨӨРЧЛӨЛТИЙН ОГТЛОЛ 1-1 М1:100

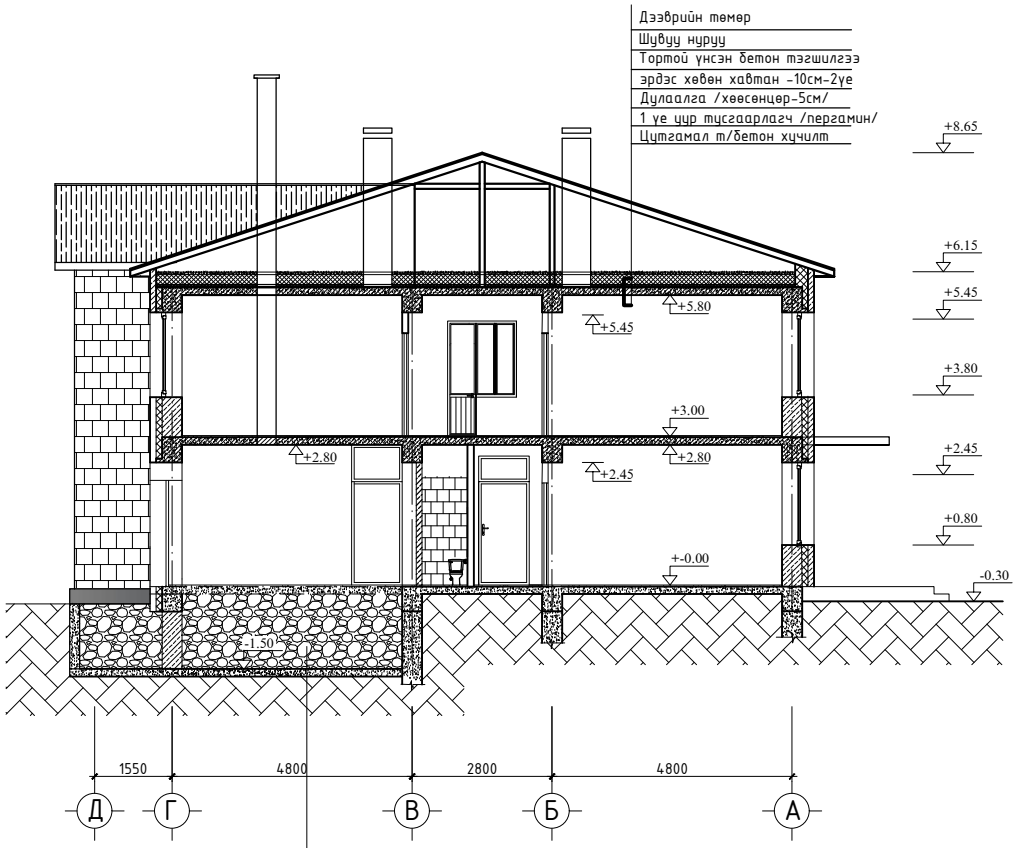

ОГТЛОЛ 1-1 М1:100

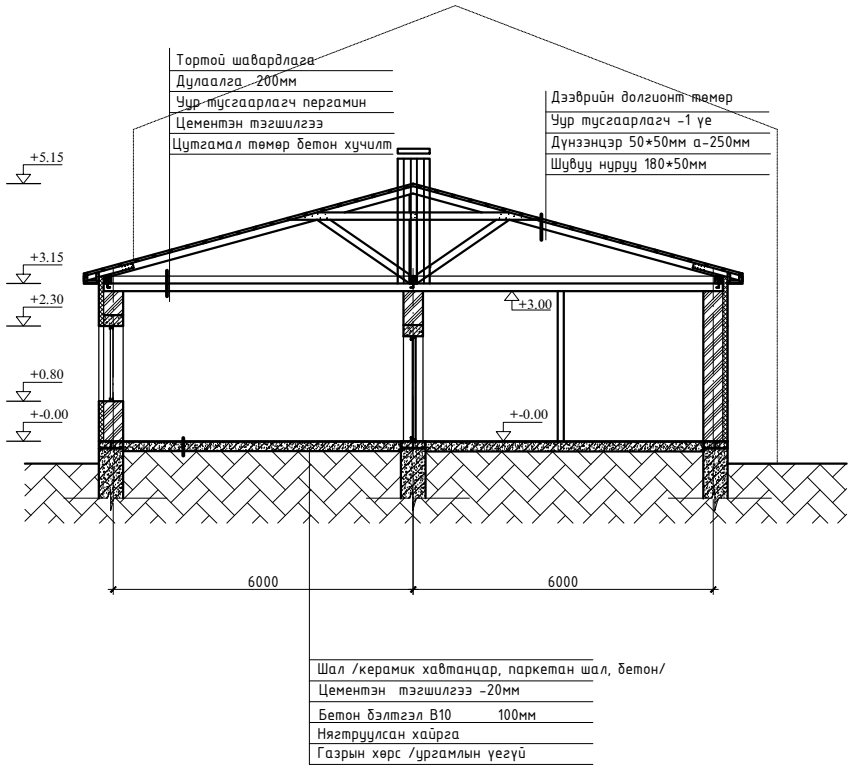

Барилгын зураг төслийн "Дэлхийн хотгор" ХХК	АРХАНГАЙ АЙМАГ.ЧУЛУУТ СУМ 10 ОРТОЙ ЭМНЭЛЭГИЙН БАРИЛГА					
	ӨӨРЧЛӨЛТИЙН ОГТЛОЛ 1-1					
	Нөнженер	В.Даваасүрэн		ЕГ шифр: ДХ-20/2023	Масштаб: М1:100	Огноо: 2023 он
	Гүйцэтгэсэн	В.Даваасүрэн		ТГ шифр:	Зургийн дугаар БА-8	Хуудас 9
	Шалгасан					

A3

№2 ӨРӨӨНИЙ ДОТОР ЗАСЛАЛЫН АЖЛЫН ТОДОРХОЙЛОЛТ

өрөөний дугаар	Ханын дээд хэсэг		Ханын доод хэсэг		Таяз		Шал		Цонх		Хаалга		
	Хийгдэх засвар	талбай м2	Хийгдэх засвар	талбай м2	Хийгдэх засвар	талбай м2	Хийгдэх засвар	талбай м2	Хийгдэх засвар		тоо Хийгдэх засвар		тоо
1	ханын утаа тортогийг бүрэн хусаж цагаан замаскаар тэгшилгээ хийж 1,2м-т усан цийдэм бүдгаар 2 дахин будна	18.67	ханын утаа тортогийг бүрэн хусаж цагаан замаскаар тэгшилгээ хийж 1,6м-т цагаан өнгийн ханын хавтанцар наах	24.90	ханын утаа тортогийг бүрэн хусаж цагаан замаскаар тэгшилгээ хийж цагаан өнгийн усан цийдэм бүдгаар 2 дахин будна	14.41	0.00-оос дооших хэсгийг хайргаар нягтруулж 0.00-түвшинд хөнгөн бетон цутгаж цементэн тэгшилгээн дээр шалны хавтанцар наах	14.41			Тэнхлэг 2-ийн дагуух тоосгон ханыг бүүлгаж дам нуруу хүртэл бүүлгаж шинээр тотгон гэгээвчтэй нарсан самбартай модон хаалга шинээр үгсрах 1,01*2,45/h/ Тэнхлэг А-ийн дагуух гадна тоосгон ханыг бүүлгаж дам нуруу хүртэл бүүлгаж шинээр тотгон гэгээвчтэй дулаалгатай төмөр хаалга шинээр үгсрах 1,01*2,45/h/	1 1

ШИНЭЭР СОЛИХ ХАЯАВЧИЙН БАЙГУУЛАЛТ М1: 200

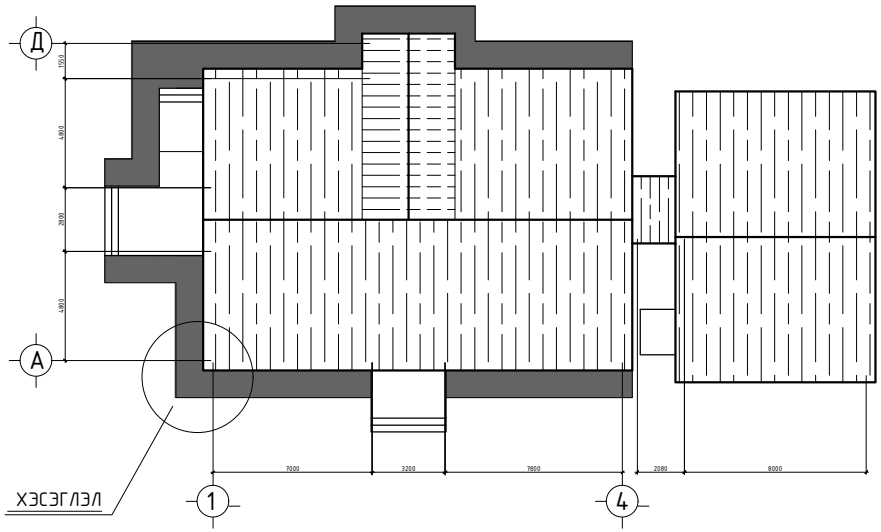

ХАЯАВЧИЙН ХЭСЭГЛЭЛ А-А 1:20

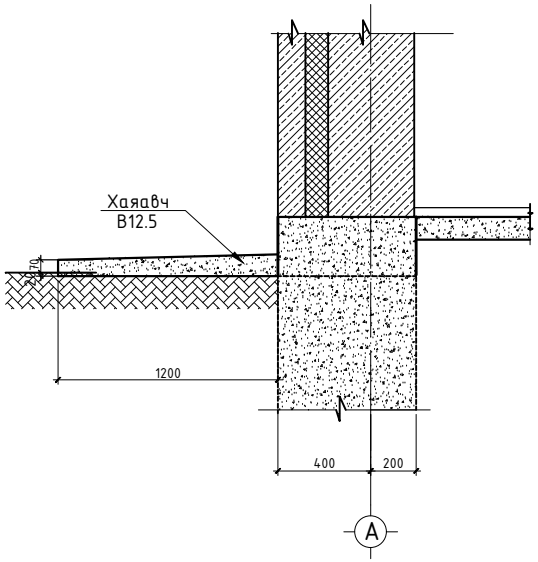

Барилгын зураг төслийн "Дэлийн хотгор" ХХК	АРХАНГАЙ АЙМАГ.ЧУЛУУТ СУМ 10 ОРТОЙ ЭМНЭЛЭГИЙН БАРИЛГА				
	№2 өрөөний засалын ажлын тодорхойлолт				
	Инженер	В.Даваасүрэн	ЕГ шифр: ДХ-20/2023	Масштаб: М1:100	Огноо: 2023 он
	Гүйцэтгэсэн	В.Даваасүрэн	ТГ шифр:	Зургийн дугаар БА-9	Хуудас 9
	Шалгасан				

A3

БАТЛАВ.

ЕРӨНХИЙ АРХИТЕКТОР . . . . . /Л.ЛХАСҮРЭН/

ҮНДЭСЛЭЛ.

-Архангай аймгийн Засаг даргын . . . . оны . . сарын . . -ны өдрийн . . . дугаар захирамжаар олгосон Эрдэнэбулган сумын нутаг дэвсгэрт . . . . . газар олголт.

-Аймгийн газрын албанд . . . . онд боловсруулсан дэвсгэр зураг.

-Хот тосгоны төлөвлөлт барилгажилтын БНбД 30.01.04 үндэслэн ерөнхий төлөвлөгөөний зургийг гүйцэтгэв.

№	ТОДОРХОЙЛОЛТ	Тайлбар
1	Эрүүл мэндийн төв	Одоо байгаа
2	Өргөтгөл барилга	Одоо байгаа
3	Хоол боловсруулах газар	Одоо байгаа
4	Хуучин эмнэлэгийн суурь	Одоо байгаа
5		

БАЙРШЛЫН СХЕМ М1:500

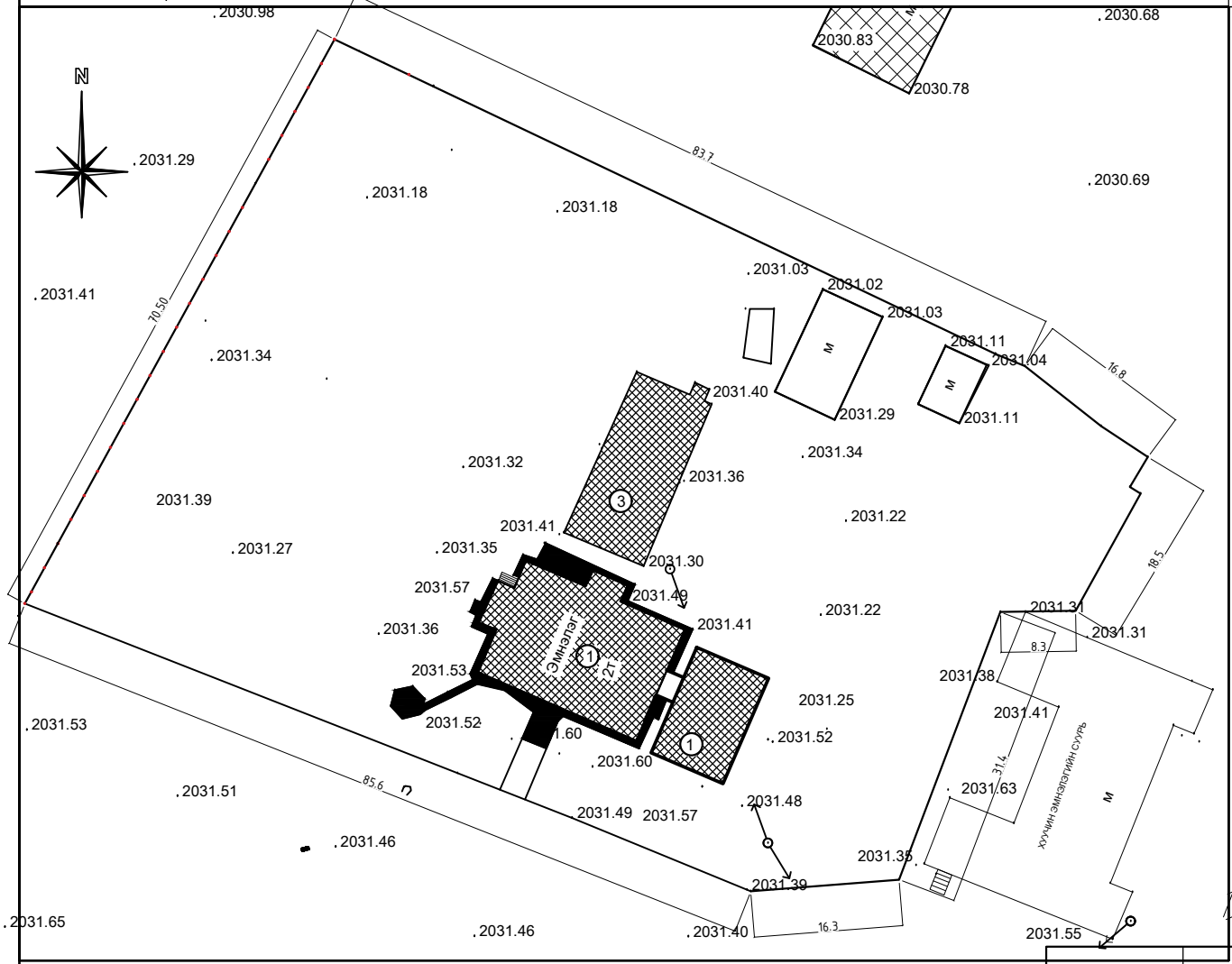

ТАНИХ ТЭМДЭГ

- Төлөвлөж буй өргөтгөл барилга
- Одоо байгаа хашаа, хязгаар
- Одоо байгаа барилга, байгууламж
- Буулгах барилга
- Цахилгааны шугам
- Авто зам талбай
- Ногоон байгууламж

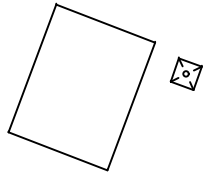

Барилгын зураг төслийн "Дэлийн хотгор" ХХК	АРХАНГАЙ АЙМАГ ЧУЛУУТ СУМЫН ЭРҮҮЛ МЭНДИЙН ТӨВИЙН ХАЛААЛТЫН ТОГООНЫ БАРИЛГА					
	гадна хайсны байгууламт					
	Инженер	В.Даваасүрэн		ЕГ шифр: ДХ-14/2023	Масштаб: М1:100	Огноо: 2023 он
	Гүйцэтгэсэн	В.Даваасүрэн		ТГ шифр:	Зургийн дугаар БА-1	Хуудас 6
	Шалгасан					

Огтлол 1-1 М1:20

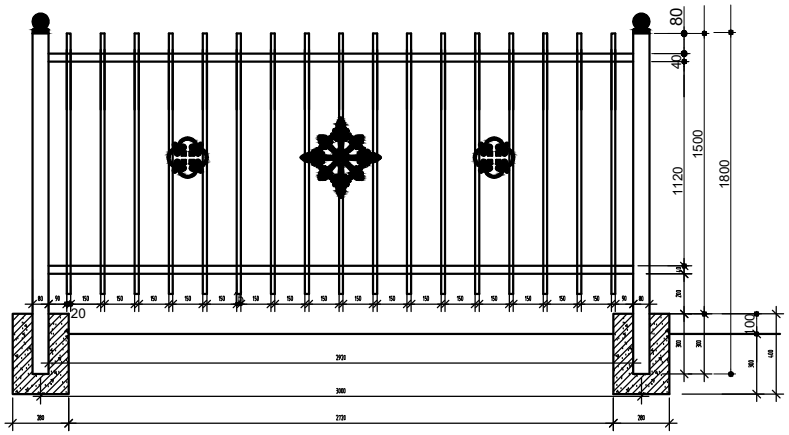

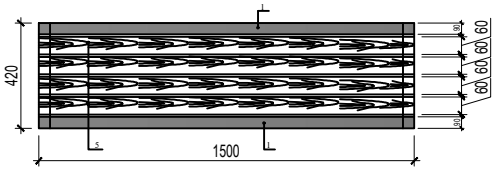

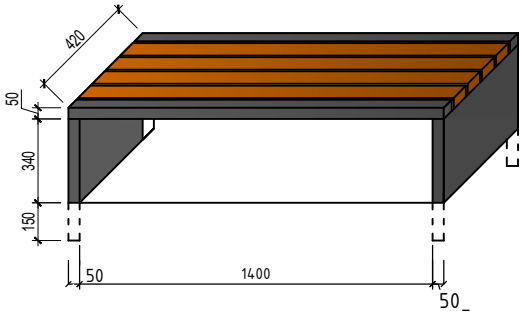

Материалын түүвэр (нэг хайсны орц)

Д/д	Материалын нэр		Хэмжээ	Тоо шир	Нэгж жин кг	Нийт жин кг
1	□ 80x80x2.5	ГОСТ10704-97	L=1800	2	11.25	22.5
2	□ 40x20x1.8	ГОСТ10704-97	L=2920	2	3.30	6.60
3	□ 20x20x1.5	ГОСТ10704-97	L=1400	17	1.32	22.44
4	Толгой ф80мм			2		
				Бүгд		51.54

Материалын түүвэр (нэг сандлын орц)

поз	Тэмдэглэгээ	Хэмжээ /мм/	Тоо шир	жин кг	жин кг	Тайлбар
1	□ 45x45*2.5 ГОСТ10704-87	L=1500	2	5.29	10.58	
2	□ 45x45*2.5 ГОСТ10704-87	L=450	4	1.588	6.35	
3	□ 45x45*2.5 ГОСТ10704-87	L=340	4	1.20	4.8	
4	— Лист төмөр 3мм	340*430	4	1.28	12.8	
5	Харуулдаж захалсан банз	1500*60*4.5	4	0.0405	0.162	

Тайлбар
-Хайсны төмрийг хар саарал өнгийн төмрийн будгаар 2 дахин будах
-Бетон цутгах хэсгийн хөрсийг хуулах хайсны нийт урт -335м

Барилгын зураг төслийн "Дэлийн хотгор" ХХК	АРХАНГАЙ АЙМАГ. ЧУЛУУТ СУМ. ЭРҮҮЛ МЭНДИЙН ТӨВИЙН ГАДНА ХАЙСНЫ АЖИЛ				
	Хайс, сандлын байгуулалт, мат түүвэр				
	Инженер	В.Даваасүрэн	ЕГ шифр: ДХ-14/19	Масштаб: М1:100	Огноо: 2023 он
	Гүйцэтгэсэн	В.Даваасүрэн	ТГ шифр:	Зургийн дугаар БА-2	Хуудас 3
	Шалгасан				

А3

СҮҮДРЭВЧ

Нүүр тал М1:50

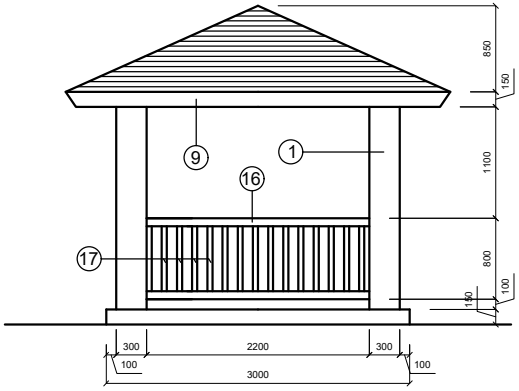

Байгуулалт М1:50

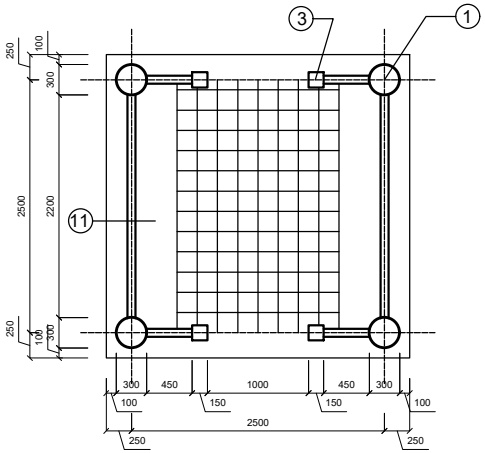

Сүүдрэвчийн модон материалын түүвэр

Д/д	Нэр	Урт /мм/	Огтлол /мм/	Нэгж /м3/	Тоо ширхэг	Нийт /м3/
1	Багана	2750	d=300	0.247	4	0.99
2	Хэвтээ холбоос	2500	100x100	0.025	4	0.10
3	Багана	1400	150x150	0.0315	4	0.126
4	Холбоос дүнзэнцэр	1700	50x50	0.004	4	0.016
5	Шувуу нуруу	2800	100x100	0.028	4	0.112
6	Дээврийн дүнзэнцэр	2200	50x50	0.0055	4	0.022
7	Дээврийн дүнзэнцэр	2050	50x50	0.0051	4	0.02
8	Дээврийн хаалт банз	3800	150x25	0.007	24	0.028
9	Эмжээрийн банз	3800	150x25	0.014	4	0.056
10	Эмжээрийн дүнзэнцэр	3800	50x50	0.0095	4	0.038
11	Сандлын банз	2500	400x30	0.03	2	0.06
12	Сандлын хөл дүнзэнцэр	600	50x50	0.0015	8	0.012
13	Сандлын холбоос дүнзэнцэр	2500	50x50	0.00625	6	0.037
14	Сандлын хөндлөн холбоос	400	50x50	0.01	8	0.008
15	Хашлагын холбоос	2500	80x80	0.016	4	0.004
16	Хашлагын холбоос	600	80x80	0.0038	8	0.03
17	Хашлагын босоо холбоос	650	40x40	0.00104	52	0.054

Сүүдрэвчинд хэрэглэх модон материалыг сайтар хатааж, харуулдаж өнгөлсөн байх шаардлагатай ба угсарсны дараа зүлгүүрдэж лакдах буюу тосон будгаар 2 дахин будна.

Барилгын зураг төслийн "Дэлийн хотгор" ХХК	АРХАНГАЙ АЙМАГ. ЧУЛУУТ СУМ. ЭРҮҮЛ МЭНДИЙН ТӨВИЙН ГАДНА ХАЙСНЫ АЖИЛ					
	Сүүдрэвчийн байгуулалт, огтлол,мат. түүвэр					
	Инженер	В.Даваасүрэн		ЕГ шифр: ДХ-14/19	Масштаб: М1:100	Огноо: 2023 он
	Гүйцэтгэсэн	В.Даваасүрэн		ТГ шифр:	Зургийн дугаар БА-3	Хуудас 3
	Шалгасан					

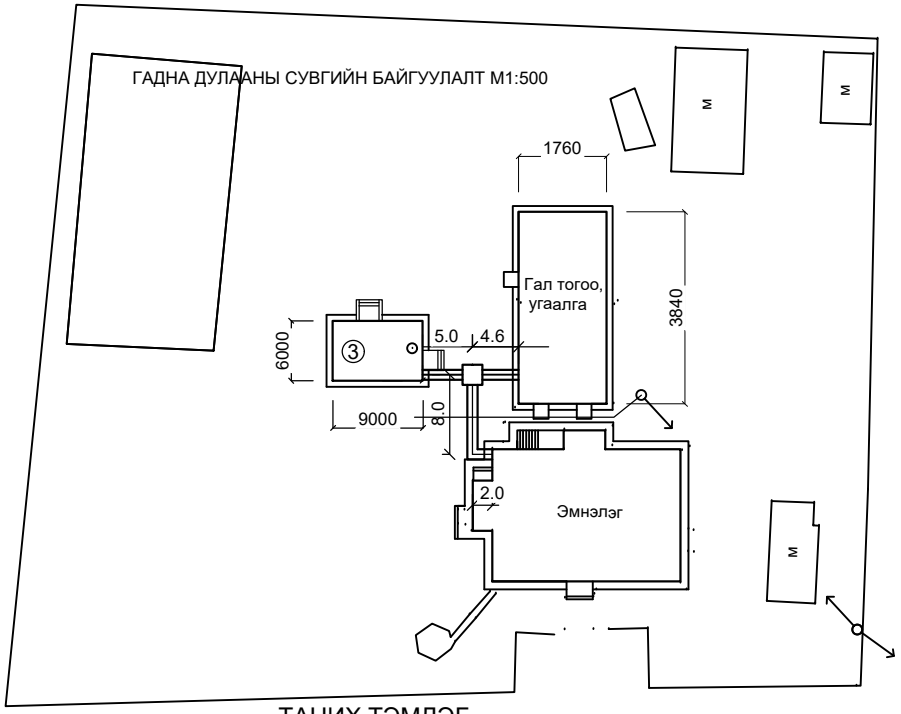

ТАНИХ ТЭМДЭГ

Зургийн нэр	Тэмдэглэгээ	
	Байгуулалт	Тойм
-Дулааны суваг		
-Дулааны худаг	ДХ	ДХ
-Үл хөдлөх тулгуур	ҮХТ	ҮХТ
-Компенсаторын ниш	КН	КН

Давтан хэрэглэгдэх зургийн жагсаалт

1	Хоолойн үл хөдлөх тулгуур	Серия.Г-0.15-1
2	Гулсах тулгуур	Серия.В-493-1
3	Суваг, сувгийн эргэлтийн өнцөг	Серия.Г-991-1
4	Цутгамал бетон худаг	Серия.Г-911-1 Выпуск.2
5	Хоолойн дулаалга	

Тайлбар бичиг

Архангай аймгийн Чулуут сумын 10 ортой эмнэлэгийн барилгын гадна дулаан, хүйтэн усны шугам сүлжээний зураг төслийг 2018 оны 2-р сарын 08-ны өдрийн ..... хүсэлт, Чулуут сумын дэвсгэр зураг, дэвсгэр зураг, газар дээрх тодуурлга зэргийг үндэслэн хийж гүйцэтгэв. Зураг төслийг гүйцэтгэхдээ дараах норм ба дүрмүүдийг мөрдлөг болголоо.

1. Барилгад хэрэглэх уур амьсгал ба геофизикийн үзүүлэлтүүд БНбД23-01-09
2. Гадна дулаан хангамж БНбД41-02-05
3. Тоног төхөөрөмж, БНбД41-03-99

1. Дулаан зөөгч нь:
- 90-70 °С температуртай халуун ус байна.

2. Гадна агаарын тооцооны температур-26 °С
3. Дулааны шугам сүлжээний магистрал шугамыг үл нэвтрэх сувагт зурагт заасны дагуу угсрахаар төлөвлөв.
4. Яндан хоолойг угсралтын үед гадны хог шороо, бохирдлоос цэвэрлэж, зэврэлтээс хамгаалах түрхлэг түрхэн дулаалгыг хийх хэрэгтэй.
5. Дулааны үл нэвтрэх сувагт байрлах дулааны болон цэвэр усны шугамыг үлгэрчилсэн зураг 61Т-ийн дагуу дулаална.
6. Дулааны шугам сүлжээг угсрахдаа угсралтын норм дүрмийн дагуу гүйцэтгэж зохих даралтаар шахаж шалгах хэрэгтэй.
7. Аваар ослын үед системийн усыг юүлэх зорилгоор дулаан худагт ус юүлэгчийн тавих.
8. Халаалтын өгөх буцах шугамд ф50 мм яндан хоолойд 3 м тутамд бетон дэр,гулсах тулгуур, цэвэр усны ф50 мм яндан хоолойд 3м тутамд бетон дэр тавина.
9.Гадна дулааны трассын газар шорооны ажлыг эхлэхийн өмнө холбогдох газраас зөвшөөрөл авах.
10. Дулаан хангамжийн халаалтын системд ОХУ-ын ГОСТ10704-91 маркийн цахилгаан гагнаастай ган яндан, хэрэгцээний халуун ус, хүйтэн усны системд ГОСТ3262-91 маркийн цайрдсан ган яндан хэрэглэхээр төлөвлөсөн болно.
11. Халаалтын тогоо болон 10 ортой эмнэлэгийн барилгын усан хангамжийг одоо байгаа гүний худгаас хангахаар төлөвлөв.

Барилгын зураг төслийн "ДЭЛИЙН ХОТГОР" ХХК	АРХАНГАЙ АЙМАГ. ЧУЛУУТ СУМЫН 10 ОРТОЙ ЭМНЭЛЭГИЙН БАРИЛГЫН ЗАСВАР					
	ГАДНА ДУЛААНЫ СУВГИЙН БАЙГУУЛАЛТ, ТАЙБАР БИЧИГ					
	Инженер	В.Даваасүрэн		ЕГ шифр: ДХ-01/18	Масштаб: М1:100	Огноо: 2018 он
	Гүйцэтгэсэн	В.Даваасүрэн		ТГ шифр:	Зургийн дугаар ГДГ-1	Хуудас 3
	Шалгасан					

А3

49

БАРИЛГЫН ЗУРАГ ТӨСЛИЙН ДЭЛИЙН ХОТГОР ХХК

ЕГ ШИФР ДХ-22/2023

АРХАНГАЙ АЙМАГ. ЧУЛУУТ СУМ.

ЭРҮҮЛ МЭНДИЙН ТӨВИЙН ХАЛААЛТЫН ТОГООНЫ БАРИЛГА

БАРИЛГА АРХИТЕКТУР ХЭСЭГ-БА

(ажлын зураг)

ЗАХИРАЛ ..... В. ДАВААСҮРЭН

ИНЖЕНЕР ..... Б. СҮХЭЭ

ЦЭЦЭРЛЭГ ХОТ 2023 ОН

A3

Ажлын зургийн иж бүрдэл

Д/д	Зургийн нэр	Хуудасны тоо
ЕТ	Ерөнхий төлөвлөгөө	1
БА	Барилга архитектур	6
ББ	Барилга бүтээц	7
ДМ	Дулааны механик	4
ДГ.ХТ	Дотор гэрэлтүүлэг. хүчит төхөөрөмж	6

БА, ББ маркын зургийн жагсаалт

Д/д	Зургийн нэр	Хуудасны тоо
1	Нүүр хуудас	
2	Зургийн жагсаалт тайлбар бичиг	БА-1
3	Байгуулалт өрөөний тодорхойлолт	БА-2
4	Огтлол 1-1	БА-3
5	Огтлол 2-2	БА-4
6	Нүүр тал	БА-5
7	Дээврийн байгуулалт	БА-6
8	Суурийн байгуулалт	ББ-1
9	Халаалтын тогооны суурийн байгуулалт	ББ-2
10	Ханын тор, ялууны байгуулалт	ББ-3
11	Төмөр бетон ялууны байгуулалт, материалын түүвэр	ББ-4
12	Яндангийн татуургын байгуулалт,татуургын суурь,огтлол	ББ-5
13	Яндангийн татуургын хийц, хэсэглэлүүд	ББ-6

ТАЙЛБАР БИЧИГ

Ерөнхий өгөгдөл: Архангай аймгийн ЗДТГ-ын ..... тоот зургийн даалгаврыг үндэслэн барилгын зураг төслийн "Дэлийн хотгор" ХХК-д боловсруулав.

Гадна агаарын хэм	- 29.6°С
Цасны ачаалал	- 50кг/м2
Салхины ачаалал	- 35кг/м2
Барилгын ангилал	- 2
Гал тэсвэрлэлтийн зэрэг	- 2
Газар чичирхийллийн зэрэг	- 8 балл
Барилгын давхар	- 1 давхар

Барилгын байршил: Архангай аймгийн Чулуут сумын төвд
Тухайн барилгад зориулан хийсэн геологийн дүгнэлт байхгүй учир суурийн суух гүнийг газар шорооны ажлыг хийх үед захиалагч болон зохиогчийг байлцуулан газар дээр нь шийдвэрлэнэ .
Барилгын архитектур төлөвлөлт: Энэхүү барилга нь тэнхлэгээрээ 6.0х6.0 метрийн хэмжээтэй бетон шугаман суурьтай,хүрмэн гулдмайн ханатай, угсармал төмөр бетон хучилт бүхий битумполимер хучаастай 1 давхар халаалтын тогооны барилга байхаар төлөвлөв.
Гадна хана: 390мм-ын даацын хүрмэн гулдмайн ханатай байх ба ханын гадна талыг 10см дулаалгатай металл хавтангаар өнгөлнө.
Цонх - Зурагт тусгасан /БА-11/овор хэмжээтэй хуванцар рамтай давхар шилтэй вакуумцонх байх ба цонхны эргэн тойронд эрдэс хөвөнгөөр сайтар чигжиж дулаална.
цонх- MNS5830-2008 шаардлагыг хангасан байх .
Хаалга-Зурагт /БА-11/ овор хэмжээтэй модон хаалга байна. Гадна дотор модон хаалга-MNS0531-2002 шаардлагыг хангасан байх .
Дотор заслал: Бүх өрөөний ханыг 1,6 м-т цайвар ногоон өнгийн тосон будгаар, ханын дээд хэсгийг цагаан өнгийн усан циймэм будгаар будах
Тааз : цементэн тэгшилгээ хийж цайвар өнгийн тосон будгаар 2 дахин будна.

Барилгыг өөр газар барихаар бол зургийг зохиогч Зураг төслийн компаниар зайлшгүй холболт хийлгэх шаардлагатай.

Барилгын зураг төслийн "Дэлийн хотгор" ХХК	АРХАНГАЙ АЙМАГ ЧУЛУУТ СУМЫН ЭРҮҮЛ МЭНДИЙН ТӨВИЙН ХАЛААЛТЫН ТОГООНЫ БАРИЛГА				
	ЗУРГИЙН ЖАГСААЛТ, ТАЙЛБАР БИЧИГ				
	Инженер	Б. Сүхээ	ЕГ шифр: ДХ-22/2023	Масштаб: М1:100	Огноо: 2023 он
	Гүйцэтгэсэн	Б. Сүхээ	ТГ шифр:	Зургийн дугаар БА-1	Хуудас 6
	Шалгасан				

А3

БАЙГУУЛАЛТ±0.00 М1:75

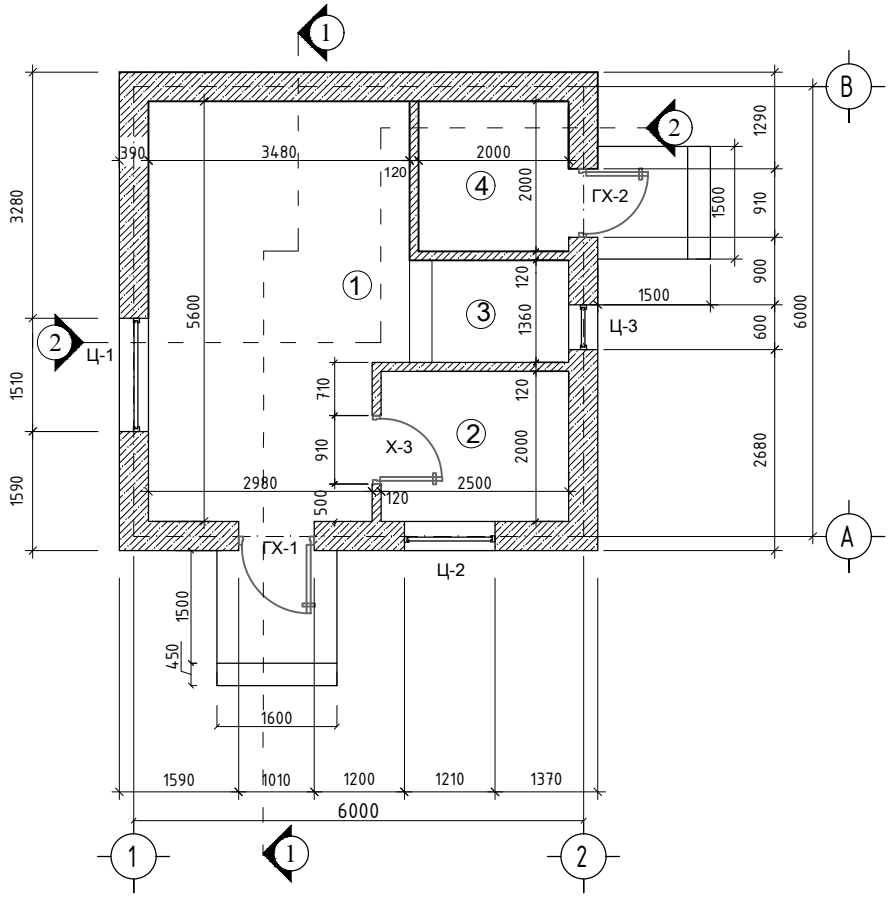

ӨРӨӨНИЙ ТОДОРХОЙЛОЛТ

№	Өрөөний нэр	Талбай м2	Шалны өрөө
1	Тогооны өрөө	18.42	Бетон
2	Амрах өрөө	5.0	Бетон+хулдаас
3	Цахилгааны шитний өрөө	2.88	Бетон
4	Ус нөөцлөх савны өрөө	4.0	Бетон
	Нийт	30.3	

ХААЛГА, ЦОНХНЫ ТҮҮВЭР

Поз	Марк	Өрөгт гарах нүхний хэмжээ hxв	Тоо шир	Тайлбар
Ц-1	Ц15.15	1510x1510	1	
Ц-2	Ц12.15	1210 x 1510	1	
Ц-3	Ц06.06	600 x 600	1	
ГХ-1	ХБ 21.10	1010 x 2070	1	
ГХ-2	ХБ 21.09	910 x 2070	1	
Х-3	ХБ 21.09	910 x 2070	1	

Барилгын зураг төслийн "Дэлийн хотгор" ХХК	АРХАНГАЙ АЙМАГ ЧУЛУУТ СУМЫН ЭРҮҮЛ МЭНДИЙН ТӨВИЙН ХАЛААЛТЫН ТОГООНЫ БАРИЛГА				
	Байгуулалт				
	Инженер	Б. Сүхээ	ЕГ шифр: ДХ-23/2023	Масштаб: М1:100	Огноо: 2023 он
	Гүйцэтгэсэн	Б. Сүхээ	ТГ шифр:	Зургийн дугаар БА-2	Хуудас 6
	Шалгасан				

А3

ОГТЛОЛ 1-1

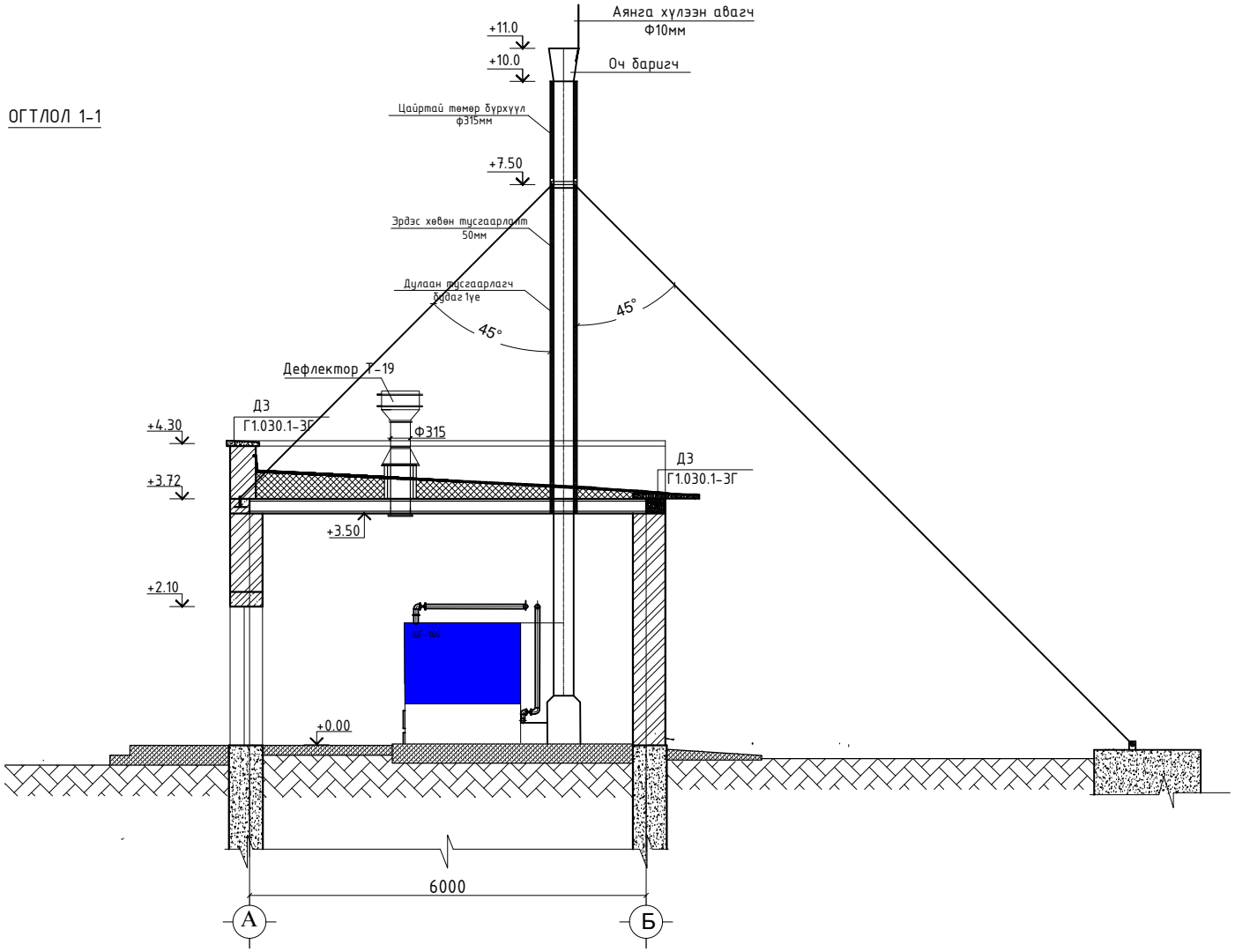

Барилгын зураг төслийн "Дэлийн хотгор" ХХК	АРХАНГАЙ АЙМАГ ЧУЛУУТ СУМЫН ЭРҮҮЛ МЭНДИЙН ТӨВИЙН ХАЛААЛТЫН ТОГООНЫ БАРИЛГА				
	ОГТЛОЛ 1-1				
	Инженер	Б. Сүхээ	ЕГ шифр: ДХ-22/2023	Масштаб: М1:100	Огноо: 2023 он
	Гүйцэтгэсэн	Б. Сүхээ	ТГ шифр:	Зургийн дугаар БА-3	Хуудас 6
	Шалгасан				

А3

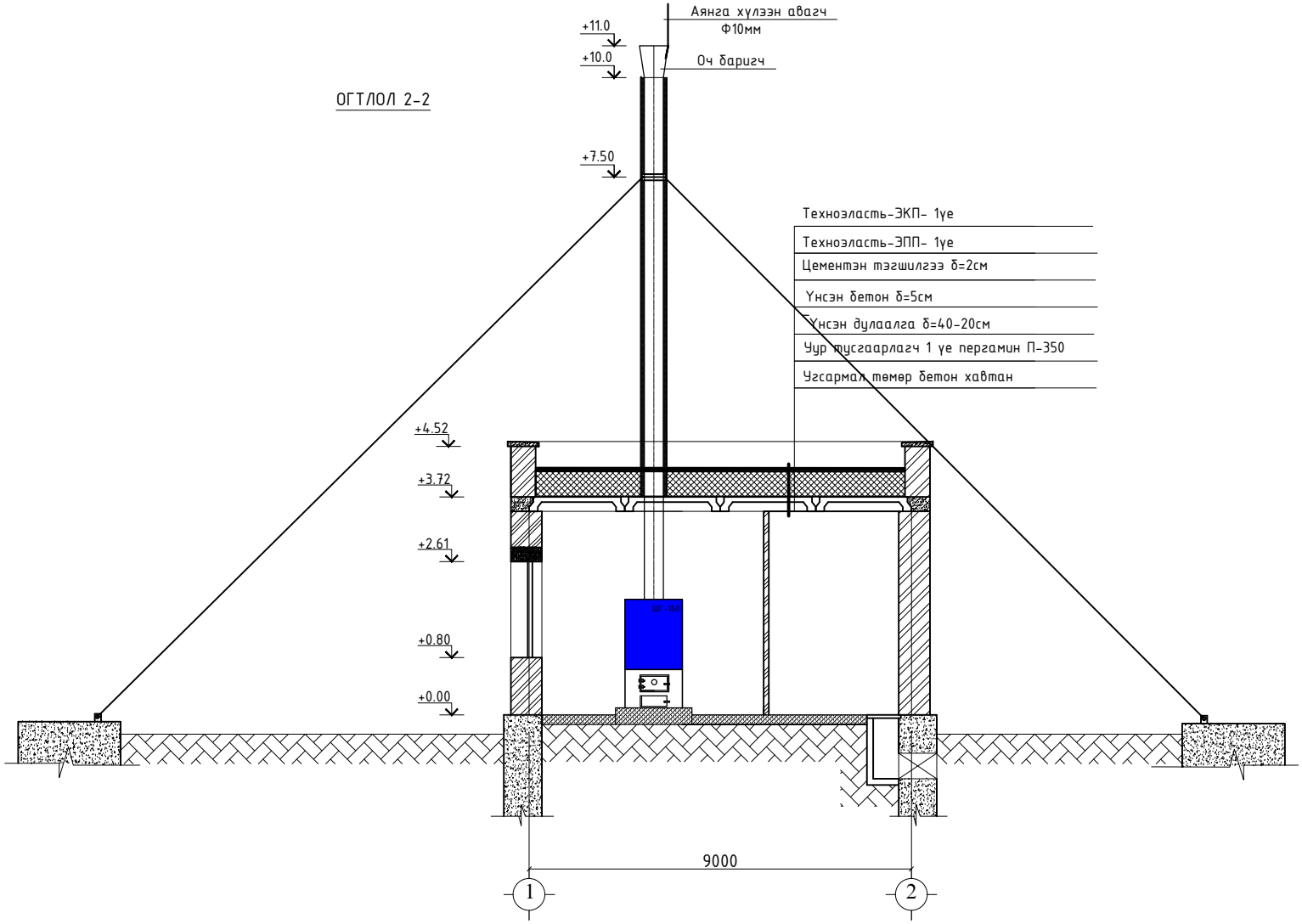

Барилгын зураг төслийн "Дэлийн хотгор" ХХК	АРХАНГАЙ АЙМАГ ЧУЛУУТ СУМЫН ЭРҮҮЛ МЭНДИЙН ТӨВИЙН ХАЛААЛТЫН ТОГООНЫ БАРИЛГА				
	ОГТЛОЛ 2-2				
	Инженер	Б. Сүхээ	ЕГ шифр: ДХ-22/2023	Масштаб: М1:100	Огноо: 2023 он
	Гүйцэтгэсэн	Б. Сүхээ	ТГ шифр:	Зургийн дугаар БА-4	Хуудас 6
	Шалгасан				

А3

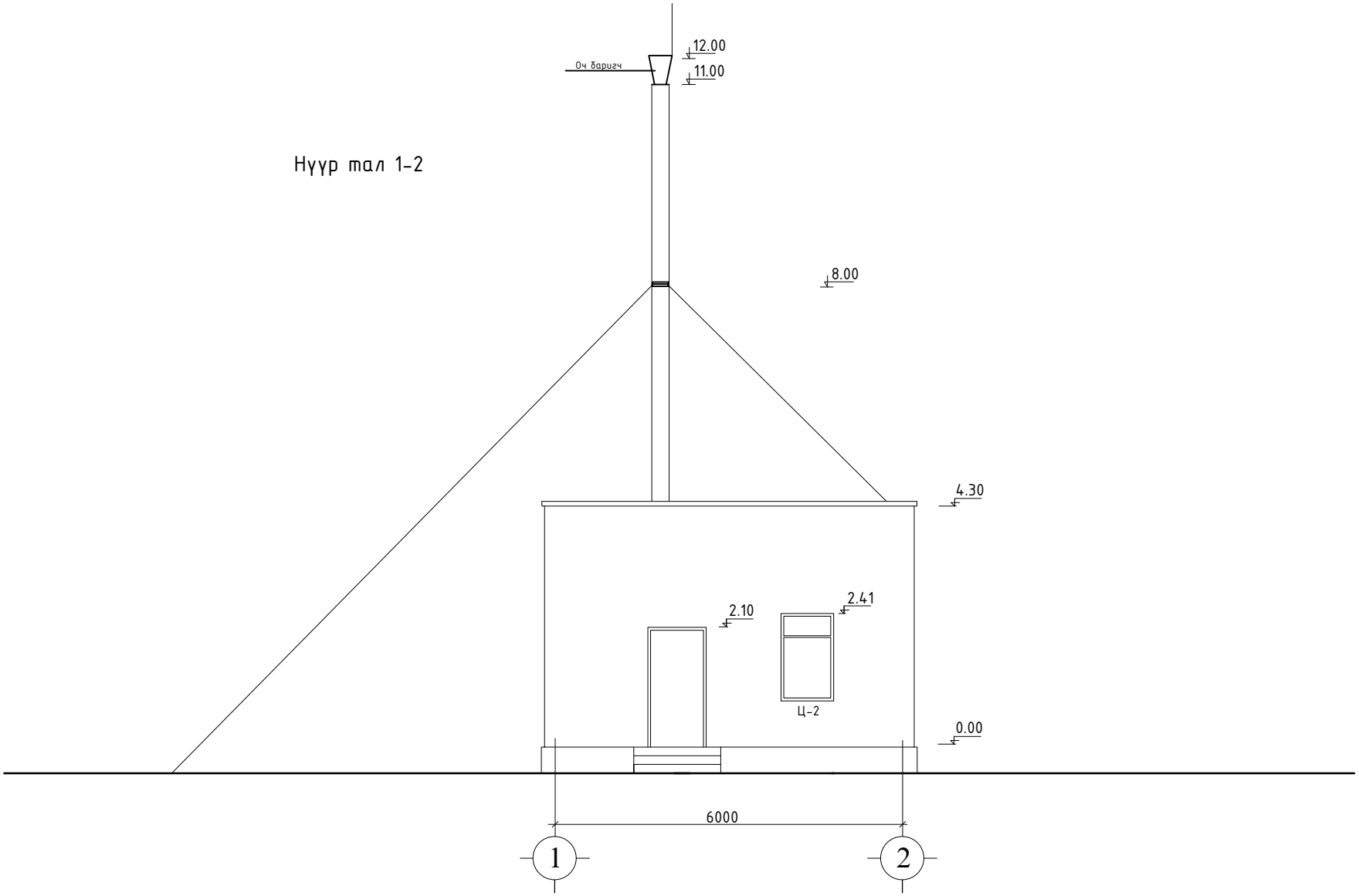

Энэ хуудсыг хуудас марк БА-2, 3-тай хамт үз.

Барилгын зураг төслийн "Дэлийн хотгор" ХХК	АРХАНГАЙ АЙМАГ ЧУЛУУТ СУМЫН ЭРҮҮЛ МЭНДИЙН ТӨВИЙН ХАЛААЛТЫН ТОГООНЫ БАРИЛГА					
	НҮҮР ТАЛ 1-2					
	Инженер	Б. Сүхээ		ЕГ шифр: ДХ-22/2023	Масштаб: М1:100	Огноо: 2023 он
	Гүйцэтгэсэн	Б. Сүхээ		ТГ шифр:	Зургийн дугаар БА-5	Хуудас 6
	Шалгасан					

А3

ДЭЭВРИЙН БАЙГУУЛАЛТ М1:75

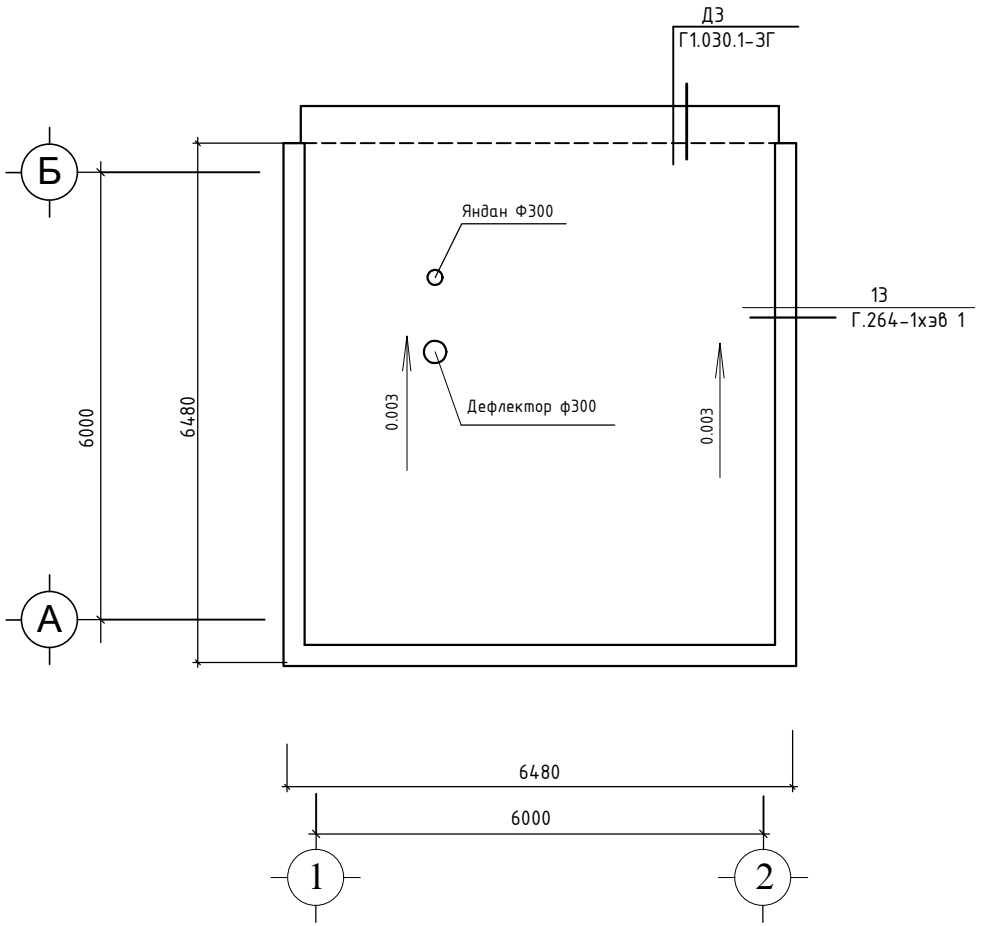

Энэ хуудсыг хуудас марк БА-2-тай хамт үз.

Барилгын зураг төслийн "Дэлийн хотгор" ХХК	АРХАНГАЙ АЙМАГ ЧУЛУУТ СУМЫН ЭРҮҮЛ МЭНДИЙН ТӨВИЙН ХАЛААЛТЫН ТОГООНЫ БАРИЛГА					
	ДЭЭВРИЙН БАЙГУУЛАЛТ					
	Инженер	Б. Сүхээ		ЕГ шифр: ДХ-22/2023	Масштаб: М1:100	Огноо: 2023 он
	Гүйцэтгэсэн	Б. Сүхээ		ТГ шифр:	Зургийн дугаар БА-6	Хуудас 6
	Шалгасан					

А3

БАРИЛГЫН ЗУРАГ ТӨСЛИЙН ДЭЛИЙН ХОТГОР ХХК

ЕГ ШИФР ДХ-22/2023

АРХАНГАЙ АЙМАГ. ЧУЛУУТ СУМ.
ЭРҮҮЛ МЭНДИЙН ТӨВИЙН ХАЛААЛТЫН ТОГООНЫ БАРИЛГА

БАРИЛГА БҮТЭЭЦ ХЭСЭГ- ББ

(ажлын зураг)

ЗАХИРАЛ ..... В. ДАВААСҮРЭН

ИНЖЕНЕР ..... Б. СҮХЭЭ

ЦЭЦЭРЛЭГ ХОТ 2023 ОН

" ББ " МАРКТАЙ ЗУРГИЙН ЖАГСААЛТ

Д/д	НЭР	МАРК
1	ЗУРГИЙН ЖАГСААЛТ ТАЙЛБАР БИЧИГ	ББ-1
2	СУУРИЙН БАЙГУУЛАЛТ.ОГТЛОЛ1-1, ОГТЛОЛ2-2	ББ-2
3	ХАНЫН ТОР,ЯЛУУНЫ БАЙГУУЛАЛТ	ББ-3
4	ХАНЫН ТОР,ЯЛУУНЫ БАЙГУУЛАЛТ	ББ-4
5	ТӨМӨР БЕТОН БҮСНИЙ БАЙГУУЛАЛТ	ББ-5
6	ТӨМӨР ЯНДАНГИЙН ТАТУУРГЫН БАЙГУУЛАЛТ	ББ-6
7	ТӨМӨР ЯНДАНГИЙН ТАТУУРГЫН ХОЛБООС,ХЭСЭГЛЭЛҮҮД	ББ-7
8		

ТАЙЛБАР БИЧИГ

Суурь: Барилгын суурийг цутгамал бетон суурьтайгаар төлөвлөв.Бетоны марк В10. Цутгамал суурийн дор 10 см зузаан В7.5 ангийн бетон бэлтгэл хийнэ. Суурийн хөрстэй нийлэх хэсэгт босоо ус тусгаарлагчийг хүйтнээр хийсэн дэвсгэр дээр 2 уе хар тос хийж гүйцэтгэнэ. Суурийн хажуугаар овойлт үүсгэдэггүй элс хайрган хөрсөөр чигжих ба эргүүлж чигжих хөрсийг 20 см тутамд үечлэн нягтруулна. Нягтруулсан хөрсний эзэлхүүн жин 1.65г/см3-ээс багагүй байна.

Хана: Барилгын гадна ханын зузаан 390мм даацын хүрмэн гулдмайгаар, дотор
хамар ханыг 75 маркын 250мм зузаан ердийн тоосгоор өрөх ба 25 маркын
цемент шохойн зуурмагаар гагнаж өрнө.Өвлийн улиралд өргийн ажлыг гүйцэтгэхийг хориглоно.

Ялуу: Хаалга цонхны нүхэн дээр угсармал төмөр бетон ялуу тавина. Ялууг ханатай цементэн зуурмагаар гагнана.Альбом г.1.030-1.2.13-н дагуу гүйцэтгэнэ.

Хучилт: Барилгыг угсармал төмөр бетон хавтангаар хучихаар төлөвлөв. Хучилтын хавтан дээр цементэн тэгшилгээ хийж 1 уе уур тусгаарлагч дээр 15см эрдэс хөвөн хавтангаар дулаалж үнсээр налуулга гаргаж 5см зузаан арматуртай бетон цутгана.

Төмөр бетон бүс: Барилгын эргэн тойрон төмөр бетон бүс цутгана.Анкер А1-г ханын бүх уртын дагуу 600мм-н хэмжээтэй сөөлжүүлж тавина.

Дээвэр: Хучилт дээр цементэн тэгшилгээ хийж битум полимер хучаас/техноэластъ/ 2 уе наах

Шал : Ургамлын үетэй хөрсийг хуулж хайрга хийж нягтруулан 15 см зузаан арматуртай бетон шал цутгах Бетоны марк-В10

	АРХАНГАЙ АЙМАГ. ЧУЛУУТ СУМ. ЭРҮҮЛ МЭНДИЙН ТӨВИЙН ХАЛААЛТЫН ТОГООНЫ БАРИЛГА					
	Зургийн жагсаалт, тайлбар бичиг					
	Инженер	Б. Сүхээ		ЕГ шифр: ДХ-22/2023	Масштаб: М1:100	Огноо: 2023 он
Барилгын зураг төслийн "ДЭЛИЙН ХОТГОР" ХХК	Гүйцэтгэсэн	Б. Сүхээ		ТГ шифр:	Зургийн дугаар ББ-1	Хуудас 7
	Шалгасан					

СУУРИЙН БАЙГУУЛАЛТ М1:100

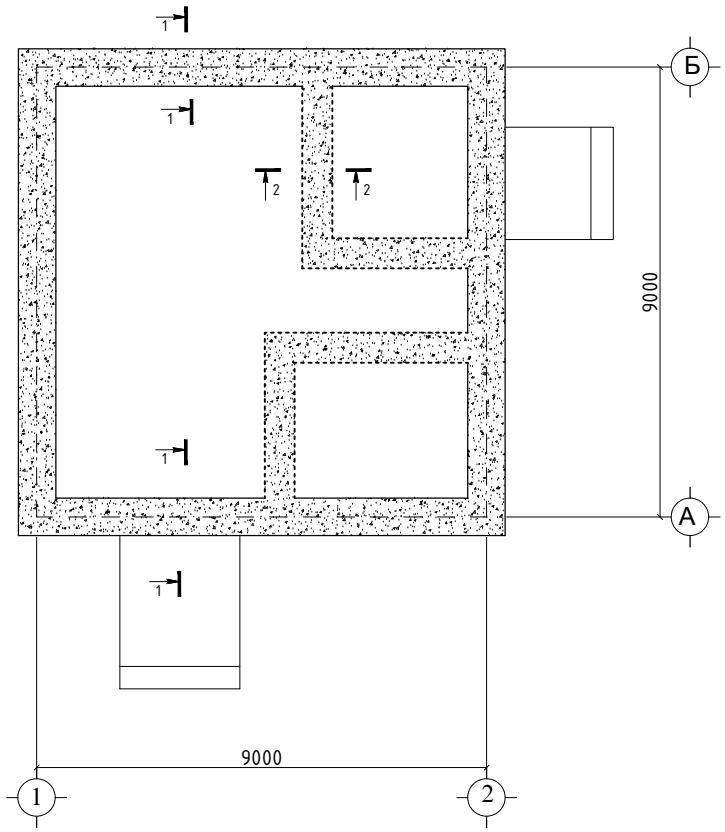

БЕТОН БҮСНИЙ АРМАТУРЛАЛ М1:25

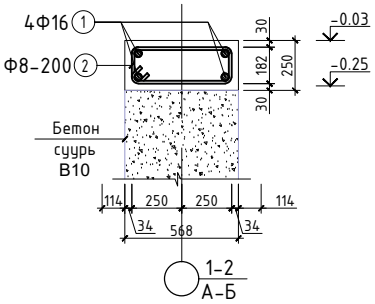

ОГТЛОЛ 1-1 М1:50

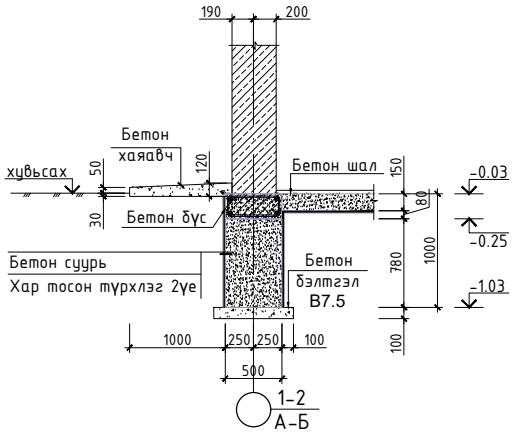

Материалын түүвэр													
Бүтээцийн нэр	Тоо, хэмжээ (ш)	Поз	Хэлбэр	Диаметр, анги, стандарт			Урт (мм)	Х/н	Тоо	Жин (кг)		
										Нэгж	Нийт	Бүгд
Бетон бүсний арматур	1	1	24000	Ф	16	SD390 /MNS JIS G 3112:2002	24000	Ш	11	37.39	411.28	411.28
		2	460; 280; 560; 180	Ф	8	A240 /ГОСТ 34028-2006/	1480	Ш	96	0.58	56.03	56.03
Нийт арматурын жин; Σ; (кг)											467.3140	467.3140
Суурийн бетон В15 (м3)											12.0000	12.0000
Шалны бетон В10 (м3)											4.5450	4.5450
Суурийн бетон бэлтгэл В7.5 (м3)											1.4400	1.4400

ХАМАР ХАНЫН ДООРХИ СУУРЬ М1:25

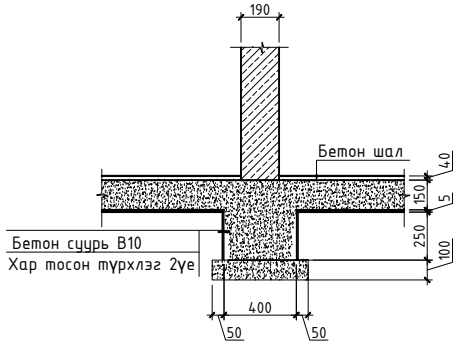

Энэ хуудсыг хуудас марк БА-2тай хамт үз.

ДЭЛИЙН ХОТГОР	АРХАНГАЙ АЙМАГ.ХАШААТ СУМ. "ХАЛУУН УС"-НЫ БАРИЛГА				
	СУУРИЙН БАЙГУУЛАЛТ ОГТЛОЛ, ТҮҮВЭР				
Барилгын зураг төслийн "ДЭЛИЙН ХОТГОР" ХХК	Нөхөнер	Г.Жаргалмаа	ЕГ шифр: ДХ- 22/2023.	Масштаб: М1:100; 25	Огноо: 2023 он
	Гүйцэтгэсэн	Ч. Солонго	ТГ шифр:	Зургийн дугаар ББ-2	Хуудас 7
	Шалгасан				

A3

ХАНЫН ТОР, ЯЛУУНЫ БАЙГУУЛАЛТ М1:100

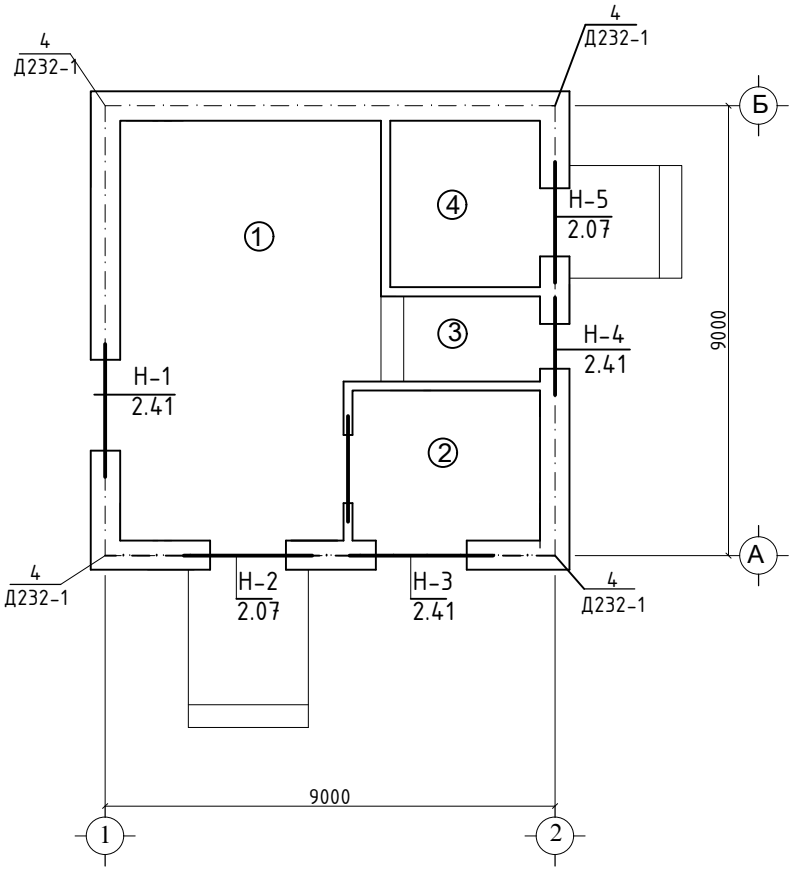

МАТЕРИАЛЫН ТҮҮВЭР

Позиц	Тэмдэглэгээ	Нэр	Тоо шир	Жин /кг/	Тайлбар
		Ханын тор ГХ-8 балл			
	Д 232-1 хэв-7	Бүрдлийн нэр			
		Хэсэглэл-1	4		
		Тор ГС-2	32		
		Ф5ВрI Гост6727-8 L=2000	128	36.86	
		Ф3ВрI Гост6727-80 L=400	160	3.33	

МАТЕРИАЛЫН ТҮҮВЭР

Позиц	Өрөгт гарах нүхний хэмжээ / hхв /	Нүхний тоо	Ялууны тоо	Тайлбар
Н-1	1510 x 1510	1	1	ДЯ18.38.22
Н-2	1010 x 2070	1	1	ДЯ15.38.22
Н-3	1210 x 1510	1	1	ДЯ18.38.22
Н-4	600 x 600	1	3	ДЯ12.12.8
Н-5	910 x 2070	1	1	ДЯ15.38.22

ЭЛЕМЕНТИЙН НИЙТ ГАНГИЙН ОРЦ

Элементийн нэр	Хөвчилсөн арматур			Арматурын анги		
	Вр-6727-80			AI		
	ГОСТ 67-27-80			ГОСТ 5781-82		
	Ф3	Ф5	Бүгд	Ф6	Ф10	Бүгд
Ханын тор	3.33	33.86	37.19			
Төмөр бетон бүс				43.97	82.73	126.7

Барилгын зураг төслийн "ДЭЛИЙН ХОТГОР" ХХК	АРХАНГАЙ АЙМАГ. ЧУЛУУТ СУМ. ЭРҮҮЛ МЭНДИЙН ТӨВИЙН ХАЛААЛТЫН ТОГООНЫ БАРИЛГА				
	ХАНЫН ТОР, ЯЛУУНЫ БАЙГУУЛАЛТ				
Инженер	Жаргалмаа	ЕГ шифр: ДХ-22/2023	Масштаб: М1:100	Огноо: 2023 он	
Гүйцэтгэсэн	Ч. Солонго	ТГ шифр:	Зургийн дугаар ББ-3	Хуудас 7	
Шалгасан					

A3

ХЭСЭГЛЭЛ-1 М1:25

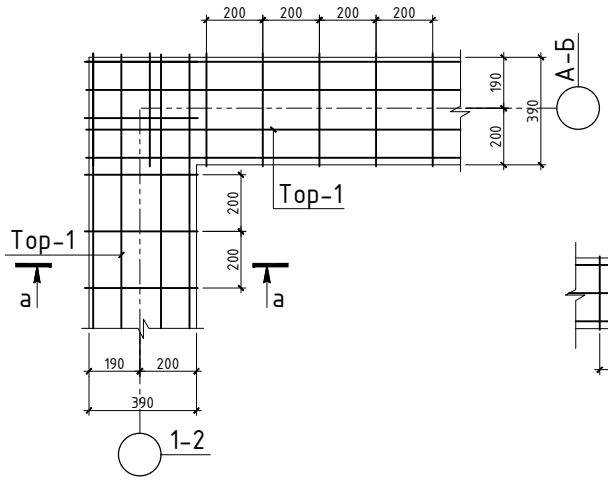

ХЭСЭГЛЭЛ-2 М1:25

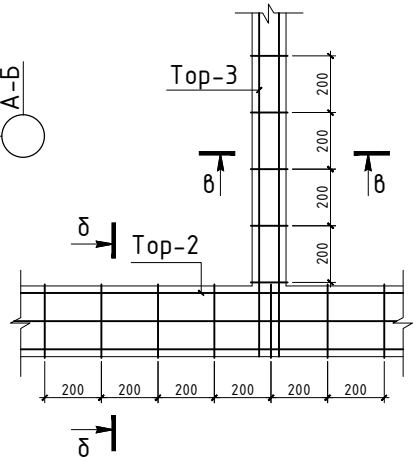

ТОР-1 М1:25

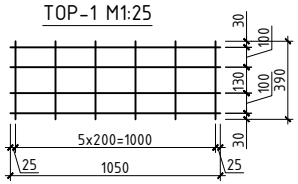

ТОР-3 М1:25

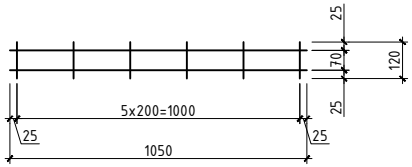

ОГТЛОЛ а-а М1:25

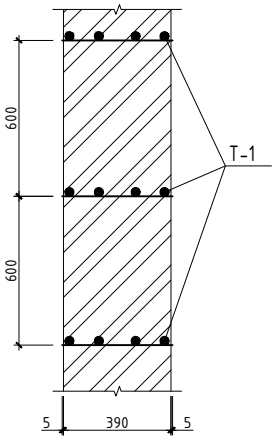

ОГТЛОЛ в-в М1:25

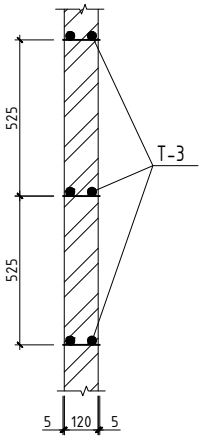

Эдэлхүүний материалын түүвэр									
Эдэлхүүний нэр	Позец	Диаметр, анги			Урт /мм/	Тоо ширхэг	Жин /кг/		Бүгд
							Нэгж	Нийт	
Тор-1	1	ф	5	ВСт3Гпс	1050	630	0.16	101.91	121.37
	2	ф	3	ВСт3Гпс	390	900	0.02	19.47	
Тор-3	5	ф	5	ВСт3Гпс	250	210	0.04	8.09	12.05
	6	ф	3	ВСт3Гпс	130	550	0.01	3.97	

ТАЙЛБАР

1. Энэ хуудсыг БА-н холбогдох хуудастай хамт үзнэ.
2. Тоосгон ханыг өндрийн 525мм тутамд нийт ханын уртын дагуу арматурчилж өгнө.
3. Торыг ханын гадаргуу дээр 5мм (зөв тавигдсан эсэхийг шалгахаар) цухуйлгана.
4. Ялууг 1500мм хүртэл нүхэнд 250мм, 1500мм-с урт нүхэнд 350мм-с багагүйгээр суулгана.

Барилгын зураг төслийн "ДЭЛИЙН ХОТГОР" ХХК	АРХАНГАЙ АЙМАГ. ЧУЛУУТ СУМ. ЭРҮҮЛ МЭНДИЙН ТӨВИЙН ХАЛААЛТЫН ТОГООНЫ БАРИЛГА					
	ХАНЫН ТОРНЫ ХЭСЭГЛЭЛ,ОГТЛОЛ					
	Инженер	Жаргалмаа		ЕГ шифр: ДХ-22/2023	Масштаб: М1:100	Огноо: 2023 он
	Гүйцэтгэсэн	Ч. Солонго		ТГ шифр:	Зургийн дугаар ББ-4	Хуудас 7
	Шалгасан					

ХУЧИЛТ,ТӨМӨР БЕТОН БҮСНИЙ БАЙГУУЛАЛТ М1:50

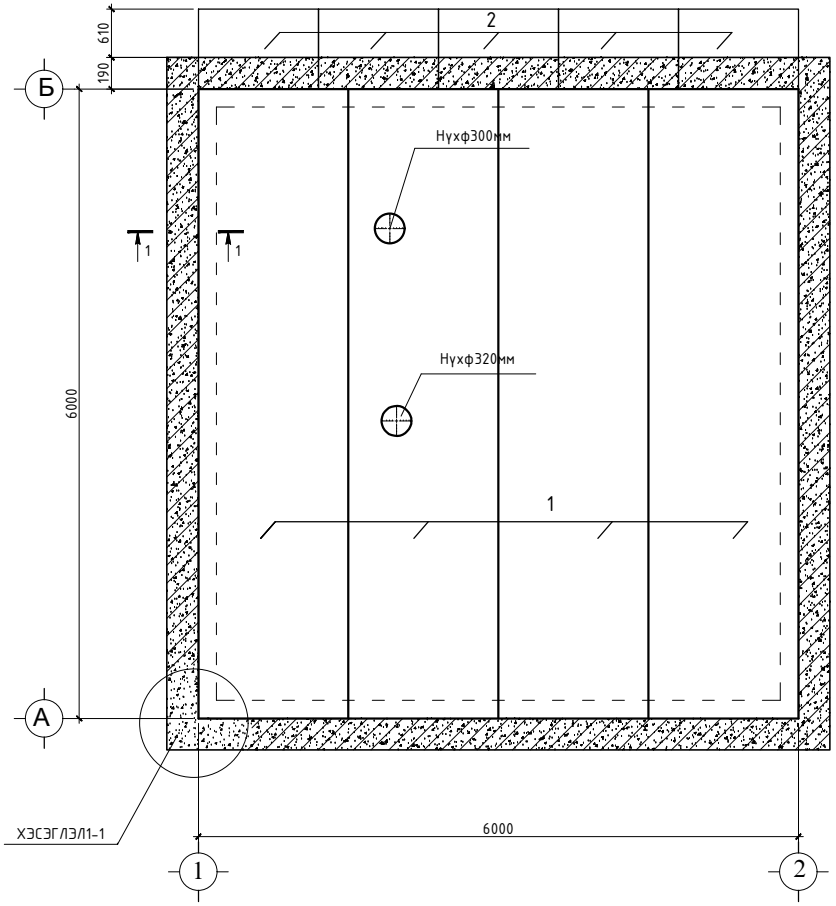

МАТЕРИАЛЫН ТҮҮВЭР

Байрлал	Позиц	Тэмдэглэгээ	Нэр	Тоо шир		Тайлбар
			Төмөр бетон бүс		126.7	
	1		Ф10А1 ГОСТ5781-82 у/м	120	74.04	
	2		Ф6А1 ГОСТ5781-82 L=950	120	25.31	
	3		ф10А1 ГОСТ5781-82 L=2290	8	7.24	
	4		Ф10А1 ГОСТ5781-82 L=2750	8	8.69	
	5	ГОСТ5781-82	Анкер Ф6А1 L=720	50	7.99	
	6	ГОСТ5781-82	Анкер А2 ФА1 L=365	24	3.46	
			Бетон В15	1.00м3		

УГСАРМАЛ ЭЛЕМЕНТИЙН ТҮҮВЭР

Позиц	Тэмдэглэгээ	Нэр	Тоо ширхэг	Жин кг	Тайлбар
1	ХХ60. 15-2г.1	Хучилтын хавтан 60.15	4	1720	
2	Д242-1	Мөгийн хавтан 12.8-1	5	160	

ОГТЛОЛ 1-1

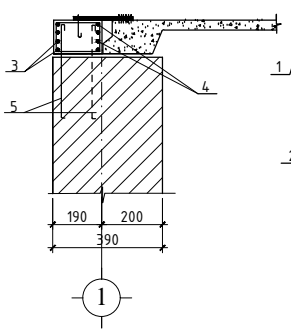

ХЭСЭГЛЭЛ-1

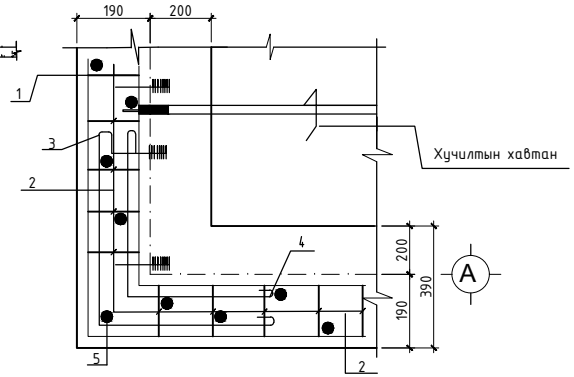

Барилгын зураг төслийн "ДЭЛИЙН ХОТГОР" ХХК	АРХАНГАЙ АЙМАГ. ЧУЛУУТ СУМ. ЭРҮҮЛ МЭНДИЙН ТӨВИЙН ХАЛААЛТЫН ТОГООНЫ БАРИЛГА					
	Төмөр бетон бүсний байгуулалт					
	Инженер	Жаргалмаа		ЕГ шифр: ДХ-22/2023	Масштаб: М1:100	Огноо: 2023 он
	Гүйцэтгэсэн	У. Солонго		ТГ шифр:	Зургийн дугаар ББ-5	Хуудас 7
	Шалгасан					

А3

ТӨМӨР ЯНДАНГИЙН ТАТУУРГЫН БАЙГУУЛАЛТ М1:100

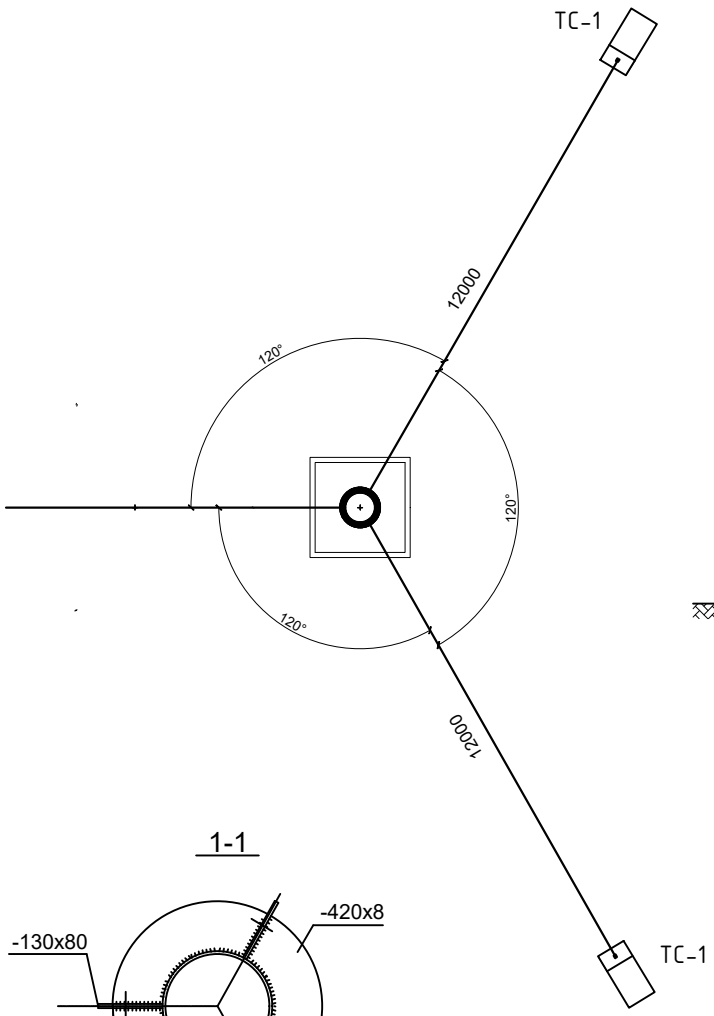

ТАТУУРГЫН СУУРЬ-ТС-1

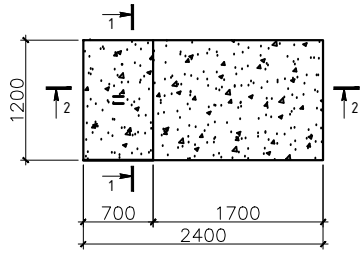

ОГТЛОЛ 1-1 М1:50

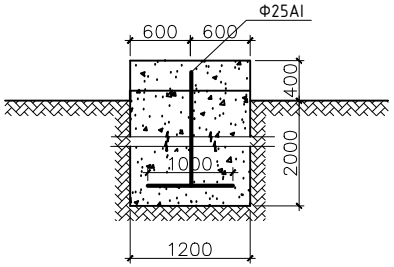

ОГТЛОЛ 2-2 М1:50

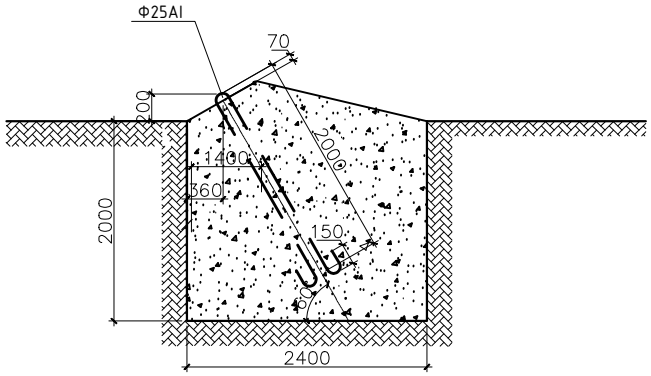

1-1

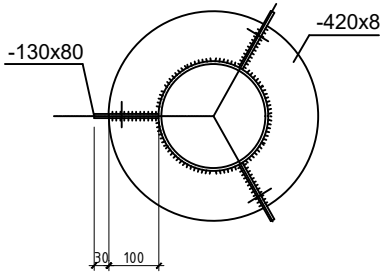

МАТЕРИАЛЫН ТҮҮВЭР

	Тэмдэглэгээ	Нэр	Тоо шир	Тайлбар
		ТС-1	3	40.5
1		Ф25 AI L=5000	1	13.50
2		Материал В10	1	Y=5.76м3*3
		ТБ-1	1	
3		-480x10 ГОСТ 103-76 L=480	1	18.10
4		-580x10 ГОСТ 103-76 L=580	2	52.80
5		-150x10 ГОСТ 103-76 L=150	4	7.10
6		С14 ГОСТ 8240-76 L=4300	1	59.0

Барилгын зураг төслийн "ДЭЛИЙН ХОТГОР" ХХК	АРХАНГАЙ АЙМАГ ЧУЛУУТ СУМЫН ЭРҮҮЛ МЭНДИЙН ТӨВИЙН ХАЛААЛТЫН ТОГООНЫ БАРИЛГА					
	Төмөр яндангийн татуургын байгуулалт					
	Инженер	В.Даваасүрэн		ЕГ шифр: ДХ-22/2023	Масштаб: М1:100	Огноо: 2023 он
	Гүйцэтгэсэн	В.Даваасүрэн		ТГ шифр:	Зургийн дугаар ДМ-6	Хуудас 6
	Шалгасан					

A3

Чангалагч төмөр татаас ТТ-1

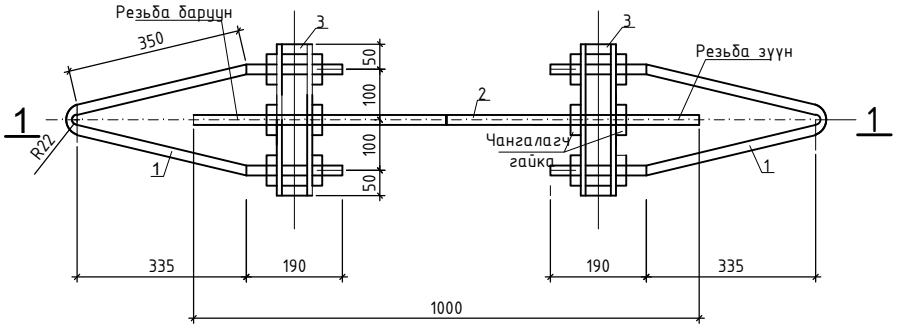

Огтлол 1-1

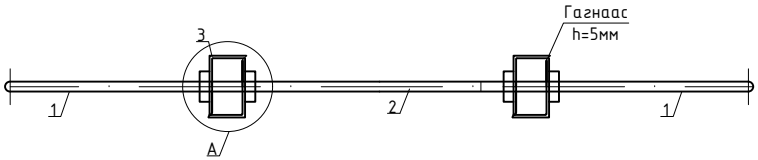

Төмөр татаас ТТ-2

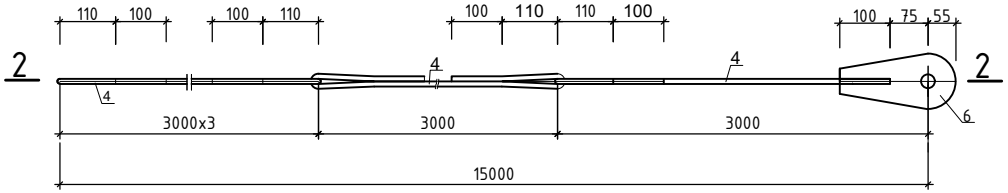

Огтлол 2-2

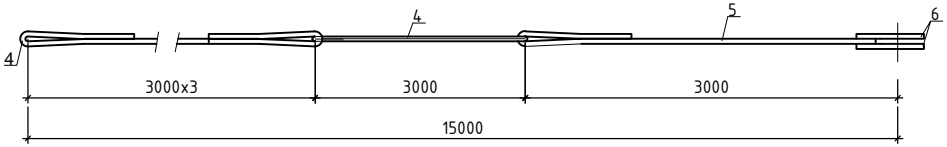

Позиц-4

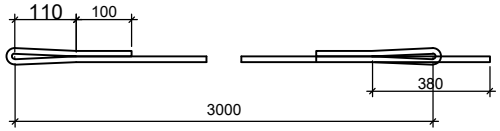

Позиц-5

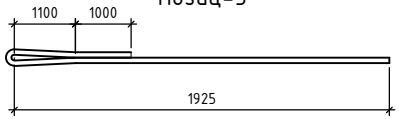

Хэс-А

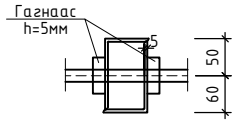

Позиц-6

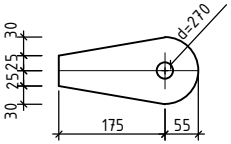

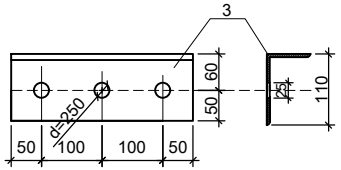

Материалын түүвэр

Поз	Тэмдэглэгээ	Нэр	Тоо шир	нэгж жин кг	нийт жин кг	Тайлбар
		Төмөр татлага ТТ-1	4		14.26	
1		Ф22 AI ГОСТ 5781-82 L=1180	2	3.52	7.04	
2		Ф22 AI ГОСТ 5781-82 L=1000	1	2.98	2.98	
3		∟110x70x8 ГОСТ 8510-86 L=300	4	1.06	4.24	
		Төмөр татаас ТТ-2	4		36.29	
4		Ф18 AI ГОСТ 5781-82 L=3500	4	6.99	27.36	
5		Ф18 AI ГОСТ 5781-82 L=3200	1	6.39	6.39	
6		— 8x110 ГОСТ 103-76 L=230	2	1.27	2.54	

	АРХАНГАЙ АЙМАГ ЧУЛУУТ СУМЫН ЭРҮҮЛ МЭНДИЙН ТӨВИЙН ХАЛААЛТЫН ТОГООНЫ БАРИЛГА					
	Төмөр татуурга,төмөр татуургын холбоосууд					
Барилгын зураг төслийн "ДЭЛИЙН ХОТГОР" ХХК	Инженер	В.Даваасүрэн		ЕГ шифр: ДХ-22/2023	Масштаб: М1:100	Огноо: 2023 он
	Гүйцэтгэсэн	В.Даваасүрэн		ТГ шифр:	Зургийн дугаар ДМ-7	Хуудас 7
	Шалгасан					

A3

БАРИЛГЫН ЗУРАГ ТӨСЛИЙН ДЭЛИЙН ХОТГОР ХХК

ЕГ ШИФР ДХ-22/2023

АРХАНГАЙ АЙМАГ. ЧУЛУУТ СУМ.
ЭРҮҮЛ МЭНДИЙН ТӨВИЙН ХАЛААЛТЫН ТОГООНЫ БАРИЛГА

ДУЛААНЫ МЕХАНИКИЙН ХЭСЭГ- ДМ

(ажлын зураг)

ЗАХИРАЛ ..... В. ДАВААСҮРЭН

ИНЖЕНЕР ..... В.ДАВААСҮРЭН

ЦЭЦЭРЛЭГ ХОТ 2023 ОН

ЗУРГИЙН БҮРДЭЛ ГДГ

Д/Д	Хуудасны марк	Зургийн нэр	Тайлбар
1	ДМ-1	Зургийн бүрдэл,тайлбар,дулааны ачаалалын тооцоо	
2	ДМ-2	Халаалтын тогоо. туслах тоноглолын байгуулалт	
3	ДМ-3	Халаалтын тогооны угсралтын тойм	
4	ДМ-4	Материалын түүвэр	

ДУЛААНЫ АЧААЛАЛЫН ТООЦОО

Д/Д	Барилгын нэр , хүчин чадал	Давх-рын тоо	Барилгын эзэлхүүн	Дулааны зарцуулалт Гкал/ц				Тайлбар
				халаал-танд	Агаар сэлгэл тэнд	Халуун усанд	Бүгд	
1	10 ортой эмнэлэг	2	1459.2	0.0351	-	-	0.0351	
2	Өргөтгөл	1	307.2	0.00739	-	-	0.00739	
3	Угаалга,гал тогоо		473.1	0.0109			0.0109	
4	Дотоод хэрэгцээ		133.9	0.00296			0.00296	
	Нийт		2373.4	0.0568			0.0568	

Тайлбар бичиг

Архангай аймгийн Хашаат сумын 120хүүхдийн цэцэрлэгийн шинээр баригдах халаалтын тогоо, тогооны барилгын ажлын зургийг хийхдээ ашиглагч байгууллага болох Хашаат сумын Цэцэрлэгийн захиргааны ..... тоот зургийн даалгавар ,захиалагч байгууллагын санал зэргийг үндэслэв.
Халаалтын тогоо ажиллах үеийн тооцооны хэмүүд:

- Халаалтын өгөх усны хэм 1-р хэлхээнд -80°С
- Халаалтын буцах усны хэм 2-р хэлхээнд -60°С
- Галлагааны үеийн дундаж хэм -6.1°С
- Галлагааны үргэлжлэх хугацаа -240 хоног
- Гадна агаарын хэм хүйтний улиралд -30.1°С
- Барилгын дотор өрөөний хэм-16°-22°

Халаалтын тогоог барилгын шаардлагат дулаанд тохируулан ШГ-160 маркийн усан халаалтын тогоо 2023 онд шинээр тавигдсаныг эргүүлж ашиглах,аваарын нөхцөлд болон хавар,намрын улиралд ажиллах 45кВт хүчин чадалтай цахилгаан халаалтын тогоо -1ш-ийг шинээр суурилуулахаар төлөвлөв.
Одоо байгаа усан халаалтын тогооны дулаан гаргах чадал -160кВт
Барилгын халаалтанд шаардагдах дулаан -56800*1,163=66.06кВт

Мөн даралт нэмэгдүүлэх автомат насос, мембрант тэлэлтийн сав, ТР32-150 маркийн сүлжээний насос-2 ширхэгийг зурагт заасны дагуу эргүүлж ашиглах, яндан хоолой,моногоо төхөөрөмжийг угсарч дуусаад 1,25Раж даралтаар шахаж шалгасны дараа яндан хоолойг тосон будгаар 2 дахин будах.
Халаалтын тогооны утааны янданг ББ-5.6 хуудсанд заасны дагуу татуургаар бэхэлгээ хийж, доод хэсэгт хөөлөх таг, дээд хэсэгт оч баригч, аянга хүлээн авагчийг хийж бүхэлд нь асбестон олсоор ороож дулаалан цайрдсан гөлмөн төмрөөр бүрнэ.
Халаалтын тогоог уурын да усан халаалтын зуухыг төхөөрөмжлөх, аюулгүй ашиглах дүрэм,бага хүчин чадлын зуухны техник ашиглалт, аюулгүй ажиллагааны дүрмийн дагуу угсралтын ажлыг хийх шаардлагатай.

	АРХАНГАЙ АЙМАГ ЧУЛУУТ СУМЫН ЭРҮҮЛ МЭНДИЙН ТӨВИЙН ХАЛААЛТЫН ТОГООНЫ БАРИЛГА					
	ЗУРГИЙН ЖАГСААЛТ, МАТЕРИАЛЫН ТҮҮВЭР					
Барилгын зураг төслийн "ДЭЛИЙН ХОТГОР" ХХК	Инженер	В.Даваасүрэн		ЕГ шифр: ДХ-22/2023	Масштаб: М1:100	Огноо: 2023 он
	Гүйцэтгэсэн	В.Даваасүрэн		ТГ шифр:	Зургийн дугаар ДМ-1	Хуудас 6
	Шалгасан					

А3

ХАЛААЛТЫН ЗУУХНЫ ЯНДАН ХООЛОЙН БАЙГУУЛАЛТ М1:50

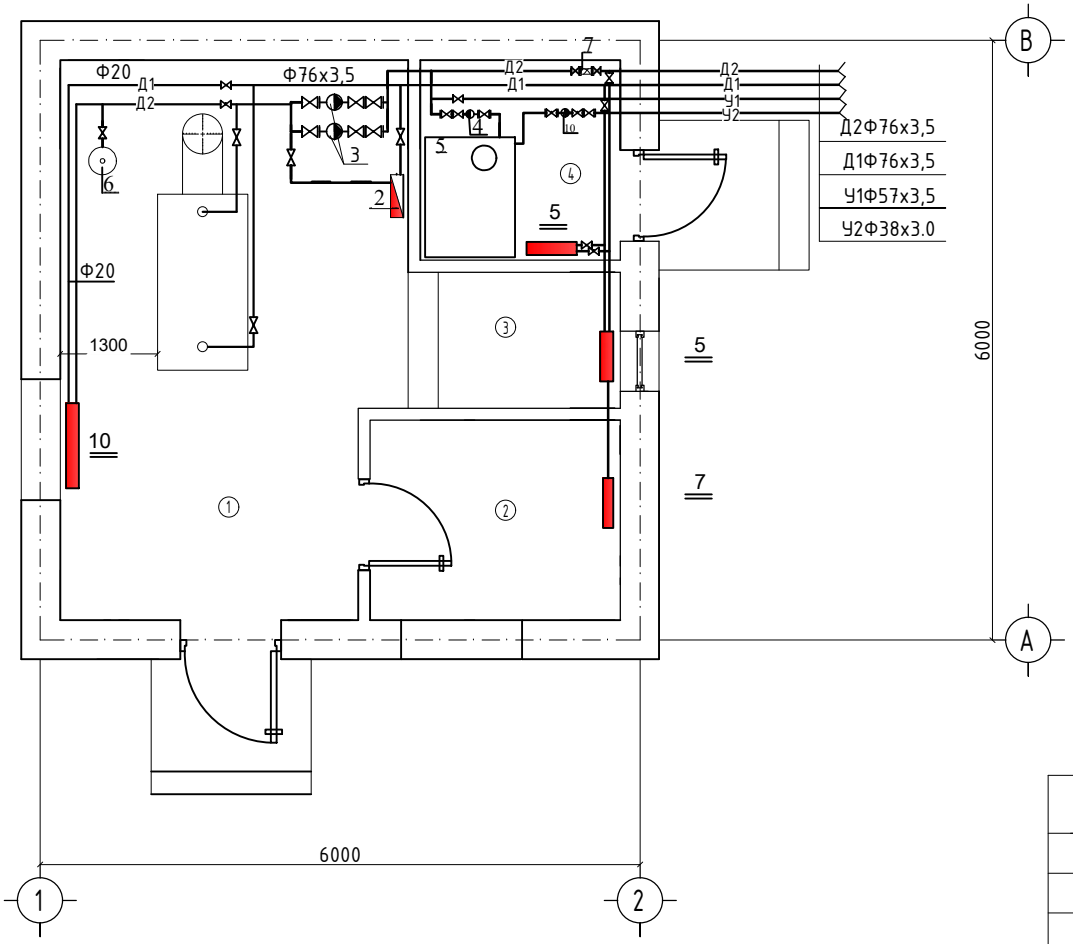

ТОНОГ ТӨХӨӨРӨМЖИЙН ЖАГСААЛТ

1. Усан халаалтын тогоо ШГ-160-1 шир
2. Цахилгаан халаалтын тогоо 45квт - 1ш
3. Сүлжээний насос ТР-40/185F -2 шир
4. Даралт нэмэгдүүлэх автомат насос 0,55квт-1 шир
5. Цэвэр ус нөөцлөх сав1,4х1,6х1,5/h/-1 ш
6. Мембрант тэлэлтийн сав 80 л
7. Тунгаагч ф80мм-1 ш
8. Дефлектор ф315мм -1 шир
9. Аваарын клапан ф25мм-1 шир

№	Өрөөний нэр	Талбай м2	Өрөөний дотор хэм
1	Тогооны өрөө	18.42	16°С
2	Амрах өрөө	5.0	20°С
3	Цахилгааны шитний өрөө	2.88	16°С
4	Ус нөөцлөх савны өрөө	4.0	5°С

Барилгын зураг төслийн "ДЭЛИЙН ХОТГОР" ХХК	АРХАНГАЙ АЙМАГ ЧУЛУУТ СУМЫН ЭРҮҮЛ МЭНДИЙН ТӨВИЙН ХАЛААЛТЫН ТОГООНЫ БАРИЛГА				
	Халаалтын зуухны яндан хоолойн байгуулалт				
	Инженер	В.Даваасүрэн	ЕГ шифр: ДХ-22/2023	Масштаб: М1:100	Огноо: 2023 он
	Гүйцэтгэсэн	В.Даваасүрэн	ТГ шифр:	Зургийн дугаар ДМ-2	Хуудас 6
	Шалгасан				

A3

халаалтын тогооны угсралтын тойм

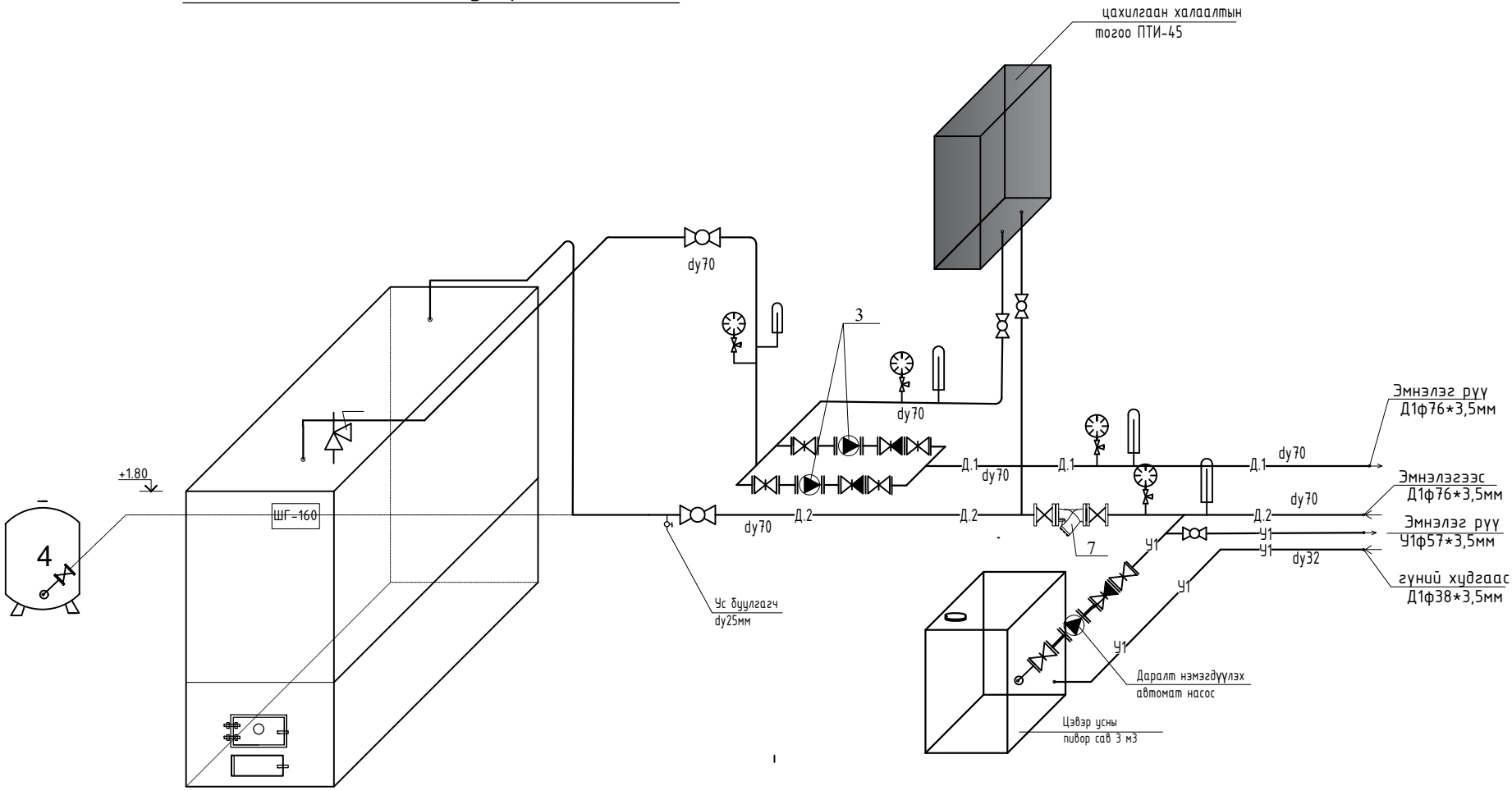

	АРХАНГАЙ АЙМАГ ЧУЛУУТ СУМЫН ЭРҮҮЛ МЭНДИЙН ТӨВИЙН ХАЛААЛТЫН ТОГООНЫ БАРИЛГА				
	ОГТЛОЛ 2-2				
Барилгын зураг төслийн "ДЭЛИЙН ХОТГОР" ХХК	Инженер	В.Даваасүрэн	ЕГ шифр: ДХ-22/2023	Масштаб: М1:100	Огноо: 2023 он
	Гүйцэтгэсэн	В.Даваасүрэн	ТГ шифр:	Зургийн дугаар ДМ-3	Хуудас 6
	Шалгасан				

A3

МАТЕРИАЛЫН ТҮҮВЭР

Д/д	Тэмдэглэгээ, марк	Материалын нэр	Тоо	Нэгж жин	Тайлбар
1	2	3	4	5	6
		ХАЛААЛТ			
1	ШГ-160	Нам даралтын усан халаалтын тогоо	1.0	800	эргүүлж ашиглах
2	81х61х28	Халаалтын цахилгаан тогоо ПТЕ-45кВт	1.0	53	шинээр угсрах
3	GRUNDFOS UPS40-185F	Сүлжээний насос G=3м3/ц,H-12м 0.95кВт 220В	2.0		эргүүлж ашиглах
3		Даралт нэмэгдүүлэх автомат насос 0.55кВт 220В	1.0		эргүүлж ашиглах
4		Мембрант тэлэлтийн сав 80л ф450мм,h=650мм	1.0		эргүүлж ашиглах
5		Манометр- 6кгс/см2 3-тохируулгатай крантны хамт	3.0		шир
5		Термометр- 100°С хүртэл /гильзтэй/	2.0		шир
6		Үл буцаах вентиль dy40мм	2.0		шир
7	LD: ГОСТ 12815-80 T>100	Муфттай ширмэн вентиль dy40мм P=1.6мПа	4.0		шир
8	LD: ГОСТ 12815-80 T>100	Муфттай ширмэн вентиль dy32мм P=1.6мПа	4.0		шир
9	LD: ГОСТ 12815-80 T>100	Муфттай ширмэн вентиль dy25мм P=1.6мПа	2.0		шир
10	LD: ГОСТ 12815-80 T>100	Фланецтай бөмбөлгөн хаалт. Жийргэвчийн хамт dy80; Py16	6.0		шир
11	ГОСТ 10704-81	Цахилгаан гагнаast шулуун заадаст ган хоолой Ф76х3.5: Т100°С	20.0		у/м
12	ГОСТ 10704-81	Цахилгаан гагнаast шулуун заадаст ган хоолой Ф45х3.5: Т100°С	5.0		у/м
13	ГОСТ 10704-81	Цахилгаан гагнаast шулуун заадаст ган хоолой Ф38х3.5: Т100°С	5.0		у/м
14	Серия В-493-1 вып.1	Хэвлэмэл ган отвод 90°; dy70 Py16	6.0		шир
15	Серия В-493-1 вып.1	Хэвлэмэл ган отвод 90°; dy40 Py16	5.0		шир
16	Серия В-493-1 вып.1	Хэвлэмэл ган отвод 90°; dy40 Py16	5.0		шир
17		Хоолойн хагас цилиндр хэлбэртэй дулаалга. Ф76х3.5	20.0		
18		Хоолойн хагас цилиндр хэлбэртэй дулаалга. Ф45х3.5	5.0		
19		Хоолойн хагас цилиндр хэлбэртэй дулаалга. Ф38х3.5	5.0		
20		Хог шүүгч dy80мм	1.0		
21		Ус буулгагч dy25мм	3.0		
22		Утааны төмөр яндан ф210мм	9.0		у/м
23		Асбестон олс			
24		Цайрдсан ган хуудсан бүрхүүл ф315мм	9.0		у/м

		Дотор халаалт			
1	М140 -А0	Халаах хэрэгсэл	шир	27	
2	ГОСТ 10704-86	Яндан хоолой ф20мм	у/м	15.0	
3	ГОСТ 10704-86	Яндан хоолой ф25мм	у/м	3.0	
4	15ч66р	Хаалт вентиль ф20мм	шир	6	
		Дотор усан хангамж			
1	ГОСТ3262-75	Цахилгаан гагнаast шулуун заадаст цайрдсан ган хоолой Ф59х4.5	у/м	5.0	
2	ГОСТ3262-75	Цахилгаан гагнаast шулуун заадаст цайрдсан ган хоолой Ф38х3.5	у/м	6.0	
3		Буцаахгүй клапан ф25мм	шир	1.0	
4		муффтай вентиль ф25мм	шир	2.0	
5		Цэвэр ус нөөцлөх сав 3м3	шир	1.0	

Барилгын зураг төслийн "ДЭЛИЙН ХОТГОР" ХХК	АРХАНГАЙ АЙМАГ ЧУЛУУТ СУМЫН ЭРҮҮЛ МЭНДИЙН ТӨВИЙН ХАЛААЛТЫН ТОГООНЫ БАРИЛГА				
	МАТЕРИАЛЫН ТҮҮВЭР				
Инженер	В.Даваасүрэн	ЕГ шифр: ДХ-22/2023	Масштаб: М1:100	Огноо: 2023 он	
Гүйцэтгэсэн	В.Даваасүрэн	ТГ шифр:	Зургийн дугаар ДМ-4	Хуудас 6	
Шалгасан					

А3

БАРИЛГЫН ЗУРАГ ТӨСЛИЙН ДЭЛИЙН ХОТГОР ХХК

ЕГ ШИФР ДХ-22/2023

АРХАНГАЙ АЙМАГ. ЧУЛУУТ СУМ.
ЭРҮҮЛ МЭНДИЙН ТӨВИЙН ХАЛААЛТЫН ТОГООНЫ БАРИЛГА

ХҮЧИТ ТӨХӨӨРӨМЖ, ДОТОР ГЭРЭЛТҮҮЛЭГ-ХТ, ДГ

(ажлын зураг)

ЗАХИРАЛ ..... В. ДАВААСҮРЭН

ИНЖЕНЕР ..... О.Арванжин

ЦЭЦЭРЛЭГ ХОТ 2023 ОН

ХТ, ДГ МАРКИЙН АЖЛЫН ЗУРГИЙН ЖАГСААЛТ

Дэс дугаар	Хуудасны нэр	Тайлбар
ХТ-1	Зургийн жагсаалт, Тайлбар, Материалын түүвэр	
ХТ-2	ХС-1 самбарын тооцооны тойм	
ХТ-3	Хүчит төхөөрөмжийн байгуулалт	
ХТ-4	Аянга хамгаалалт, газардуулгын байгуулалт	
ХТ-5	Гэрэлтүүлгийн байгуулалт	
ХТ-6	Таних тэмдэг	

ТАЙЛБАР

Архангай аймаг, Хашаат сумын цэцэрлэгийн барилгын халаалтын тогооны барилгын засварын цахилгааны хэсгийн ажлын зураг төслийг хийж гүйцэтгэхдээ БА болон ББ зургийн даалгаврыг үндэслэн технологийн байгуулалт дээр хүчин төгөлдөр мөрдөгдөж буй доорх стандартуудыг баримтлан гүйцэтгэв. Үүнд:

-БД43-102-07 Орон сууц олон нийтийн барилгын цахилгааны тоног төхөөрөмжийг төлөвлөх ба угсрах,
-БНбД 23-02-08 Байгалийн ба зохиомол гэрэлтүүлэг,
-БД43-103-08 Барилга байгууламжийн аянга хамгаалалтын зураг төсөл зохиох заавар,
-БД43-101-03 Цахилгаан байгууламжийн дүрэм

Цахилгаан хангамж

Цахилгаан хэрэглэгчид нь цахилгаан хангамжийн найдвартай ажиллагааны I зэрэгт орох учир тэжээлийг гүн газардуулсан нейтральтай кабель шугамаар тэжээнэ. Оролтонд оролт хуваарилалтын самбар тавьсан ба цахилгаан эрчим хүчний тооцоог самбарт тавьсан идэвхит чадлын тоолуурыдын нийлбэрээр тооцно.

Оролтын ба хуваарилах самбарууд

Гэрэлтүүлгийн самбарыг шалнаас 1,5м өндөрт байрлуулж хананд суулгаж өгнө. Оролтын болон гэрэлтүүлгийн самбарт хэрэглэгч дээр богино залгаа болох, хэт ачаалал ихсэхээс хамгаалж ВА88-33 3Р, ВА88-32 3Р, ВА47-100 4Р, АД12 2Р, АД14 4Р, ВА47-29 маягийн автоматууд болон цэнэг шавхагч ОПС1-В/4 тоноглосон болно.

Тэжээлийн ба группын шугам

Самбар болон тоног төхөөрөмжийн тэжээлийн ба гэрэлтүүлгийн магистраль шугаманд ПВ-660 маркийн утсыг шалны бэлтгэлээр пласттассан хоолойд сүвлэж далд тавина.

Штепсель залгуурын группын шугамд ПВ-660 маркийн утсыг хана болон шалаар пласттассан хоолойд сүвлэж далд тавина.

Дотор гэрэлтүүлэг.

Гэрэлтүүлгийн сүлжээний хүчдэл 380/220В

Засварын гэрэлтүүлгийн хүчдэл 36В

Гэрэлтүүлгийг БНбД 23-02-08-ын дагуу ерөнхий, ослын ба ажлын байрны зориулалтаар төлөвлөж, гэрэлтүүлэгчдийг өрөөний нөхцлөөс хамааруулан сонгож авсан болно. Унтраалгуудыг хаалганы дариултай талд шалнаас 1.5м-ийн, розеткуудыг 0,3-12м-ийн өндөрт тоноглоно.

Хүчит төхөөрөмж.

Хүчит төхөөрөмжийн цахилгаан хэрэглэгчдэд дулааны үзелийн удирдлага тэжээлийн самбар, гэрэлтүүлэг, цахилгаан халаалтын тогоо орно. Утас, хоолойн хөндлөн огтлол, урттыг самбарын тооцооны бүдүүвчээс үз!

Цахилгаан хэрэглэгчдийн оролтонд уян оруулга хийж өгнө.

МАТЕРИАЛЫН ТҮҮВЭР

Д,д	Нэр	т	Хэм нэгж	Тоо	Тайлбар
1	Оролтын ерөнхий самбар. IP>30 800*600*1800/h/ Оролтонд: 1. 3 фазын автомат таслуур ВА88-33 Iх=125А, -1ш 2. Идэвхит чадлын электрон тоолуур 400В, 100А-1ш 3. Цэнэг шавхагч ОПС1-В-4Р -1ш Шугаманд : 1. 3 фазын автомат таслуур ВА88-32 Iх= 100А. /Iс=40А/ -1ш, 2. Дифференциал автомат таслуур АД -14 Iх=10А/10mА-1ш 3. 2 туйлт автомат таслуур АД-12 Iх=16А-3ш 4. Соронзон залгуур контактор КМИ10960-3 5. Соронзон залгуур контактор КМИ49512-1 6. Самбарын гэрэлтүүлэгч-1ш 220В, 15А 7. Бэлтгэл-1 ш	ХС-1	ком	1	
2	32Вт чадалтай LED чийдэнтэй таазанд тоноглох гэрэлтүүлэгч	L1	ком	7	
3	12Вт чадалтай LED чийдэнтэй таазанд тоноглох гэрэлтүүлэгч	L2	ком	1	
4	12Вт чадалтай LED чийдэнтэй таазанд тоноглох гэрэлтүүлэгч /ус чийгний хамгаалалттай/	L3	ком	4	
5	30Вт чадалтай LED чийдэнтэй таазанд тоноглох гэрэлтүүлэгч/хөдөлгөөн мэдрэгчтэй/	L4	ком	2	
6	Нэг даралтат унтраалга 250В. 15А IP20	U1	ш	3	
7	Хоёр даралтат унтраалга 250В. 15А IP20	U2	ш	1	
8	Нэг байртай газардуулгын контакттай, хананд далд тоноглох хоёрлосон розетка 250В. 16А IP20	R1	ш	2	
9	Далд утас салбарлах хайрцаг		ш	8	
10	Унтраалга розетка далд тавих хайрцаг		ш	6	
11	2*2.5 кВ.мм хөндлөн огтлолтой зэс голтой ПВХ тусгаарлагчтай утас		м	65	
12	2*4 кВ.мм хөндлөн огтлолтой зэс голтой ПВХ тусгаарлагчтай утас		м	10	
13	2*6 кВ.мм хөндлөн огтлолтой зэс голтой ПВХ тусгаарлагчтай утас		м	30	
14	3*50+1*25 кВ.мм хөндлөн огтлолтой хөнгөнцагаан голтой ПВХ тусгаарлагчтай утас		м	20	
15	25*4мм туузан төмөр		м	20	
16	40*4мм туузан төмөр		м	50	
17	50*50*5мм булан төмөр L-4м		м	36	
18	Ф12мм-н цайрдсан бөөрөнхий төмөр		м	1	

Барилгын зураг төслийн "ДЭЛИЙН ХОТГОР" ХХК	АРХАНГАЙ АЙМАГ. ЧУЛУУТ СУМЫН ЭРҮҮЛ МЭНДИЙН ТӨВИЙН ХАЛААЛТЫН ТОГООНЫ БАРИЛГА				
	Зургийн жагсаалт, тайлбар бичиг, материалын түүвэр				
Инженер	О.Арванжин	ЕГ шифр: ДХ-22/2023	Масштаб: М1:100	Огноо: 2023 он	
Гүйцэтгэсэн	О.Арванжин	ТГ шифр:	Зургийн дугаар ХТ-1	Хуудас 6	
Шалгасан					

А3

Хуваарилах самбар ба гэрлийн самбарын тооцооны бүдүүвч

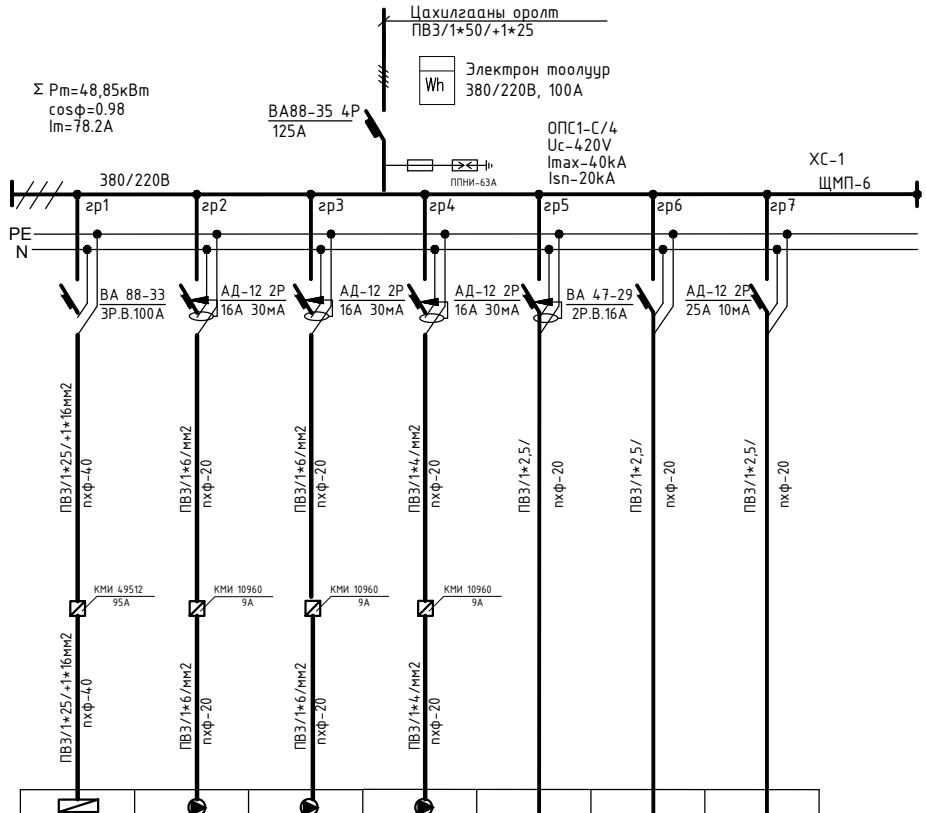

Тухайн тэжээх шугам							
Шин дамжуулагч, хуваарилах хайрцаг	Оролт дээрхи аппаратын маяг, I хэвийн гүйдэл (А)		-	-	-	-	-	-	-
	Тэмдэглэгээ /маяг/ U /В/, Рсуурь /кВт/, Iтооц /А/		-	-	-	-	-	-	-
Шугамын гаралтын аппарат	Маяг, Iхэв/А/, Салгагч да хайлах тавьц/А/		45	0,95	0,95	0.55	0.8	0.6	
Утасны марк, урт,(м) хөндлөн огтлол,(кВ*мм)	Шугамын тэмдэглэгээ, байгуулалт дахь ПВХ хоолойн тэмдэглэгээ стандартаар (урт.м)		85.4	0,77	0,77	1,6	4.1	3.5	
Явуулах аппарат	Тэмдэглэгээ/маяг/, Iхэв/А/, салгагч дулааны релений төвьц /А/								
Утасны марк, урт,(м) хөндлөн огтлол,(кВ*мм)	Шугамын тэмдэглэгээ, байгуулалт дахь ПВХ хоолойн тэмдэглэгээ стандартаар (урт.м)								
Цахилгаан хэрэглэгчий	Таних тэмдэг		Халаалтын цахилгаан тогоо	Сулжээний насос	Сулжээний насос	Даралт нэмэгдүүлэгч насос	Гэрэлтүүлэг	Розетка	Нөөц
	Байгуулалт дахь №								
	Маяг								
	Хэвийн чадал (кВт)								
	Гүйдэл /А/	Iхэв /А/							
		Iявуулах/А/							
	Тайлбар								
	Технологийн тоног техөөремжийн №								

Барилгын зураг төслийн "ДЭЛИЙН ХОТГОР" ХХК	АРХАНГАЙ АЙМАГ. ЧУЛУУТ СУМЫН ЭРҮҮЛ МЭНДИЙН ТӨВИЙН ХАЛААЛТЫН ТОГООНЫ БАРИЛГА				
	Ерөнхий оролтийн самбар, хуваарилах самбарын тооцооны тойм				
	Инженер	О.Арванжин	ЕГ шифр: ДХ-22/2023	Масштаб: М1:100	Огноо: 2023 он
	Гүйцэтгэсэн	О.Арванжин	ТГ шифр:	Зургийн дугаар ХТ-2	Хуудас 6
	Шалгасан				

A3

ХҮЧИТ ТӨХӨӨРӨМЖИЙН БАЙГУУЛАЛТ М1:100

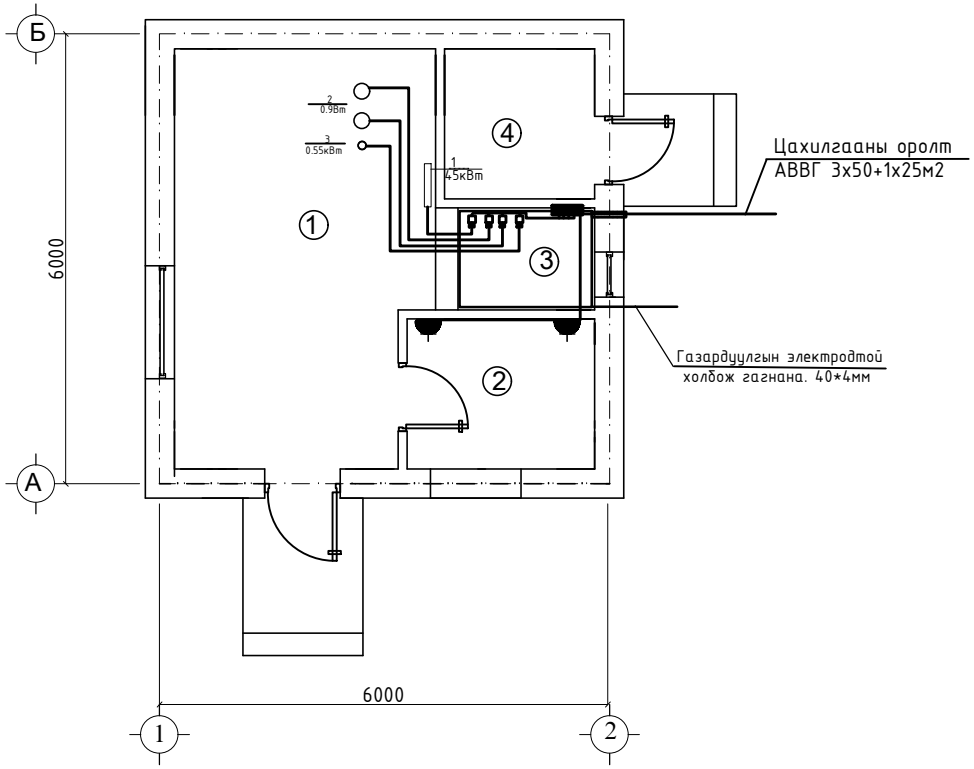

ӨРӨӨНИЙ ТОДОРХОЙЛОЛТ

№	Өрөөний нэр	Талбай м2	Шалны төрөл
1	Тогооны өрөө	18.42	Бетон
2	Амрах өрөө	5.0	Бетон+хулдаас
3	Цахилгааны шитний өрөө	2.88	Бетон
4	Ус нөөцлөх савны өрөө	4.0	Бетон

Барилгын зураг теслийн "ДЭЛИЙН ХОТГОР" ХХК	АРХАНГАЙ АЙМАГ. ЧУЛУУТ СУМЫН ЭРҮҮЛ МЭНДИЙН ТӨВИЙН ХАЛААЛТЫН ТОГООНЫ БАРИЛГА					
	ХҮЧИТ ТӨХӨӨРӨМЖИЙН БАЙГУУЛАЛТ					
	Инженер	О.Арванжин		ЕГ шифр: ДХ-22/2023	Масштаб: М1:100	Огноо: 2023 он
	Гүйцэтгэсэн	О.Арванжин		ТГ шифр:	Зургийн дугаар ХТ-3	Хуудас 6
	Шалгасан					

A3

ДОТОР ГЭРЭЛТҮҮЛГИЙН БАЙГУУЛАЛТ М1:100

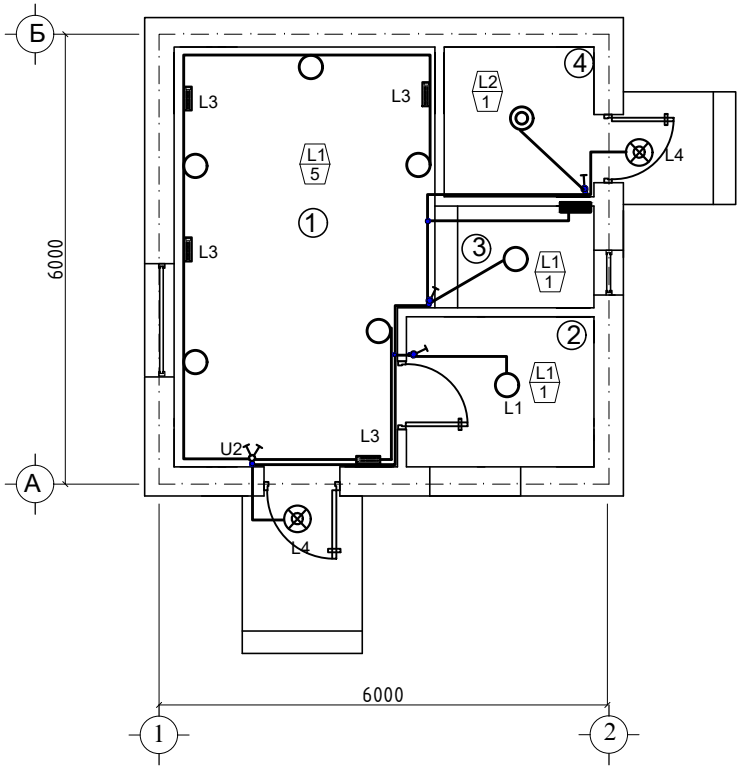

ӨРӨӨНИЙ ТОДОРХОЙЛОЛТ

№	Өрөөний нэр	Талбай м2	Шалны төрөл
1	Тогооны өрөө	18.42	Бетон
2	Амрах өрөө	5.0	Бетон+хулдаас
3	Цахилгааны шитний өрөө	2.88	Бетон
4	Ус нөөцлөх савны өрөө	4.0	Бетон

Барилгын зураг теслийн "ДЭЛИЙН ХОТГОР" ХХК	АРХАНГАЙ АЙМАГ. ЧУЛУУТ СУМЫН ЭРҮҮЛ МЭНДИЙН ТӨВИЙН ХАЛААЛТЫН ТОГООНЫ БАРИЛГА				
	ДОТОР ГЭРЭЛТҮҮЛГИЙН БАЙГУУЛАЛТ				
	Инженер	О.Арванжин	ЕГ шифр: ДХ-22/2023	Масштаб: М1:100	Огноо: 2023 он
	Гүйцэтгэсэн	О.Арванжин	ТГ шифр:	Зургийн дугаар ХТ-4	Хуудас 6
	Шалгасан				

A3

ТАНИХ ТЭМДЭГ

Д/д	Таних тэмдэг	Нэр	Угсралт	Чадал	Хүчдэл	Тайлбар
L1		Улайсах чийдэнтэй гэрэлтүүлэгч ус чийгнээс хамгаалагдсан /торон хамгаалалттай /НПП 1202/		33Вт	250В	
L2		Улайсах чийдэнтэй гэрэлтүүлэгч ус чийгнээс хамгаалагдсан /НПП 1102/		13.2Вт	250В	
L3		Ослын гэрэлтүүлэгч /цэнэг хуримтуулагчтай/		13.2Вт	250В	
L4		LED чийдэнтэй гэрэлтүүлэгч /хөдөлгөөн мэдрэгчтэй/	Таазнаас дүүжилэх	30Вт	250В	Хөдөлгөөн мэдрэгчтэй Цэнэг хуримтлууртай

Тэмдэглэгээ	Нэр
	Автомат таслуур
	Дифференциал таслуур
Wh	Wh: Идэвхит чадлын тоолуур
	Утас салбарлах хайрцаг 120x120x40мм
	Хүчний хуваарилах самбар
	Гэрэлтүүлгийн хуваарилах самбар
	Дамжуулагч утасны тоо
	Тэжээлийн шугам
"0"	Ослын гэрэлтүүлэгч

УНТРААЛГА РОЗЕТКА ТАНИХ ТЭМДЭГ

Д/д	Таних тэмдэг	Нэр	Угсралт	Чадал	Хүчдэл	Тайлбар
R1		Газардуулгын контакттай хоёрлосон розетка	Хананд 0.3-1.2m	16А	250В	
U1		Хамгаалагдсан нэг даралтат унтраалга IP44	Хананд 1.5m	16А	250В	
U2		Хамгаалагдсан 2 даралтат унтраалга IP44	Хананд 1.5m	16А	250В	

Барилгын зураг төслийн "ДЭЛИЙН ХОТГОР" ХХК	АРХАНГАЙ АЙМАГ. ЧУЛУУТ СУМЫН ЭРҮҮЛ МЭНДИЙН ТӨВИЙН ХАЛААЛТЫН ТОГООНЫ БАРИЛГА					
	ТАНИХ ТЭМДЭГ					
	Инженер	О.Арванжин		ЕГ шифр: ДХ-22/2023	Масштаб: М1:100	Огноо: 2023 он
	Гүйцэтгэсэн	О.Арванжин		ТГ шифр:	Зургийн дугаар ХТ-5	Хуудас 6
	Шалгасан					

A3

АЯНГА ХАМГААЛАЛТ ГАЗАРДУУЛГЫН БАЙГУУЛАЛТ М1:100

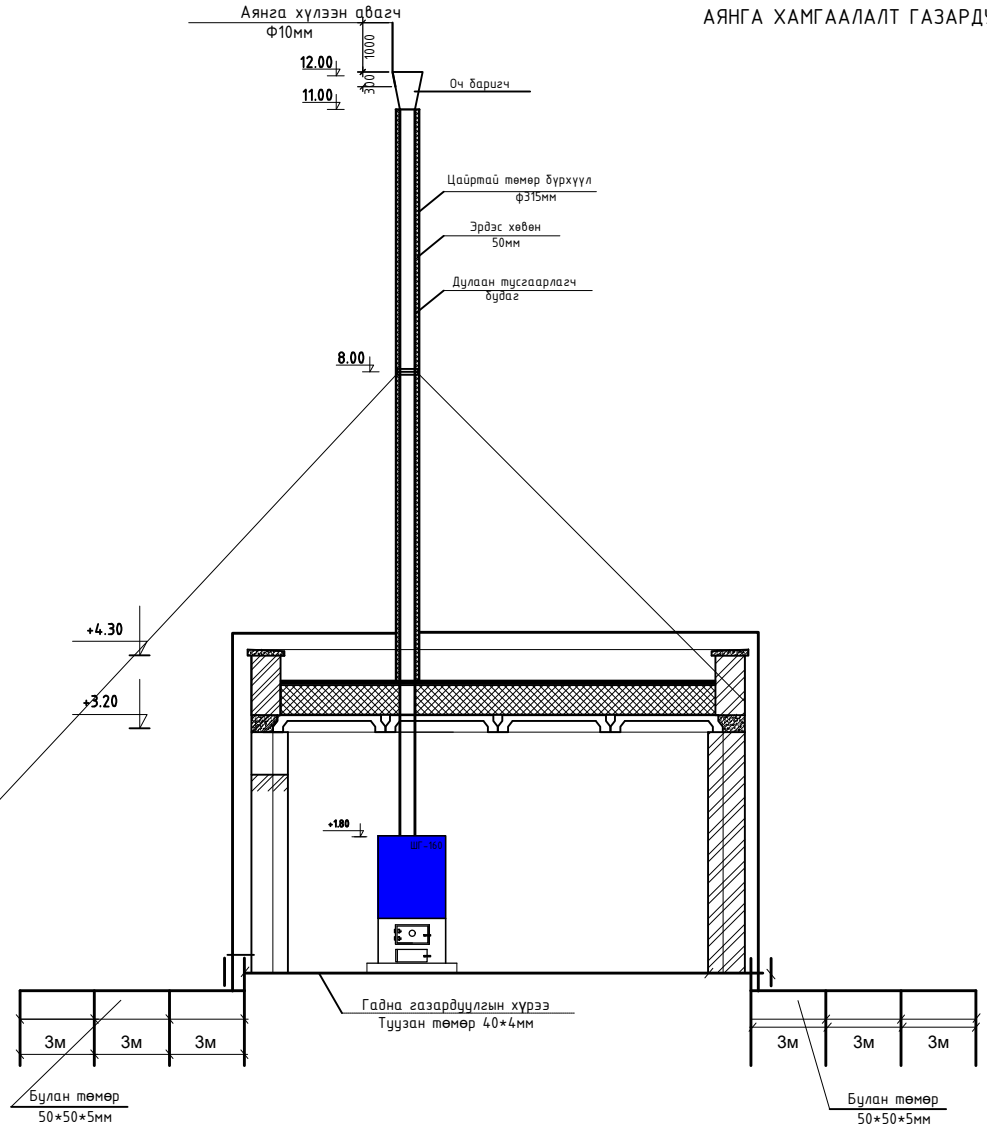

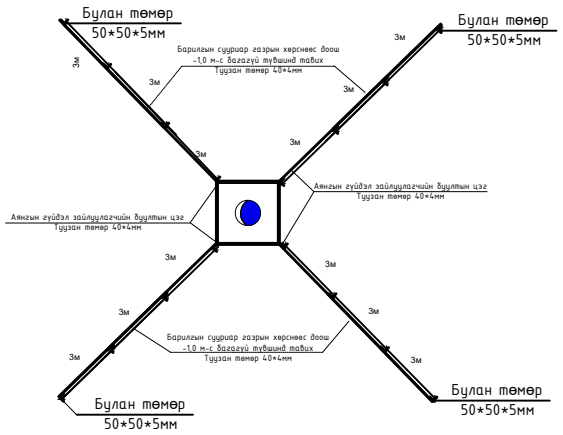

Газардуулга ба аянга хамгаалалт

Гадна газардуулгад 50x50x5 мм огтлолтой 4,0м урт булан төмрийг хоорондоо 3,0м-ийн зайтайгаар газрын хөрснөөс доош 0,7м-ээс дээшгүй гүнд дээд үзүүр нь байхаар зоох ба хооронд нь 40x4 мм туузан гангаар холбож гагнан газардуулгын хүрээг үүсгэх ба газардуулгын хүрээг хооронд 40*4мм туузан гангаар бүслүүр хийж холбож өгнө. Угсралтын бүх холбоосыг гагнаж гүйцэтгэнэ. Гадна газардуулгын эсэргүүцлийн хэмжээ 4 ом-оос хэтрэхгүй байх шаардлагатай. Газардуулгын эсэргүүцэл 4 ом-оос хэтэрсэн тохиолдолд нэмэлт электрод зоож өгөх шаардлагатай. Бүх угсралтын ажлыг БД43-103-08, БД43-101-03, БНбД 3.05.06-90-ын дагуу хийж гүйцэтгэвэл зохино.

Барилгын зураг төслийн "ДЭЛИЙН ХОТГОР" ХХК	АРХАНГАЙ АЙМАГ. ЧУЛУУТ СУМЫН ЭРҮҮЛ МЭНДИЙН ТӨВИЙН ХАЛААЛТЫН ТОГООНЫ БАРИЛГА					
	Аянга хамгаалалт, газардуулгын байгууламж					
	Инженер	О.Арванжин		ЕГ шифр: ДХ-22/2023	Масштаб: М1:100	Огноо: 2023 он
	Гүйцэтгэсэн	О.Арванжин		ТГ шифр:	Зургийн дугаар ХТ-6	Хуудас 6
	Шалгасан					

A3