БАРИЛГЫН ЗУРАГ ТӨСЛИЙН
"МОНАРЧ КОНСТРАКШН" ХХК

Тусгай зөвшөөрлийн дугаар ЗТ11-244/19
Улаанбаатар хот, Чингэлтэй дүүрэг 2-р хороо,
Ренталон оффис, 216 тоот. Утас: 99179469

ЕГ Шифр: МАС-07/2022

(СЭЛЭНГЭ АЙМАГ, МАНДАЛ СУМ, ТҮНХЭЛ ТОСГОН)

ТҮНХЭЛ ТОСГОНЫ НААДМЫН ТАЛБАЙ

(ажлын зураг)

ЗӨВШӨӨРӨЛЦСӨН

Албан тушаал	Нэр	Гарын үсэг
Сэлэнгэ аймгийн Мандал сум дахь ОБХ-ийн дарга, Дэд хурандаа	Ш.Одхүү	
Сэлэнгэ аймгийн мэргэжлийн хяналтын газрын дарга	Д.Баттүвшин	
Сэлэнгэ аймгийн Мандал сумын засаг дарга	Б.Ганболд	

БОЛОВСРУУЛСАН

Гүйцэтгэгч			
"МОНАРЧ" КОНСТРАКШН ХХК		Нэр	Гарын үсэг
	"Монарч констракшн" ХХК-ийн захирал	Н.Бадрал	
Захиалагч			
		Нэр	Гарын үсэг
	Сэлэнгэ аймгийн Мандал сумын ЗДТГ		

Улаанбаатар хот
2022 он

A3

БАРИЛГЫН ЗУРАГ ТӨСЛИЙН
"МОНАРЧ КОНСТРАКШН" ХХК

Тусгай зөвшөөрлийн дугаар ЗТ11-244/19
Улаанбаатар хот, Чингэлтэй дүүрэг 2-р хороо,
Ренталон оффис, 216 тоот. Утас: 99179469

ЕГ Шифр: МАС-07/2022

(СЭЛЭНГЭ АЙМАГ, МАНДАЛ СУМ, ТҮНХЭЛ ТОСГОН)

ТҮНХЭЛ ТОСГОНЫ НААДМЫН ТАЛБАЙ

(ажлын зураг)

Ерөнхий төлөвлөгөөний хэсэг-ЕТ

БОЛОВСРУУЛСАН:

Захирал ...../Н.Бадрал/
Архитектор ...../Т.Эрдэнэцэцэг/

Улаанбаатар хот
2022 он

A3

ЕРӨНХИЙ ТӨЛӨВЛӨГӨӨ М1:800

БАЙРШЛЫН СХЕМ:

Төлөвлөж буй байршил

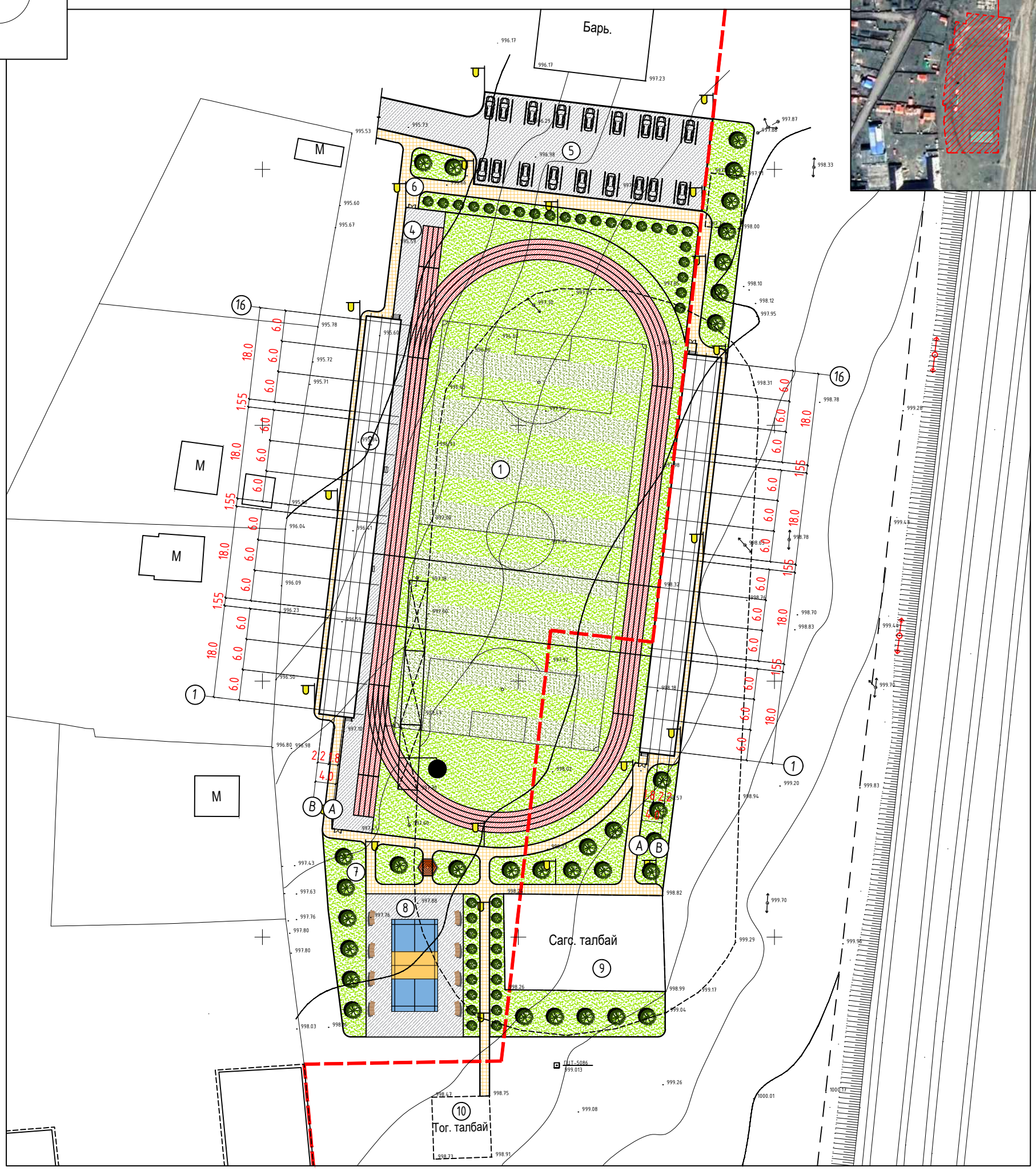

Д/Д	ТОДОРХОЙЛОЛТ:	Тайлбар
1	Хөлбөмбөгийн талбай	Төлөвлөж буй
2	Үзэгчдийн суудал	Төлөвлөж буй
3	Гүйлтийн зам	Төлөвлөж буй
4	Явган бетон зам	Төлөвлөж буй
5	Авто зам, зогсоол	Төлөвлөж буй
6	Явган зам	Төлөвлөж буй
7	Ногоон байгууламж	Төлөвлөж буй
8	Гар бөмбөгийн талбай	Төлөвлөж буй
9	Сагсны талбай	Одоо байгаа
10	Тоглоомын талбай	Одоо байгаа

ТАНИХ ТЭМДЭГ:

- Төлөвлөж буй барилга, байгууламж
- Төлөвлөж буй авто зам, зогсоол
- Төлөвлөж буй явган хүний зам
- Төлөвлөж буй ногоон байгууламж
- Архитектур төлөвлөлтийн даалгаврын схемийн хил хязгаар
- Одоо байгаа барилга
- Одоо байгаа нураах барилга байгууламж
- Одоо байгаа явган хүний зам
- Одоо байгаа орон нутгийн чанартай авто зам
- Бохир усны шугам
- Дулааны шугам
- Цэвэр усны шугам
- Цахилгааны шугам

Тайлбар

Сэлэнгэ аймгийн Мандал сумын Түнхэл тосгоны нутаг дэвсгэрт баригдах Түнхэл тосгоны наадмын талбайн ерөнхий төлөвлөгөөний зургийг захиалагчийн өгсөн даалгаврыг үндэслэн барилгын зураг төслийн Мон арч констракшн ХХК-д боловсруулав.

Ерөнхий төлөвлөгөөний шийдлийн хүрээнд явган болон авто зам, зогсоол, ногоон байгууламж, гэрэлтүүлэг шийдэгдсэн.

"МОНАРЧ" КОНСТРАКШН ХХК	ТҮНХЭЛ ТОСГОНЫ НААДМЫН ТАЛБАЙ					
	ЕРӨНХИЙ ТӨЛӨВЛӨГӨӨ					Ye шат: А3
	Архитектор		Т.Эрдэнэцэцэг	Е.Г.Шифр: МАС-07/2022	Масштаб: М1:800	Огноо: 2022
	Гүйцэтгэсэн		Т.Эрдэнэцэцэг	Т.Г.Шифр:	Зургийн дугаар: ЕТ-1	Бүх хуудас: 5
Утас: 99179469	Шалгасан		Н.Бадрал			

А3

ӨНДӨРЖИЛТ М1:800

Д/Д	ТОДОРХОЙЛОЛТ:	Тайлбар
1	Хөлбөмбөгийн талбай	Төлөвлөж буй
2	Үзэгчдийн суудал	Төлөвлөж буй
3	Гүйлтийн зам	Төлөвлөж буй
4	Явган бетон зам	Төлөвлөж буй
5	Авто зам, зогсоол	Төлөвлөж буй
6	Явган зам	Төлөвлөж буй
7	Ногоон байгууламж	Төлөвлөж буй
8	Гар бөмбөгийн талбай	Төлөвлөж буй
9	Сагсны талбай	Одоо байгаа
10	Тоглоомын талбай	Одоо байгаа

ТАНИХ ТЭМДЭГ:

- Төлөвлөж буй барилга, байгууламж
- Архитектур төлөвлөлтийн даалгаврын схемийн хил хязгаар
- Төлөвлөсөн өндөр / Одоо байгаа өндөр
- Налуу% Урсах чиг / Холын зай
- Нэмэгдэх шорооны талбай
- Хасагдах шорооны талбай
- Нойлын шорооны талбай /h=997.42/

Тайлбар

1. Эдэлбэр газарт 20м; 14м-н зайтай тор татаж өндөржилтийг төлөвлөв.
2. Барилга барих талбайн ерөнхий гадаргуу зүүн урд зүгээс баруун хойд зүгийн чиглэлдээ уналттай байгааг ашиглан Зам талбайд унах хур тундасны усыг баруун, баруун хойд талруу нь талбайгаас зайлуулахаар Өндөржилтийг шийдэв.

	ТҮНХЭЛ ТОСГОНЫ НААДМЫН ТАЛБАЙ					
"МОНАРЧ" КОНСТРАКШН ХХК	ӨНДӨРЖИЛТ					Уе шат: АЗ
	Архитектор		Т.Эрдэнэцэцэг	Е.Г.Шифр: МАС-07/2022	Масштаб: М1:800	Огноо: 2022
	Гүйцэтгэсэн		Т.Эрдэнэцэцэг	Т.Г.Шифр:	Зургийн дугаар: ЕТ-2	Бүх хуудас: 5
Утас: 99179469	Шалгасан		Н.Бадрал			

A3

ЗАМ ТАЛБАЙ, ЗАЙ ХЭМЖЭЭ М1:800

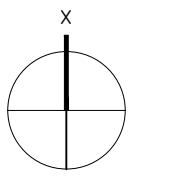

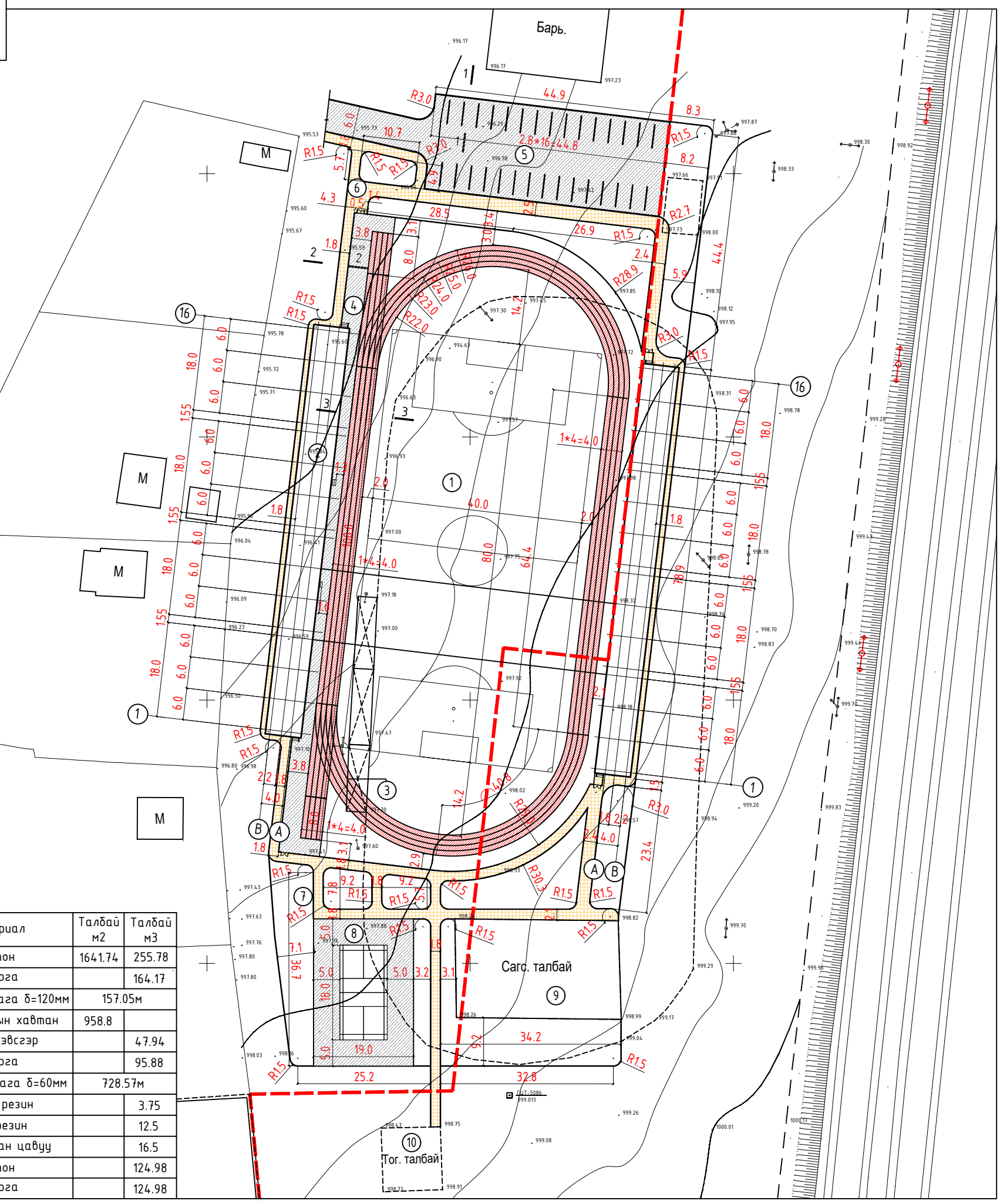

	Материал	Талбай м2	Талбай м3
Авто, бетон зам	Бетон	1641.74	255.78
	Дайрга		164.17
	Бетон хашлага δ=120мм	157.05м	
Явган зам	Явган замын хавтан	958.8	
	Элсэн дэвсгэр		47.94
	Дайрга		95.88
	Бетон хашлага δ=60мм	728.57м	
Гүйлтийн зам	Өнгөт резин		3.75
	Хар резин		12.5
	Полиуретан цавуу		16.5
	Бетон		124.98
	Дайрга		124.98

Авто замын хашлага
Огтлол 1-1 М:25

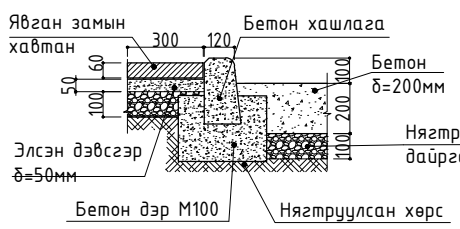

Явган замын хашлага
Огтлол 2-2 М:25

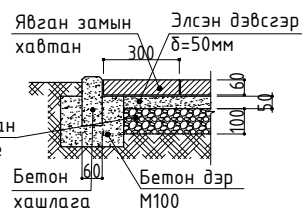

Явган зам, гүйлтийн зам,
хөлбөмбөгийн талбайн хэсэгчилсэн
Огтлол 3-3 М:25

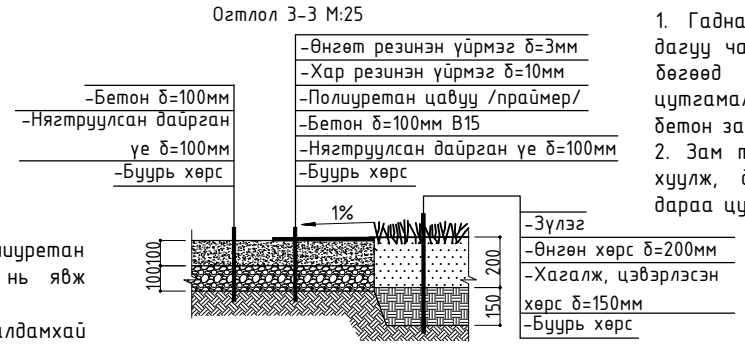

Гүйлтийн замыг хийхдээ Бетон гадаргуу дээр шингэлэгчээр шингэлсэн полиуретан цавуугаа /праймер/ түрхэнэ. Праймераа их талбайд түрхвэл дээгүүр нь явж ажиллахад хэцүү байдаг тул наах хэмжээгээрээ түрхэнэ.

Үйрмэгийг цавуутай саванд хольж (хувийг үйлдвэрлэгч зааж өгдөг) бэлэн наалдамхай үйрмэгийг суурин дээр тарааж, том хусуур эсвэл шпателиэр тэгшилнэ. Найрлага нь хусуур дээр наалдахаас сэргийлэхийн тулд ургамал, амьтны гаралтай биш аэрозолийн тос эсвэл бусад силикон тосоор шуршиж болно.

Үйрмэг резинэн хучилтын хамгийн бага зузаан нь 10мм байдаг ба хэт нимгэн хийвэл хучилт шаардлага хангахгүй талтай. Цавуу уян хатан чанараа 30-40 минутын турш хадгалдаг тул хэт их хэмжээгээр асгаж хийж болохгүй. Хэсэг, хэсгээр асгаж хийсний дараа индүү болон хүнд өнхрүүлгээр нягтруулах нь зүйтэй.

Хуванцар сандал болон гүйлтийн замын эдэлгээг уртасгахын тулд ашиглаагүй үедээ хүйтний улирал, цас, шороонооc хамгаалж бүтээх шаардлагатай.

Тайлбар

1. Гадна зам талбайн ажлыг зохих Норм дүрмийн дагуу чанартай бат бөх гүйцэтгэх шаардлагатай бөгөөд зураг төсөлд Авто замыг 200мм-н цутгамал бетон, хашаан доторх замыг 100мм-н бетон зам хийхээр тусгасан.
2. Зам талбайн хучилтыг хийхдээ ургамлын үеийг хуулж, дайрган үе дэвсэж сайтар нягтруулсны дараа цутгана.
3. Зам талбайн ажил дуусаны дараа Авто зогсоол болон замын тэмдэг тэмдэглээг норм дүрмийн дагуу хийх шаардлагатай.

"МОНАРЧ" КОНСТРАКШН ХХК	ТҮНХЭЛ ТОСГОНЫ НААДМЫН ТАЛБАЙ					
	ЗАМ ТАЛБАЙ, ЗАЙ ХЭМЖЭЭ					Уе шат: А3
	Архитектор		Т.Эрдэнэцэцэг	Е.Г.Шифр: МАС-07/2022	Масштаб: М1:800	Огноо: 2022
	Гүйцэтгэсэн		Т.Эрдэнэцэцэг	Т.Г.Шифр:	Зургийн дугаар: ЕТ-3	Бүх хуудас: 5
Утас: 99179469	Шалгасан		Н.Бадрал			

А3

УЛААН ШУГАМ ТАВИХ СХЕМ М1:800

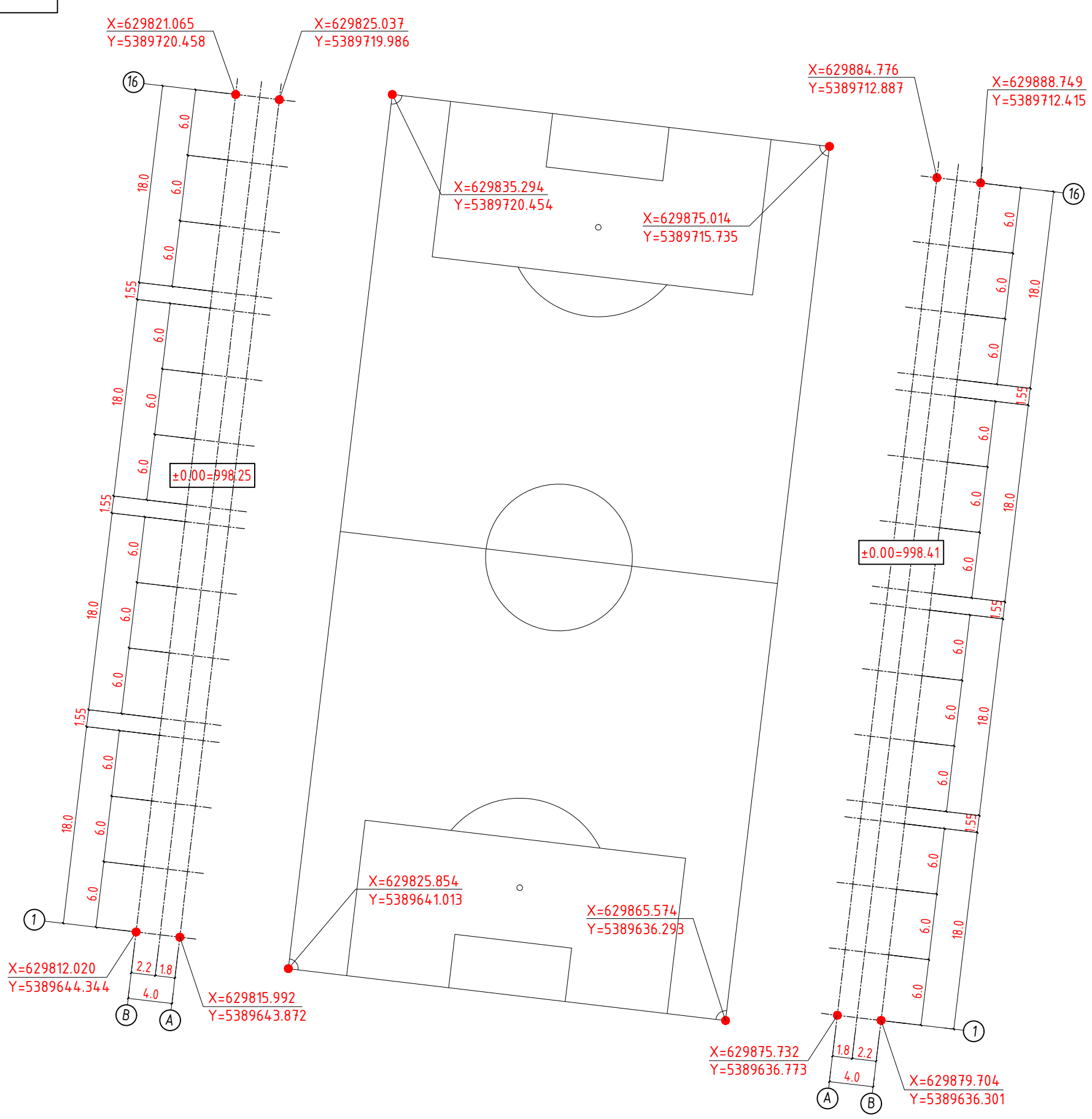

Д/Д	ТОДОРХОЙЛОЛТ:	Тайлбар
1	Хөлбөмбөгийн талбай	Төлөвлөж буй
2	Үзэгчдийн суудал	Төлөвлөж буй
3	Гүйлтийн зам	Төлөвлөж буй
4	Явган бетон зам	Төлөвлөж буй
5	Авто зам, зогсоол	Төлөвлөж буй
6	Явган зам	Төлөвлөж буй
7	Ногоон байгууламж	Төлөвлөж буй
8	Гар бөмбөгийн талбай	Төлөвлөж буй
9	Сагсны талбай	Одоо байгаа
10	Тоглоомын талбай	Одоо байгаа

Тайлбар

1. Улаан шугамыг төлөвлөж буй барилгын тэнхлэгээр тооцно.

"МОНАРЧ" КОНСТРАКШН ХХК	ТҮНХЭЛ ТОСГОНЫ НААДМЫН ТАЛБАЙ				
	УЛААН ШУГАМ ТАВИХ СХЕМ				Ye шат: А3
	Архитектор	Т.Эрдэнэцэцэг	Е.Г.Шифр: МАС-07/2022	Масштаб: М1:400	Огноо: 2022
	Гүйцэтгэсэн	Т.Эрдэнэцэцэг	Т.Г.Шифр:	Зургийн дугаар: ЕТ-4	Бүх хуудас: 5
Утас: 99179469	Шалгасан	Н.Бадрал			

А3

ТОХИЖИЛТ, НОГООН БАЙГУУЛАМЖ М1:800

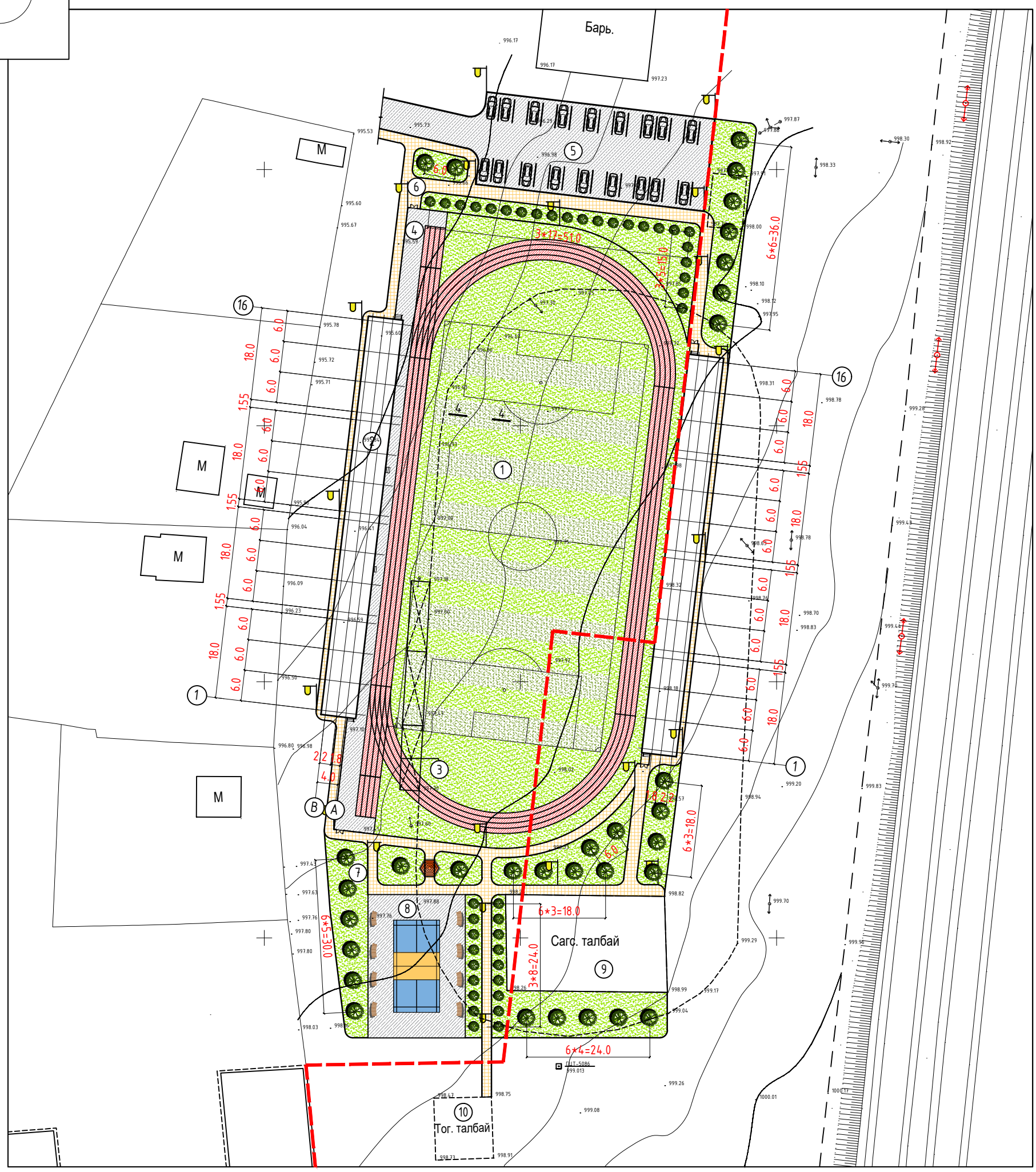

Тайлбар

Тодорхойлолт		Ширхэг	Талбай м2
	Мод	32ш	
	Бут сөөг	41ш	
	Сандал	8ш	
	Гэрэлтүүлэг h=9м	21ш	
	Зүлэгжүүлэх талбай		6879.32м2
	Зүлэгний үр	229.31кг	
	Шигшсэн элс	458.62м3	
	Хар шороо	917.24м3	

1. Тохижилт ногоон байгууламжийг хийж гүйцэтгэхдээ өнгөн хөрсийг 20-30 см хуулж, Гацуур, нарс, хус зэрэг модлог ургамалыг тарих бөгөөд чимэглэлийн зорилгоор гүйлс, буйлс, монос зэрэг цэцэглэдэг бутлаг сөөгнүүдийг тарьж графикийн дагуу тогтмол усалгаа хийх шаардлагатай.
2. Модыг 6м-ийн зайнд, бут сөөгийг 3м-ийн зайнд суулгана.
3. Хөлбөмбөгийн талбайг /4655.45м2/ зүлэгжүүлэхдээ MNS 6260:2011-Зүлэгжүүлэх талбай бэлтгэх, үр тарих, арчлах гэсэн стандартыг баримтална. Хөрсийг 15-аас 20 см гүн хагалж, хайрга чулууг цэвэрлэж, үлдсэн шороог буталж, зөөллөнө.
4. Шаардлага хангахгүй хар хүрэн хөрсийг 25 мм х 25 мм нүхтэй шигшүүрээр шигшиж, ургамлын үндэс бусад хольцоос цэвэрлэнэ.
5. Шигшсэн элс, хар шороог 1:2 харьцаагаар хольж өнгөн хөрс бэлтгэнэ.
6. Зүлэгжүүлэх талбайд бэлтгэсэн хөрсийг 20 см зузаан дэвсэж, гадаргууг булдаж нягтруулан нэгэн жигд тэгшилнэ.
7. Талбайг засаж бэлтгэсний дараа 10-аас 20 см гүнд нэвтэртэл усална.
8.Зүлэгжүүлэх талбайд олон наст ургамлын үрийг дангаар буюу хольж тарина. 30-40м2-д 1кг үр тарихаар тооцоолно.
9. Үрийг салхи багатай, тогтуун өдөр талбайд жигд цацаад, хөнгөн хөрсөнд 3 см, дунд зэрэг хөрсөнд 2 см, шавранцар хөрсөнд 1 см зузаан хучина.
10. Шүдний хооронд 7-оос 8 см зайтай тармуурыг 2 см хүртэл гүн ортол самнаж ховилд нь үрийг цуйвуулж хийгээд гадаргууг элсээр хучина. Үр тарьсны дараа хавтгай банз модоор булдаж, зөөлөн шүршиж услана.

Хөлбөмбөгийн талбайн хэсэгчилсэн Огтлол 4-4 М:25

"МОНАРЧ" КОНСТРАКШН ХХК	ТҮНХЭЛ ТОСГОНЫ НААДМЫН ТАЛБАЙ				
	ТОХИЖИЛТ, НОГООН БАЙГУУЛАМЖ				Ує шат: А3
	Архитектор	Т.Эрдэнэцэцэг	Е.Г.Шифр: МАС-07/2022	Масштаб: М1:800	Огноо: 2022
	Гүйцэтгэсэн	Т.Эрдэнэцэцэг	Т.Г.Шифр:	Зургийн дугаар: ЕТ-5	Бүх хуудас: 5
Утас: 99179469	Шалгасан	Н.Бадрал			

А3

БАРИЛГЫН ЗУРАГ ТӨСЛИЙН
"МОНАРЧ КОНСТРАКШН" ХХК

Тусгай зөвшөөрлийн дугаар ЗТ11-244/19
Улаанбаатар хот, Чингэлтэй дүүрэг 2-р хороо,
Ренталон оффис, 216 тоот. Утас: 99179469

ЕГ Шифр: МАС-07/2022

(СЭЛЭНГЭ АЙМАГ, МАНДАЛ СУМ, ТҮНХЭЛ ТОСГОН)

ТҮНХЭЛ ТОСГОНЫ НААДМЫН ТАЛБАЙ

(ажлын зураг)

Барилга архитектурын хэсэг-БА

БОЛОВСРУУЛСАН:

Захирал ...../Н.Бадрал/
Архитектор ...../Т.Эрдэнэцэцэг/

Улаанбаатар хот
2022 он

A3

Ажлын зургийн үндсэн иж бүрдлийн нэгдсэн жагсаалт

Хуудас	Нэр
	Ерөнхий нүүр хуудас
ЕТ 1-5	Ерөнхий төлөвлөгөө, өндөржилт
ЗЕИ	Зургийн ерөнхий инженерийн хуудас
БА 1-20	Барилга Архитектур
ТХ 1	Технологийн байгуулалт
ББ 1-	Барилга бүтээц
ХАС	Халаалт, агаар сэлгэлт
ЦБУ	Цэвэр бохир ус
ХТ	Хүчит төхөөрөмж, Дотор гэрэлтүүлэг
ХД	Холбоо дохиолол

Зургийн жагсаалт

Хуудас	Нэр	
	ЕРӨНХИЙ ТӨЛӨВЛӨГӨӨ	
1	Ерөнхий төлөвлөгөө	ЕТ-1
2	Зам талбай, зай хэмжээ	ЕТ-2
3	Өндөржилт	ЕТ-3
4	Улаан шугам тавих схем	ЕТ-4
5	Гадна тохижилт, ногоон байгууламж	ЕТ-5
	БАРИЛГА АРХИТЕКТУР	
6	Ерөнхий нүүр хуудас	
7	Тайлбар бичиг, зургийн жагсаалт	БА-1
8	Нэгдсэн байгуулалт	БА-2
9	Нэгдсэн дээврийн байгуулалт	БА-3
10	А блокын байгуулалт	БА-4
11	А блокын дээврийн байгуулалт	БА-5
12	Огтлол 1-1; 2-2; 3-3	БА-6
13	Нүүр тал /урд/	БА-7
14	Нүүр тал /хойд/	БА-8
15	Нүүр тал /баруун, зүүн/	БА-9
16	Б блокын байгуулалт	БА-10
17	Б блокын дээврийн байгуулалт	БА-11
18	Огтлол 1-1; 2-2; 3-3	БА-12
19	Нүүр тал /урд/	БА-13
20	Нүүр тал /хойд/	БА-14
21	Нүүр тал /баруун, зүүн/	БА-15
22	Гадна саравчны байгуулалт	БА-16
23	Хашааны байгуулалт	БА-17
24	Хашааны нүүр тал	БА-18
25	Хашааны хэсэгчилсэн байгуулалт	БА-19
26	Гадна хашааны байгуулалт	БА-20

ЕРӨНХИЙ ХЭСЭГ

Ерөнхий зүйл:
Сэлэнгэ аймгийн Мандал сумын Түнхэл тосгоны нутаг дэвсгэрт баригдах Түнхэл тосгоны наадмын талбайн ажлын зургийг захиалагчийн өгсөн даалгаврыг үндэслэн барилгын зураг төслийн Мон арч констракшн ХХК-д боловсруулав.
Ажлын зураг төсвийг боловсруулахдаа Батлагдсан эскиз зургийг үндэслэв.

Байршил:
Сэлэнгэ аймгийн Мандал сумын Түнхэл тосгонд байрлана.

Ерөнхий төлөвлөгөө:
Ерөнхий төлөвлөгөөг захиалагчийн өгсөн даалгавар болон батлагдсан Эскиз зургийг баримтлан барилгын хэмжээг харгалзан эдэлбэр газрын багтаамжид тааруулж шийдэв. Ерөнхий төлөвлөгөөний шийдлийн хүрээнд явган болон авто зам, зогсоол, ногоон байгууламж, гэрэлтүүлэг шийдэгдсэн.

Өндөржилт:
Эдэлбэр газарт 20м; 14м-н зайтай тор татаж өндөржилтийг төлөвлөв. Барилга барих талбайн ерөнхий гадаргуу зүүн урд зүгээс баруун хойд зүгийн чиглэлдээ уналттай байгааг ашиглан Зам талбайд унах хур тундасны усыг баруун, баруун хойд талруу нь талбайгаас зайлуулахаар өндөржилтийг шийдэв.

Барилга архитектур:
Уг барилгын архитектур, эзлэхүүн төлөвлөлт нь олгогдсон газрын багтаамж, Захиалагчаас өгөгдсөн хүсэл сонирхолд тулгуурлав. Байгууламжийн хэмжээ тэнхлэгээрээ 76.65м х 4м хэмжээтэй үзвэр үйлчилгээ үзэх зориулалттай, 2 блок байгууламж байхаар "Олон нийт иргэний барилга" БНбД 31-03-03-ыг баримтлан төлөвлөв. А блокт 5 эгнээ нийт 480 хүний суудалтай, гол хэсэгтээ ширээтэй, Б блокт 5 эгнээ нийт 480 хүний суудалтай байхаар төлөвлөв. Үзэгчдийн суудлыг нь зурагт үзүүлсэнээр 5см өргөнтэй урт модон банзаар угсарч суурилуулна.

Хаалга: Гадна хаалгыг төмөр хаалга байхаар зураг төсөлд тусгав. Хаалганы загвар хэмжээ түүврийг БА-20-р хуудсанаас үзнэ үү.

Дээвэр: Дээврийн хийц бүтээцийг огтлол 1-1, 2-2, 3-3-д үзүүлсний дагуу хийх бөгөөд дээврийн байгуулалт хэсэглэлүүдийг БА-3;5;11-р хуудаснаас үзнэ үү.

Бусад: Хуванцар сандал болон гүйлтийн замын эдэлгээг уртасгахын тулд ашиглаагүй үедээ хүйтний улирал, цас, шороонооc хамгаалж бүтээх шаардлагатай.

Хөрсний геологийн бүтэцийг барилга бүтээцийн ББ-ийн холбогдох зургаас үз. Барилгын зураг төслийг боловсруулахдаа барилга угсралтын ажлыг дулааны улиралд гүйцэтгэхээр тусгасан бөгөөд хэрэв хүйтний улиралд гүйцэтгэхээр болвол холбогдох норм дүрмийн заалтыг мөрдлөгө болгоно. Холбогдох тайлбарыг тухайн ажлын зургаас үз. Гүйцэтгэгч байгууллага нь ажлын зургийг чанд баримтлах бөгөөд хэрэв зураг төслийн дагуу гүйцэтгэгүйн улмаас барилгын бат бөх, төлөвлөлтөнд өөрчлөлт гарвас зураг төсөл зохиогч хариуцлага хүлээхгүй.

Энэхүү зураг төслийн баримт бичиг нь Монгол улсын зохиогчийн эрхийн хуулиар хамгаалагдах тул зохиогчийн зөвшөөрөлгүйгээр өөр барилгад дахин хэрэглэх, бусдад дамжуулахыг хатуу хориглоно. Барилга угсралтын явцад гүйцэтгэгч байгуулга нь зураг төсөл зохиогчтой зохиогчийг хяналтын гэрээ хийж гэрээний дагуу зураг төслийн болон барилга угсралтын талаар гарсан асуудлыг шийдвэрлэж байвал зохино.

БҮДҮҮВЧ

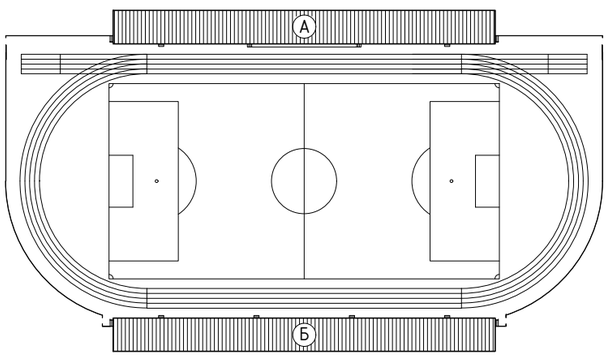

"МОНАРЧ" КОНСТРАКШН ХХК	ТҮНХЭЛ ТОСГОНЫ НААДМЫН ТАЛБАЙ				
	ТАЙЛБАР БИЧИГ, ЗУРГИЙН ЖАГСААЛТ				Ye шат: А3
	Архитектор	Т.Эрдэнэцэцэг	Е.Г.Шифр: МАС-07/2022	Масштаб: M1:NONE	Огноо: 2022
	Гүйцэтгэсэн	Т.Эрдэнэцэцэг	Т.Г.Шифр:	Зургийн дугаар: БА-1	Бүх хуудас: 20
Утас: 99179469	Шалгасан	Н.Бадрал			

А3

НЭГДСЭН БАЙГУУЛАЛТ /960 хүний суудалтай/ М1:400

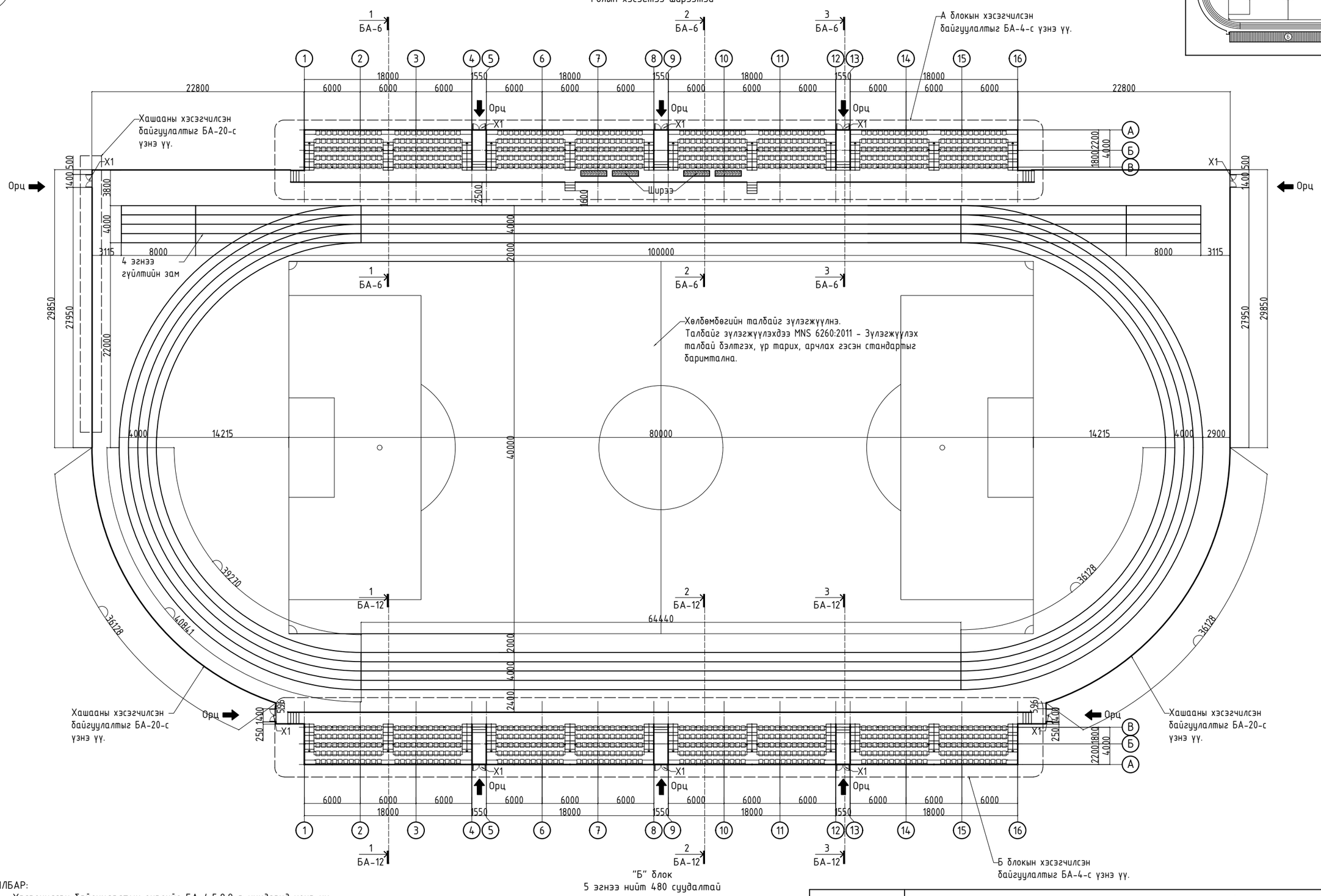

ТАЙЛБАР:

1. Хэсэгчилсэн байгуулалтын зургийг БА-4,5,8,9-р хуудсанд үзнэ үү.
2. Огтлолыг БА-6,7,10-р хуудсанд үзнэ үү.
3. Үзэгчдийн суудалыг нь зураг үзүүлсэнээр 5см өргөнтэй урт модон банзаар угсарч суурилуулна. БА болон ББ маркийн зургуудыг хамтатган үзнэ үү.

"МОНАРЧ" КОНСТРАКШН ХХК	ТҮНХЭЛ ТОСГОНЫ НААДМЫН ТАЛБАЙ				
	НЭГДСЭН БАЙГУУЛАЛТ				Үе шат: АЗ
	Архитектор	Т.Эрдэнэцэцэг	Е.Г.Шифр: МАС-07/2022	Масштаб: М1:400	Огноо: 2022
	Гүйцэтгэсэн	Т.Эрдэнэцэцэг	Т.Г.Шифр:	Зургийн дугаар: БА-2	Бүх хуудас: 20
Утас: 99179469	Шалгасан	Н.Бадрал			

АЗ

НЭГДСЭН ДЭЭВРИЙН БАЙГУУЛАЛТ /960 хүний суудалтай/ М1:400

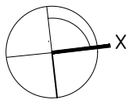

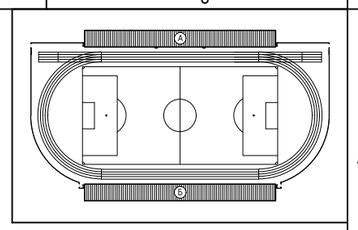

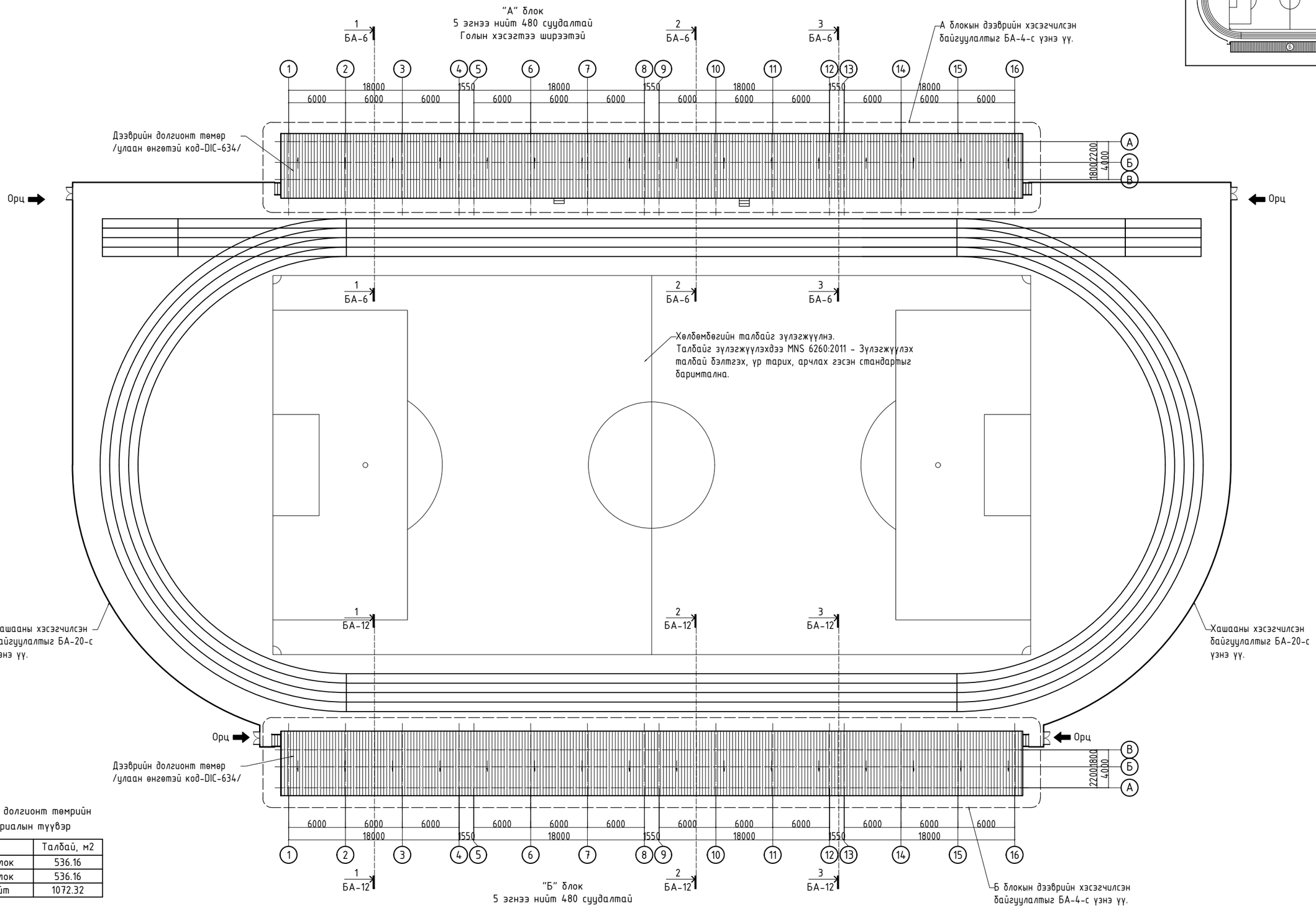

Дээврийн долгионт төмрийн материалын түүвэр

Д/д		Талбай, м2
1	А блок	536.16
2	Б блок	536.16
	Нийт	1072.32

ТАЙЛБАР:

1. Хэсэгчилсэн байгуулалтын зургийг БА-4,5,8,9-р хуудсанд үзнэ үү.
2. Огтлолыг БА-6,7,10-р хуудсанд үзнэ үү.
3. Үзэгчдийн суудалыг нь зурагт үзүүлсэнээр 5см өргөнтэй урт модон банзаар угсарч суурилуулна. БА болон ББ маркийн зургуудыг хамтатган үзнэ үү.
4. Дээврийг 80х50мм квадрат төмөр зангидаж дээврийн долгионт төмрөөр өнгөлнө.

"МОНАРЧ" КОНСТРАКШН ХХК	ТҮНХЭЛ ТОСГОНЫ НААДМЫН ТАЛБАЙ				
	НЭГДСЭН ДЭЭВРИЙН БАЙГУУЛАЛТ				Ye шат: А3
	Архитектор	Т.Эрдэнэцэцэг	Е.Г.Шифр: МАС-07/2022	Масштаб: М1:400	Огноо: 2022
	Гүйцэтгэсэн	Т.Эрдэнэцэцэг	Т.Г.Шифр:	Зургийн дугаар: БА-3	Бүх хуудас: 20
Утас: 99179469	Шалгасан	Н.Бадрал			

А3

"А" БЛОКЫН БАЙГУУЛАЛТ /480 хүний суудалтай/ М1:100

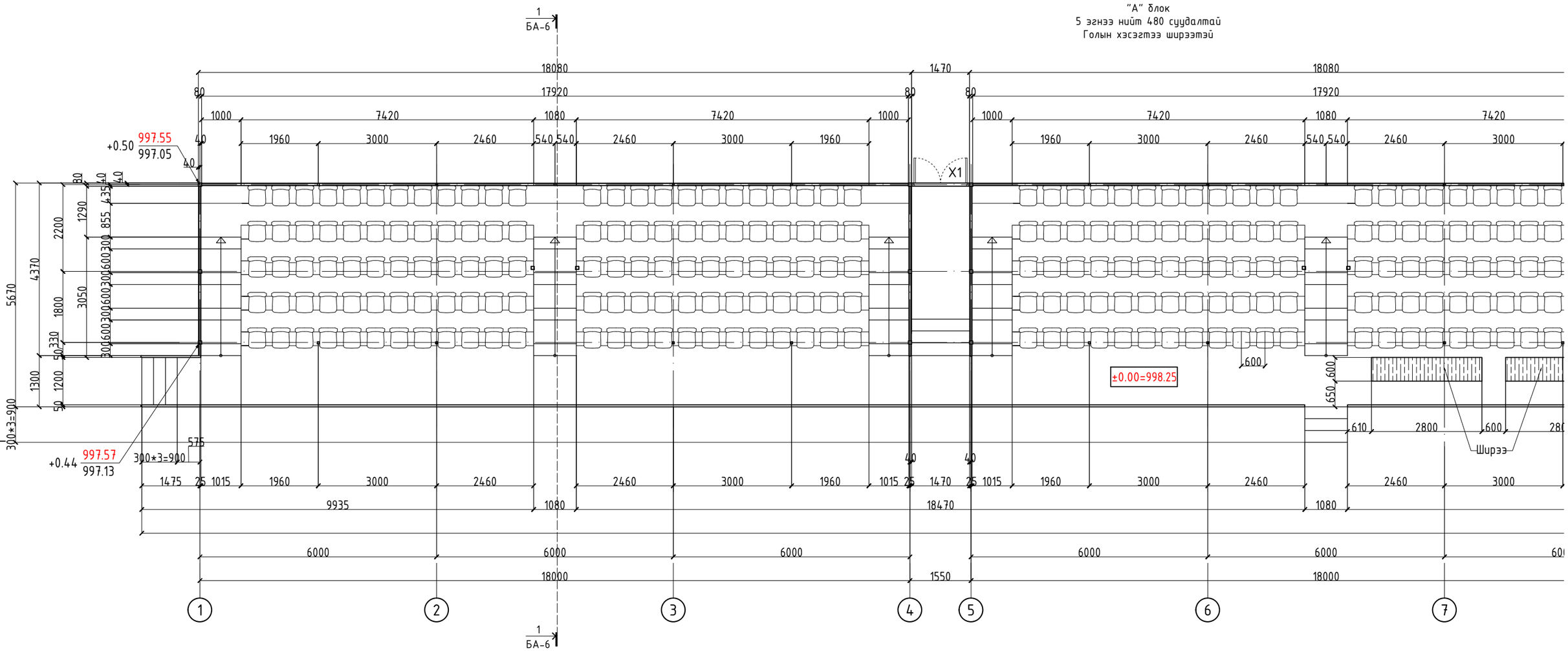

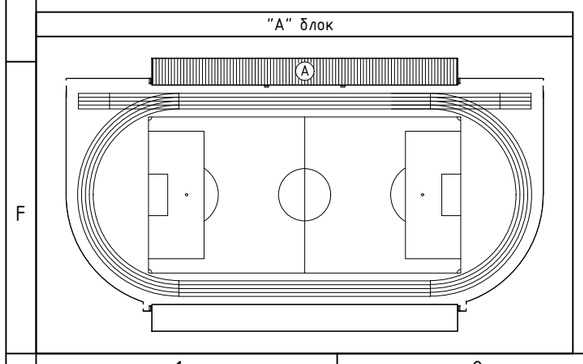

ТАЙЛБАР:

1. А блокд 5 эгнээ нийт 480 суудалтай, голдоо ширээтэй байна.
2. Нүүр талыг БА-7-9-р хуудсанд үзнэ үү.
3. Огтлолыг БА-6-р хуудсанд үзнэ үү.
4. Үзэгчдийн суудлыг нь зураг үзүүлсэнээр 5см өргөнтэй урт модон банзаар угсарч суурилуулна.
5. БА болон ББ маркийн зургуудыг хамтатган үзнэ үү.

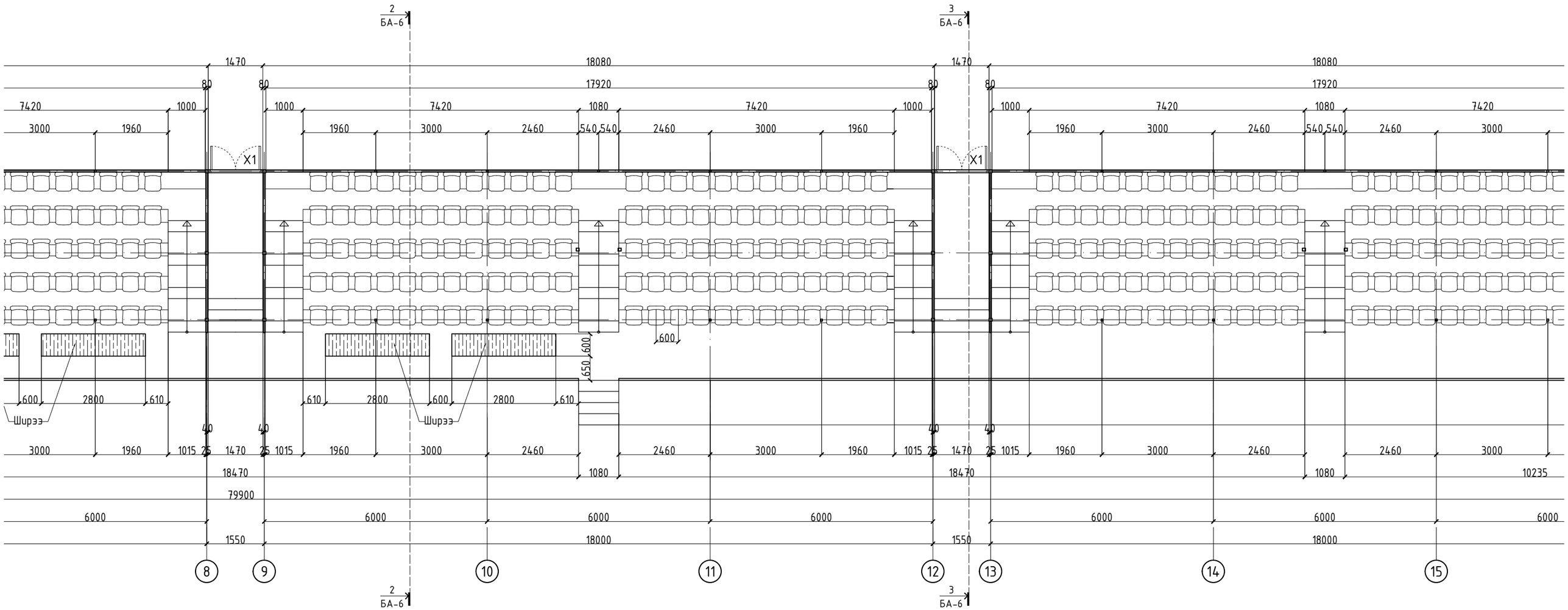

ЗӨВШӨӨРӨЛЦСӨН		
	Гарын үсэг	Нэр
ББ		О.Энхсайхан
ХТ		М.Оргил

"МОНАРЧ"
КОНСТРАКШН ХХК

Утас: 99179469

Архитектор	
Гүйцэтгэсэн	
Шалгасан	

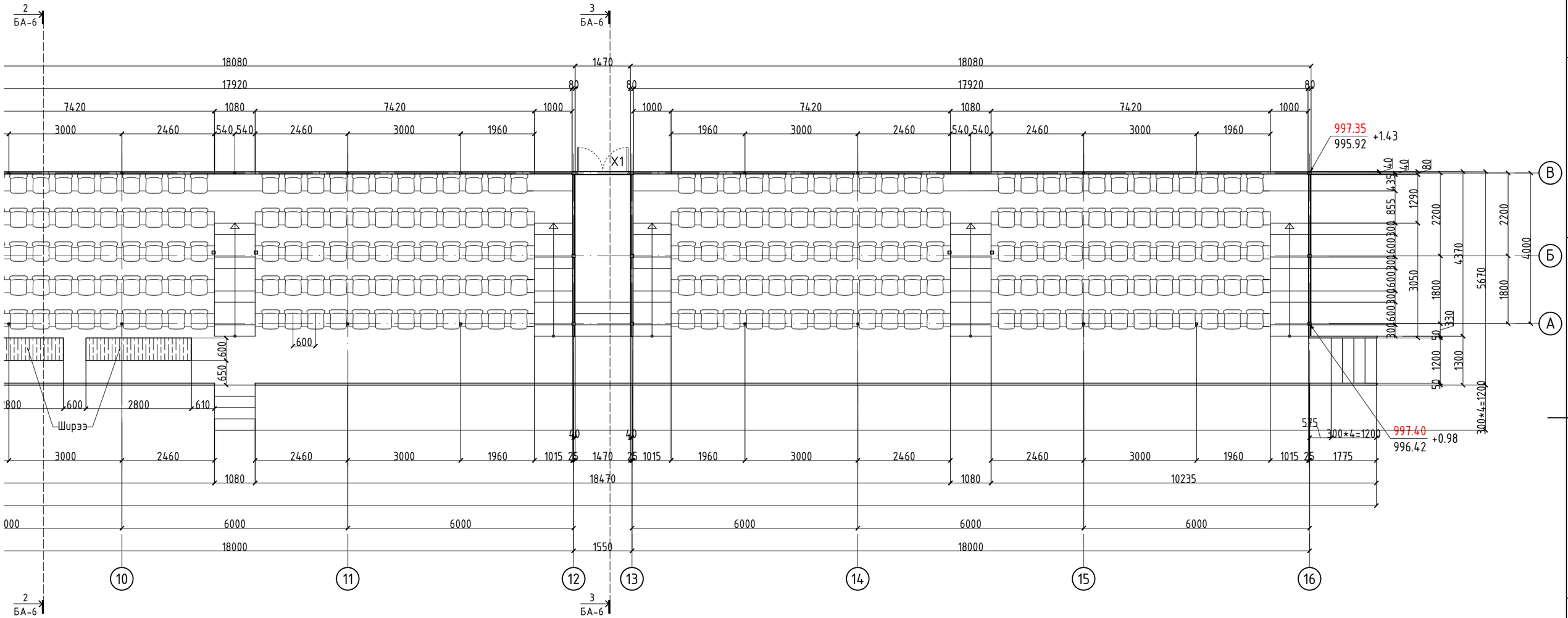

ЗӨВШӨӨРӨЛЦСӨН		
	Гарын үсэг	Нэр
ББ		О.Энхсайхан
ХТ		М.Оргил

"МОНАРЧ" КОНСТРАКШН ХХК

Утас: 99179469

ТҮНХЭЛ ТОСГОНЫ НААДМЫН ТАЛБАЙ

"А" БЛОКЫН БАЙГУУЛАЛТ

Үе шат: АЗ

Архитектор		Т.Эрдэнэцэцэг	Е.Г.Шифр: МАС-07/2022	Масштаб: М1:100	Огноо: 2022
Гүйцэтгэсэн		Т.Эрдэнэцэцэг	Т.Г.Шифр:	Зургийн дугаар: БА-4	Бүх хуудас: 20
Шалгасан		Н.Бадрал			

АЗ

"А" БЛОКЫН ДЭЭВРИЙН БАЙГУУЛАЛТ М1:100

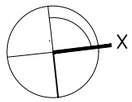

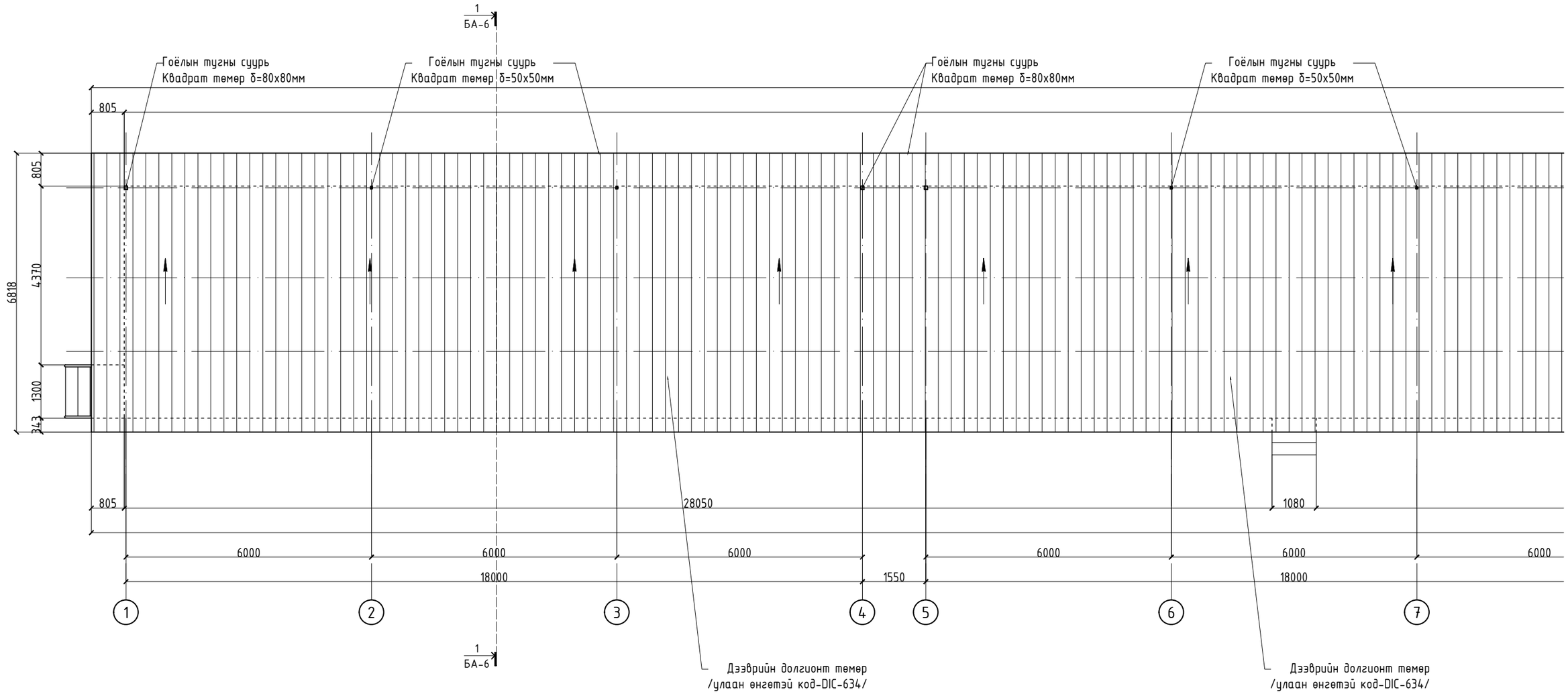

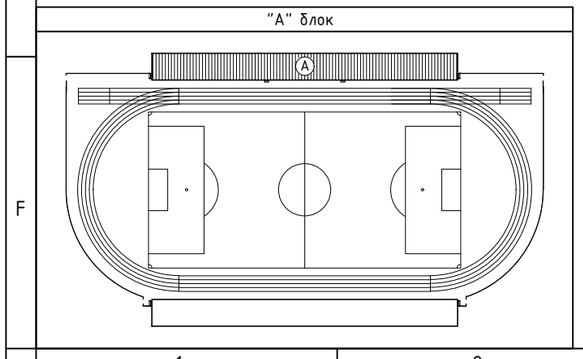

ТАЙЛБАР:

1. Дээврийг δ=80х50мм хэмжээтэй квадрат төмөр зангидаж, дээврийн долгионт төмрөөр өнгөлнө.
2. Огтлолыг БА-6-р хуудсанд үзнэ үү.
3. БА болон ББ маркийн зургуудыг хамтатган үзнэ үү.

Дээврийн долгионт төмрийн материалын түүвэр

Д/д		Талбай, м2
1	А блок	536.16

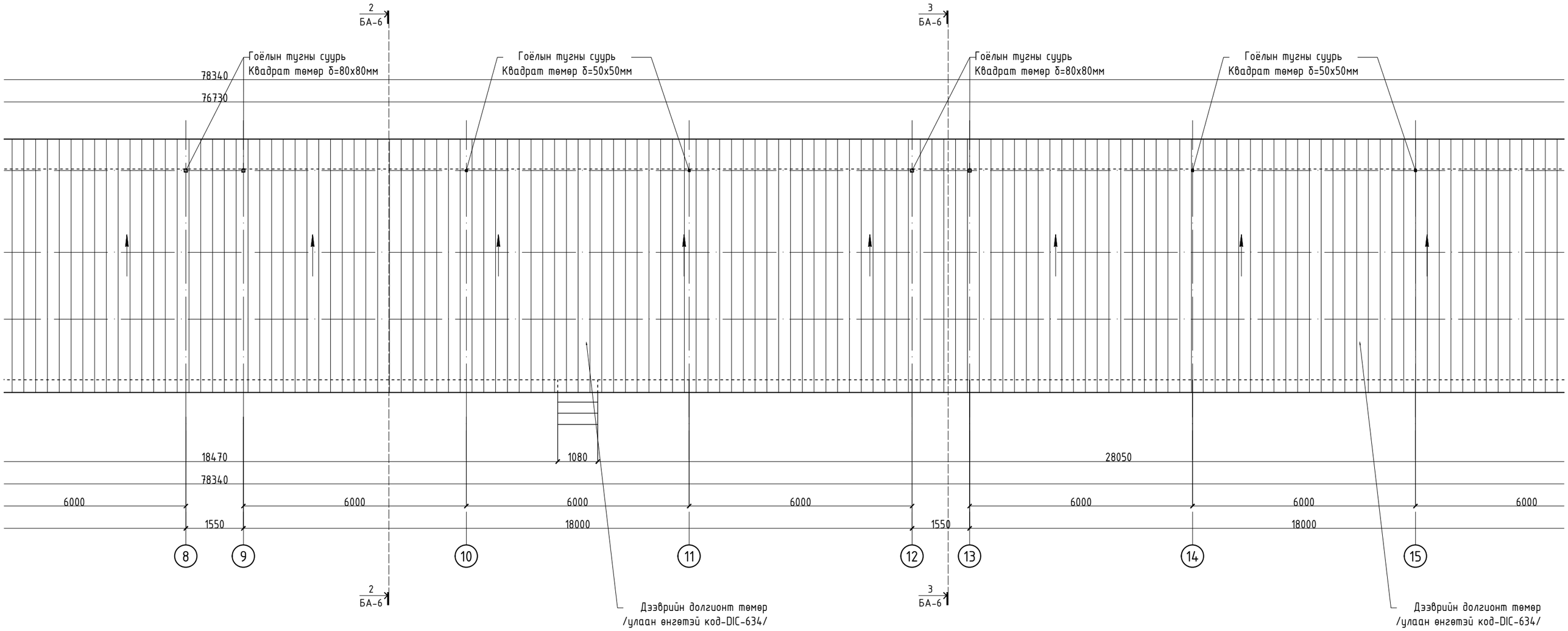

ЗӨВШӨӨРӨЛЦСӨН		
	Гарын үсэг	Нэр
ББ		О.Энхсайхан
ХТ		М.Оргил

"МОНАРЧ"
КОНСТРАКШН ХХК

Утас: 99179469

Архитектор	
Гүйцэтгэсэн	
Шалгасан	

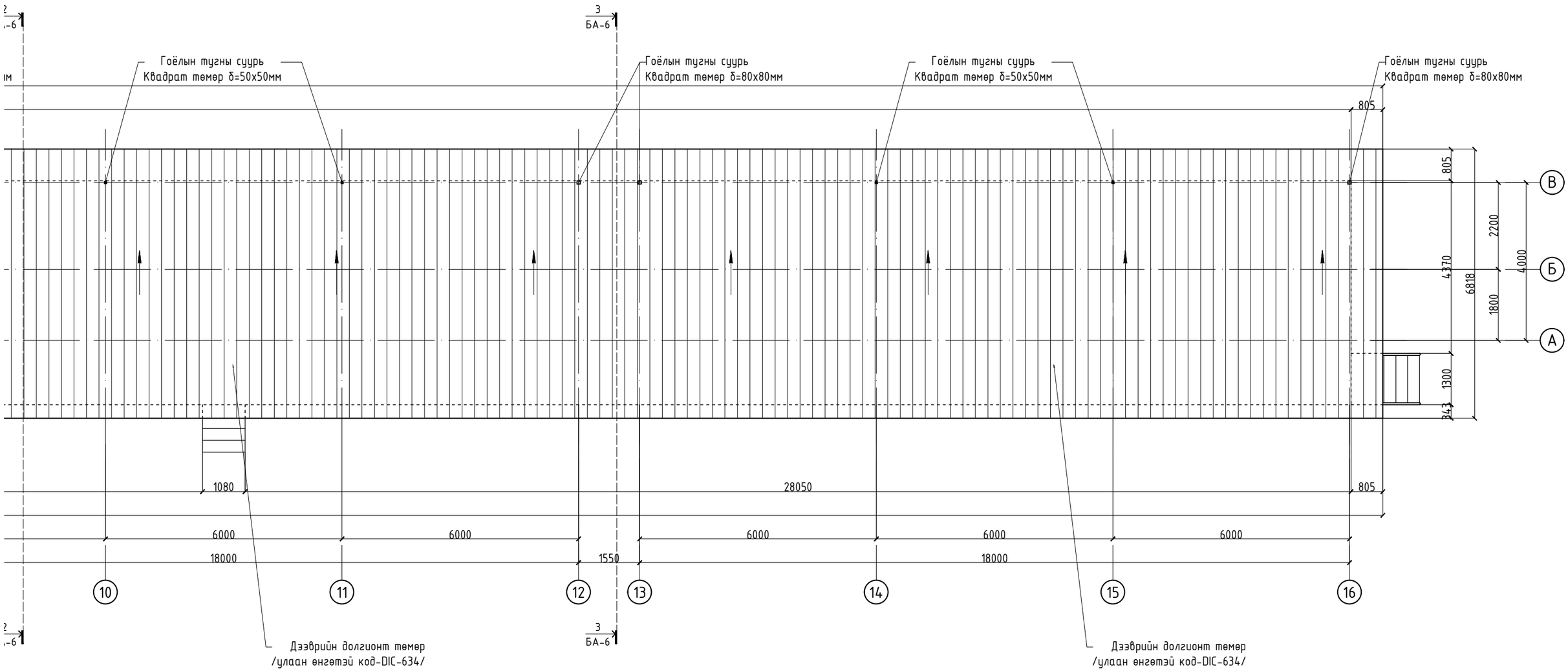

ЗӨВШӨӨРӨЛЦСӨН		
	Гарын үсэг	Нэр
ББ		О.Энхсайхан
ХТ		М.Оргил

"МОНАРЧ" КОНСТРАКШН ХХК

Утас: 99179469

ТҮНХЭЛ ТОСГОНЫ НААДМЫН ТАЛБАЙ

"А" БЛОКЫН ДЭЭВРИЙН БАЙГУУЛАЛТ

Үе шат: АЗ

Архитектор		Т.Эрдэнэцэцэг	Е.Г.Шифр: МАС-07/2022	Масштаб: М1:100	Огноо: 2022
Гүйцэтгэсэн		Т.Эрдэнэцэцэг	Т.Г.Шифр:	Зургийн дугаар: БА-5	Бүх хуудас: 20
Шалгасан		Н.Бадрал			

АЗ

НҮҮР ТАЛ /урд/ М1:100

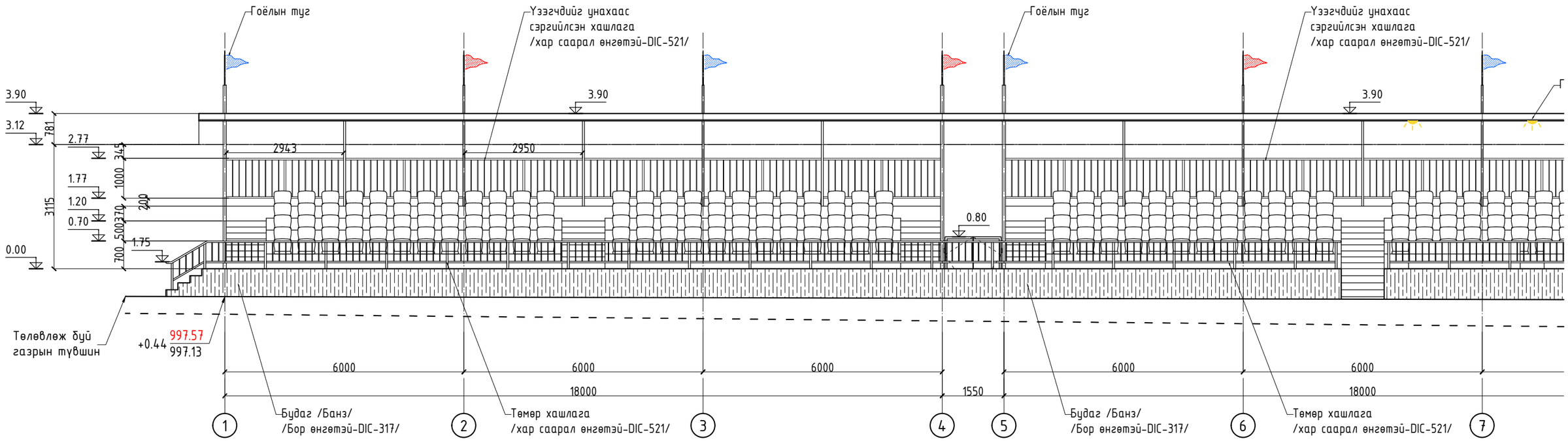

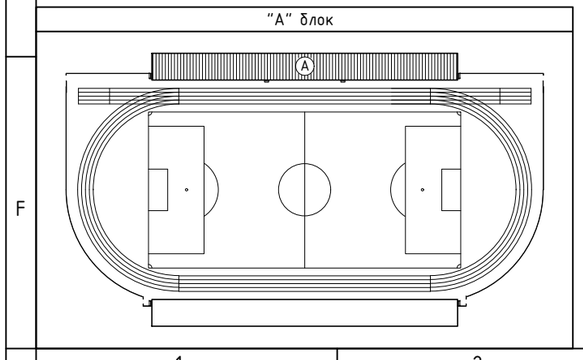

ТАЙЛБАР:

1. А блокд 5 эгнээ нийт 480 суудалтай, голдоо ширээтэй байна.
2. Нүүр талыг БА7-9-р хуудсанд үзнэ үү.
3. Огтлолыг БА-6-р хуудсанд үзнэ үү.
4. Үзэгчдийн суудал, саравчны нүүр тал, шалыг нь зурагт үзүүлсэнээр 5см өргөнтэй урт модон банзаар угсарч суурилуулна.
5. Дээврийг δ=80х50мм хэмжээтэй квадрат төмөр зангидаж, дээврийн долгионт төмрөөр өнгөлнө.
6. БА болон ББ маркийн зургуудыг хамтатган үзнэ үү.

Үзэгчдийн суудлын арын хашлаг
Материалын түүвэр

Нэр төрөл	Хэмжээ/мм/
Багана-Квадрат төмөр	50х50
Холбоос-Булан төмөр	40х40
Холбоос-Квадрат төмөр	15х15

Тайлбар:

1. Хаалтны үндсэн хийцлэлүүд гагнаасан холбоосп
2. Үндсэн угсралтын ажил дууссаны дараа гадарг
3. Төмөр торон хаалтыг /ф4.0 торны нүх 100х100/

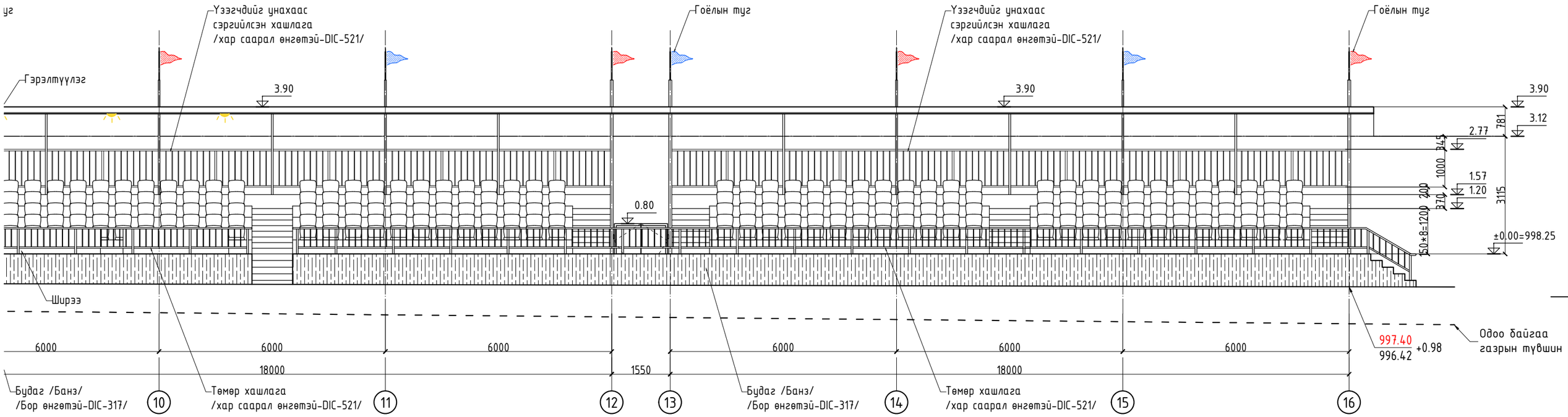

Урд хэсгийн төмөр хашлаганы
Материалын түүвэр

Нэр төрөл	Хэмжээ/мм/	Үртын хэмжээ /м/
Багана-Квадрат төмөр	50x50	42.7
Холбоос-Булан төмөр	40x40	157.81
Холбоос-Квадрат төмөр	15x15	226.9

нд хийх шаардлагатай.
ын төмрийн будгаар 2 үе давхарлаж будна.

"МОНАРЧ" КОНСТРАКШН ХХК	ТҮНХЭЛ ТОСГОНЫ НААДМЫН ТАЛБАЙ				
	НҮҮР ТАЛ /урд/				Үе шат: АЗ
	Архитектор	Т.Эрдэнэцэцэг	Е.Г.Шифр: МАС-07/2022	Масштаб: М1:100	Огноо: 2022
	Гүйцэтгэсэн	Т.Эрдэнэцэцэг	Т.Г.Шифр:	Зургийн дугаар: БА-7	Бүх хуудас: 20
Утас: 99179469	Шалгасан	Н.Бадрал			

АЗ

НҮҮР ТАЛ /хойд/ М1:100

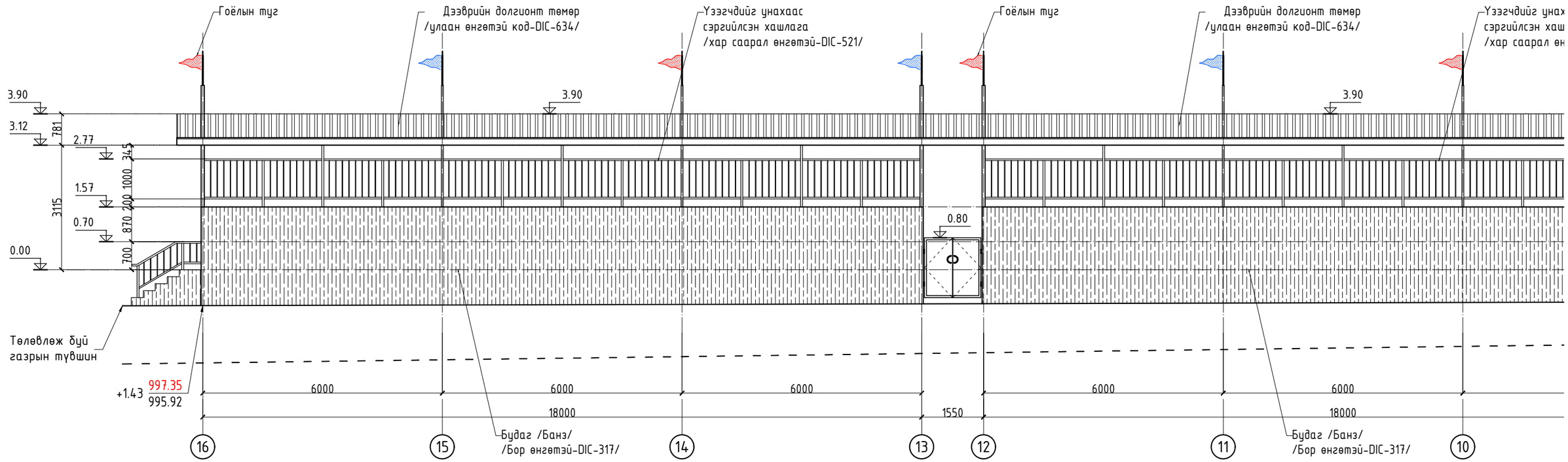

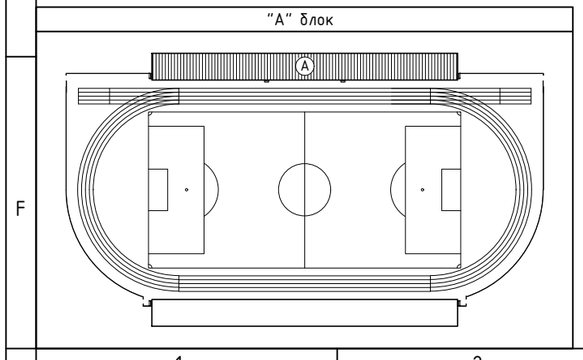

ТАЙЛБАР:

1. А блокд 5 эгнээ нийт 480 суудалтай, голдоо ширээтэй байна.
2. Нүүр талыг БА7-9-р хуудсанд үзнэ үү.
3. Огтлолыг БА-6-р хуудсанд үзнэ үү.
4. Үзэгчдийн суудал, саравчны нүүр тал, шалыг нь зураг үзүүлсэнээр 5см өргөнтэй урт модон банзаар угсарч суурилуулна.
5. Дээврийг δ=80х50мм хэмжээтэй квадрат төмөр зангидаж, дээврийн долгионт төмрөөр өнгөлнө.
6. БА болон ББ маркийн зургуудыг хамтатган үзнэ үү.

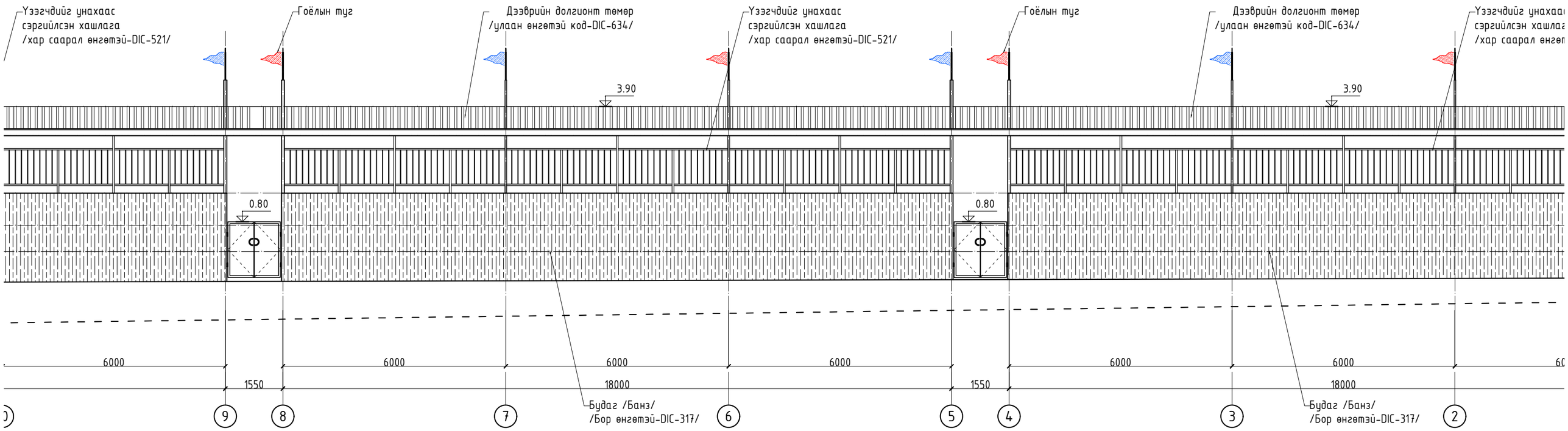

"МОНАРЧ" КОНСТРАКШН ХХК		
	Архитектор	
	Гүйцэтгэсэн	
Утас: 99179469	Шалгасан	

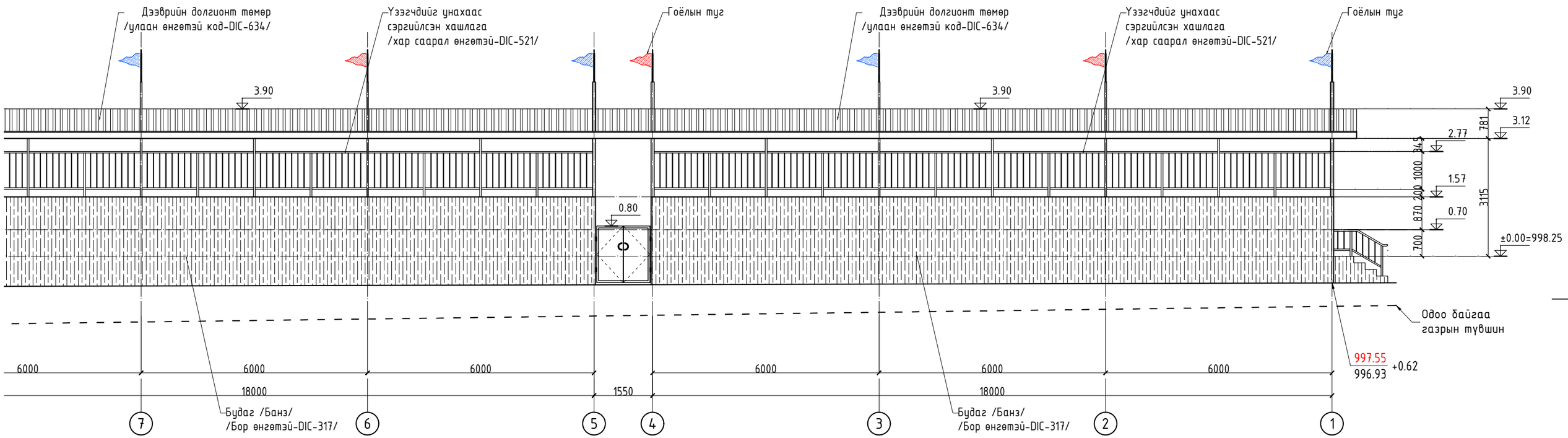

"МОНАРЧ" КОНСТРАКШН ХХК	ТҮНХЭЛ ТОСГОНЫ НААДМЫН ТАЛБАЙ				
	НҮҮР ТАЛ /хойд/				Ye шат: А3
	Архитектор	Т.Эрдэнэцэцэг	Е.Г.Шифр: МАС-07/2022	Масштаб: М1:100	Огноо: 2022
	Гүйцэтгэсэн	Т.Эрдэнэцэцэг	Т.Г.Шифр:	Зургийн дугаар: БА-8	Бүх хуудас: 20
Утас: 99179469	Шалгасан	Н.Бадрал			

А3

НҮҮР ТАЛ /баруун/ М1:100

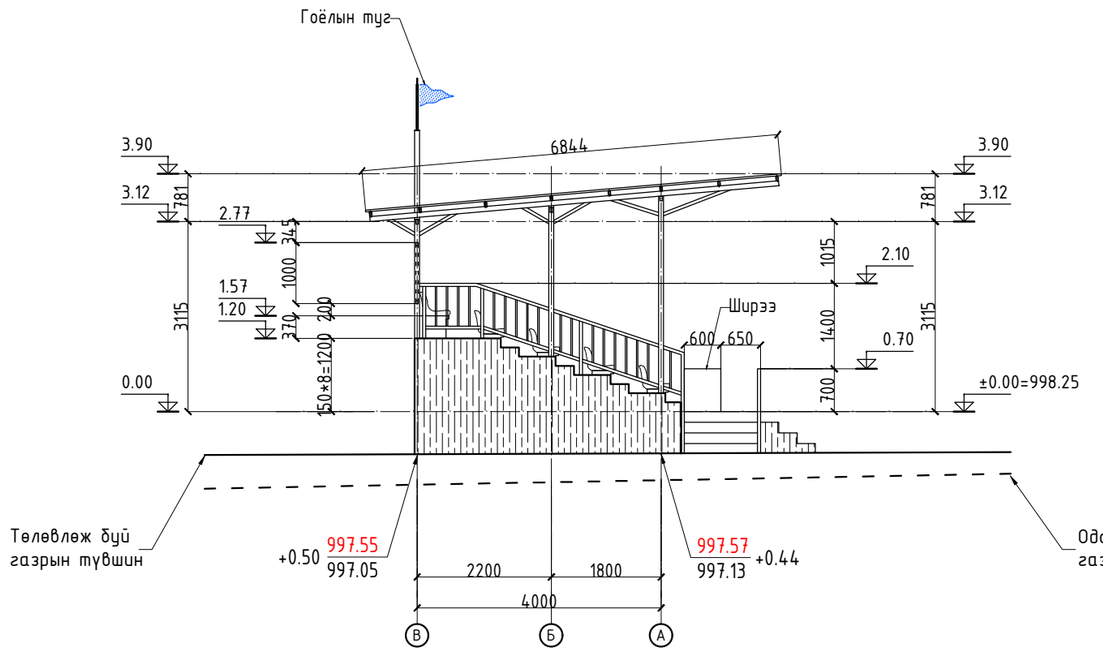

НҮҮР ТАЛ /зүүн/ М1:100

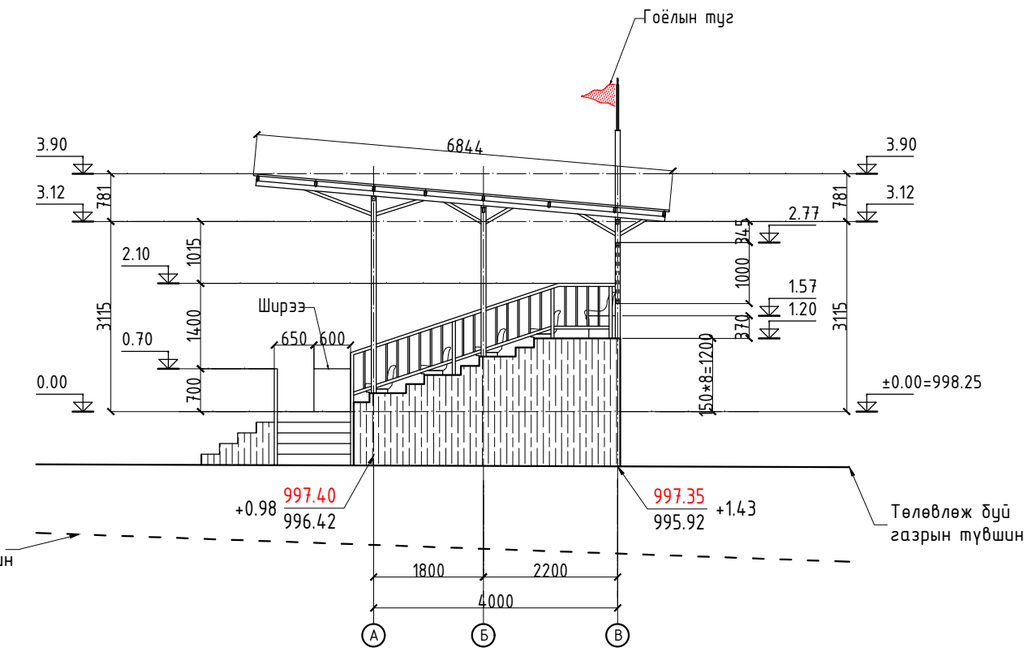

ТАЙЛБАР:

1. А блокд 5 эгнээ нийт 480 суудалтай, голдоо ширээтэй байна.
2. Нүүр талыг БА7-9-р хуудсанд үзнэ үү.
3. Огтлолыг БА-6-р хуудсанд үзнэ үү.
4. Үзэгчдийн суудал, саравчны нүүр тал, шалыг нь зураг үзүүлсэнээр 5см өргөнтэй урт модон банзаар угсарч суурилуулна.
5. Дээврийг δ=80х50мм хэмжээтэй квадрат төмөр зангидаж, дээврийн долгионт төмрөөр өнгөлнө.
6. БА болон ББ маркийн зургуудыг хамтатган үзнэ үү.

"А" блок

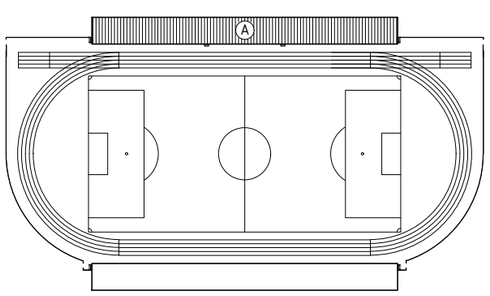

"МОНАРЧ" КОНСТРАКШН ХХК	ТҮНХЭЛ ТОСГОНЫ НААДМЫН ТАЛБАЙ				
	НҮҮР ТАЛ /баруун, зүүн/				Ye шат: А3
	Архитектор	Т.Эрдэнэцэцэг	Е.Г.Шифр: МАС-07/2022	Масштаб: М1:100	Огноо: 2022
	Гүйцэтгэсэн	Т.Эрдэнэцэцэг	Т.Г.Шифр:	Зургийн дугаар: БА-9	Бүх хуудас: 20
Утас: 99179469	Шалгасан	Н.Бадрал			

А3

ОГТЛОЛ 1-1 М1:100

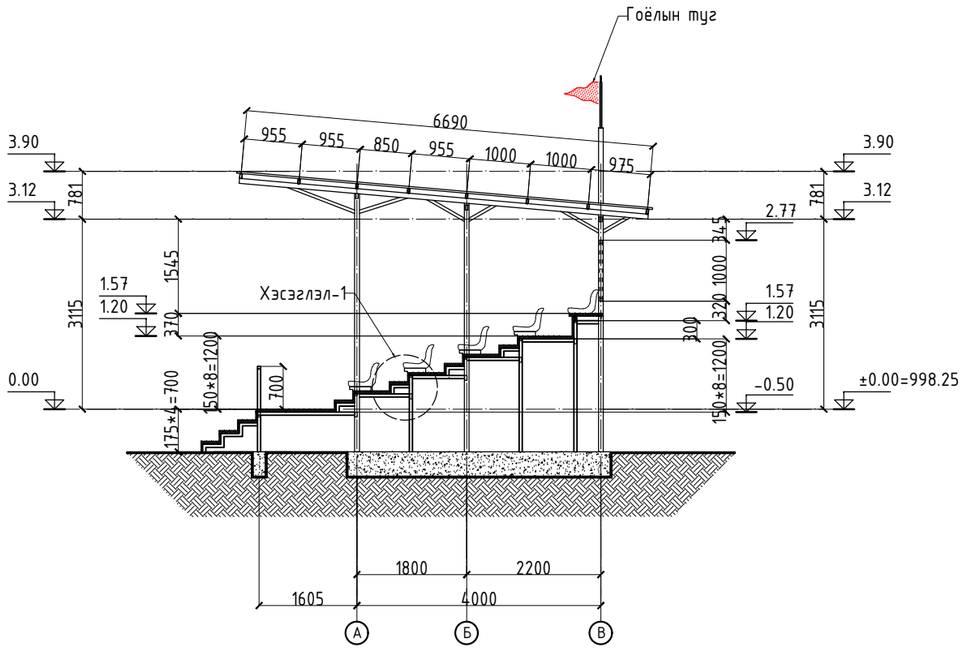

ОГТЛОЛ 2-2 М1:100

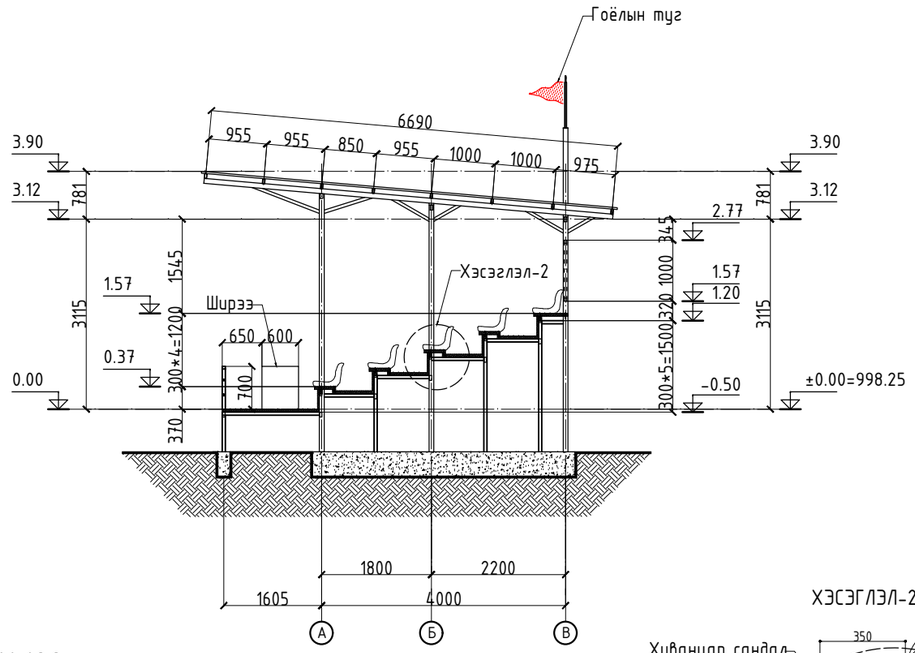

ОГТЛОЛ 3-3 М1:100

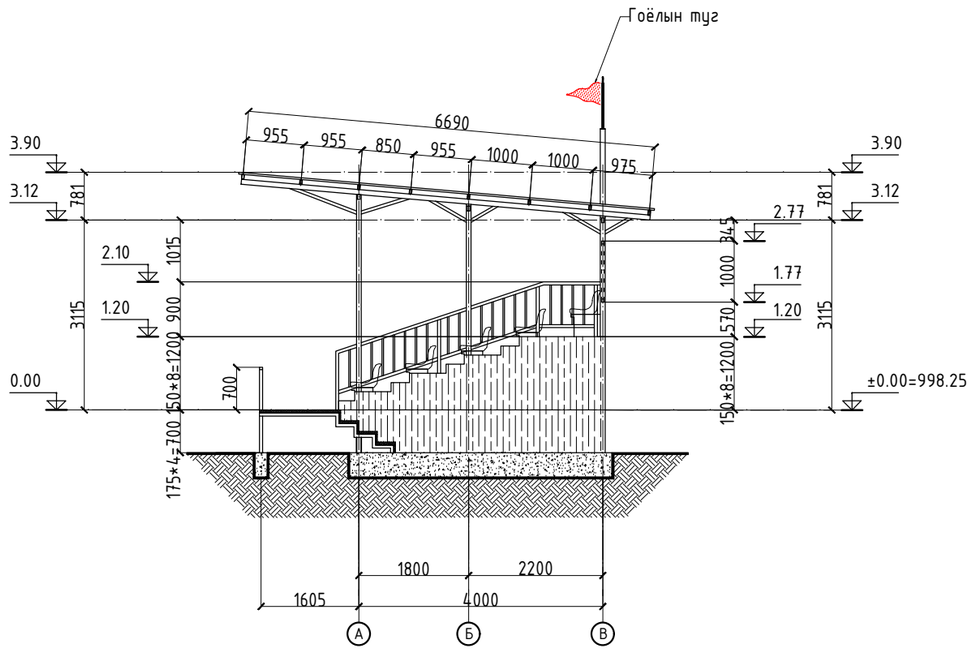

ХЭСЭГЛЭЛ-2 М1:25

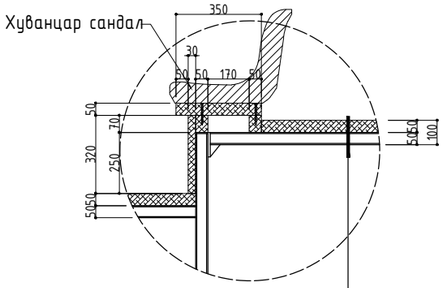

ХЭСЭГЛЭЛ-1 М1:25

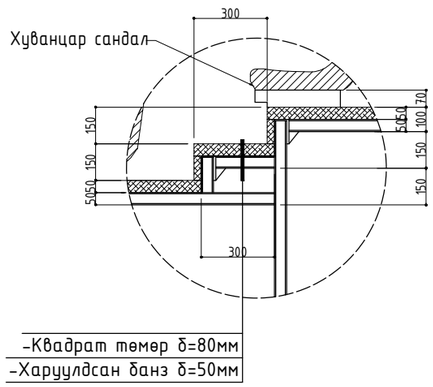

"А" блок

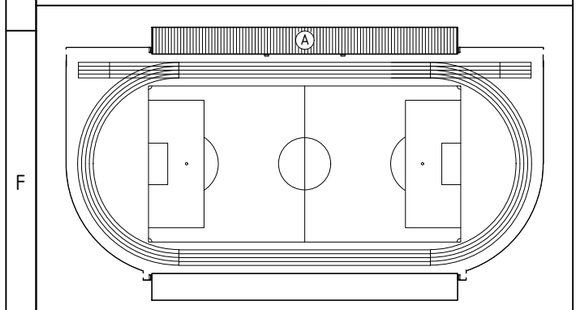

ТАЙЛБАР:

1. А блокд 5 эгнээ нийт 480 суудалтай, голдоо ширээтэй байна.
2. Нүүр талыг БА7-9-р хуудсанд үзнэ үү.
3. Огтлолыг БА-6-р хуудсанд үзнэ үү.
4. Үзэгчдийн суудал, саравчны нүүр тал, шалыг нь зураг үзүүлсэнээр 5см өргөнтэй урт модон банзаар угсарч суурилуулна.
5. Дээврийг δ=80х50мм хэмжээтэй квадрат төмөр зангидаж, дээврийн долгионт төмрөөр өнгөлнө.
6. БА болон ББ маркийн зургуудыг хамтатган үзнэ үү.

"МОНАРЧ" КОНСТРАКШН ХХК	ТҮНХЭЛ ТОСГОНЫ НААДМЫН ТАЛБАЙ				
	ОГТЛОЛ 1-1; 2-2; 3-3				Ye шат: А3
	Архитектор	Т.Эрдэнэцэцэг	Е.Г.Шифр: МАС-07/2022	Масштаб: М1:100	Огноо: 2022
	Гүйцэтгэсэн	Т.Эрдэнэцэцэг	Т.Г.Шифр:	Зургийн дугаар: БА-6	Бүх хуудас: 20
Утас: 99179469	Шалгасан	Н.Бадрал			

А3

"Б" БЛОКЫН БАЙГУУЛАЛТ /480 хүний суудалтай/ М1:100

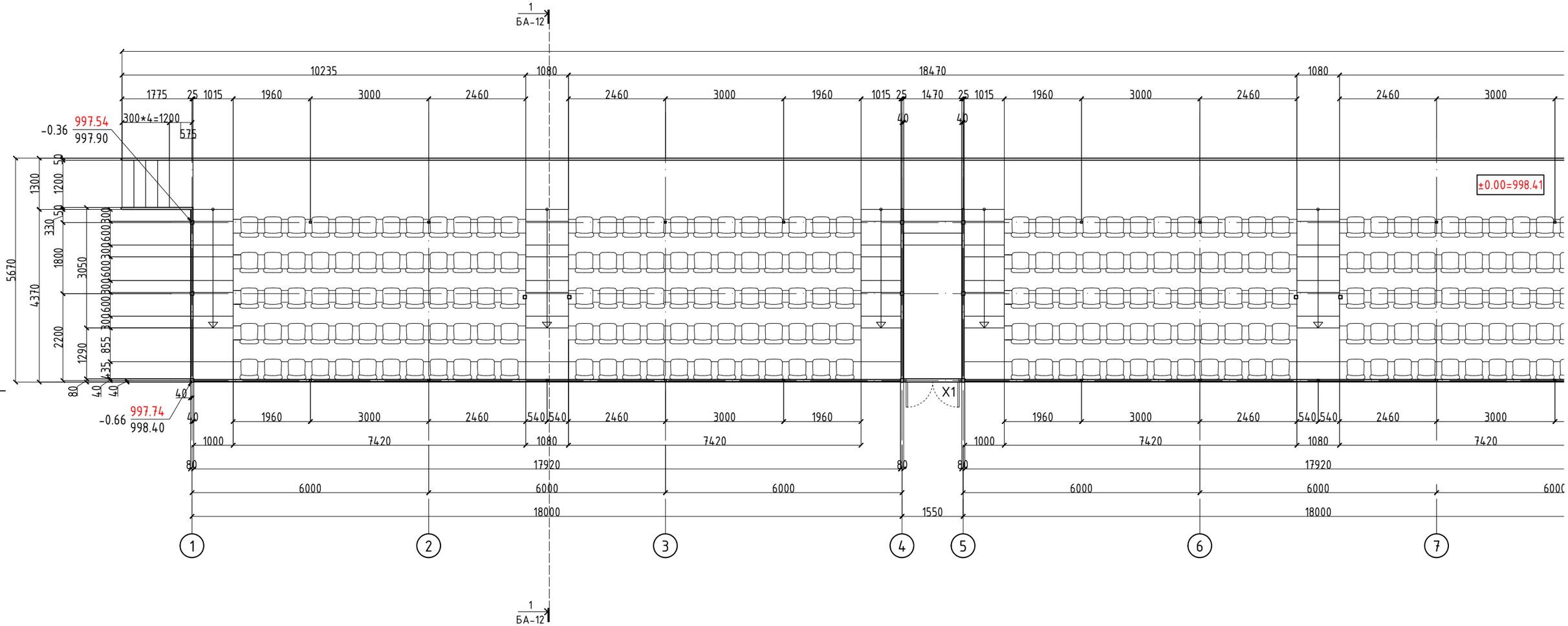

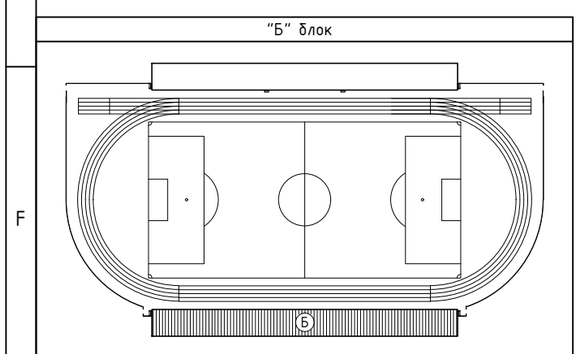

ТАЙЛБАР:

1. Б блокд 5 эгнээ нийт 480 суудалтай байна.
2. Нүүр талыг БА-13-15-р хуудсанд үзнэ үү.
3. Огтлолыг БА-12-р хуудсанд үзнэ үү.
4. Үзэгчдийн суудлыг нь зурагт үзүүлсэнээр 5см өргөнтэй урт модон банзаар угсарч суурилуулна.
5. БА болон ББ маркийн зургуудыг хамтатган үзнэ үү.

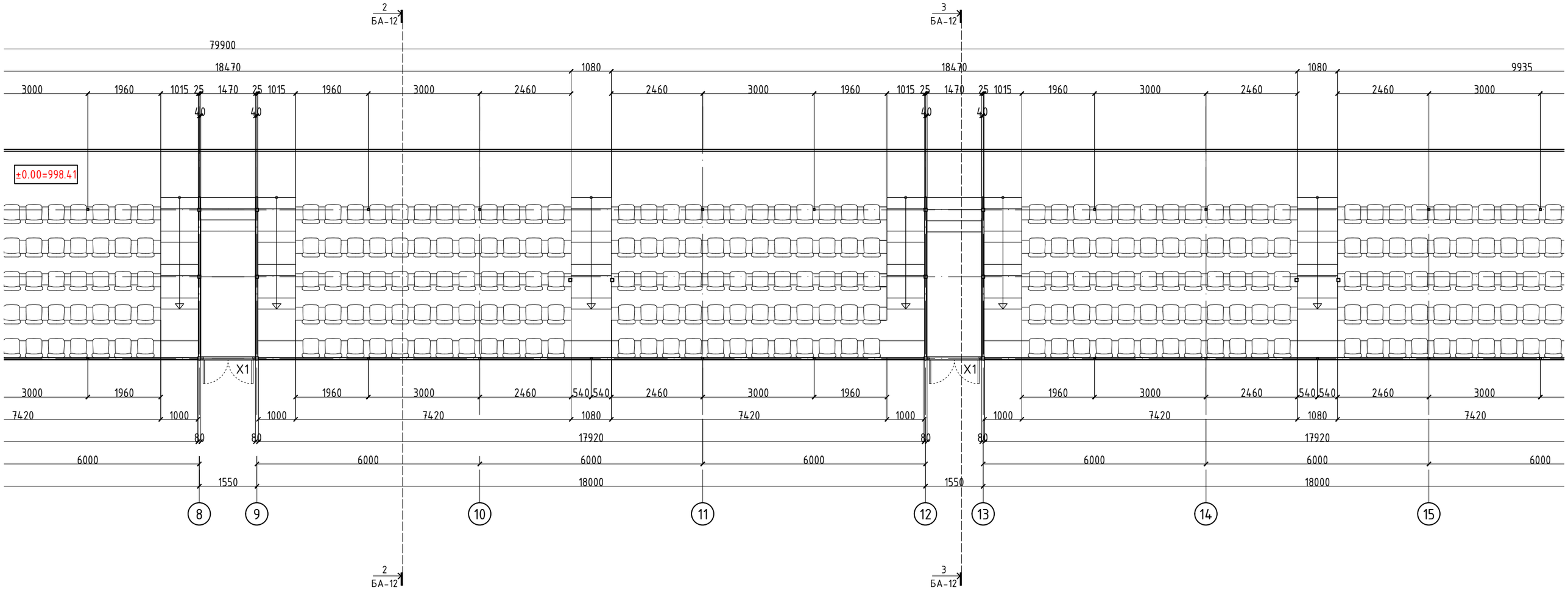

ЗӨВШӨӨРӨЛЦСӨН		
	Гарын үсэг	Нэр
ББ		О.Энхсайхан
ХТ		М.Оргил

"МОНАРЧ"
КОНСТРАКШН ХХК

Утас: 99179469

Архитектор	
Гүйцэтгэсэн	
Шалгасан	

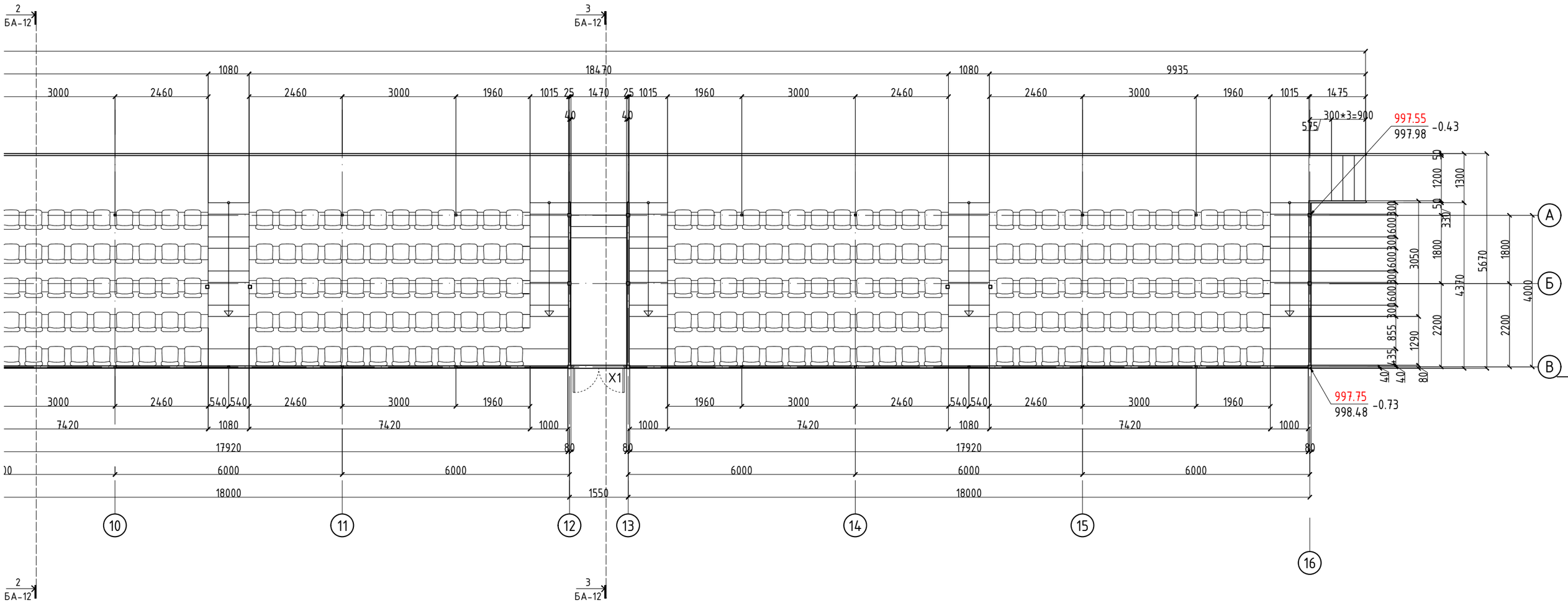

ЗӨВШӨӨРӨЛЦСӨН		
	Гарын үсэг	Нэр
ББ		О.Энхсайхан
ХТ		М.Оргил

"МОНАРЧ" КОНСТРАКШН ХХК

Утас: 99179469

ТҮНХЭЛ ТОСГОНЫ НААДМЫН ТАЛБАЙ

"Б" БЛОКЫН БАЙГУУЛАЛТ

Үе шат: АЗ

Архитектор		Т.Эрдэнэцэцэг	Е.Г.Шифр: МАС-07/2022	Масштаб: М1:100	Огноо: 2022
Гүйцэтгэсэн		Т.Эрдэнэцэцэг	Т.Г.Шифр:	Зургийн дугаар: БА-10	Бүх хуудас: 20
Шалгасан		Н.Бадрал			

АЗ

"Б" БЛОКЫН ДЭЭВРИЙН БАЙГУУЛАЛТ М1:100

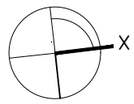

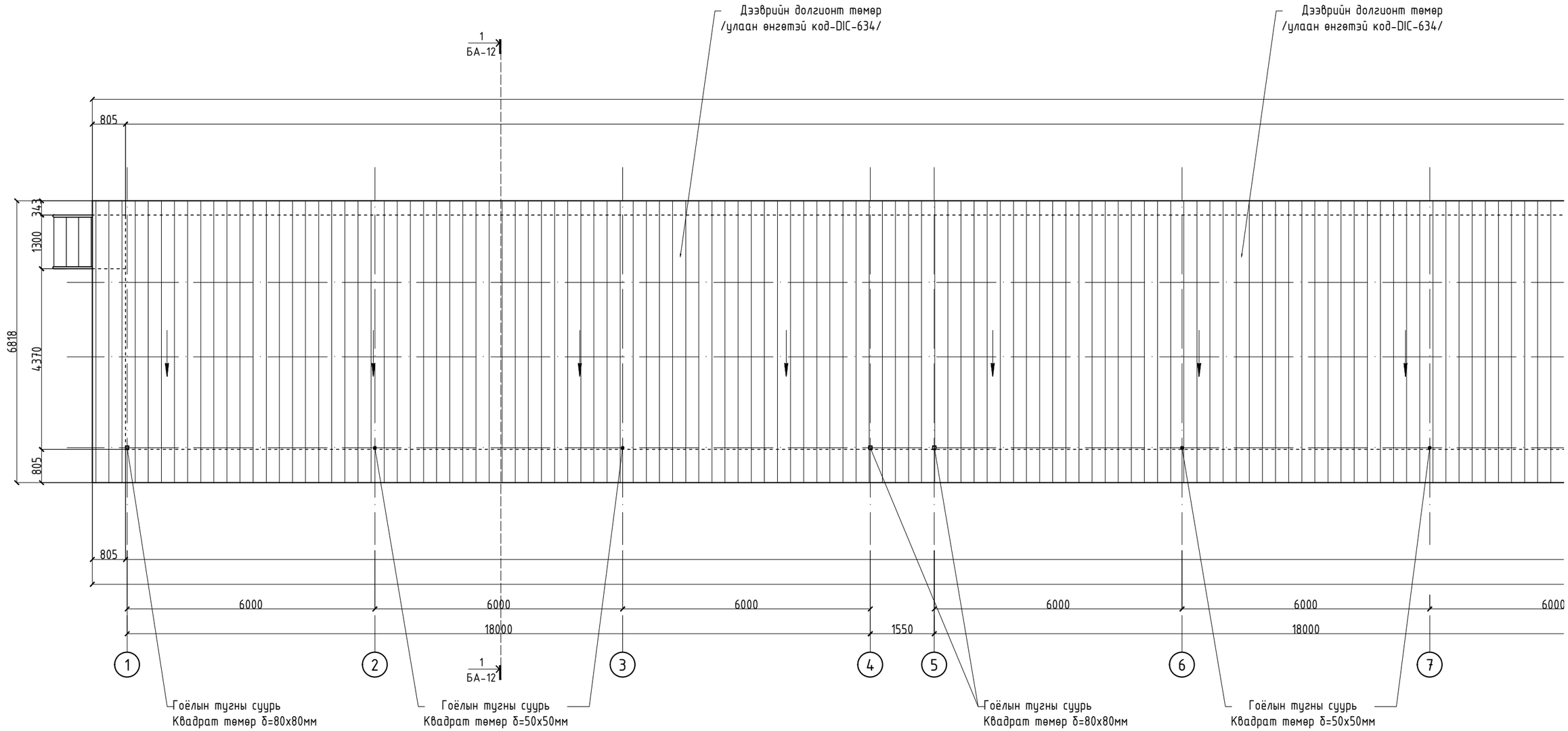

"Б" блок

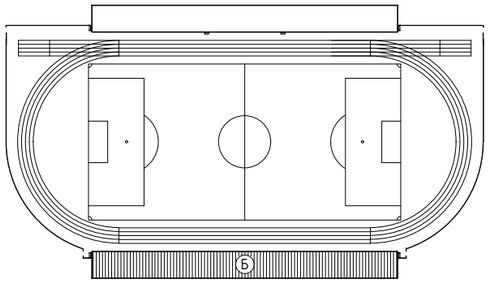

ТАЙЛБАР:

1. Дээврийг δ=80х50мм хэмжээтэй квадрат төмөр зангидаж, дээврийн долгионт төмрөөр өнгөлнө.
2. Огтлолыг БА-9-р хуудсанд үзнэ үү.
3. БА болон ББ маркийн зургуудыг хамтатган үзнэ үү.

Дээврийн долгионт төмрийн материалын түүвэр

Д/д		Талбай, м2
1	Б блок	536.16

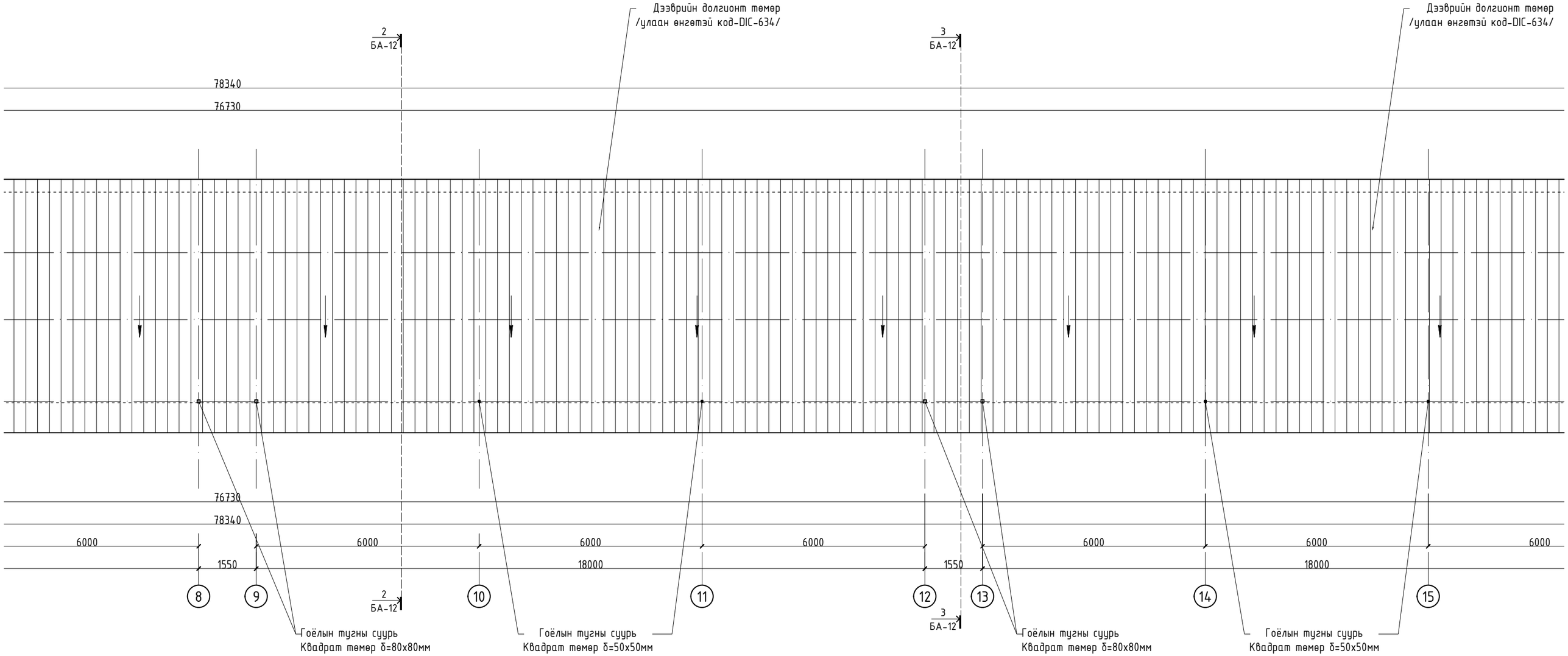

ЗӨВШӨӨРӨЛЦСӨН			"МОНАРЧ" КОНСТРАКШН ХХК	
	Гарын үсэг	Нэр		
ББ		О.Энхсайхан		
ХТ		М.Оргил		Архитектор
				Гүйцэтгэсэн
			Утас: 99179469	Шалгасан

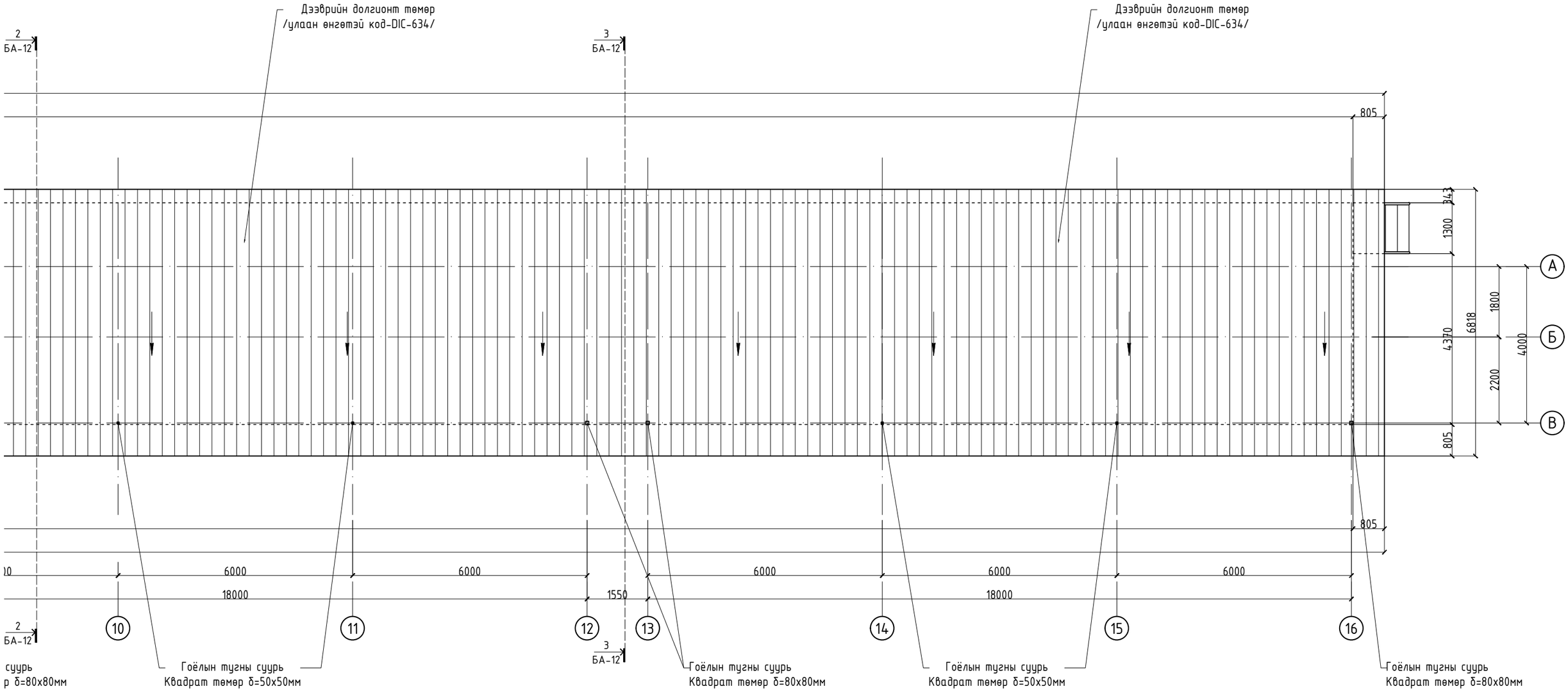

ЗӨВШӨӨРӨЛЦСӨН		
	Гарын үсэг	Нэр
ББ		О.Энхсайхан
ХТ		М.Оргил

"МОНАРЧ" КОНСТРАКШН ХХК

Утас: 99179469

ТҮНХЭЛ ТОСГОНЫ НААДМЫН ТАЛБАЙ

"Б" БЛОКЫН ДЭЭВРИЙН БАЙГУУЛАЛТ

Үе шат: АЗ

Архитектор		Т.Эрдэнэцэцэг	Е.Г.Шифр: МАС-07/2022	Масштаб: М1:100	Огноо: 2022
Гүйцэтгэсэн		Т.Эрдэнэцэцэг	Т.Г.Шифр:	Зургийн дугаар: БА-11	Бүх хуудас: 20
Шалгасан		Н.Бадрал			

АЗ

НҮҮР ТАЛ /урд/ М1:100

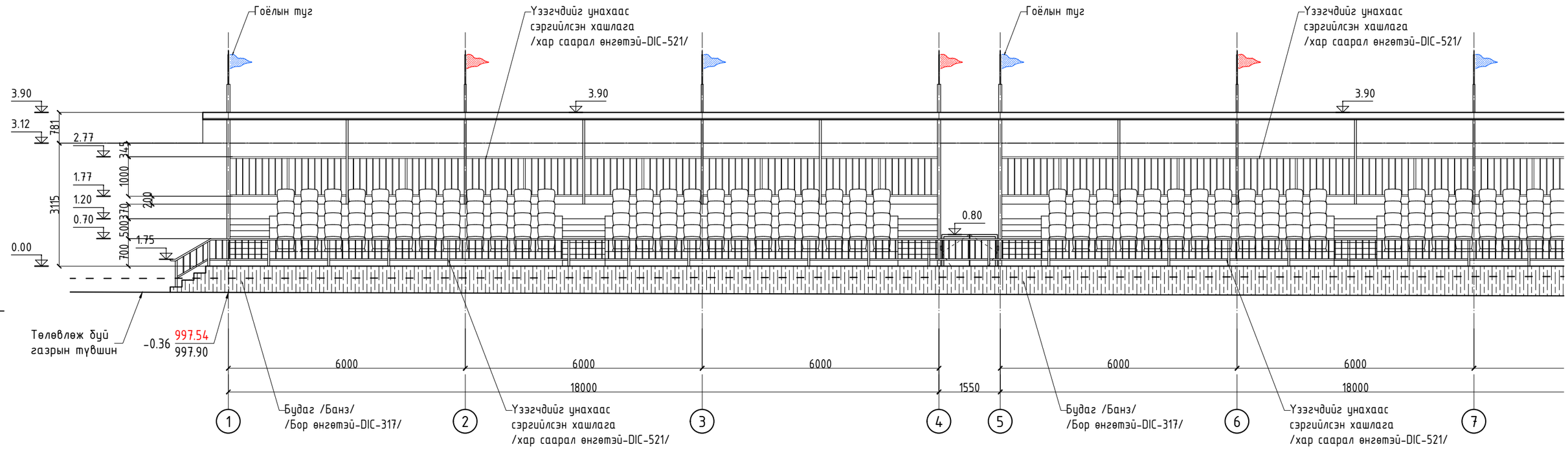

"Б" блок

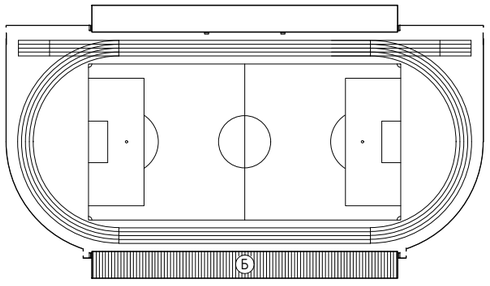

ТАЙЛБАР:

1. Б блок 5 эгнээ нийт 480 суудалтай
2. Нүүр талыг БА-13-15-р хуудсанд үзнэ үү.
3. Огтлолыг БА-12-р хуудсанд үзнэ үү.
4. Үзэгчдийн суудал, саравчны нүүр тал, шалыг нь зурагт үзүүлсэнээр 5см өргөнтэй урт модон банзаар угсарч суурилуулна.
5. Дээврийг δ=80х50мм хэмжээтэй квадрат төмөр зангидаж, дээврийн долгионт төмрөөр өнгөлнө.
6. БА болон ББ маркийн зургуудыг хамтатган үзнэ үү.

Үзэгчдийн суудлын арын хашлаганы Материалын түүвэр

Нэр төрөл	Хэмжээ/мм/	Уртын хэмжээ /м/
Багана-Квадрат төмөр	50х50	28.8
Холбоос-Булан төмөр	40х40	384
Холбоос-Квадрат төмөр	15х15	28.8

Тайлбар:

1. Хаалтны үндсэн хийцлэлүүд гагнаасан холбоостой тул гагнуур
2. Үндсэн угсралтын ажил дуусаны дараа гадаргууг сайтар зүлг
3. Төмөр торон хаалтыг /ф4.0 торны нүх 100х100/ гагнуураар маш

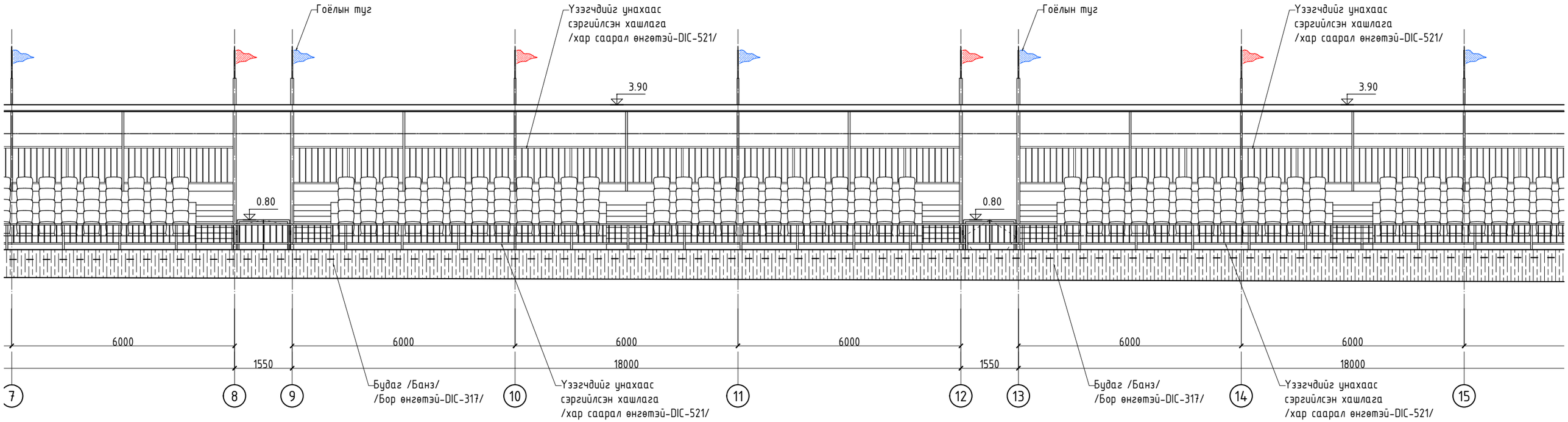

Урд хэсгийн төмөр хашлаганы
Материалын түүвэр

Нэр төрөл	Хэмжээ/мм/	Үртын хэмжээ /м/
Багана-Квадрат төмөр	50x50	42
Холбоос-Булан төмөр	40x40	163.09
Холбоос-Квадрат төмөр	15x15	243.5

той тул гагнуурын ажлыг мэргэжлийн өндөр түвшинд хийх шаардлагатай.
гууг сайтар зүлгэж цэвэрлэх ба тусгай зориулалтын төмрийн будгаар 2 үе давхарлаж будна.
' гагнуураар маш сайн гагнаж өгнө.

"МОНАРЧ"
КОНСТРАКШН ХХК

Утас: 99179469

Архитектор	
Гүйцэтгэсэн	
Шалгасан	

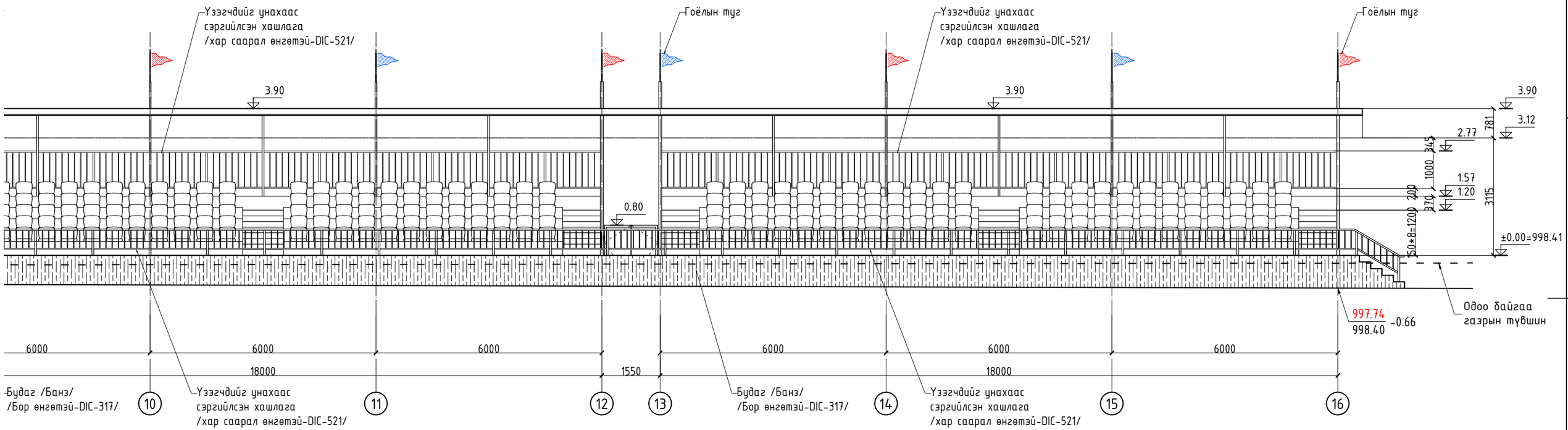

төмөр хашлаганы
алын түүвэр

	Хэмжээ/мм/	Уртын хэмжээ /м/
	50x50	42
	40x40	163.09
)	15x15	243.5

гатай.
аар 2 үе давхарлаж будна.

"МОНАРЧ" КОНСТРАКШН ХХК	ТҮНХЭЛ ТОСГОНЫ НААДМЫН ТАЛБАЙ				
	НҮҮР ТАЛ /урд/				Үе шат: АЗ
	Архитектор	Т.Эрдэнэцэцэг	Е.Г.Шифр: МАС-07/2022	Масштаб: М1:100	Огноо: 2022
	Гүйцэтгэсэн	Т.Эрдэнэцэцэг	Т.Г.Шифр:	Зургийн дугаар: БА-13	Бүх хуудас: 20
Утас: 99179469	Шалгасан	Н.Бадрал			

А3

НҮҮР ТАЛ /хойд/ М1:100

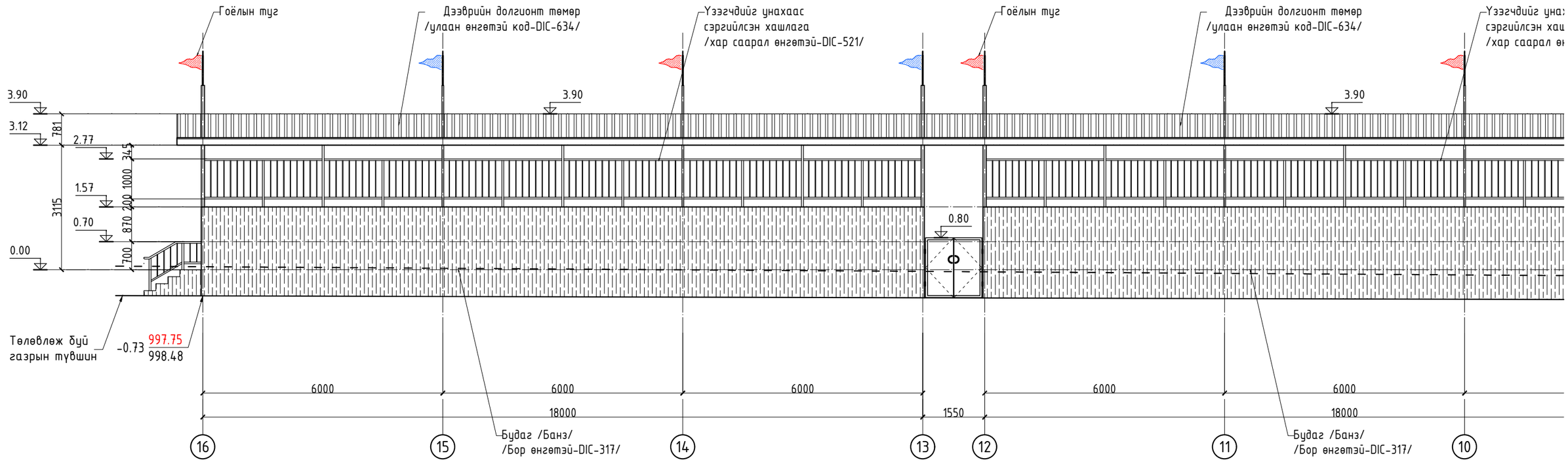

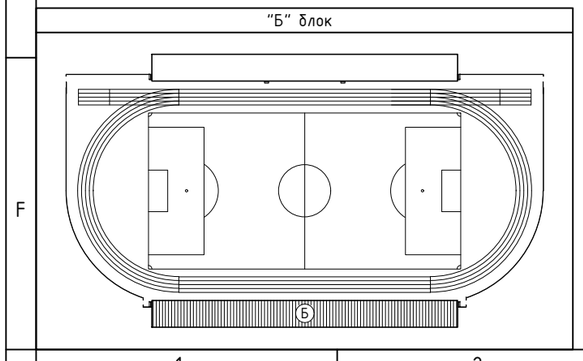

ТАЙЛБАР:

1. Б блок 5 эгнээ нийт 480 суудалтай
2. Нүүр талыг БА-13-15-р хуудсанд үзнэ үү.
3. Огтлолыг БА-12-р хуудсанд үзнэ үү.
4. Үзэгчдийн суудал, саравчны нүүр тал, шалыг нь зурагт үзүүлсэнээр 5см өргөнтэй урт модон банзаар угсарч суурилуулна.
5. Дээврийг δ=80х50мм хэмжээтэй квадрат төмөр зангидаж, дээврийн долгионт төмрөөр өнгөлнө.
6. БА болон ББ маркийн зургуудыг хамтатган үзнэ үү.

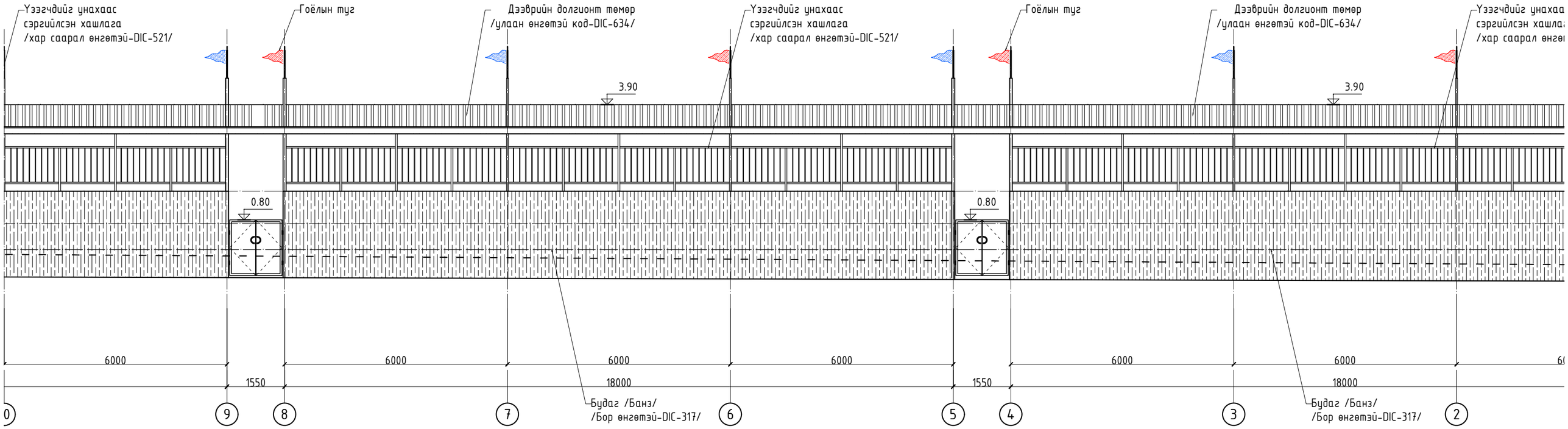

"МОНАРЧ" КОНСТРАКШН ХХК	
	Архитектор
	Гүйцэтгэсэн
Утас: 99179469	Шалгасан

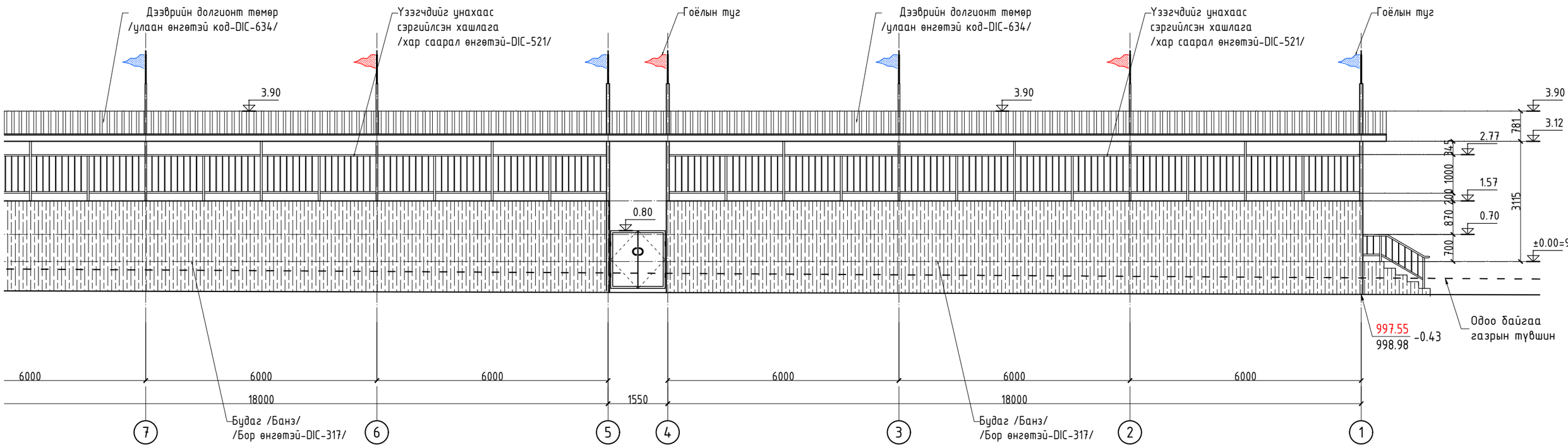

"МОНАРЧ" КОНСТРАКШН ХХК	ТҮНХЭЛ ТОСГОНЫ НААДМЫН ТАЛБАЙ				
	НҮҮР ТАЛ /хойд/				Ye шат: А3
	Архитектор	Т.Эрдэнэцэцэг	Е.Г.Шифр: МАС-07/2022	Масштаб: М1:100	Огноо: 2022
	Гүйцэтгэсэн	Т.Эрдэнэцэцэг	Т.Г.Шифр:	Зургийн дугаар: БА-14	Бүх хуудас: 20
Утас: 99179469	Шалгасан	Н.Бадрал			

А3

НҮҮР ТАЛ /баруун/ М1:100

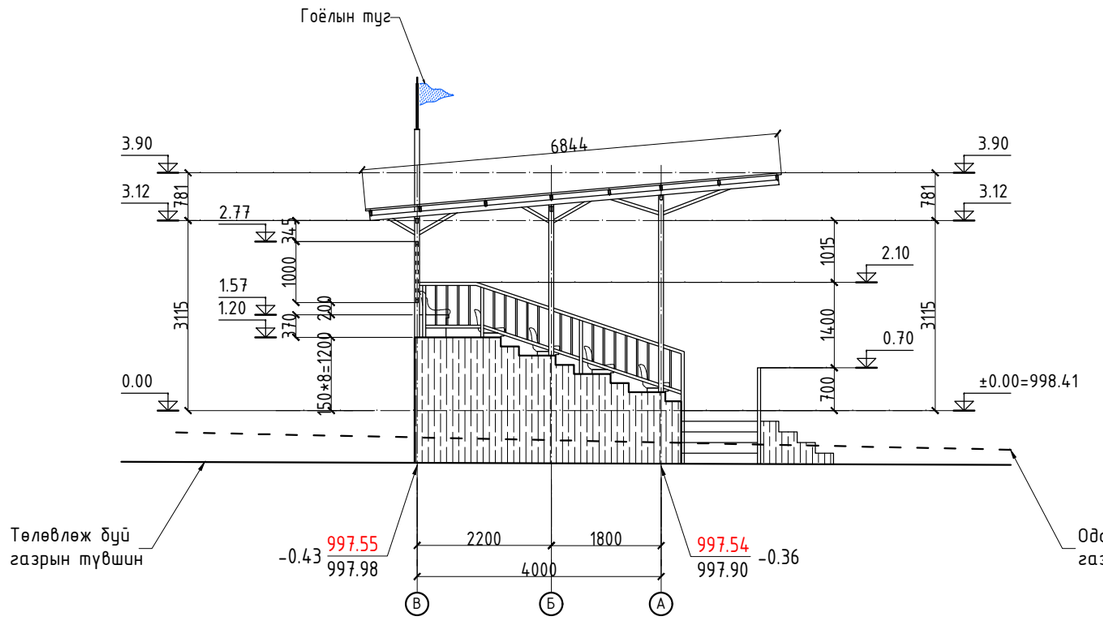

НҮҮР ТАЛ /зүүн/ М1:100

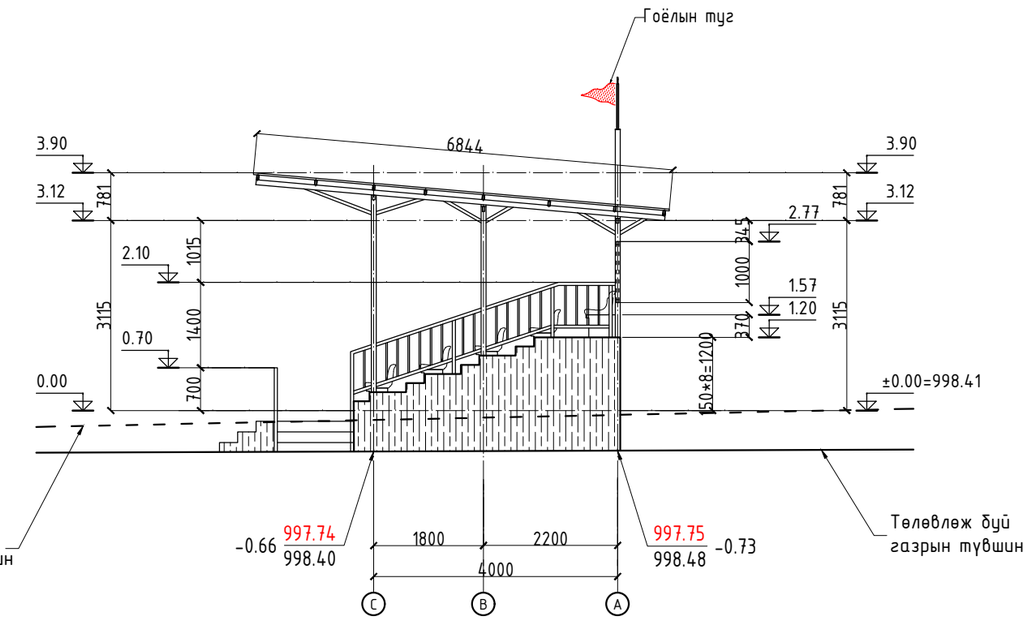

"Б" блок

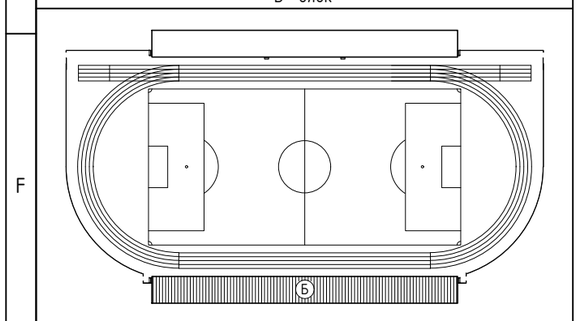

ТАЙЛБАР:

1. Б блок 5 эгнээ нийт 480 суудалтай
2. Нүүр талыг БА-13-15-р хуудсанд үзнэ үү.
3. Огтлолыг БА-12-р хуудсанд үзнэ үү.
4. Үзэгчдийн суудал, саравчны нүүр тал, шалыг нь зураг үзүүлсэнээр 5см өргөнтэй урт модон банзаар угсарч суурилуулна.
5. Дээврийг δ=80х50мм хэмжээтэй квадрат төмөр зангидаж, дээврийн долгионт төмрөөр өнгөлнө.
6. БА болон ББ маркийн зургуудыг хамтатган үзнэ үү.

"МОНАРЧ" КОНСТРАКШН ХХК	ТҮНХЭЛ ТОСГОНЫ НААДМЫН ТАЛБАЙ				
	НҮҮР ТАЛ /баруун, зүүн/				Үе шат: АЗ
	Архитектор	Т.Эрдэнэцэцэг	Е.Г.Шифр: МАС-07/2022	Масштаб: М1:100	Огноо: 2022
	Гүйцэтгэсэн	Т.Эрдэнэцэцэг	Т.Г.Шифр:	Зургийн дугаар: БА-15	Бүх хуудас: 20
Утас: 99179469	Шалгасан	Н.Бадрал			

АЗ

ОГТЛОЛ 1-1 М1:100

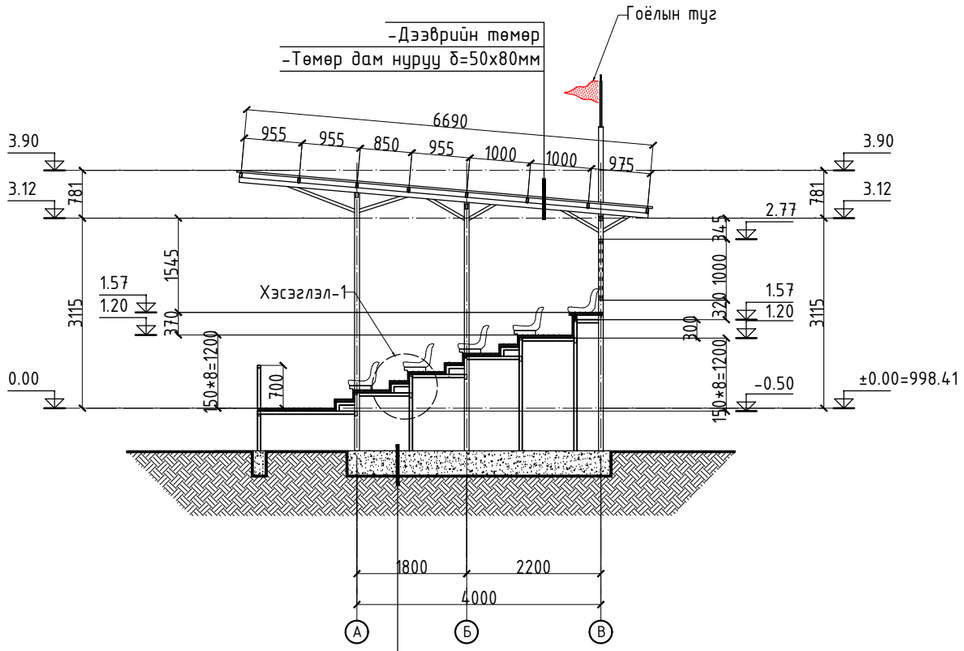

ОГТЛОЛ 2-2 М1:100

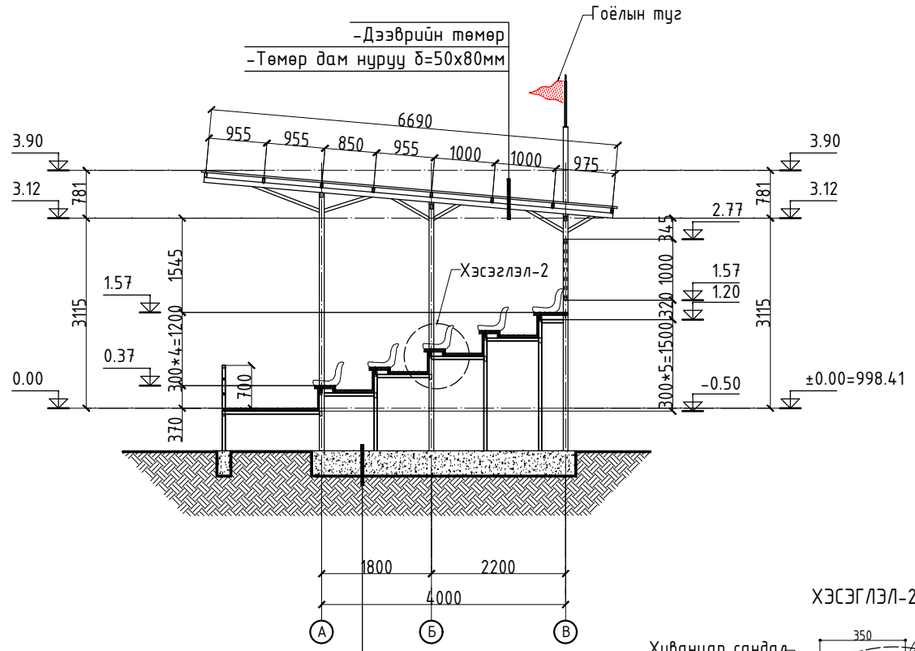

ОГТЛОЛ 3-3 М1:100

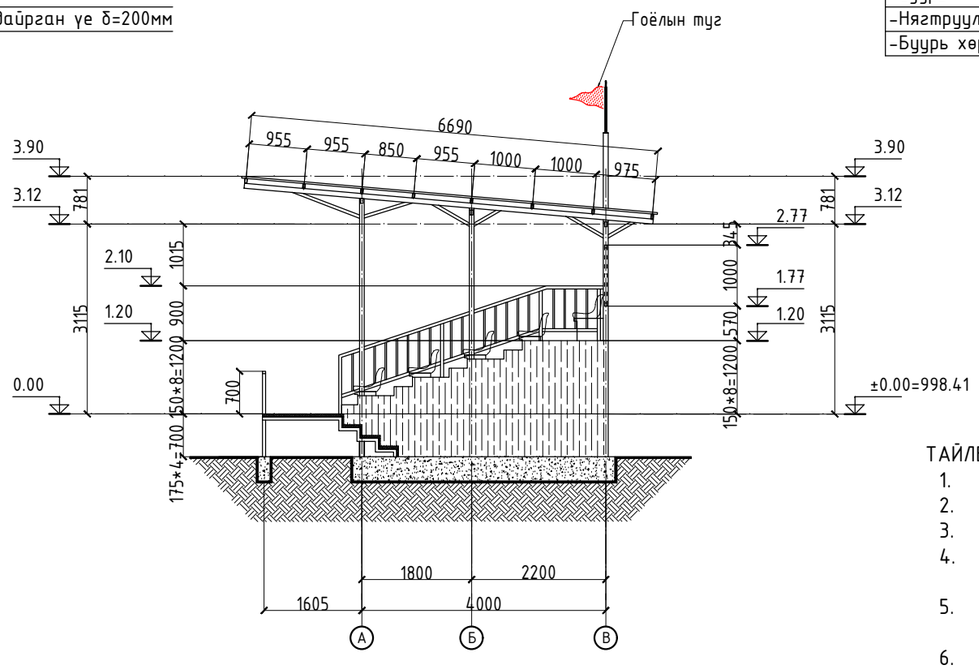

ХЭСЭГЛЭЛ-1 М1:25

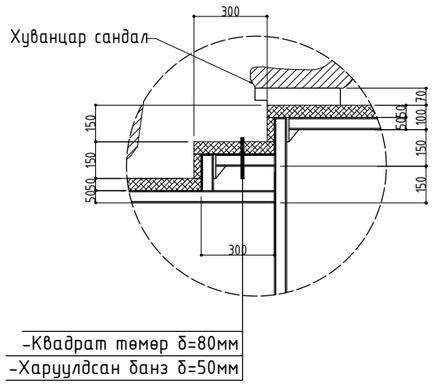

ХЭСЭГЛЭЛ-2 М1:25

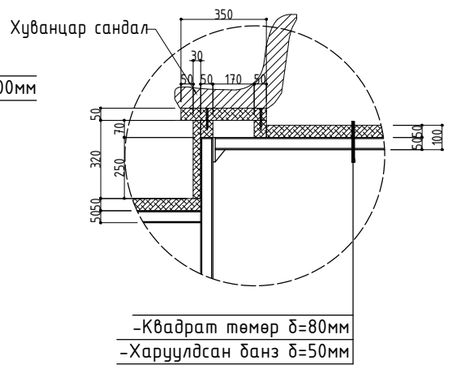

"Б" блок

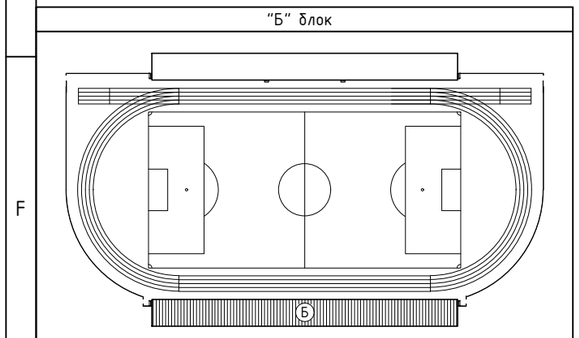

ТАЙЛБАР:

1. Б блок 5 эгнээ нийт 480 суудалтай
2. Нүүр талыг БА-13-15-р хуудсанд үзнэ үү.
3. Огтлолыг БА-12-р хуудсанд үзнэ үү.
4. Үзэгчдийн суудал, саравчны нүүр тал, шалыг нь зураг үзүүлсэнээр 5см өргөнтэй урт модон банзаар угсарч суурилуулна.
5. Дээврийг б=80х50мм хэмжээтэй квадрат төмөөр зангидаж, дээврийн долгионт төмрөөр өнгөлнө.
6. БА болон ББ маркийн зургуудыг хамтатган үзнэ үү.

"МОНАРЧ" КОНСТРАКШН ХХК	ТҮНХЭЛ ТОСГОНЫ НААДМЫН ТАЛБАЙ				
	ОГТЛОЛ 1-1; 2-2; 3-3				Үе шат: АЗ
	Архитектор	Т.Эрдэнэцэцэг	Е.Г.Шифр: МАС-07/2022	Масштаб: М1:100	Огноо: 2022
	Гүйцэтгэсэн	Т.Эрдэнэцэцэг	Т.Г.Шифр:	Зургийн дугаар: БА-12	Бүх хуудас: 20
Утас: 99179469	Шалгасан	Н.Бадрал			

АЗ

ГАДНА САРАВЧНЫ ХЭСЭГЧИЛСЭН БАЙГУУЛАЛТ М1:50

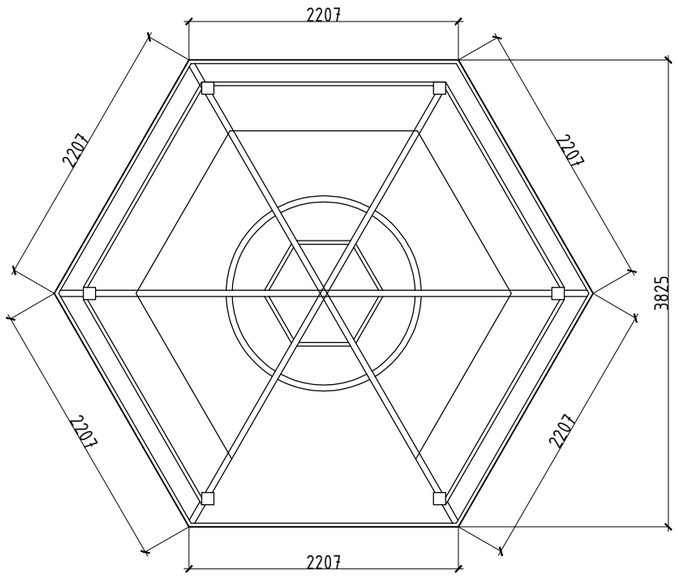

ДЭЭВРИЙН БАЙГУУЛАЛТ М1:50

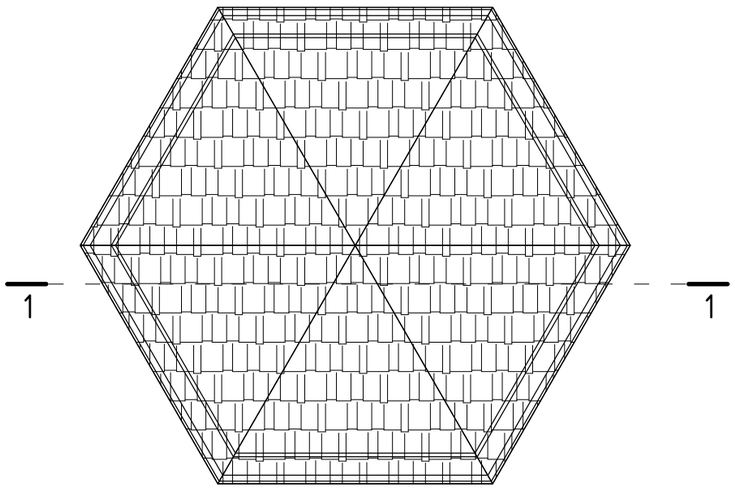

ХЭСЭГЛЭЛ-1 М1:25

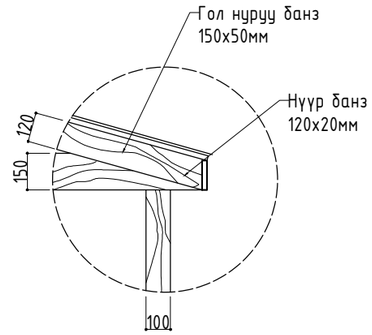

ХЭСЭГЛЭЛ-2 М1:25

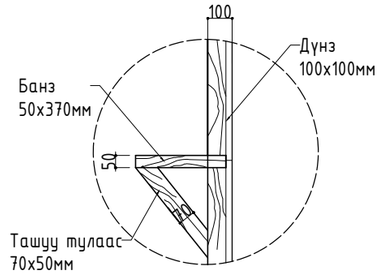

НУУР ТАЛ М1:50

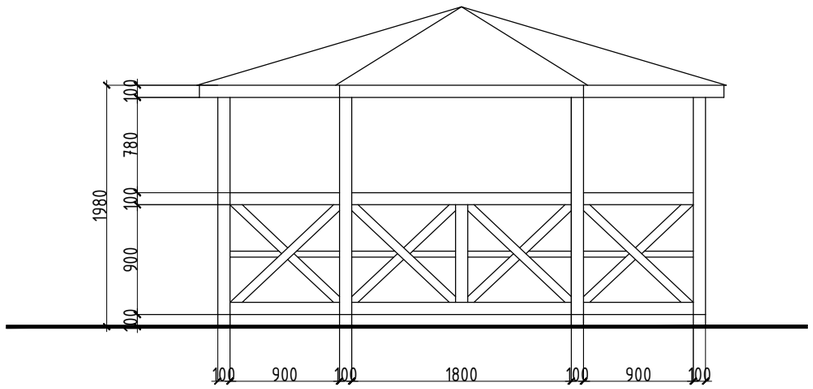

ОГТЛОЛ 1-1 М1:50

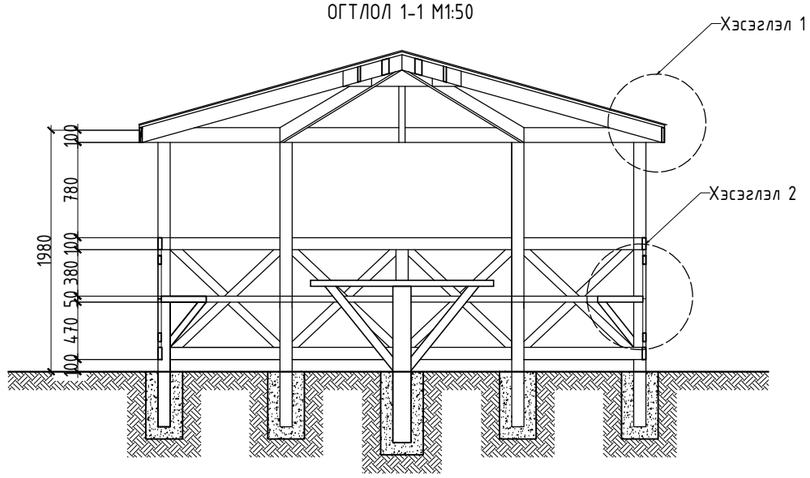

	Гүйцэтгэх ажлын нэр	Хэмжих нэгж	Тоо хэмжээ
1.	Сүүдрэвчний суурийг гараар ухна	м3	0.72
2.	Модон сүүдрэвч хийх	ш	1
3.	Модон сүүдрэвчны бэлдэц угсрах	ш	1
4.	1ує чулуугүй хар цаас наана.	м2	15.6
5.	6 талт сүүдрэвчинд зүймэл хар цаасан дээвэр хийх	м2	15.6
6.	Сүүдрэвч будгаар гараар ердийн будах	м2	40
7.	Будгийг лакан өнгөлөгчөөр хамгаална.	м2	40
8.	Сүүдрэвчний суурь цементэн бетон хольцоор хийх	м2	0.72

"МОНАРЧ" КОНСТРАКШН ХХК	ТҮНХЭЛ ТОСГОНЫ НААДМЫН ТАЛБАЙ				
	ГАДНА САРАВЧНЫ ХЭСЭГЧИЛСЭН БАЙГУУЛАЛТ				Ує шат: А3
	Архитектор		Т.Эрдэнэцэцэг	Е.Г.Шифр: МАС-07/2022	Масштаб: М1:50	Огноо: 2022
	Гүйцэтгэсэн		Т.Эрдэнэцэцэг	Т.Г.Шифр:	Зургийн дугаар: БА-16	Бүх хуудас: 20
Утас: 99179469	Шалгасан		Н.Бадрал			

А3

ГАР БӨМБӨГИЙН ТАЛБАЙН ТӨМӨР ТОРОН ХАШААНЫ БАЙГУУЛАЛТ М1:100

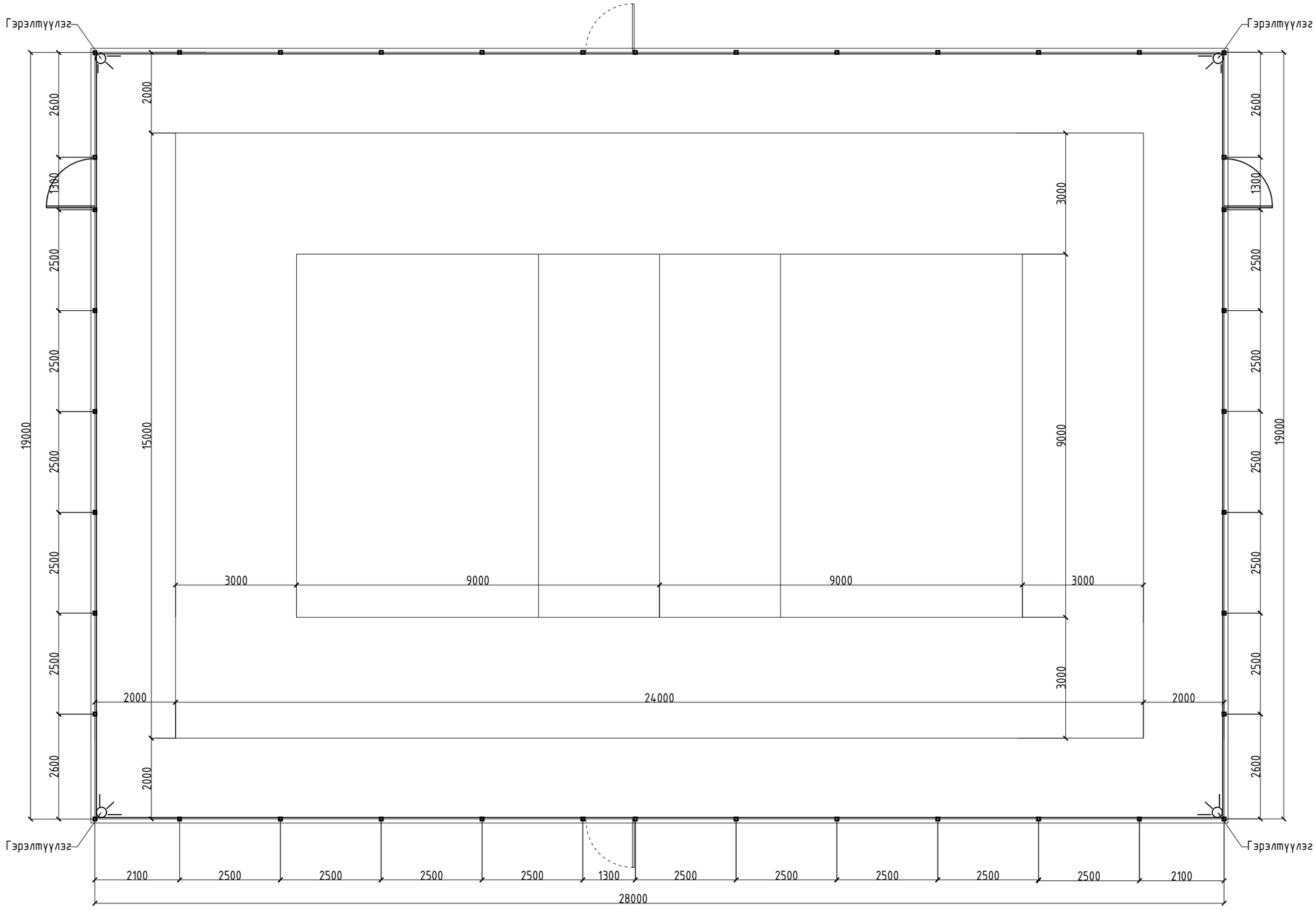

Тайлбар:

1. Хашааны үндсэн хийцлэлүүд гагнаасан холбоостой тул гагнуурын ажлыг мэргэжлийн өндөр түвшинд хийх шаардлагатай.
2. Үндсэн угсралтын ажил дууссаны дараа гадаргууг сайтар зүлгэж цэвэрлэх да тусгай зориулалтын төмрийн будгаар 2 үе давхарлаж будна.
3. Төмөр торон хашааг /ф4.0 торны нүх 100х100/ гагнуураар маш сайн гагнаж өгнө.

"МОНАРЧ" КОНСТРАКШН ХХК	ТҮНХЭЛ ТОСГОНЫ НААДМЫН ТАЛБАЙ					
	ГАР БӨМБӨГИЙН ТАЛБАЙН ТӨМӨР ТОРОН ХАШААНЫ БАЙГУУЛАЛТ					Үе шат: А3
	Архитектор		Т.Эрдэнэцэцэг	Е.Г.Шифр: МАС-07/2022	Масштаб: М1:100	Огноо: 2022
	Гүйцэтгэсэн		Т.Эрдэнэцэцэг	Т.Г.Шифр:		
Утас: 99179469	Шалгасан		Н.Бадрал		Зургийн дугаар: БА-17	Бүх хуудас: 20

А3

ГАР БӨМБӨГИЙН ТАЛБАЙН ТӨМӨР ТОРОН ХАШАА М1:100 /урд, хойд/

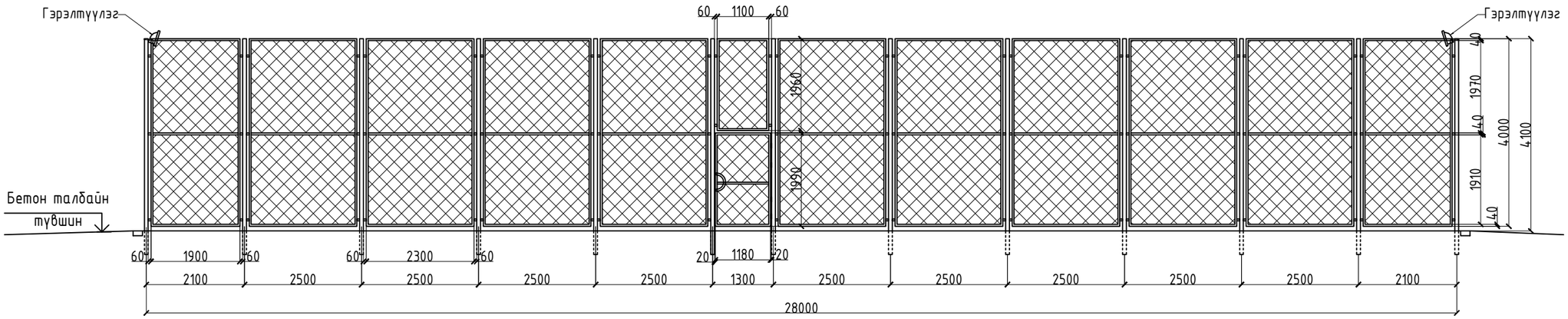

ГАР БӨМБӨГИЙН ТАЛБАЙН ТӨМӨР ТОРОН ХАШАА М1:100 /баруун, зүүн/

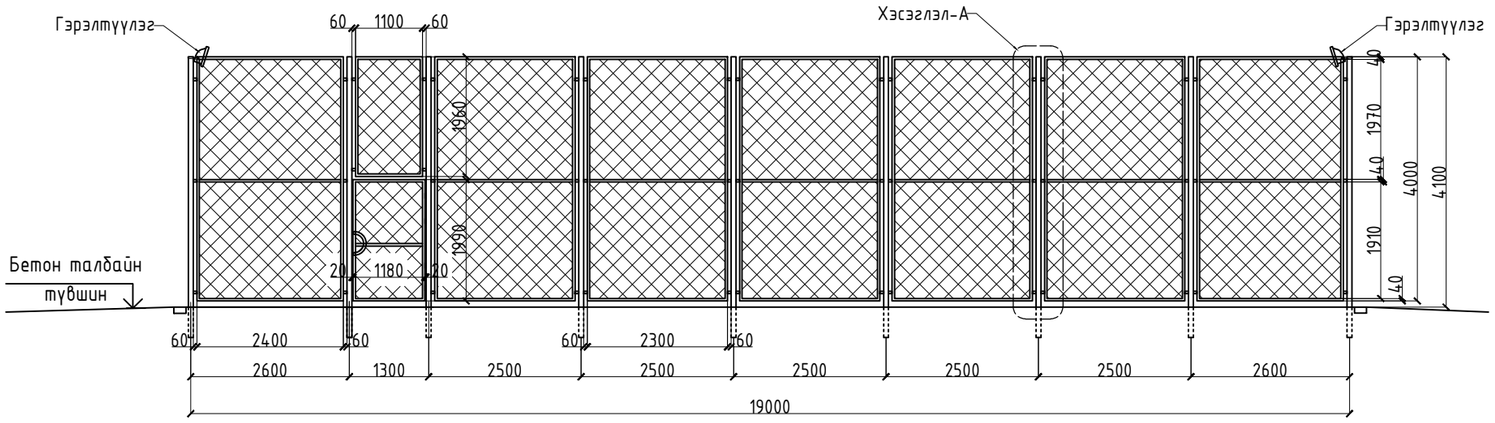

Материалын түүвэр

Нэр төрөл	Уртын хэмжээ/мм/	Тоо ширхэг	Тайлбар
Хашааны багана төмөр	4700x80x80	40	
Холбоос булан төмөр	1900x40x40	8	
Холбоос булан төмөр	2300x40x40	56	
Холбоос булан төмөр	4000x40x40	72	
Холбоос булан төмөр	1100x40x40	8	
Холбоос булан төмөр	1180x40x40	8	
Холбоос булан төмөр	1960x40x40	8	

Холбоос булан төмөр	1990x40x40	8	
Холбоос булан төмөр	2400x40x40	8	
Холбоос төмөр	81.6м		Полоса
Холбоос төмөр	60x40	232	Полоса
Төмөр тор	344.76м2		
Лед гэрэл		4	
Нугас		8	
Бариул		4	

Тайлбар:

1. Хашааны үндсэн хийцлэлүүд гагнаасан холбоостой тул гагнуурын ажлыг мэргэжлийн өндөр түвшинд хийх шаардлагатай.
2. Үндсэн үгсралтын ажил дууссаны дараа гадаргууг сайтар зүлгэж цэвэрлэх ба тусгай зориулалтын төмрийн будгаар 2 үе давхарлаж будна.
3. Төмөр торон хашааг /ф4.0 торны нүх 100x100/ гагнуураар маш сайн гагнаж өгнө.

"МОНАРЧ" КОНСТРАКШН ХХК	ТҮНХЭЛ ТОСГОНЫ НААДМЫН ТАЛБАЙ					
	ГАР БӨМБӨГИЙН ТАЛБАЙН ТӨМӨР ТОРОН ХАШААНЫ НҮҮР ТАЛ				Үе шат:	А3
	Архитектор		Т.Эрдэнэцэцэг	Е.Г.Шифр: МАС-07/2022	Масштаб: М1:100	Огноо: 2022
	Гүйцэтгэсэн		Т.Эрдэнэцэцэг	Т.Г.Шифр:		
Утас: 99179469	Шалгасан		Н.Бадрал		Зургийн дугаар: БА-18	Бүх хуудас: 20

А3

ГАР БӨМБӨГИЙН ТАЛБАЙН ТӨМӨР ТОРОН ХАШААНЫ ХЭСЭГЧИЛСЭН БАЙГУУЛАЛТ М1:25

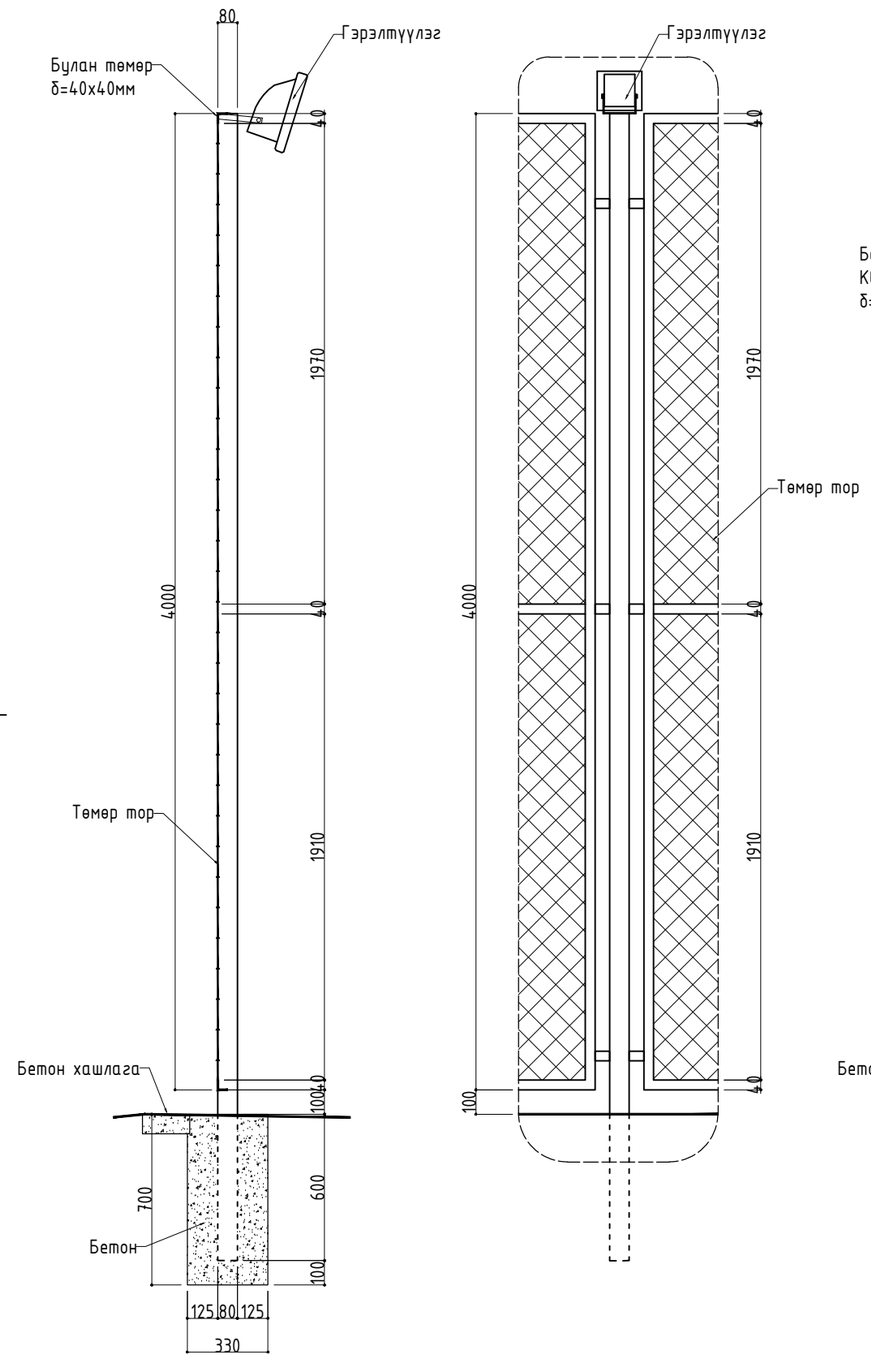

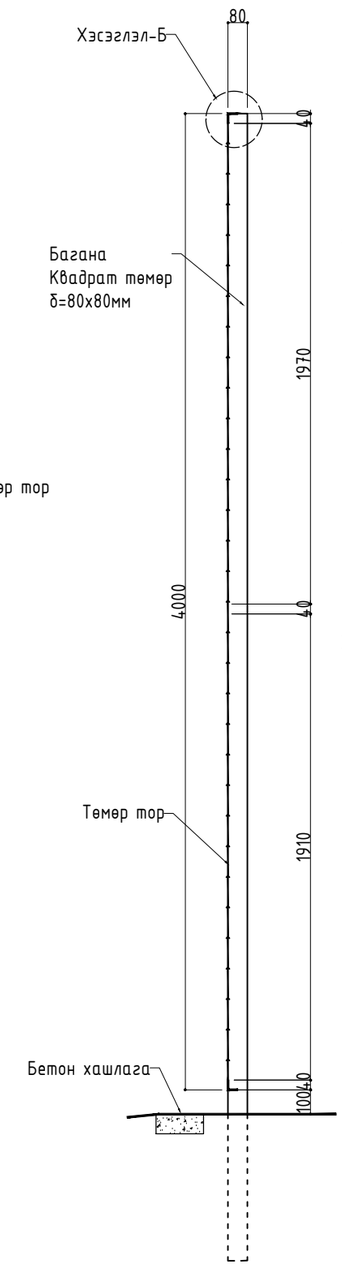

Хэсэглэл А

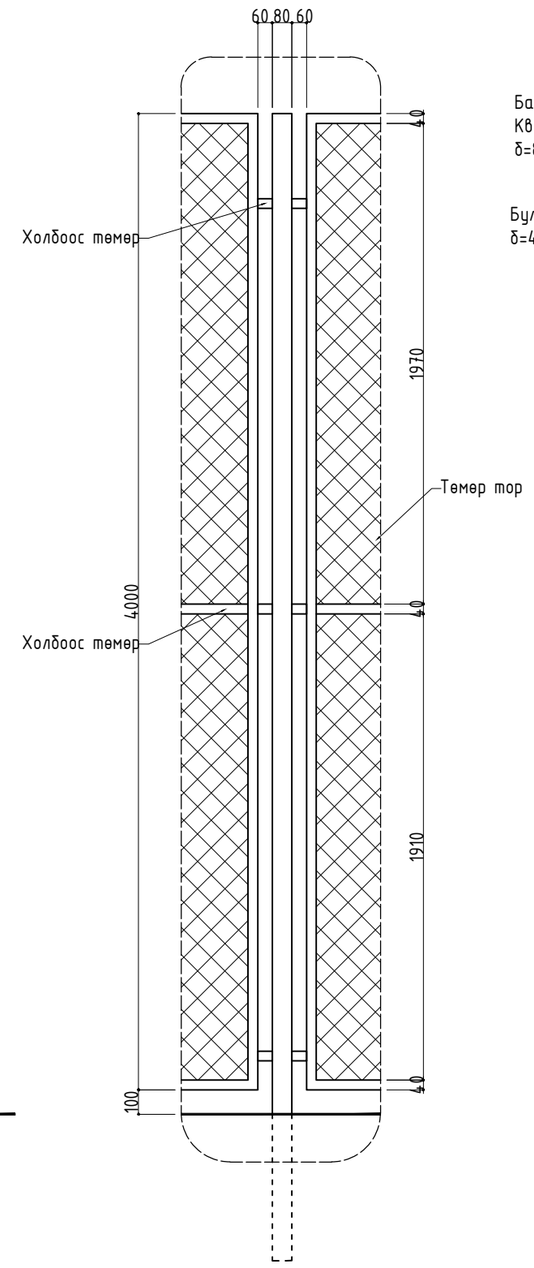

Төмөр торон хашааны
бүтэц, задаргаа

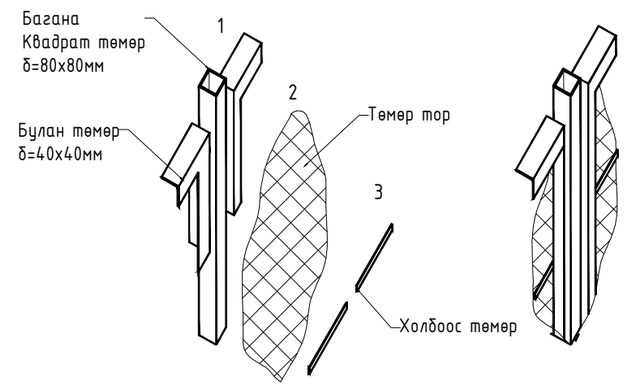

ХЭСЭГЛЭЛ-Б

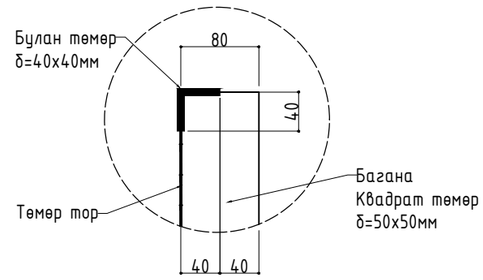

Тайлбар:

1. Хашааны үндсэн хийцлэлүүд гагнаасан холбоостой тул гагнуурын ажлыг мэргэжлийн өндөр түвшинд хийх шаардлагатай.
2. Үндсэн угсралтын ажил дуусаны дараа гадаргууг сайтар зүлгэж цэвэрлэх ба тусгай зориулалтын төмрийн будгаар 2 үе давхарлаж будна.
3. Төмөр торон хашааг /ф4.0 торны нүх 100х100/ гагнуураар маш сайн гагнаж өгнө.

"МОНАРЧ" КОНСТРАКШН ХХК	ТҮНХЭЛ ТОСГОНЫ НААДМЫН ТАЛБАЙ					
	ГАР БӨМБӨГИЙН ТАЛБАЙН ТӨМӨР ТОРОН ХАШААНЫ ХЭСЭГЧИЛСЭН БАЙГУУЛАЛТ				Үе шат:	А3
	Архитектор		Т.Эрдэнэцэцэг	Е.Г.Шифр: МАС-07/2022	Масштаб: М1:25	Огноо: 2022
	Гүйцэтгэсэн		Т.Эрдэнэцэцэг	Т.Г.Шифр:		
Утас: 99179469	Шалгасан		Н.Бадрал		Зургийн дугаар: БА-19	Бүх хуудас: 20

А3

ГАДНА ТАЛБАЙН ТӨМӨР ТОРОН ХАШААНЫ ХЭСЭГЧИЛСЭН БАЙГУУЛАЛТ М1:100

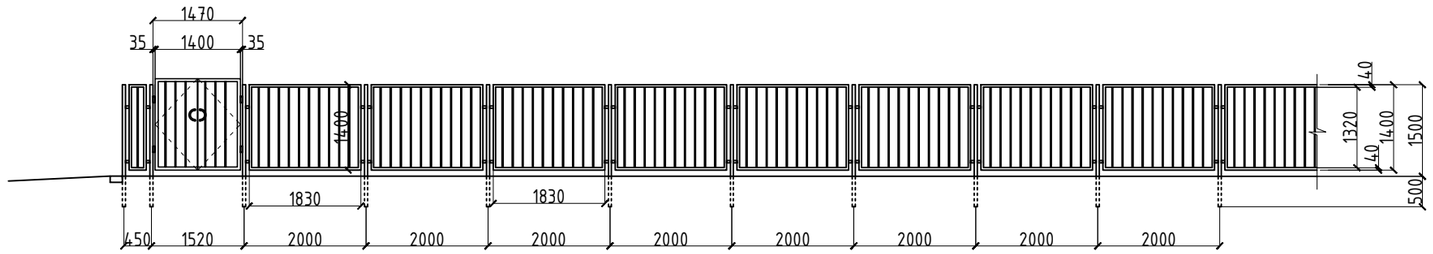

Төмөр хашааны
бүтэц, задаргаа

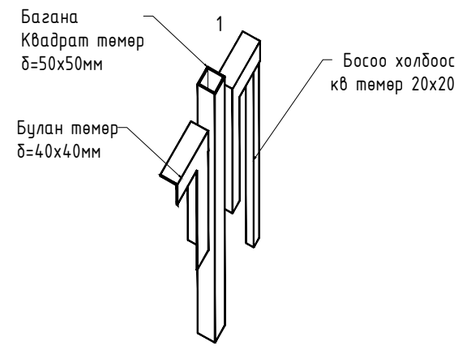

Хэсэглэл А

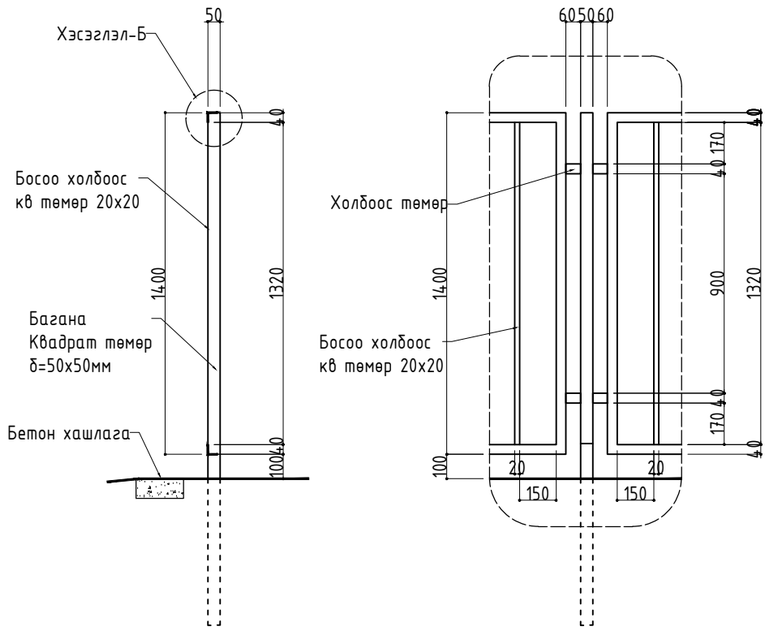

ХААЛГА-1 /Х-1/		
Хаалганы хэмжээ/мм/		1400х1500мм
Материал		Төмөр
Тоо ширхэг /ш/	Баруун онгойлттой	10ш
	Зүүн онгойлттой	
Хавтасны тоо		2 хавтастай

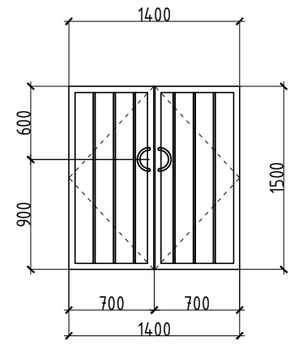

ХЭСЭГЛЭЛ-Б

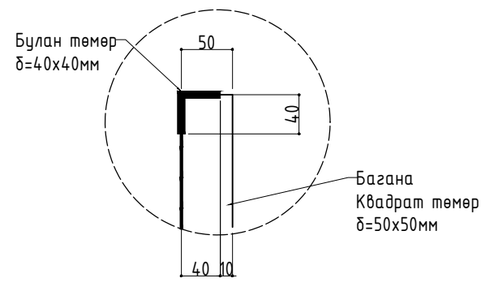

Материалын түүвэр

Нэр төрөл	Урттын хэмжээ/мм/	Тоо ширхэг	Тайлбар				
Хашааны багана төмөр	2000х50х50	102		Холбоос булан төмөр	462х40х40	4	
Холбоос булан төмөр	1830х40х40	168		Холбоос булан төмөр	2010х40х40	4	
Холбоос булан төмөр	1400х40х40	204		Холбоос төмөр	60х40	388	Полоса
Холбоос булан төмөр	280х40х40	4		Босоо холбоос төмөр	1400х20х20	1792	
Холбоос булан төмөр	1775х40х40	4		Нугас		16	
Холбоос булан төмөр	902х40х40	4		Бариул		20	

Тайлбар:

1. Хашааны үндсэн хийцлэлүүд гагнаасан холбоостой тул гагнуурын ажлыг мэргэжлийн өндөр түвшинд хийх шаардлагатай.
2. Үндсэн угсралтын ажил дуусаны дараа гадаргууг сайтар зүлгэж цэвэрлэх да тусгай зориулалтын төмрийн будгаар 2 үе давхарлаж будна. .
3. Төмөр тулгуурыг нүхэнд бетон цутгаж суулгана.

"МОНАРЧ" КОНСТРАКШН ХХК	ТҮНХЭЛ ТОСГОНЫ НААДМЫН ТАЛБАЙ				
	ГАДНА ТАЛБАЙН ТӨМӨР ТОРОН ХАШААНЫ ХЭСЭГЧИЛСЭН БАЙГУУЛАЛТ				Үе шат: А3
	Архитектор		Т.Эрдэнэцэцэг	Е.Г.Шифр: МАС-07/2022	Масштаб: М1:100 / Огноо: 2022
	Гүйцэтгэсэн		Т.Эрдэнэцэцэг	Т.Г.Шифр:	
Утас: 99179469	Шалгасан		Н.Бадрал		Зургийн дугаар: БА-20 / Бүх хуудас: 20

А3