БАРИЛГА АРХИТЕКТУРЫН ХЭСГИЙН ЗУРГИЙН ЖАГСААЛТ		
Д/д	ЗУРГИЙН НЭР	ХУУДАСНЫ МАРК
1	Зургийн жагсаалт, тайлбар бичиг	БА-01
2	Шатны бариул, нүүр болон арын хэсгийн хамгаалалтын төмөр бариул будах ажил	БА-02
3	Үзэгчдийн суудлын 1-4-р эгнээний урд тал дотогшоо харсан хэсгийн ажил	БА-03
4	Үзэгчдийн суудлын шатны талбай	БА-04
5	Үзэгчдийн сандлын хажуугийн огтлол 1-1, 2-2	БА-05
6	Бөхийн асрын 2-р давхрын сандал хийх байгуулалт	БА-06
7	Бөхийн асрын 2-р давхрын сандал хийх байгуулалт, материалын түүвэр	БА-07

Тайлбар бичиг:

Увс аймгийн засаг даргын 2025 оны 06 сарын 25 -ны өдрийн ЗТ-22/2025 дугаар захирамжаар олгосон, Улаангом сумын цэнгэлдэх хүрээлэнгийн барилгын засвар ажлын тоо хэмжээг үндслэн барилгын ажлын зураг төслийг "Барокко хийц" ХХК -д хийж гүйцэтгэв.

Байгаль цаг уурийн ерөнхий нөхцөл

гадна агаарын температур	-41.7 градус
салхины ачаалал	25 кг/м2
цасны ачаалал	50 кг/м2
газар хөдлөлийн	8 балл
галын ангилалын категори	В
гал тэсвэрлэх зэрэг	II -р зэрэг

Хийгдэх ажил:

1. Шатны бариул, нүүр болон арын хэсгийн хамгаалалтын төмөр бариул будах ажил -1384.22м х 0.128 = 177.18м2

2. Дээврийн целлойд нөхөж хийх талбай 1.6м х 1.5м = 2.4м2 х 17ш = 40.8м2

3. Шатны талбай 316.98м2

4. Үзэгчдийн суудлын 1-4-р эгнээний урд тал дотогшоо харсан хэсгийн ажлын тоо хэмжээ 1828.22м х 0.4 = 731.288м2

5. Төв асрын хоёр давхрын дотор тал шинээр 3-н эгнээ сандал хийнэ 50х50х4мм хэмжээтэй төмөр ашиглаж хийнэ. Нийт орох материалын хэмжээ 876.76кг төмөр орно. Сандалын бүрээсний материалыг 50х100мм хэмжээтэй модон материал ашиглаж хийнэ. Нийт 1.77м3 модон материал орно. Сандлын нүүр тал болон гишгүүрийн хэсэг террасны шалны материал ашиглан өнгөлж өгнө. Нийт 56.1м2

6. Төв цэнгэлдэхийн дотор том 4ш хаалга нэг хаалганы хэмжээ 148.21м2 х 4ш = 592.83м2

7. Гадна хашааны гол том хаалга 1ш 81.3м2

8. Хиймэл зүлэг хийх талбай 1000м2

9. Үзэгчдийн суудлын арын хэсгийн хамгаалалтын хашлаганы дотор талын ажлын тоо хэмжээ-380.05м х 0.9 = 342.05м2

10. Зүлэгжүүлэх талбай 570м2

BAROQUE STYLE.,LLC	УВС АЙМАГ УЛААНГОМ СУМЫН ЦЭНГЭЛДЭХ ХҮРЭЭЛЭНГИЙН БАРИЛГЫН ЗАСВАР, АЖЛЫН ЗУРАГ					
	Зургийн жагсаалт, тайлбар бичиг					
	Архитектор		Б. Батбаяр	ЕГ,Шифр: БХ-...../25	Масштаб: М1:100	Огноо: 2025
	Гүйцэтгэсэн		Б. Батбаяр	ТГ,Шифр:	Зургийн дугаар: БА-01	Хуудас: 00
"Барокко хийц"ХХК	Шалгасан					

Шатны бариул, нүүр болон арын хэсгийн хамгаалалтын төмөр бариул будах ажил М1:300

Тайлбар бичиг:
Шатны бариул 1384.22м х 0.128 = 177.18м2
Дээврийн целлойд нөхөж хийх талбай
1.6м х 1.5м = 2.4м2 х 17ш = 40.8м2

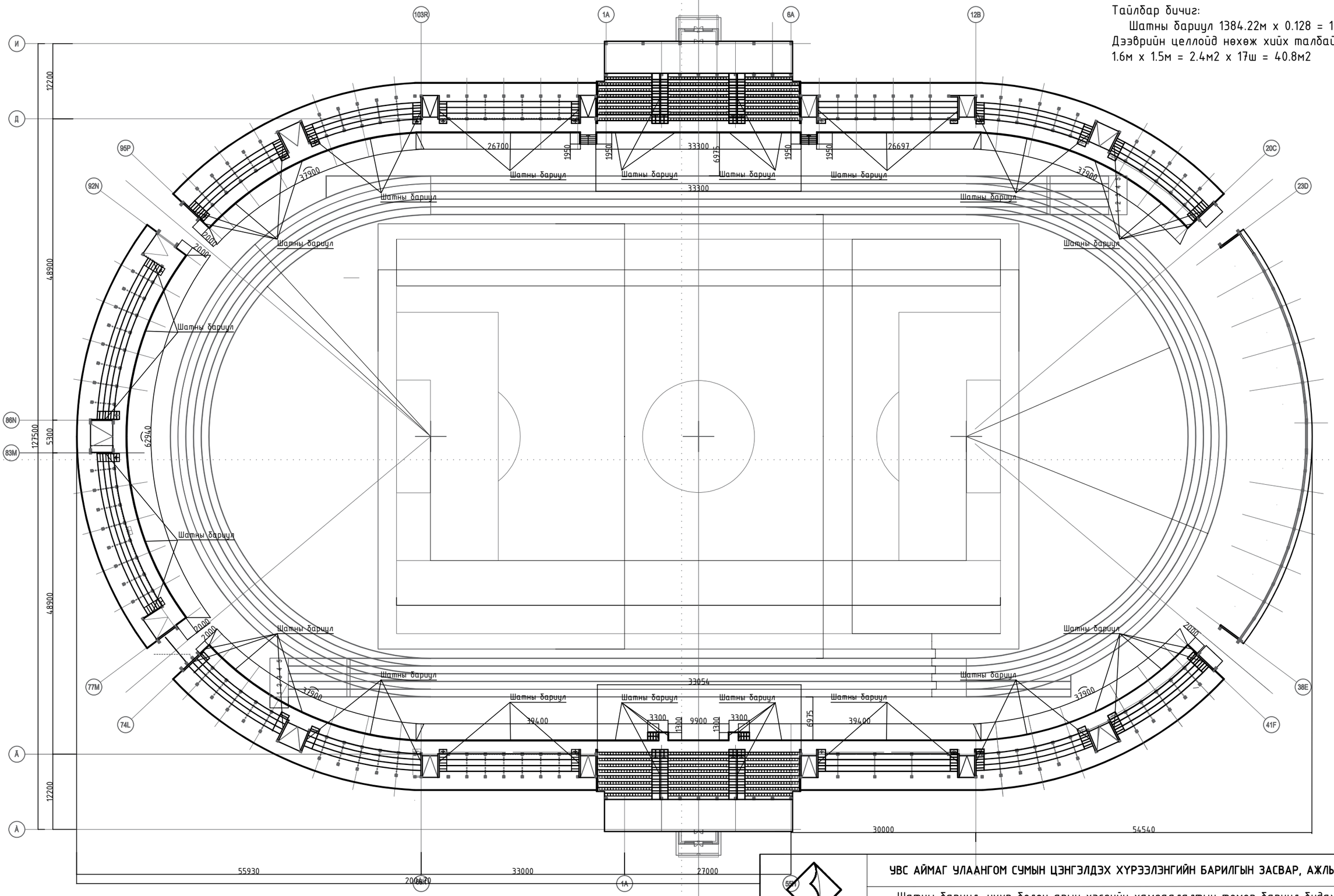

BAROQUE STYLE.,LLC	УВС АЙМАГ УЛААНГОМ СУМЫН ЦЭНГЭЛДЭХ ХҮРЭЭЛЭНГИЙН БАРИЛГЫН ЗАСВАР, АЖЛЫН ЗУРАГ				
	Шатны бариул, нүүр болон арын хэсгийн хамгаалалтын төмөр бариул будах ажил				
	Архитектор	Б. Батбаяр	ЕГ,Шифр: БХ-...../25	Масштаб: М1:100	Огноо: 2025
	Гүйцэтгэсэн	Б. Батбаяр	ТГ,Шифр:	Зургийн дугаар: БА-02	Хуудас: 20
"Барокко хийц"ХХК	Шалгасан				

Үзэгчдийн суудлын 1-4-р эгнээний урд тал дотогшоо харсан хэсгийн ажил М1:300

Тайлбар бичиг:

Үзэгчдийн суудлын 1-4-р эгнээний урд тал дотогшоо харсан хэсгийн ажлын тоо хэмжээ 1828.22м х 0.4 = 731.288м2

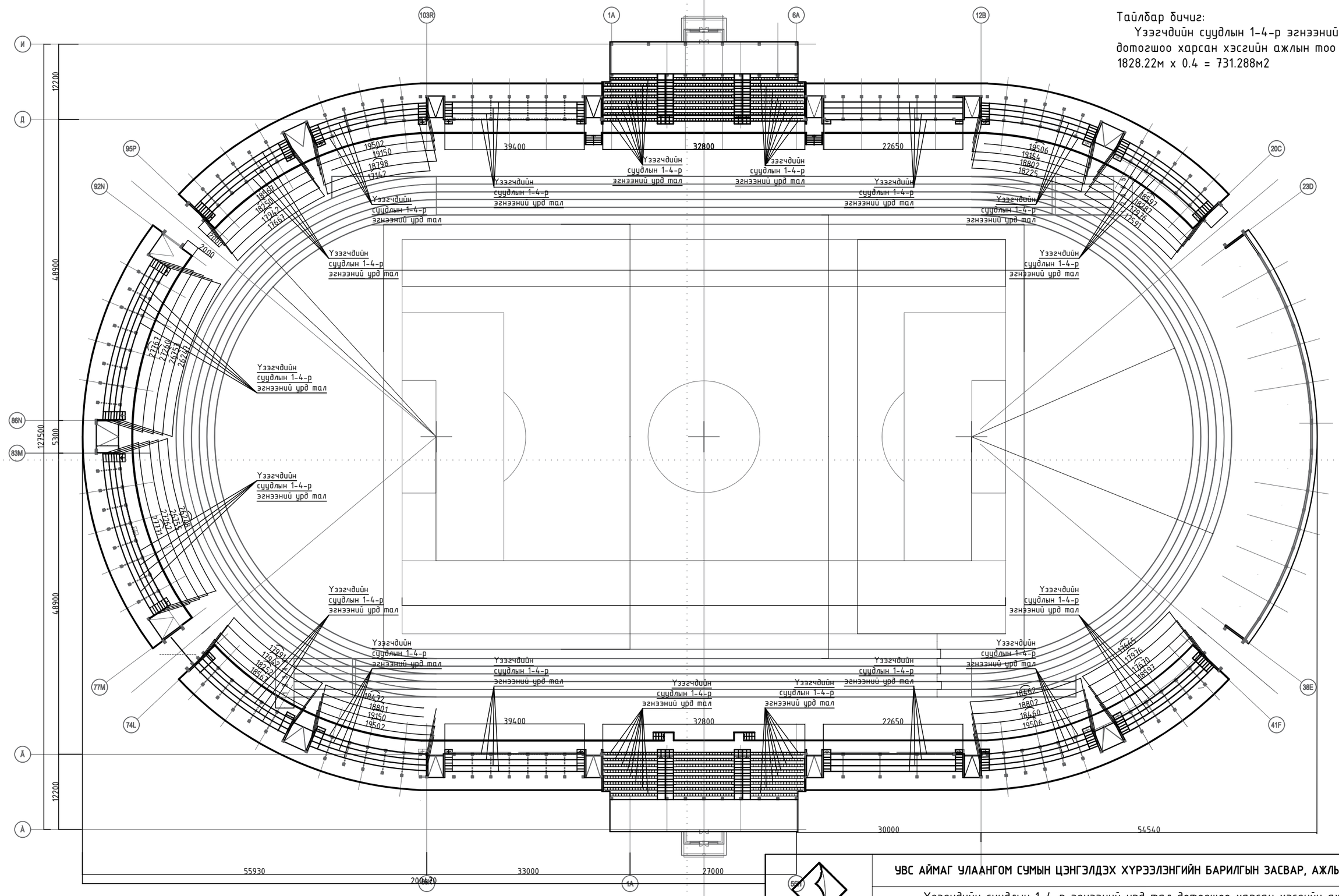

BAROQUE STYLE.,LLC	УВС АЙМАГ УЛААНГОМ СУМЫН ЦЭНГЭЛДЭХ ХҮРЭЭЛЭНГИЙН БАРИЛГЫН ЗАСВАР, АЖЛЫН ЗУРАГ				
	Үзэгчдийн суудлын 1-4-р эгнээний урд тал дотогшоо харсан хэсгийн ажил				
	Архитектор	Б. Батбаяр	ЕГ,Шифр: БХ-...../25	Масштаб: М1:100	Огноо: 2025
	Гүйцэтгэсэн	Б. Батбаяр	ТГ,Шифр:	Зургийн дугаар: БА-03	Хуудас: 20
"Барокко хийц"ХХК	Шалгасан				

Үзэгчдийн суудлын шатны талбай М1:300

Тайлбар бичиг:
-Шатны талбай 316.98м2
-Гол асрын урд хэсгийн хиймэл зүлэг хийх талбай 1000м2
-Үзэгчдийн суудлын арын хэсгийн хамгаалалтын хашлаганы дотор талын ажлын тоо хэмжээ-380.05м х 0.9 = 342.05м2

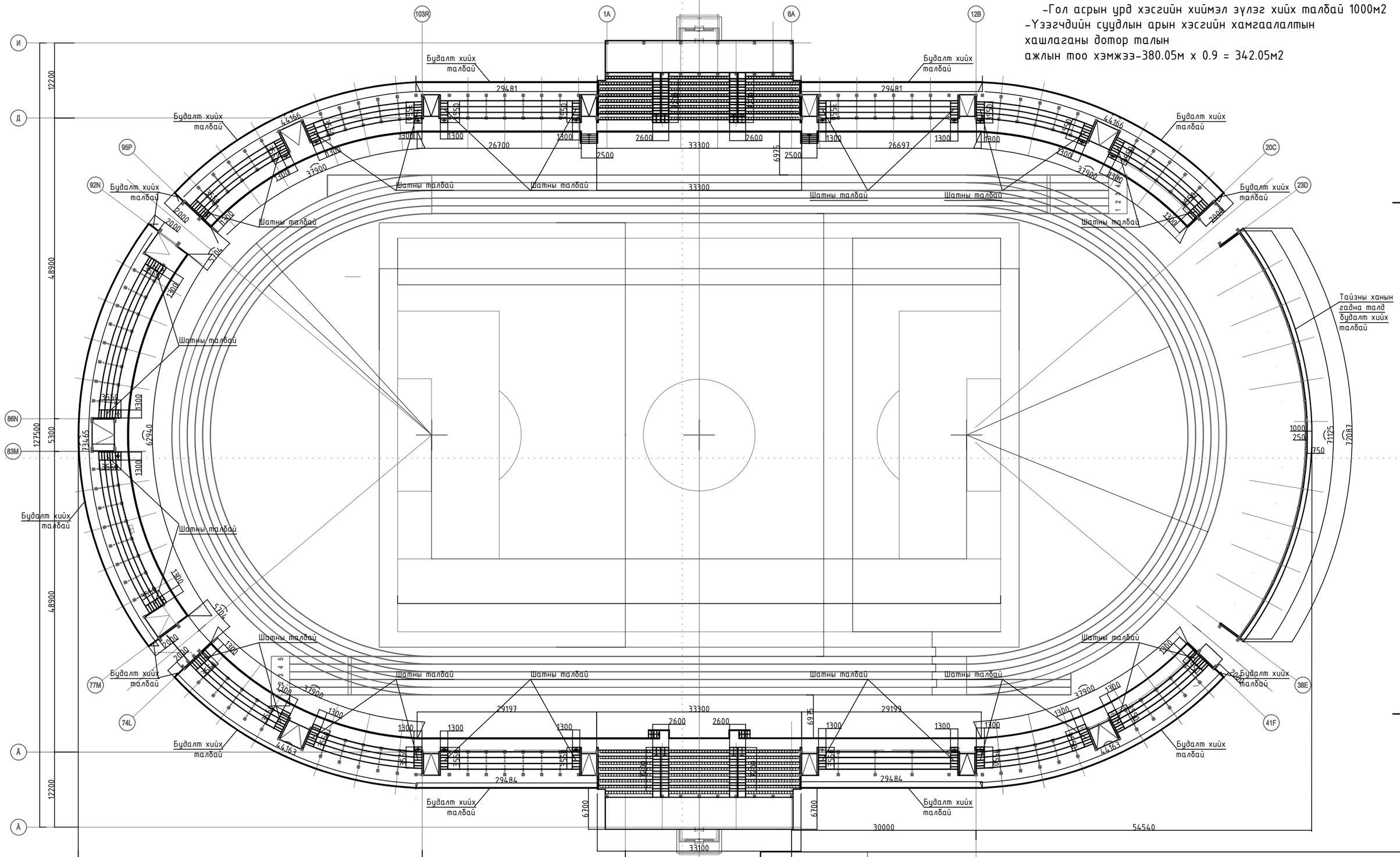

BAROQUE STYLE.,LLC	УВС АЙМАГ УЛААНГОМ СУМЫН ЦЭНГЭЛДЭХ ХҮРЭЭЛЭНГИЙН БАРИЛГЫН ЗАСВАР, АЖЛЫН ЗУРАГ				
	Үзэгчдийн суудлын шатны талбай				
Архитектор	Б. Батбаяр	ЕГ,Шифр: БХ-...../25	Масштаб: М1:100	Огноо: 2025	
Гүйцэтгэсэн	Б. Батбаяр	ТГ,Шифр:	Зургийн дугаар: БА-04	Хуудас: 20	
"Барокко хийц"ХХК	Шалгасан				

ҮЗЭГЧДИЙН САНДЛЫН ХАЖУУГИЙН ОГТЛОЛ 1-1 М1:100

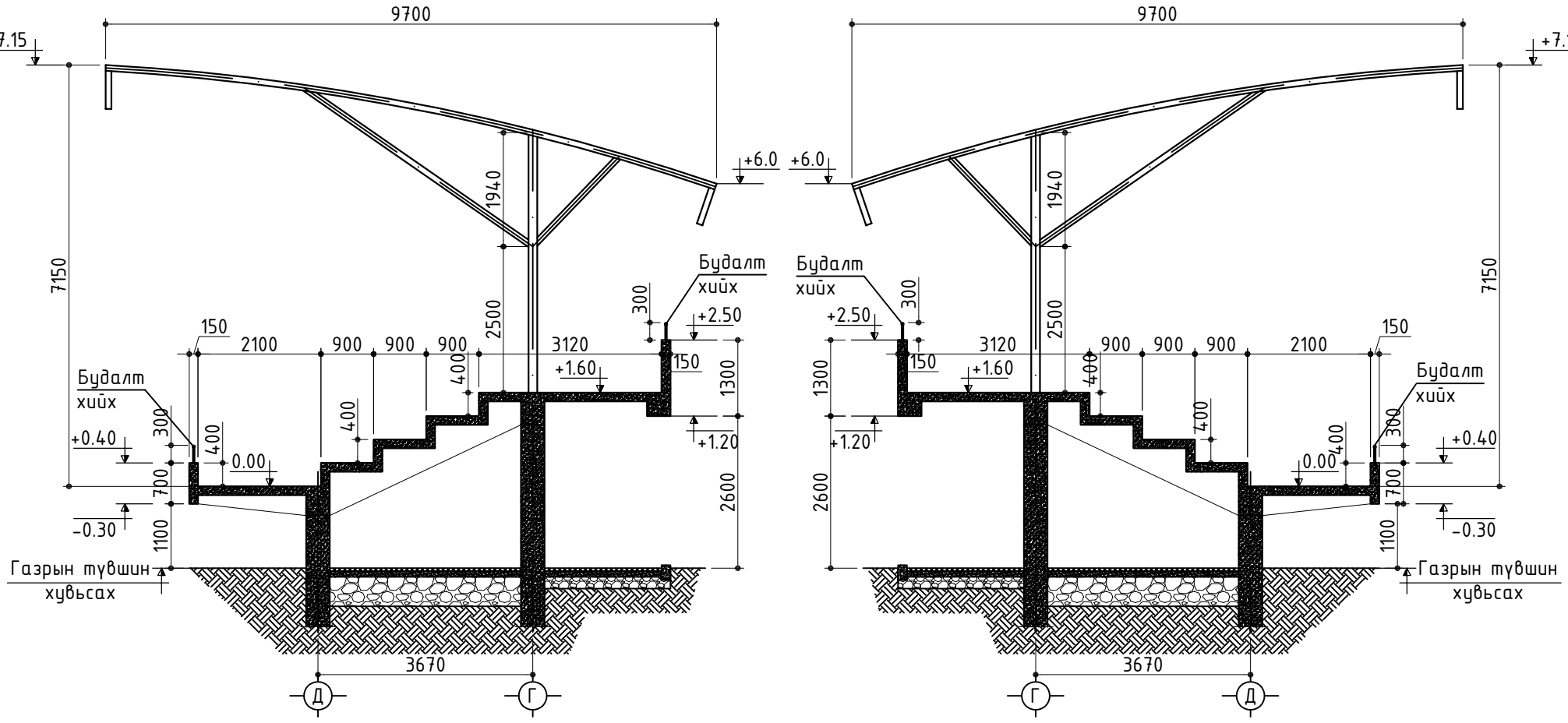

ОРОХ ГАРАХ ХААЛГАНЫ ОГТЛОЛ М1:100 2-2

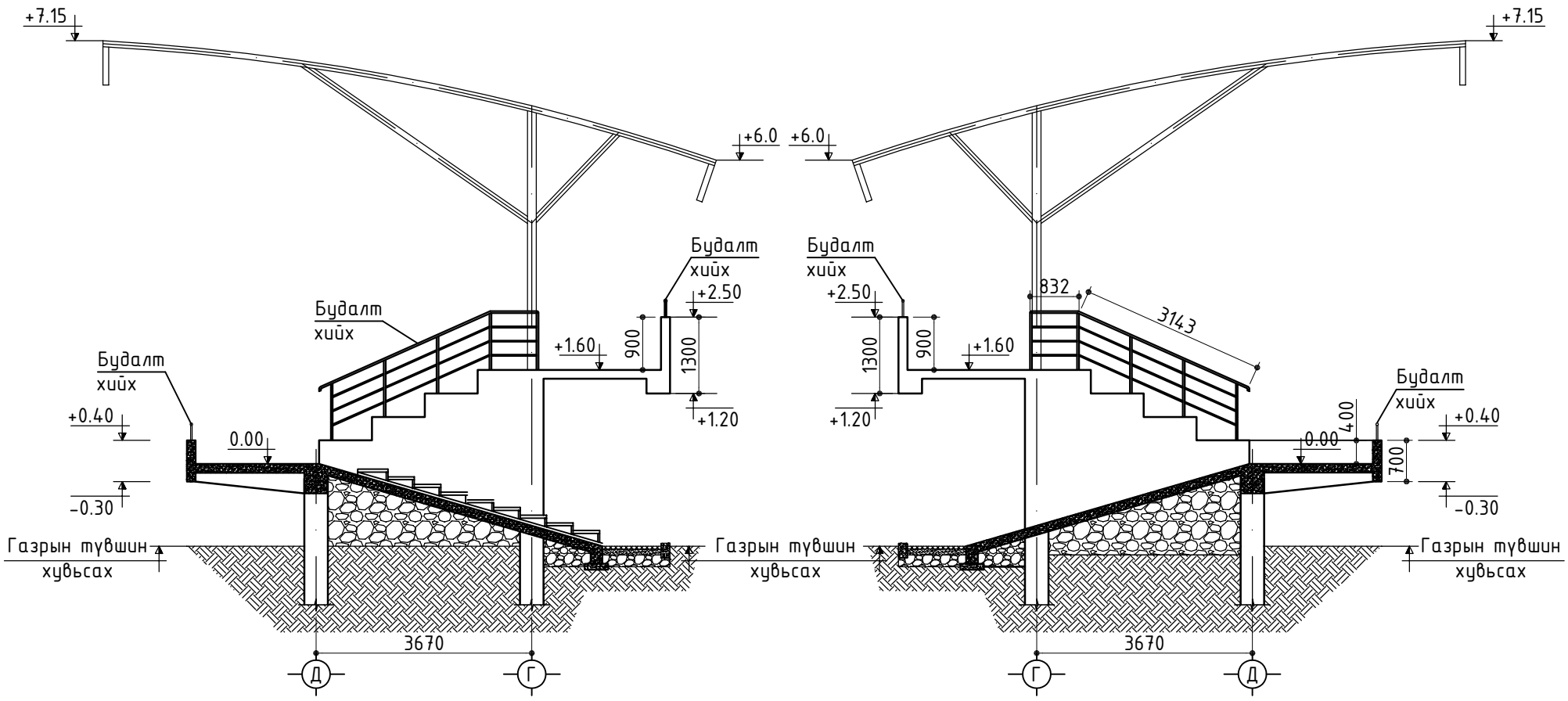

BAROQUE STYLE.,LLC	УВС АЙМАГ УЛААНГОМ СУМЫН ЦЭНГЭЛДЭХ ХҮРЭЭЛЭНГИЙН БАРИЛГЫН ЗАСВАР, АЖЛЫН ЗУРАГ				
	Үзэгчдийн сандлын хажуугийн огтлол 1-1, 2-2				
	Архитектор	Б. Батбаяр	ЕГ,Шифр: БХ-...../25	Масштаб: М1:100	Огноо: 2025
	Гүйцэтгэсэн	Б. Батбаяр	ТГ,Шифр:	Зургийн дугаар: БА-06	Хуудас: 00
"Барокко хийц"ХХК	Шалгасан				

БӨХИЙН АСРЫН 2-Р ДАВХРЫН САНДАЛ ХИЙХ БАЙГУУЛАЛТ М1:100

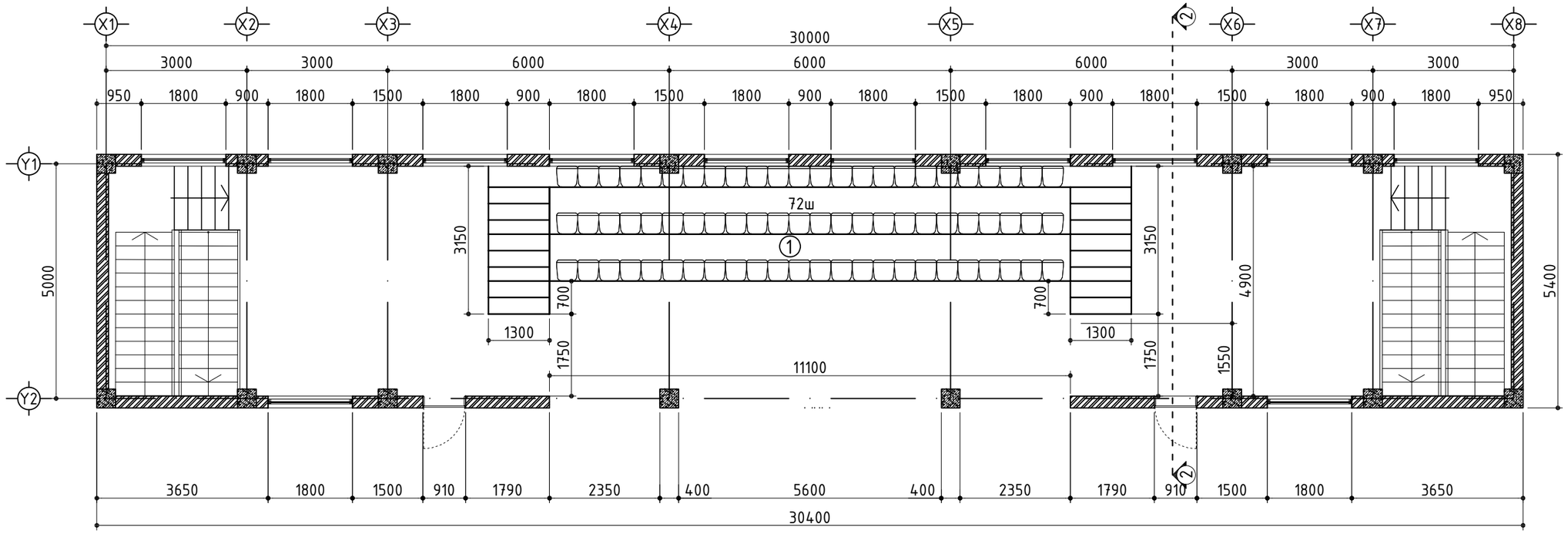

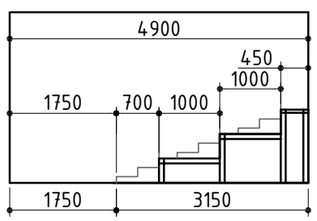

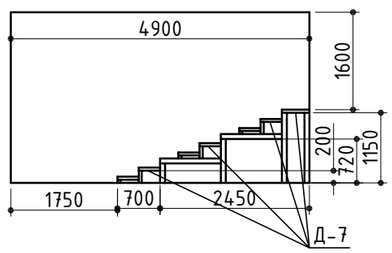

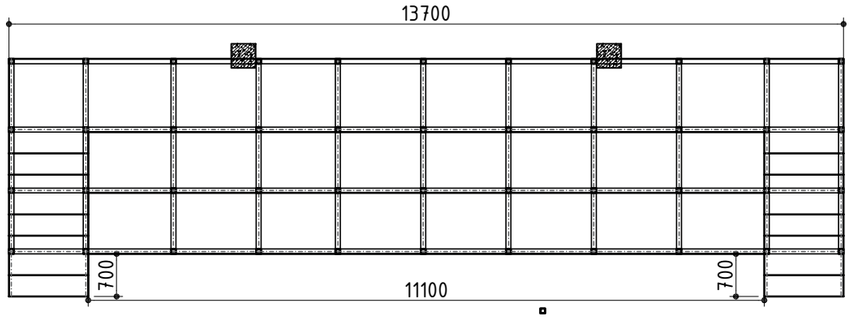

BAROQUE STYLE.,LLC	УВС АЙМАГ УЛААНГОМ СУМЫН ЦЭНГЭЛДЭХ ХҮРЭЭЛЭНГИЙН БАРИЛГЫН ЗАСВАР, АЖЛЫН ЗУРАГ				
	Бөхийн асрын 2-р давхрын сандал хийх байгуулалт				
	Архитектор		Б.Батбаяр	ЕГ,Шифр: БХ-.../25	Масштаб: М1:100	Огноо: 2025
	Гүйцэтгэсэн		Б.Энхбаяр	ТГ,Шифр:	Зургийн дугаар: БА-07	Хуудас: 08
"Барокко хийц"ХХК	Шалгасан					

БӨХИЙН АСРЫН 2-Р ДАВХРЫН САНДАЛ ХИЙХ БАЙГУУЛАЛТ, МАТЕРИАЛЫН ТҮҮВЭР М1:100

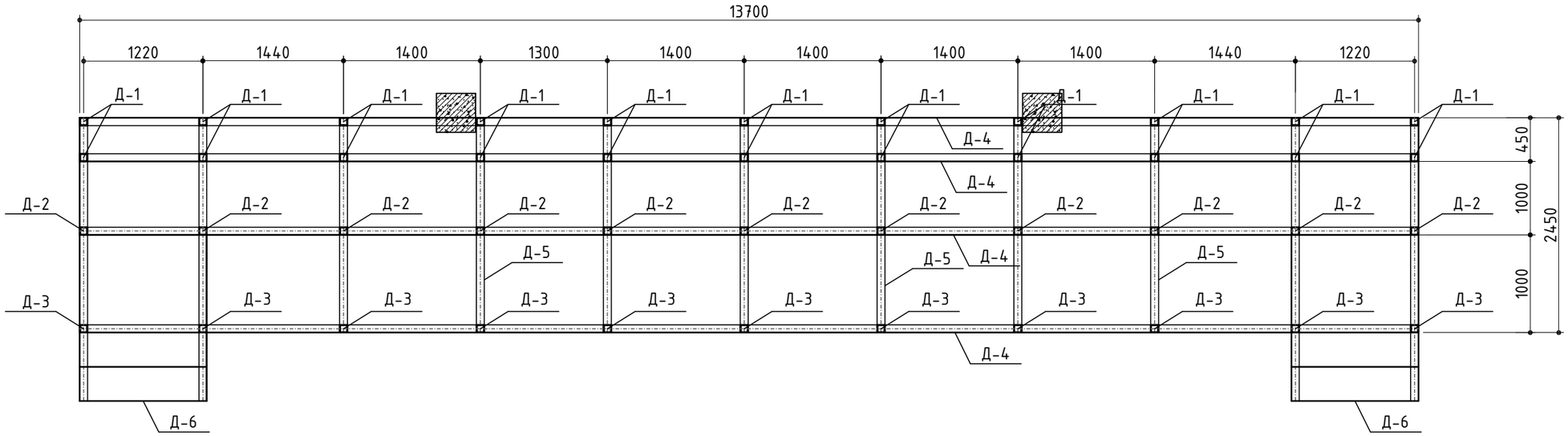

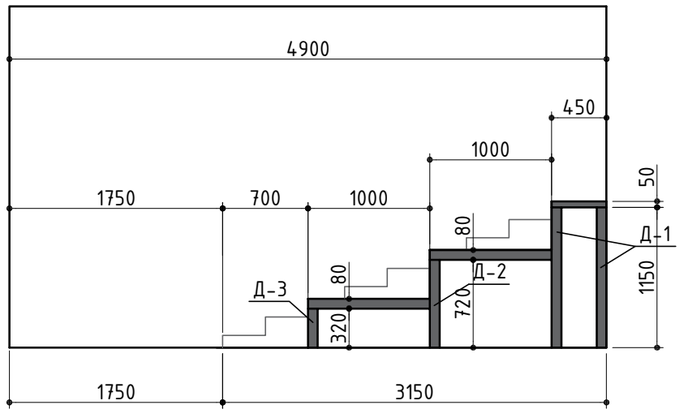

Марк Д/Д	Тэмдэглэл	Нэр	Урт L= м	Нэгж жин, кг	Тоо шир.	Тайлбар
0	1	2	4	3	5	6
		Пандус-1	-		1	
1		Квадрат Профиль 80х80х5	1.150	5.560	22	140.67
2		Квадрат Профиль 80х80х5	0.720	5.560	11	44.04
3		Квадрат Профиль 80х80х5	0.320	5.560	11	19.57
4		Квадрат Профиль 80х80х5	13.700	5.560	4	304.69
5		Квадрат Профиль 80х80х5	2.450	5.560	11	149.84
6		Квадрат Профиль 50х50х4	1.300	5.560	14	101.19
7		Квадрат Профиль 80х80х5	3.500	5.560	6	116.76
						876.76
		Террасны шалны материал		56.1м2		

BAROQUE STYLE.,LLC	УВС АЙМАГ УЛААНГОМ СУМЫН ЦЭНГЭЛДЭХ ХҮРЭЭЛЭНГИЙН БАРИЛГЫН ЗАСВАР, АЖЛЫН ЗУРАГ				
	Бөхийн асрын 2-р давхрын сандал хийх байгуулалт, материалын түүвэр				
	Архитектор	Б.Батбаяр	ЕГ,Шифр: БХ-.../25	Масштаб: М1:100	Огноо: 2025
	Гүйцэтгэсэн	Б.Энхбаяр			
"Барокко хийц"ХХК	Шалгасан		ТГ,Шифр:	Зургийн дугаар: БА-08	Хуудас: 08