НҮҮР ТАЛ Х5-Х1 М1:200

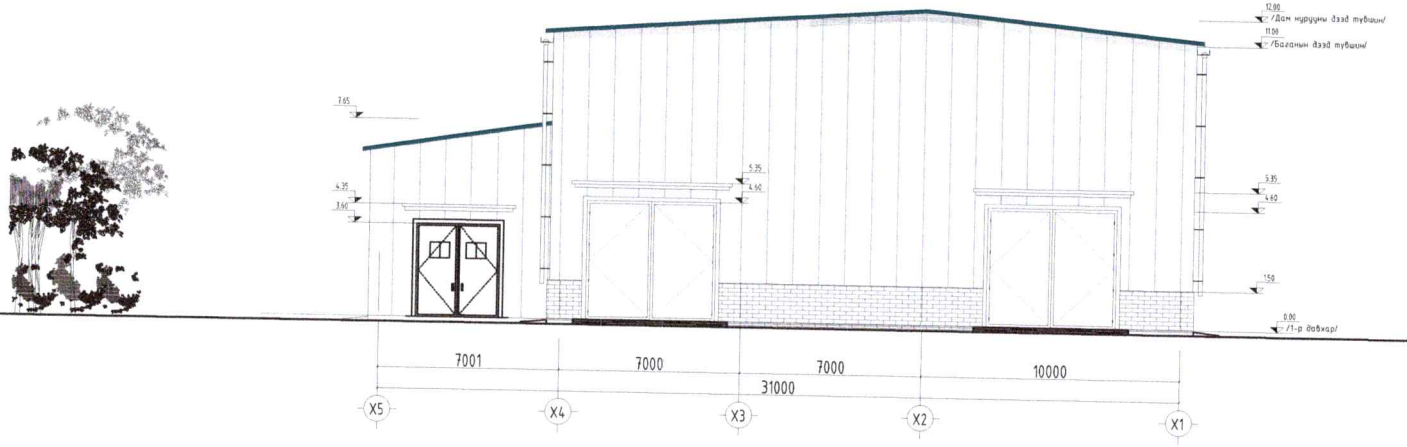

НҮҮР ТАЛ Y1-Y8 М1:200

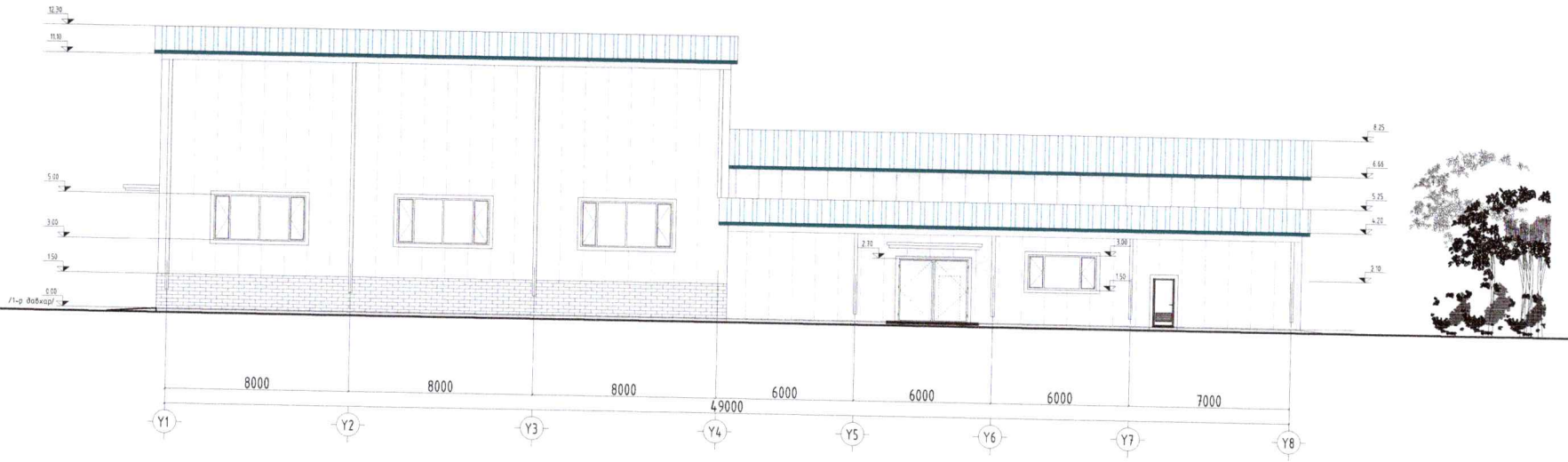

ЗУРГИЙН ЖАГСААЛТ

Зургийн хуудасны дугаар		Зургийн нэр
ББ-	1	Зургийн жагсаалт, ерөнхий тайлбар бичг
ББ-	2	Барилгын суурийн харагдах байдал
ББ-	3	Баганан суурийн байгуулалт
ББ-	4	"Баганан суурь БС-1"-ын арматур, тор, огтлол, материалын түүвэр
ББ-	5	"Баганан суурь БС-2"-ын арматур, тор, огтлол, материалын түүвэр
ББ-	6	"Баганан суурь БС-3"-ын арматур, тор, огтлол, материалын түүвэр
ББ-	7	"Баганан суурь БС-4"-ын арматур, тор, огтлол, материалын түүвэр
ББ-	8	"Баганан суурь БС-5"-ын арматур, тор, огтлол, материалын түүвэр
ББ-	9	"Баганан суурь БС-6"-ын арматур, тор, огтлол, материалын түүвэр
ББ-	10	"Баганан суурь БС-7"-ын арматур, тор, огтлол, материалын түүвэр
ББ-	11	"Баганан суурь БС-8"-ын арматур, тор, огтлол, материалын түүвэр
ББ-	12	"Баганан суурь БС-9"-ын арматур, тор, огтлол, материалын түүвэр
ББ-	13	"Баганан суурь БС-10"-ын арматур, тор, огтлол, материалын түүвэр
ББ-	14	Шугаман суурийн арматурчлал, материалын түүвэр
ББ-	15	Цутгамал ханын босоо арматурын байгуулалт
ББ-	16	Цутгамал ханын огтлол, материалын түүвэр

ЗЕИ			Зургийн жагсаалт	ББ
Инженер				Масштаб М1:100
Гүйцэтгэсэн			ЕГ шифр:	Ye шат / Хуудас / Бүх.хуудас: А.3 / 01 / ...
Шалгасан			ТГ шифр:	2025 оны 7-р сар

А3

СУУРИЙН ХАРАГДАХ БАЙДАЛ

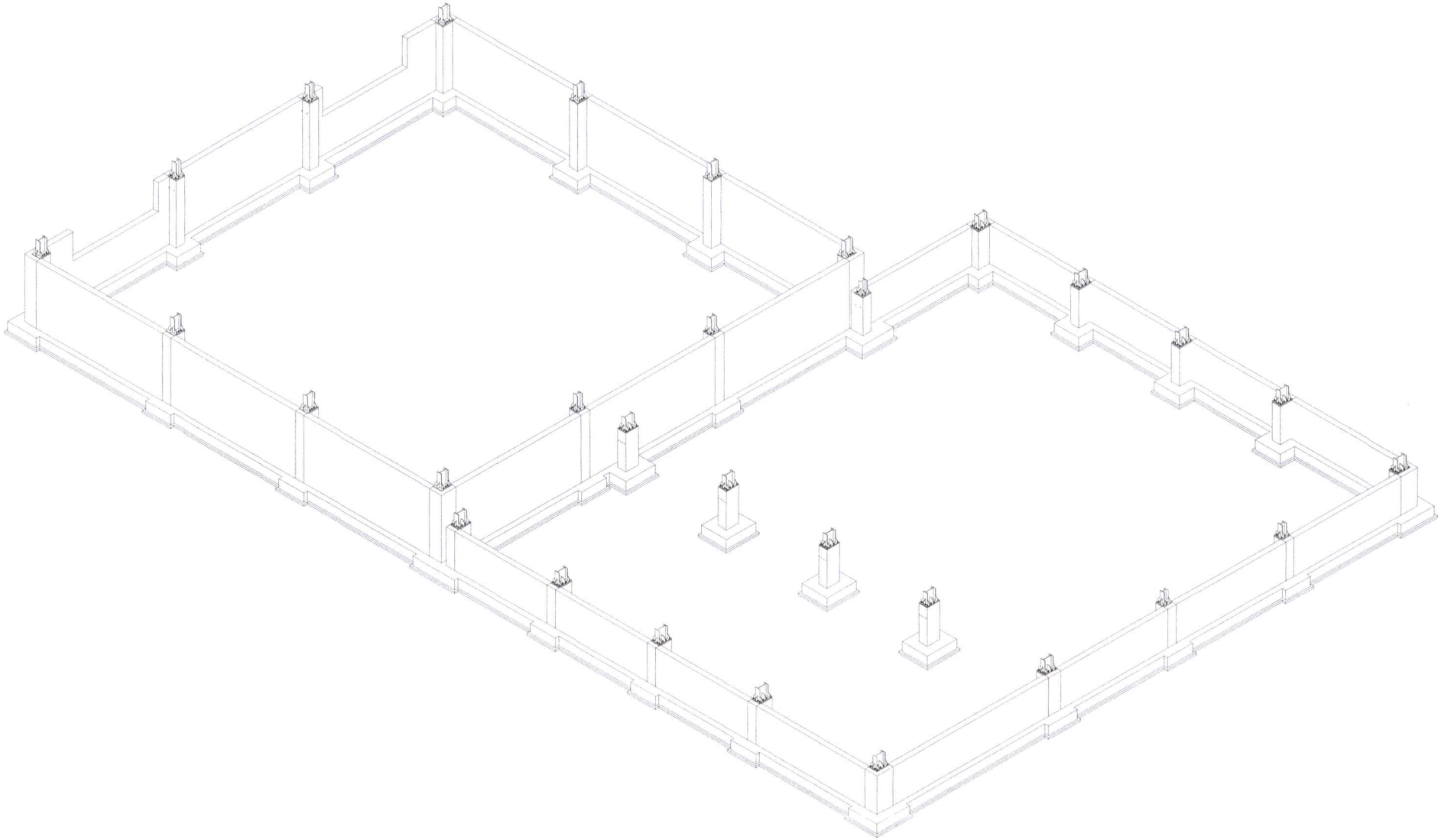

ТАЙЛБАР:

1. Энэ хуудсыг ББ-03~16 хуудастай хамтатган үзнэ.

ӨӨРЧЛӨЛТҮҮД:		
Д/д	Огноо	Засвар өөрчлөлт

БЛОК СХЕМ

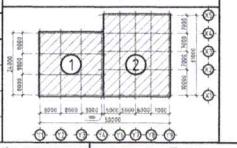

ЗЕИ			Барилгын суурийн харагдах байдал
Инженер			
Гүйцэтгэсэн			ЕГ шифр:
Шалгасан			ТГ шифр:

ББ

Масштаб М1:100		
Үе шат	Хуудас	Бүх.худ
А.З	02	...
2025 оны 7-р сар		

А3

СУУРИЙН БАЙГУУЛАЛТ
М1:200

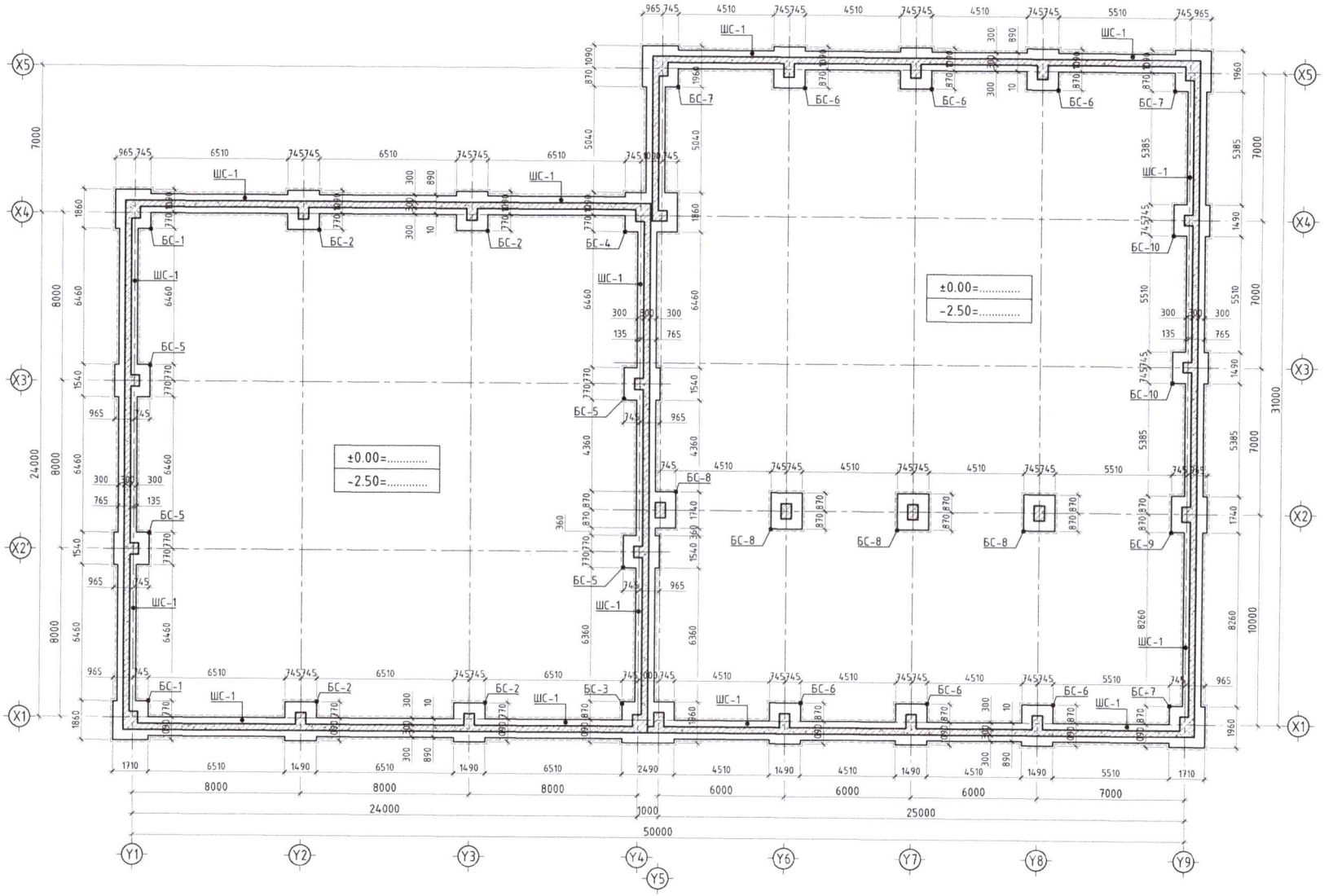

ТАЙЛБАР:

1. Энэ хуудсыг ББ-02, 04~16 хуудастай хамтатган үзнэ.
2. Төмөр бетон суурийн ажлын арматур MNS GOST 5781:2024 стандартын А400, хөндлөн арматур MNS GOST 5781:2024 стандартын А240 ангийн арматур байна.
3. Төмөр бетон суурийн арматурын хамгаалалтын бетон үеийн зузаан 30мм байна.
4. Төмөр бетон суурийн бетоны анги В20 байна.
5. Цутгамал төмөр бетон суурийг арматурчилж, бетон цутгахдаа "Цутгамал төмөр бетон бүтээцийн ажил гүйцэтгэх заавар" БД 52-102-04 -ийн холбогдох заалтуудыг мөрдөн ажиллана.

ӨӨРЧЛӨЛТҮҮД:

Д/д	Огноо	Засвар өөрчлөлт

БЛОК СХЕМ

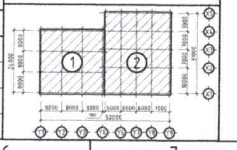

ЗЕИ			Баганан суурийн байгуулалт
Инженер			
Гүйцэтгэсэн			ЕГ шифр:
Шалгасан			ТГ шифр:

ББ

Масштаб М1:200		
Үе шат	Хуудас	Бүх.хуу
А.З	03	...

2025 оны 7-р сар

А3

БАГАНАН СУУРЬ БС-1
М1:25

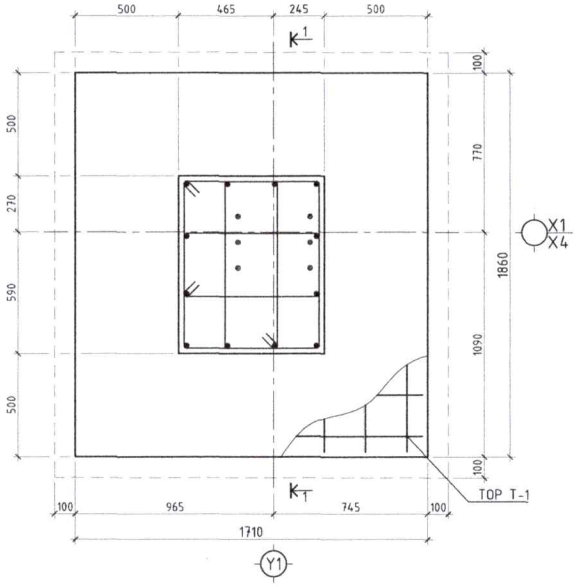

ОГТЛОЛ 1-1
М1:25

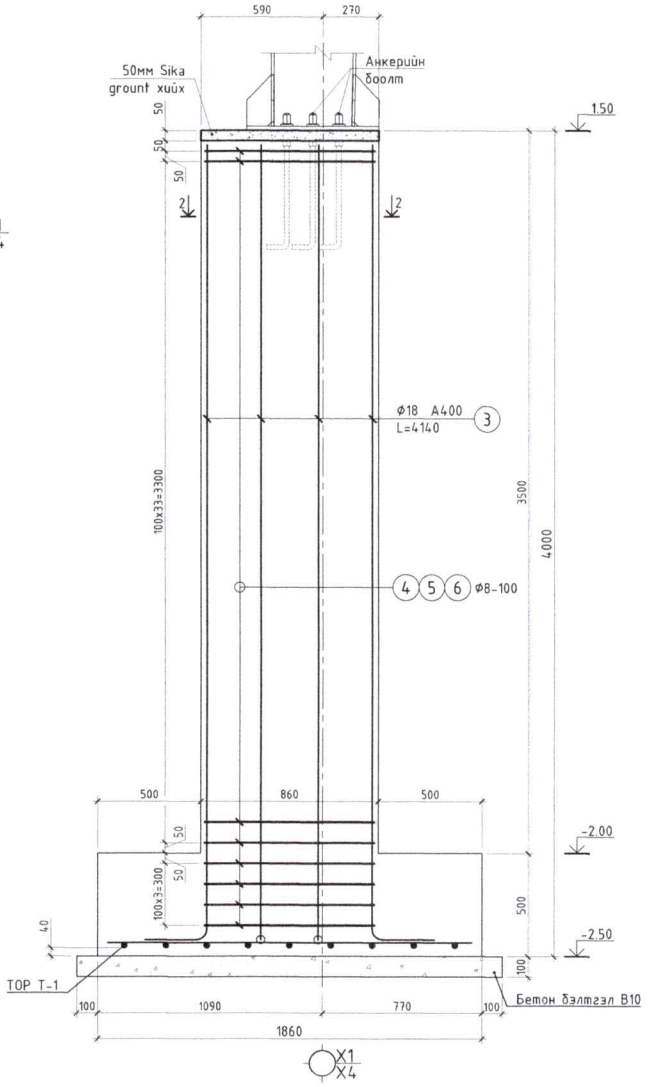

ОГТЛОЛ 2-2
М1:20

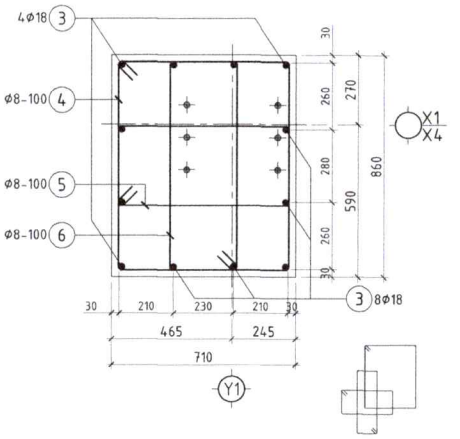

ТОР Т-1
М1:25

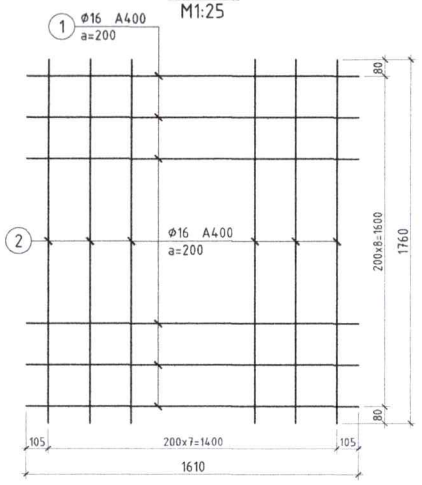

ХЭСГИЙН ТОДОРХОЙЛОЛТ /БС-1/

Поз	Загвар	Арматурын загвар
3	3850; 300; D=90 L=80; L=4140	a, b -хэмжээ нь хомутны доторх хэмжээ болно. d - арм. голч
4	810; 960; 810; 660; L=3240	
5	810; 460; 310; 660; L=2240	a, b - хэмжээ арматурын гадна хэмжээ болно.d - арм. голчD - хамгийн бага маталтын диаметр
6	410; 960; 810; 260; L=2440	

МАТЕРИАЛЫН ТҮҮВЭР

Позиц	Тэмдэглэгээ	Нэр				Тоо ширхэг	Хүнд /кг/ Нэгж	Хүнд /кг/ Нийт	Тайлбар
	Баганан суурь БС-1-ийн арматур					2	45.09	90.19	
1	MNS GOST 5781:2024	Ф	16	А400	L= 1610	9	2.541	22.870	
2	MNS GOST 5781:2024	Ф	16	А400	L= 1760	8	2.778	22.223	
	Материал	Суурийн бетон В20				V=	3.74м³	7.48м³	
	Материал	Бэлтгэл бетон В10				V=	0.40м³	0.80м³	
	Баганан суурь БС-1-ийн гарагалгаа арматур					2	221.12	442.24	
3	MNS GOST 5781:2024	Ф	18	А400	L= 4140	12	8.270	99.240	
4	MNS GOST 5781:2024	Ф	8	А240	L= 3240	39	1.278	49.860	
5	MNS GOST 5781:2024	Ф	8	А240	L= 2240	39	0.884	34.471	
6	MNS GOST 5781:2024	Ф	8	А240	L= 2440	39	0.963	37.549	

ТАЙЛБАР:
1. Энэ хуудсыг ББ-02, 03 хуудастай хамтатган үзнэ.

ӨӨРЧЛӨЛТҮҮД:

Д/д	Огноо	Засвар өөрчлөлт

БЛОК СХЕМ

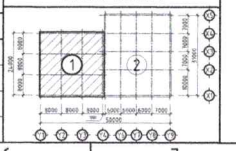

ЗЕИ			"Баганан суурь БС-1"-ийн арматур, тор, огтлол, материалын түүвэр	ББ
Инженер				Масштаб М1:25
Гүйцэтгэсэн			ЕГ шифр:	Үе шат: А.З; Хуудас: 04; Бүх.хуу: ...
Шалгасан			ТГ шифр:	2025 оны 7-р сар

А3

БАГАНАН СУУРЬ БС-2
М1:25

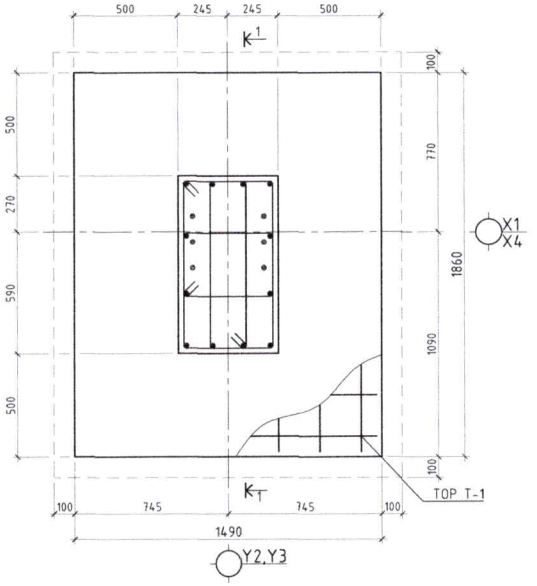

ТОР Т-1
М1:25

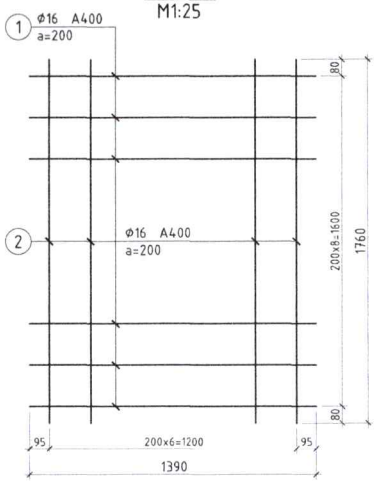

ОГТЛОЛ 1-1
М1:25

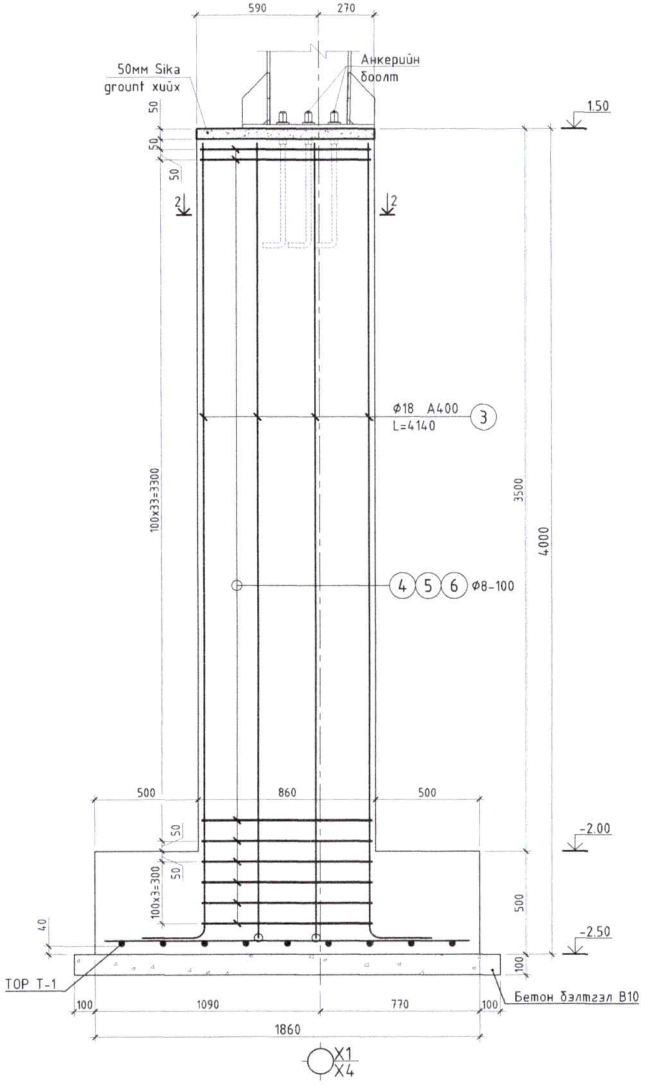

ОГТЛОЛ 2-2
М1:20

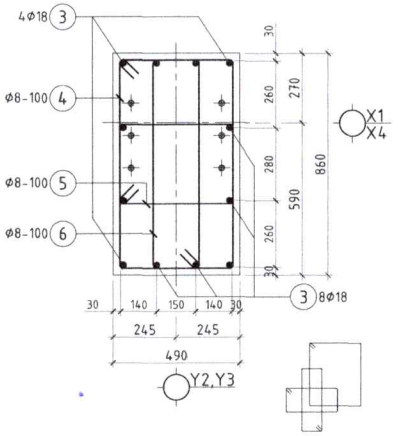

ХЭСГИЙН ТОДОРХОЙЛОЛТ /БС-2/

Поз	Загвар	Арматурын загвар
3	3850; 300; D=90 L=80; L=4140	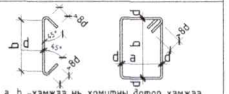
4	590; 960; 810; 440; L=2800	a, b -хэмжээ нь хомутны дотор хэмжээ болно. d - арм. голч
5	590; 460; 310; 440; L=1800	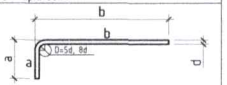
6	330; 960; 810; 180; L=2280	a, b - хэмжээ арматурин гадна хэмжээ болно.d - арм. голч D - хамгийн бага маталтын диаметр

МАТЕРИАЛЫН ТУУВЭР

Позиц	Тэмдэглэгээ	Нэр				Тоо ширхэг	Хүнд /кг/ Нэгж	Хүнд /кг/ Нийт	Тайлбар
Баганан суурь БС-2-ийн арматур						4	39.19	156.76	
1	MNS GOST 5781:2024	Ф 16	А400	L=	1390	9	2.194	19.745	
2	MNS GOST 5781:2024	Ф 16	А400	L=	1760	7	2.778	19.445	
Материал		Суурийн бетон В20				V=	2.86м³	11.44м³	
Материал		Бэлтгэл бетон В10				V=	0.35м³	1.40м³	
Баганан суурь БС-2-ийн гарталгаа арматур						4	205.11	820.46	
3	MNS GOST 5781:2024	Ф 18	А400	L=	4140	12	8.270	99.240	
4	MNS GOST 5781:2024	Ф 8	А240	L=	2800	39	1.105	43.089	
5	MNS GOST 5781:2024	Ф 8	А240	L=	1800	39	0.710	27.700	
6	MNS GOST 5781:2024	Ф 8	А240	L=	2280	39	0.900	35.086	

ТАЙЛБАР:
1. Энэ хуудсыг ББ-02, 03 хуудастай хамтатган үзнэ.

ӨӨРЧЛӨЛТҮҮД:

Д/д	Огноо	Засвар өөрчлөлт

БЛОК СХЕМ

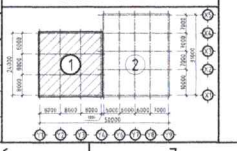

ЗЕИ			"Баганан суурь БС-2"-ийн арматур, тор, огтлол, материалын түүвэр	ББ
Инженер				Масштаб М1:25
Гүйцэтгэсэн			ЕГ шифр:	Ує шат: А.3 / Хуудас: 05 / Бүх.худ: ...
Шалгасан			ТГ шифр:	2025 оны 7-р сар

А3

БАГАНАН СУУРЬ БС-3
М1:25

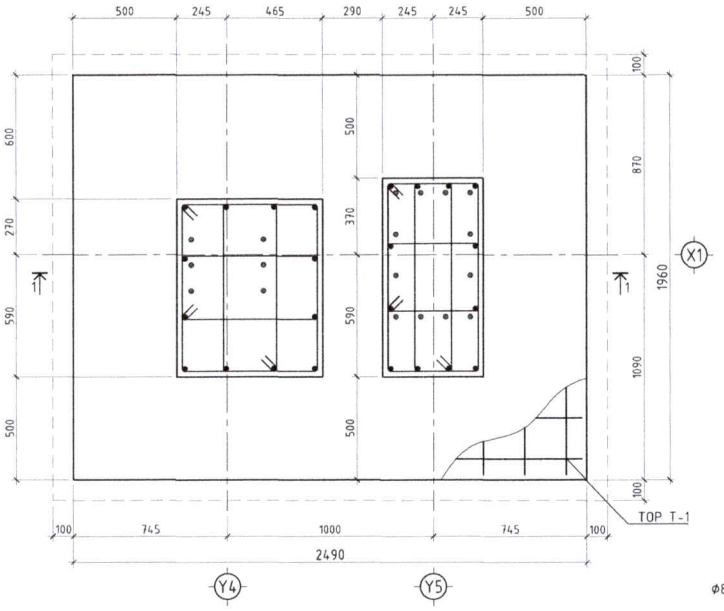

ТОР Т-1
М1:25

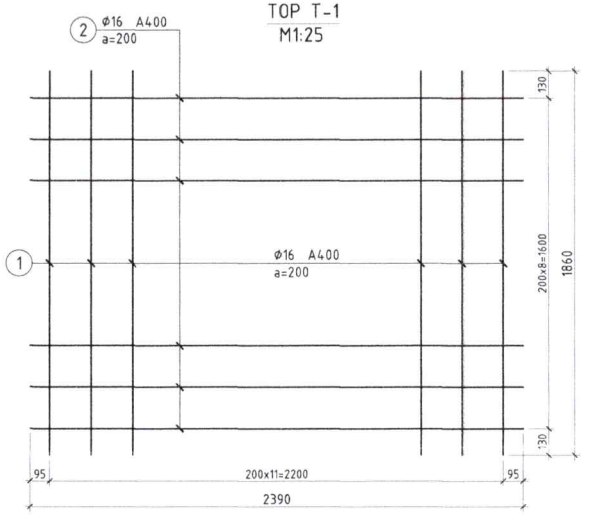

ОГТЛОЛ 1-1
М1:25

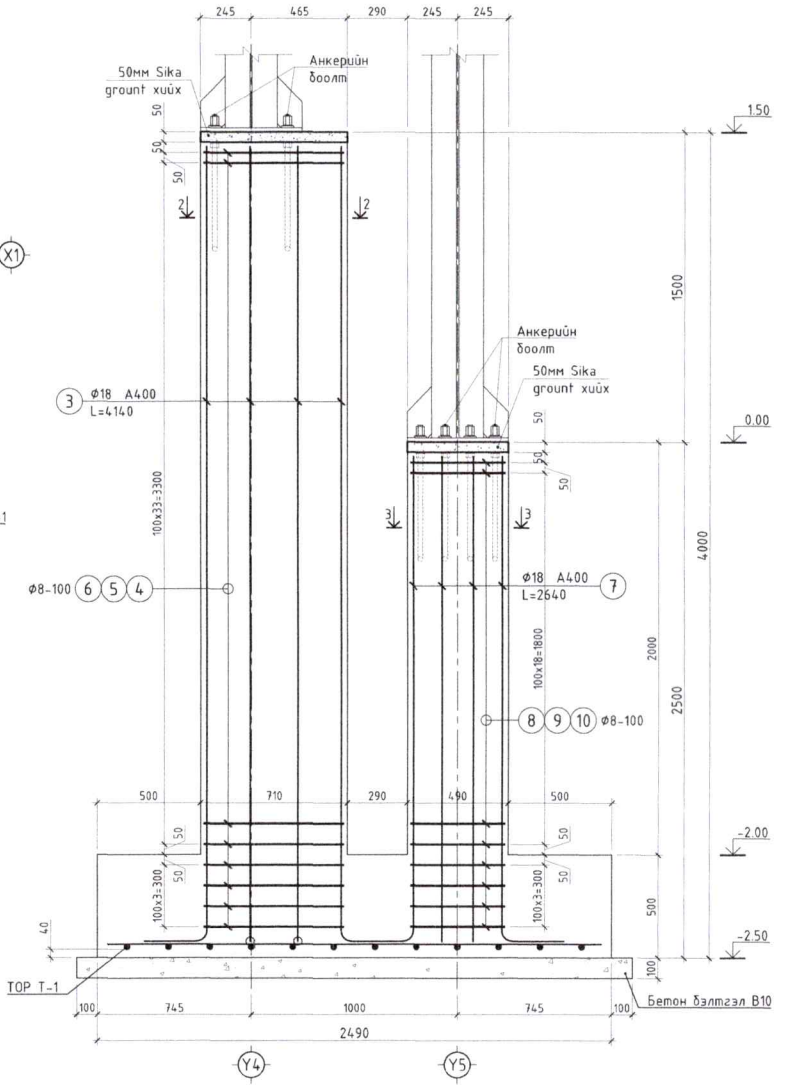

ОГТЛОЛ 2-2
М1:20

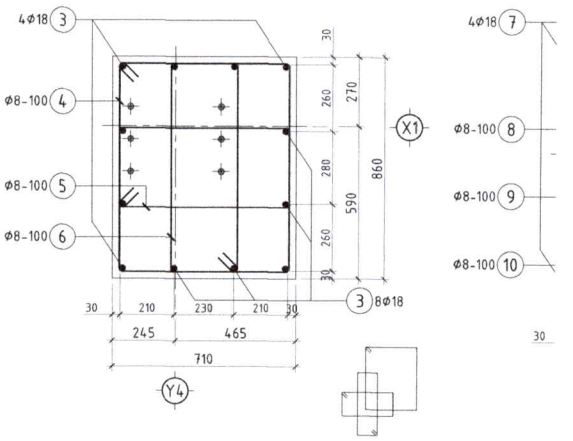

ХЭСГИЙН ТОДОРХОЙЛОЛТ

Поз	Загвар	Поз	Загвар
3	3850; 300; D=90; L=89; L=4140	7	2350; 300; D=90; L=60; L=264
4	810; 960; 810; 660; L=3240	8	590; 1060; 910; 440; L=300
5	810; 460; 310; 660; L=2240	9	590; 480; 330; 440; L=184
6	410; 960; 810; 260; L=2440	10	330; 1060; 910; 180; L=248

МАТЕРИАЛЫН Т

Позиц	Тэмдэглэгээ	Нэр		
Баганан суурь БС-3-ын арматур				
1	MNS GOST 5781:2024	Ф 16	А400	L=
2	MNS GOST 5781:2024	Ф 16	А400	L=
Материал		Суурийн бетон Б		
Материал		Бэлтгэл бетон В		
Баганан суурь БС-3-ын гарагалгаа арматур				
3	MNS GOST 5781:2024	Ф 18	А400	L=
4	MNS GOST 5781:2024	Ф 8	А400	L=
5	MNS GOST 5781:2024	Ф 8	А240	L=
6	MNS GOST 5781:2024	Ф 8	А240	L=
7	MNS GOST 5781:2024	Ф 18	А400	L=
8	MNS GOST 5781:2024	Ф 8	А240	L=
9	MNS GOST 5781:2024	Ф 8	А240	L=
10	MNS GOST 5781:2024	Ф 8	А240	L=

ТАЙЛБАР:
1. Энэ хуудсыг ББ-02, 03 хуудастай хамтатган үзнэ.

ӨӨРЧЛӨЛТҮҮД:

Д/д	Огноо	Засвар өөрчлөлт

БЛОК СХЕМ

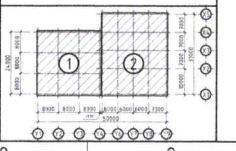

ЗЕИ			"Баганан суурь БС тор, огтлол, мат
Инженер			
Гүйцэтгэсэн			ЕГ шифр:
Шалгасан			ТГ шифр:

БАГАНАН СУУРЬ БС-3
М1:25

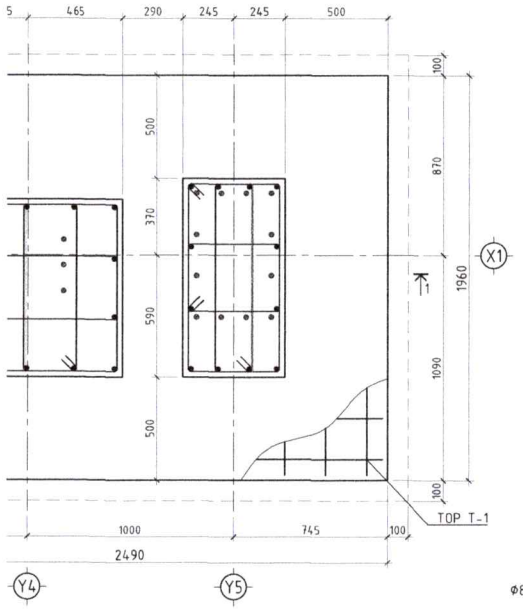

ТОР Т-1
М1:25

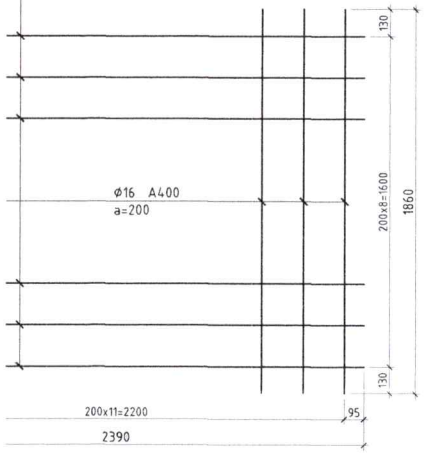

ОГТЛОЛ 1-1
М1:25

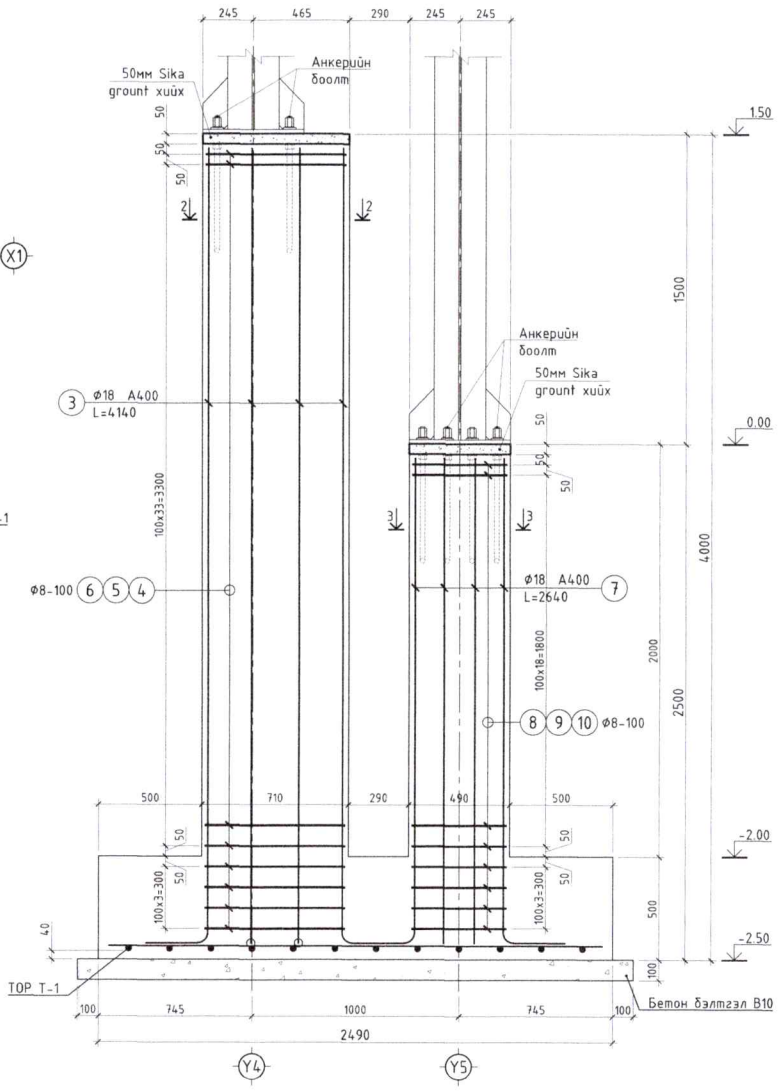

ОГТЛОЛ 2-2
М1:20

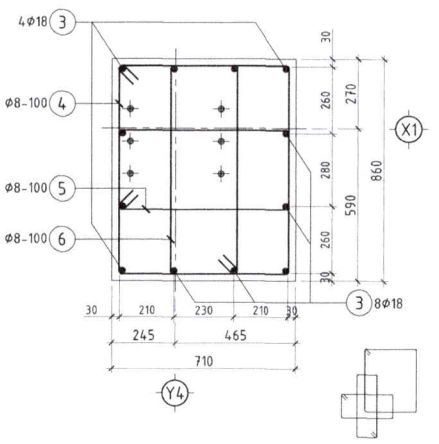

ОГТЛОЛ 3-3
М1:20

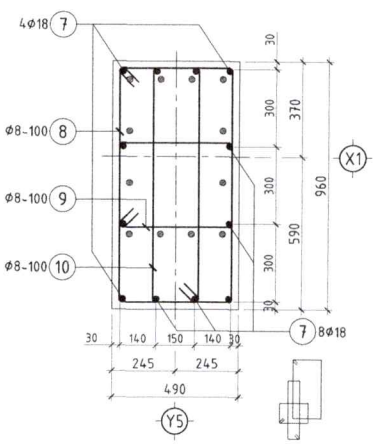

ХЭСГИЙН ТОДОРХОЙЛОЛТ /БС-3/

Поз	Загвар	Поз	Загвар	Арматурын загвар
3	3850; 300; D=90; L=80; L=4140	7	2350; 300; D=90; L=80; L=2640	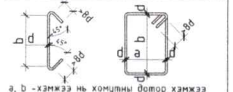 a, b -хэмжээ нь хомуулны дотор хэмжээ болно d - арм. голч
4	810; 960; 810; 660; L=3240	8	590; 1060; 910; 440; L=3000	
5	810; 460; 310; 660; L=2240	9	590; 480; 330; 440; L=1840	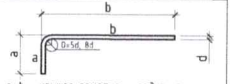 a, b - хэмжээ арматурын гадна хэмжээ болно.d - арм. голчD - хамгийн бага маталтын диаметр
6	410; 960; 810; 260; L=2440	10	330; 1060; 910; 180; L=2480	

МАТЕРИАЛЫН ТҮҮВЭР

Позиц	Тэмдэглэгээ	Нэр	Тоо ширхэг	Хүнд /кг/ Нэгж	Хүнд /кг/ Нийт	Тайлбар
	Баганан суурь БС-3-ын арматур		1	69.18	69.18	
1	MNS GOST 5781:2024	Ф 16 А400 L= 1860	12	2.936	35.228	
2	MNS GOST 5781:2024	Ф 16 А400 L= 2390	9	3.772	33.950	
	Материал	Суурийн бетон В20	V=	5.52м³	5.52м³	
	Материал	Бэлтгэл бетон В10	V=	0.58м³	0.58м³	
	Баганан суурь БС-3-ын гарталгаа арматур		1	353.72	353.72	
3	MNS GOST 5781:2024	Ф 18 А400 L= 4140	12	8.270	99.240	
4	MNS GOST 5781:2024	Ф 8 А400 L= 3240	39	1.278	49.860	
5	MNS GOST 5781:2024	Ф 8 А240 L= 2240	39	0.884	34.471	
6	MNS GOST 5781:2024	Ф 8 А240 L= 2440	39	0.963	37.549	
7	MNS GOST 5781:2024	Ф 18 А400 L= 2640	12	5.274	63.283	
8	MNS GOST 5781:2024	Ф 8 А240 L= 3000	24	1.184	28.410	
9	MNS GOST 5781:2024	Ф 8 А240 L= 1840	24	0.726	17.425	
10	MNS GOST 5781:2024	Ф 8 А240 L= 2480	24	0.979	23.486	

, 03 хуудастай хамтатгаан үзнэ.

ӨӨРЧЛӨЛТҮҮД:

Д/д	Огноо	Засвар өөрчлөлт

БЛОК СХЕМ

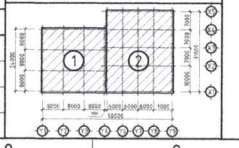

ЗЕИ			"Баганан суурь БС-3"-ийн арматур, тор, огтлол, материалын түүвэр
Инженер			
Гүйцэтгэсэн			ЕГ шифр:
Шалгасан			ТГ шифр:

ББ

Масштаб М1:25		
Үе шат	Хуудас	Бүх.худ
А.З	06	...
2025 оны 7-р сар		

Сунгасан хуудас

БАГАНАН СУУРЬ БС-4
M1:25

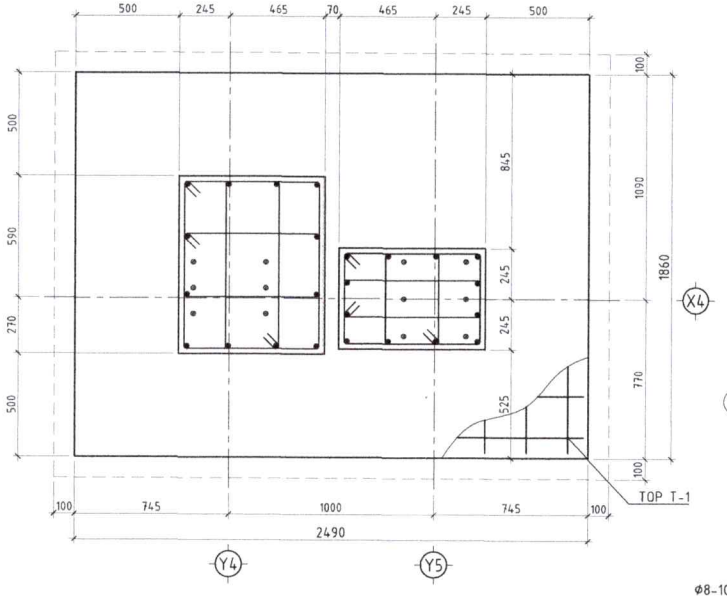

ОГТЛОЛ 1-1
M1:25

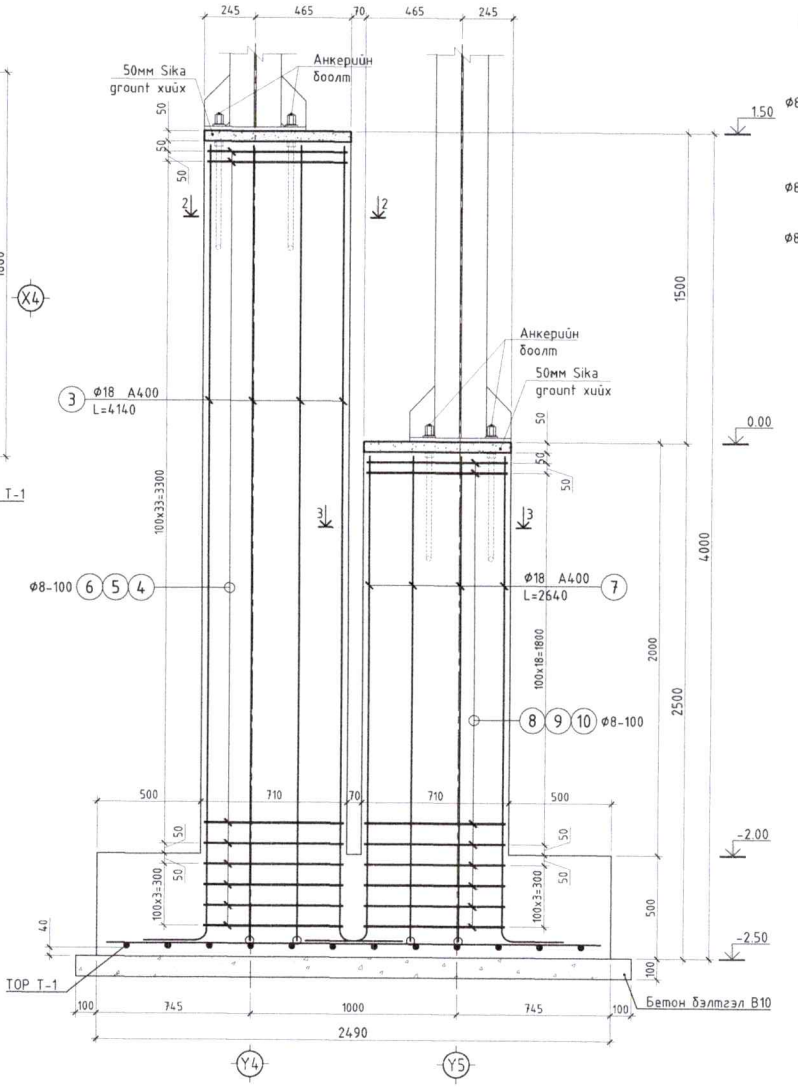

ОГТЛОЛ 2-2
M1:20

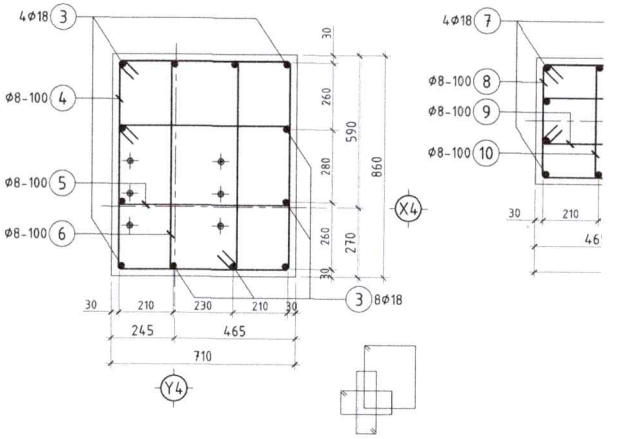

ТОР Т-1
M1:25

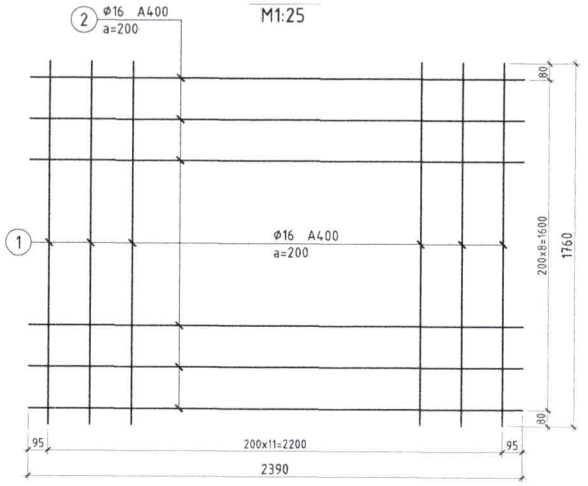

ХЭСГИЙН ТОДОРХОЙЛОЛТ

Поз	Загвар	Поз	Загвар
3	3850; 300; D=90 L=89; L=4140	7	2350; 300; D=90 L=80; L=2640
4	960; 810; 810; 660; L=3240	8	590; 810; 440; 660; L=2500
5	460; 810; 310; 660; L=2240	9	330; 810; 180; 660; L=1940
6	960; 410; 810; 260; L=2440	10	590; 410; 440; 260; L=1700

МАТЕРИАЛЫН Т

Позиц	Тэмдэглэгээ	Нэр		
Баганан суурь БС-4-ын арматур				
1	MNS GOST 5781:2024	Ф 16	А400	L=
2	MNS GOST 5781:2024	Ф 16	А400	L=
Материал		Суурийн бетон В		
Материал		Бэлтгэл бетон		
Баганан суурь БС-4-ын гарагалгаа арматур				
3	MNS GOST 5781:2024	Ф 18	А400	L=
4	MNS GOST 5781:2024	Ф 8	А400	L=
5	MNS GOST 5781:2024	Ф 8	А240	L=
6	MNS GOST 5781:2024	Ф 8	А240	L=
7	MNS GOST 5781:2024	Ф 18	А400	L=
8	MNS GOST 5781:2024	Ф 8	А240	L=
9	MNS GOST 5781:2024	Ф 8	А240	L=
10	MNS GOST 5781:2024	Ф 8	А240	L=

ТАЙЛБАР:

1. Энэ хуудсыг ББ-02, 03 хуудастай хамтатган үзнэ.

ӨӨРЧЛӨЛТҮҮД:

Д/д	Огноо	Засвар өөрчлөлт

БЛОК СХЕМ

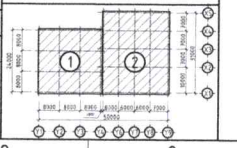

ЗЕИ			"Баганан суурь БС тор, огтлол, мат
Инженер			
Гүйцэтгэсэн			ЕГ шифр:
Шалгасан			ТГ шифр:

БАГАНАН СУУРЬ БС-4
М1:25

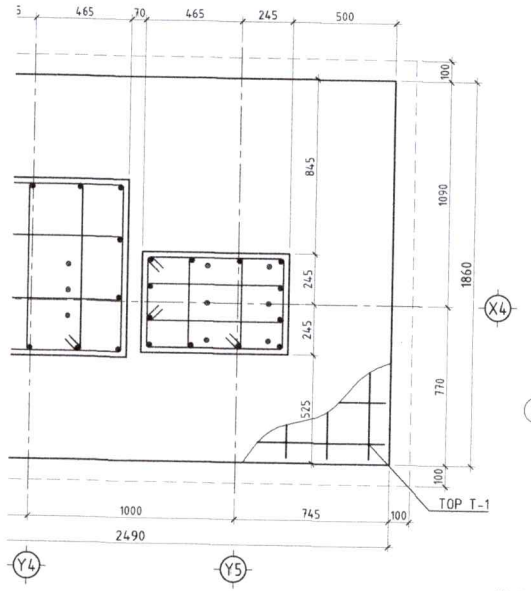

ОГТЛОЛ 1-1
М1:25

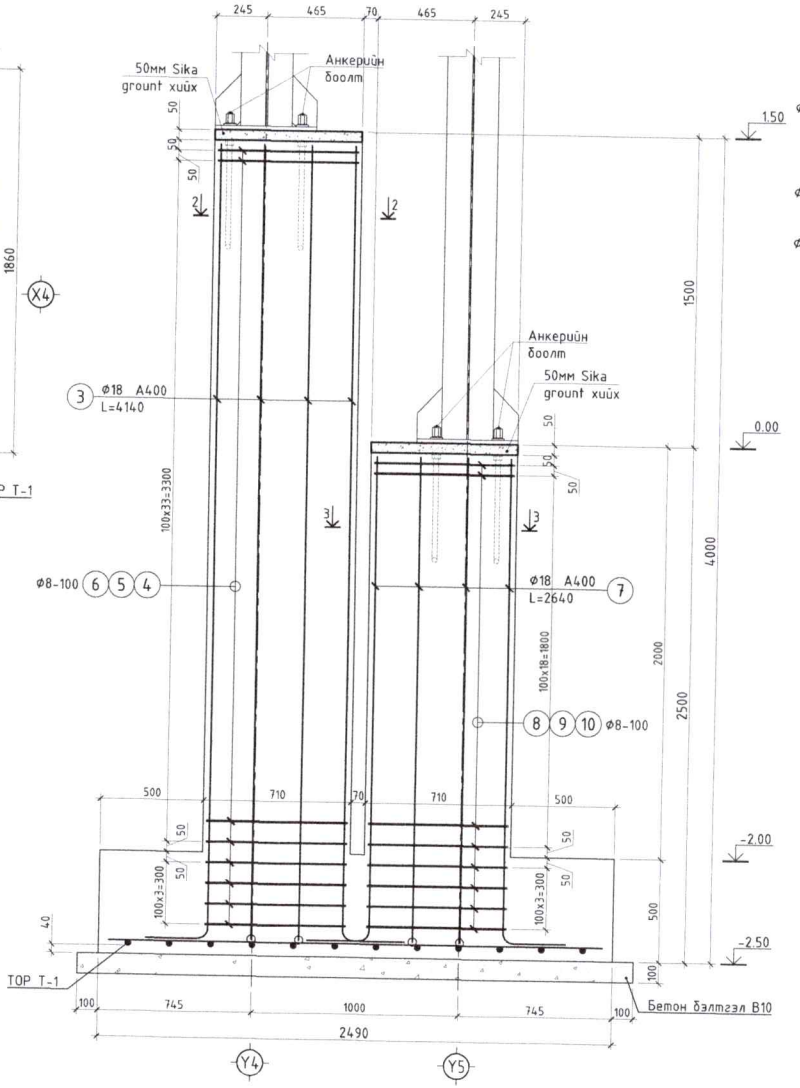

ОГТЛОЛ 2-2
М1:20

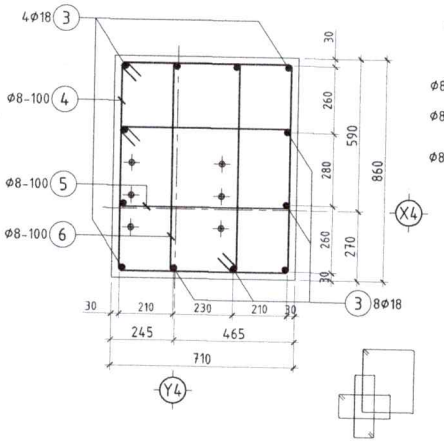

ОГТЛОЛ 3-3
М1:20

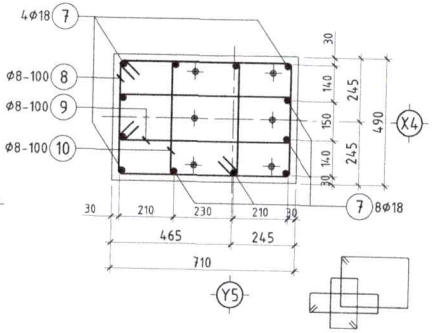

ТОР Т-1
М1:25

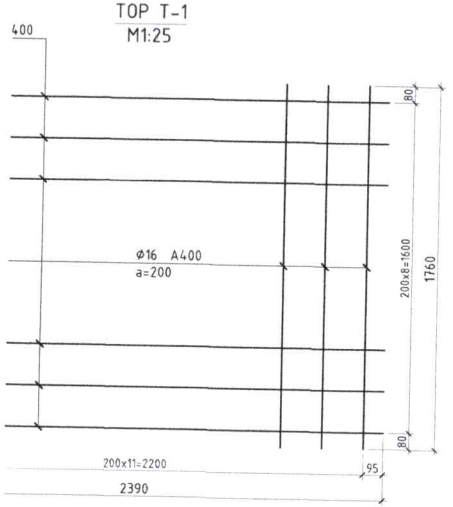

ХЭСГИЙН ТОДОРХОЙЛОЛТ /БС-4/

Поз	Загвар	Поз	Загвар	Арматурын загвар
3	3850; 300; D=90; L=80; L=4140	7	2350; 300; D=50; L=80; L=2640	a, b -хэмжээ нь хомутны дотор хэмжээ болно. d - арм голч
4	810; 960; 810; 660; L=3240	8	810; 590; 440; 660; L=2500	
5	810; 460; 310; 660; L=2240	9	810; 330; 180; 660; L=1940	a, b - хэмжээ арматурын гадна хэмжээ болно.d - арм голч.D - хамгийн бага маталтын диаметр
6	410; 960; 810; 260; L=2440	10	410; 590; 440; 260; L=1700	

МАТЕРИАЛЫН ТҮҮВЭР

Позиц	Тэмдэглэгээ	Нэр	Тоо ширхэг	Хүнд /кг/ Нэгж	Хүнд /кг/ Нийт	Тайлбар
	Баганан суурь БС-4-ын арматур		1	67.28	67.28	
1	MNS GOST 5781:2024	Ф 16 А400 L= 1760	12	2.778	33.334	
2	MNS GOST 5781:2024	Ф 16 А400 L= 2390	9	3.772	33.950	
	Материал	Суурийн бетон В20	V=	5.15м³	5.15м³	
	Материал	Бэлтгэл бетон В10	V=	0.56м³	0.56м³	
	Баганан суурь БС-4-ын гарцалгаа арматур		1	342.55	342.55	
3	MNS GOST 5781:2024	Ф 18 А400 L= 4140	12	8.270	99.240	
4	MNS GOST 5781:2024	Ф 8 А400 L= 3240	39	1.278	49.860	
5	MNS GOST 5781:2024	Ф 8 А240 L= 2240	39	0.884	34.471	
6	MNS GOST 5781:2024	Ф 8 А240 L= 2440	39	0.963	37.549	
7	MNS GOST 5781:2024	Ф 18 А400 L= 2640	12	5.274	63.283	
8	MNS GOST 5781:2024	Ф 8 А240 L= 2500	24	0.986	23.675	
9	MNS GOST 5781:2024	Ф 8 А240 L= 1940	24	0.765	18.372	
10	MNS GOST 5781:2024	Ф 8 А240 L= 1700	24	0.671	16.099	

, 03 хуудастай хамтатгаан үзнэ.

ӨӨРЧЛӨЛТҮҮД:

Д/д	Огноо	Засвар өөрчлөлт

БЛОК СХЕМ

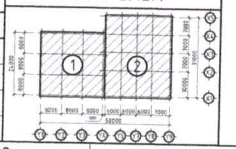

ЗЕИ		"Баганан суурь БС-4"-ийн арматур, тор, огтлол, материалын түүвэр
Инженер		
Гүйцэтгэсэн		ЕГ шифр:
Шалгасан		ТГ шифр:

ББ

Масштаб М1:25		
Үе шат	Хуудас	Бүх.хуу
А.3	07	...

2025 оны 7-р сар

Сунгасан хуудас