БАГАНАН СУУРЬ БС-5
М1:25

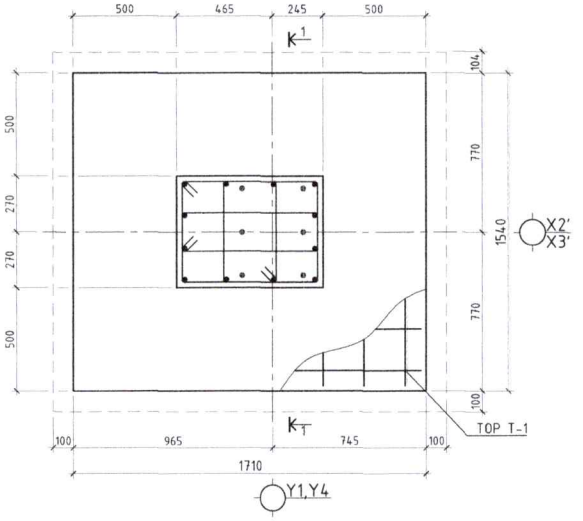

ОГТЛОЛ 1-1
М1:25

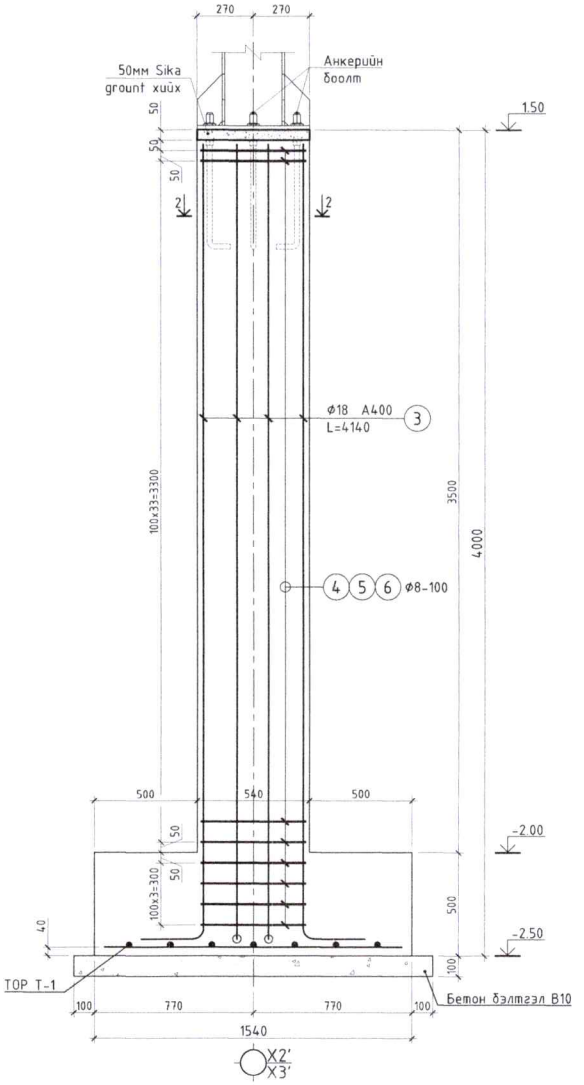

ОГТЛОЛ 2-2
М1:20

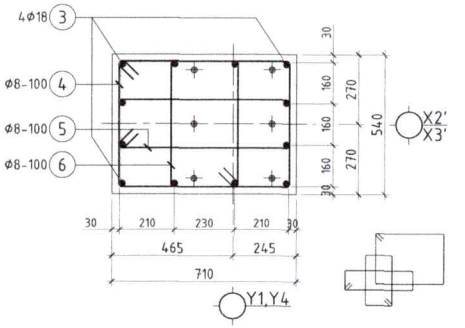

ТОР Т-1
М1:25

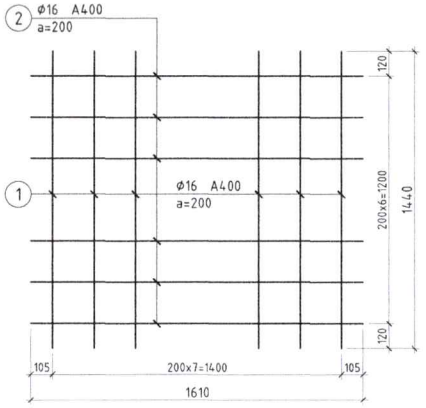

ХЭСГИЙН ТОДОРХОЙЛОЛТ /БС-5/

Поз	Загвар	Арматурын загвар
3	3850; 300; D=90 L=80; L=4140	
4	810; 640; 490; 660; L=2600	a, b -хэмжээ нь хомутны доторх хэмжээ болно. d - арм. голч
5	810; 340; 190; 660; L=2000	b; b; a; a; d; D=5d, 8d
6	410; 640; 490; 260; L=1800	a, b - хэмжээ арматурын гадна хэмжээ болно.d - арм. голчD - хамгийн бага материалтын диаметр

МАТЕРИАЛЫН ТУУВЭР

Позиц	Тэмдэглэгээ	Нэр				Тоо ширхэг	Хүнд /кг/ Нэгж	Хүнд /кг/ Нийт	Тайлбар
Баганан суурь БС-5-ийн арматур						4	35.97	143.88	
1	MNS GOST 5781:2024	Ф 16	А400	L=	1440	8	2.273	18.182	
2	MNS GOST 5781:2024	Ф 16	А400	L=	1610	7	2.541	17.788	
Материал		Суурийн бетон В20				V=	2.67м³	10.68м³	
Материал		Бэлтгэл бетон В10				V=	0.34м³	1.36м³	
Баганан суурь БС-5-ийн гарганалгаа арматур						4	197.73	790.91	
3	MNS GOST 5781:2024	Ф 18	А400	L=	4140	12	8.270	99.240	
4	MNS GOST 5781:2024	Ф 8	А240	L=	2600	39	1.026	40.011	
5	MNS GOST 5781:2024	Ф 8	А240	L=	2000	39	0.789	30.778	
6	MNS GOST 5781:2024	Ф 8	А240	L=	1800	39	0.710	27.700	

ТАЙЛБАР:
1. Энэ хуудсыг ББ-02, 03 хуудастай хамтатган үзнэ.

ӨӨРЧЛӨЛТҮҮД:

Д/д	Огноо	Засвар өөрчлөлт

БЛОК СХЕМ

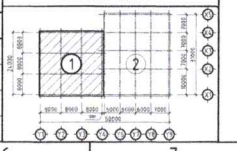

ЗЕИ			"Баганан суурь БС-5"-ийн арматур, тор, огтлол, материалын тууварт	ББ
Инженер				Масштаб М1:25
Гүйцэтгэсэн			ЕГ шифр:	Үе шат: А.З; Хуудас: 08; Бүх.хуудас: ...
Шалгасан			ТГ шифр:	2025 оны 7-р сар

А3

БАГАНАН СУУРЬ БС-6
М1:25

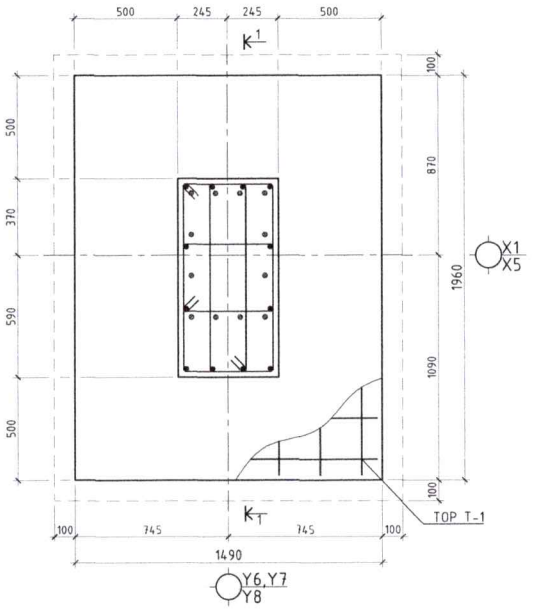

ОГТЛОЛ 1-1
М1:25

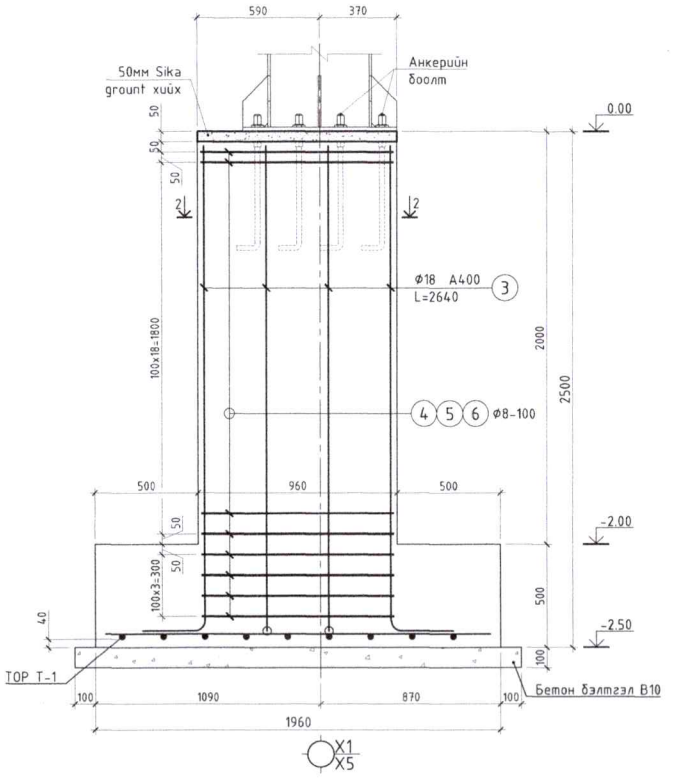

ОГТЛОЛ 2-2
М1:20

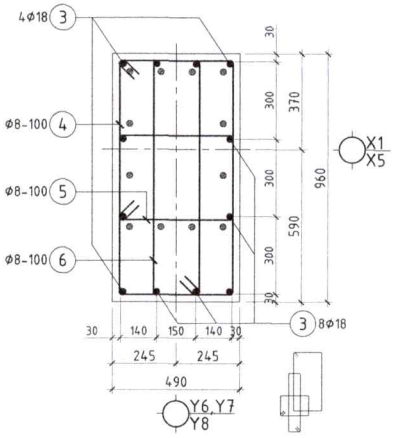

ТОР Т-1
М1:25

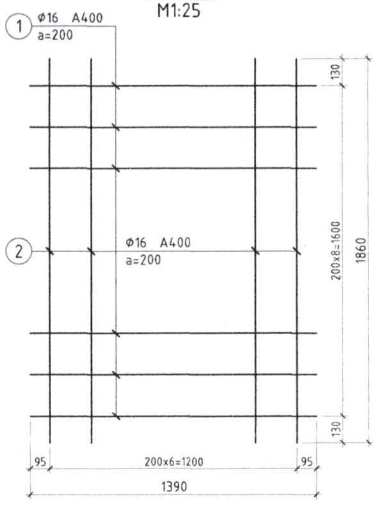

ХЭСГИЙН ТОДОРХОЙЛОЛТ /БС-6/

Поз	Загвар	Арматурын загвар
3	2350; 300; D=90; L=80; L=2640	a, b -хэмжээ нь хомутны дотор хэмжээ болно. d - арм. голч
4	590; 1060; 910; 440; L=3000	
5	590; 480; 330; 440; L=1840	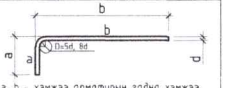 a, b - хэмжээ арматурын гадна хэмжээ болно.d - арм. голчD - хамгийн бага маталтын диаметр
6	330; 1060; 910; 180; L=2480	

МАТЕРИАЛЫН ТУУВЭР

Позиц	Тэмдэглэгээ	Нэр				Тоо ширхэг	Хүнд /кг/ Нэгж	Хүнд /кг/ Нийт	Тайлбар
Баганан суурь БС-6-ийн арматур						6	40.29	241.77	
1	MNS GOST 5781:2024	Ф	16	А400	L= 1390	9	2.194	19.745	
2	MNS GOST 5781:2024	Ф	16	А400	L= 1860	7	2.936	20.550	
Материал		Суурийн бетон В20				V=	2.38м³	14.28м³	
Материал		Бэлтгэл бетон В10				V=	0.37м³	2.22м³	
Баганан суурь БС-6-ийн гарталгаа арматур						6	132.60	795.62	
3	MNS GOST 5781:2024	Ф	18	А400	L= 2640	12	5.274	63.283	
4	MNS GOST 5781:2024	Ф	8	А240	L= 3000	24	1.184	28.410	
5	MNS GOST 5781:2024	Ф	8	А240	L= 1840	24	0.726	17.425	
6	MNS GOST 5781:2024	Ф	8	А240	L= 2480	24	0.979	23.486	

ТАЙЛБАР:
1. Энэ хуудсыг ББ-02, 03 хуудастай хамтатган үзнэ.

ӨӨРЧЛӨЛТҮҮД:

Д/д	Огноо	Засвар өөрчлөлт

БЛОК СХЕМ

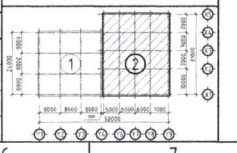

ЗЕИ		"Баганан суурь БС-6"-ийн арматур, тор, огтлол, материалын түүвэр	ББ
Инженер			Масштаб М1:25
Гүйцэтгэсэн		ЕГ шифр:	Үе шат: А.З; Хуудас: 09; Бүх.хуу: ...
Шалгасан		ТГ шифр:	2025 оны 7-р сар

А3

БАГАНАН СУУРЬ БС-7
М1:25

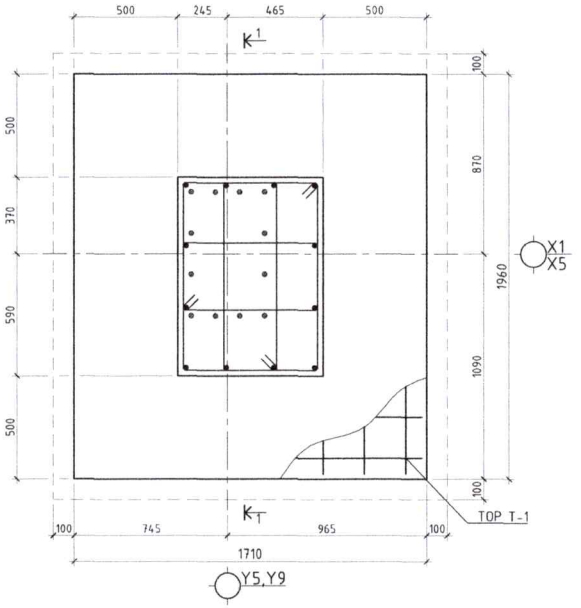

ОГТЛОЛ 1-1
М1:25

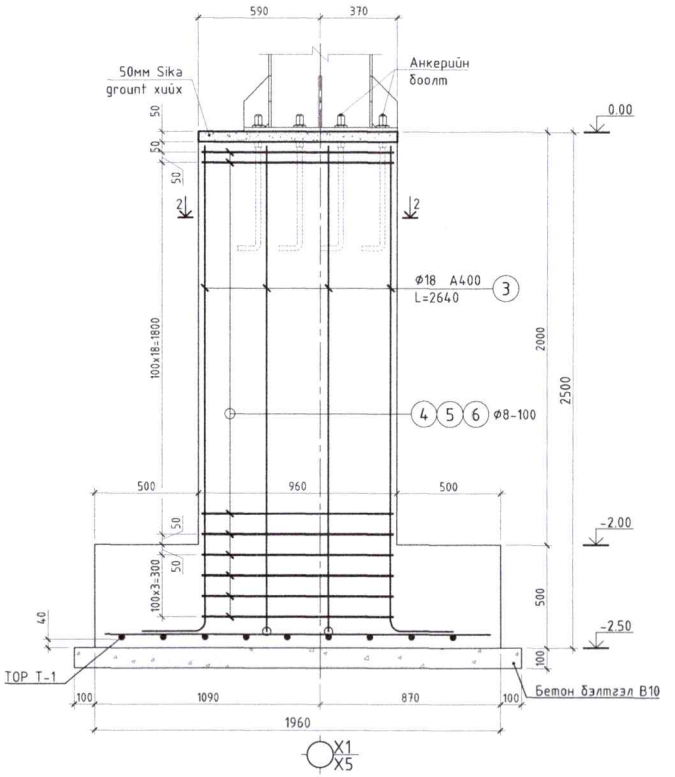

ОГТЛОЛ 2-2
М1:20

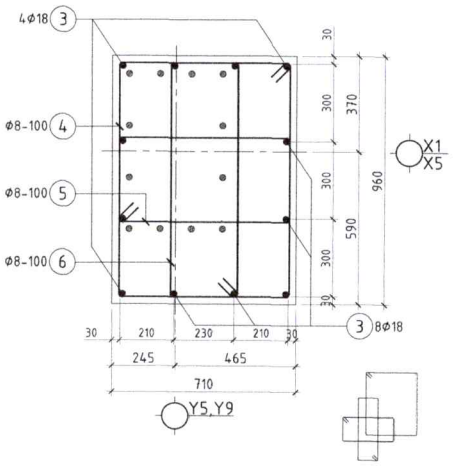

ТОР Т-1
М1:25

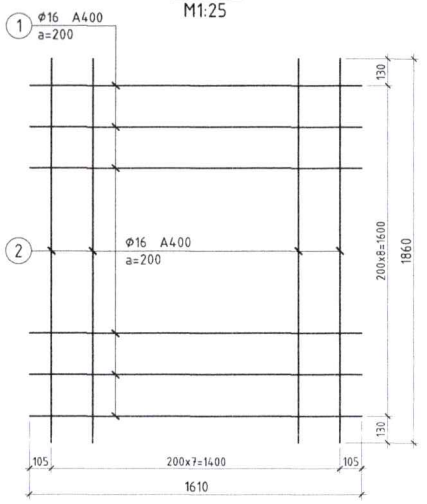

ХЭСГИЙН ТОДОРХОЙЛОЛТ /БС-7/

Поз	Загвар	Арматурын загвар
3	2350; 300; D=90; L=80; L=2640	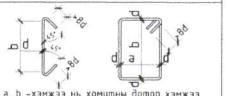
4	810; 1060; 910; 660; L=3440	a, b -хэмжээ нь хомтны доторх хэмжээ болно. d - арм. голч
5	810; 480; 330; 660; L=2280	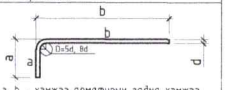
6	410; 1060; 910; 260; L=2640	a, b - хэмжээ арматурын гадна хэмжээ болно.d - арм. голчD - хамгийн бага маталтын диаметр

МАТЕРИАЛЫН ТҮҮВЭР

Позиц	Тэмдэглэгээ	Нэр				Тоо ширхэг	Хүнд /кг/ Нэгж	Хүнд /кг/ Нийт	Тайлбар
Баганан суурь БС-7-ийн арматур						3	46.36	139.07	
1	MNS GOST 5781:2024	Ф	16	А400	L= 1610	9	2.541	22.870	
2	MNS GOST 5781:2024	Ф	16	А400	L= 1860	8	2.936	23.486	
Материал		Суурийн бетон В20				V=	3.04м³	9.12м³	
Материал		Бэлтгэл бетон В10				V=	0.42м³	1.26м³	
Баганан суурь БС-7-ийн гарцалгаа арматур						3	142.45	427.36	
3	MNS GOST 5781:2024	Ф	18	А400	L= 2640	12	5.274	63.283	
4	MNS GOST 5781:2024	Ф	8	А240	L= 3440	24	1.357	32.577	
5	MNS GOST 5781:2024	Ф	8	А240	L= 2280	24	0.900	21.592	
6	MNS GOST 5781:2024	Ф	8	А240	L= 2640	24	1.042	25.001	

ТАЙЛБАР:
1. Энэ хуудсыг ББ-02, 03 хуудастай хамтатган үзнэ.

ӨӨРЧЛӨЛТҮҮД:

Д/д	Огноо	Засвар өөрчлөлт

БЛОК СХЕМ

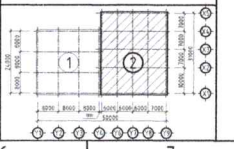

ЗЕИ			"Баганан суурь БС-7"-ийн арматур, тор, огтлол, материалын түүвэр	ББ
Инженер				Масштаб М1:25
Гүйцэтгэсэн			ЕГ шифр:	Үе шат: А.З; Хуудас: 10; Бүх.худ: ...
Шалгасан			ТГ шифр:	2025 оны 7-р сар

А3

БАГАНАН СУУРЬ БС-8
М1:25

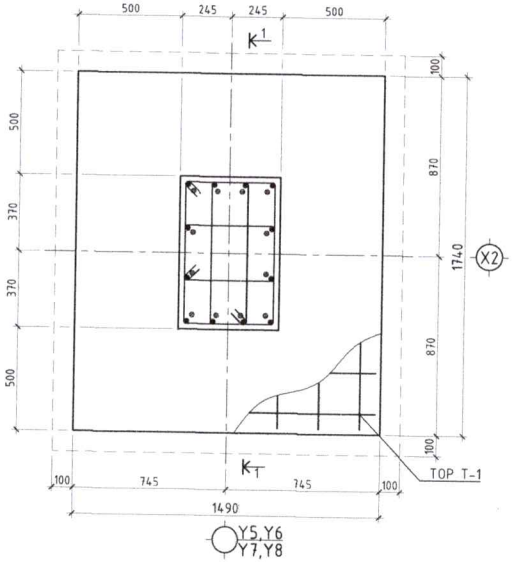

ОГТЛОЛ 1-1
М1:25

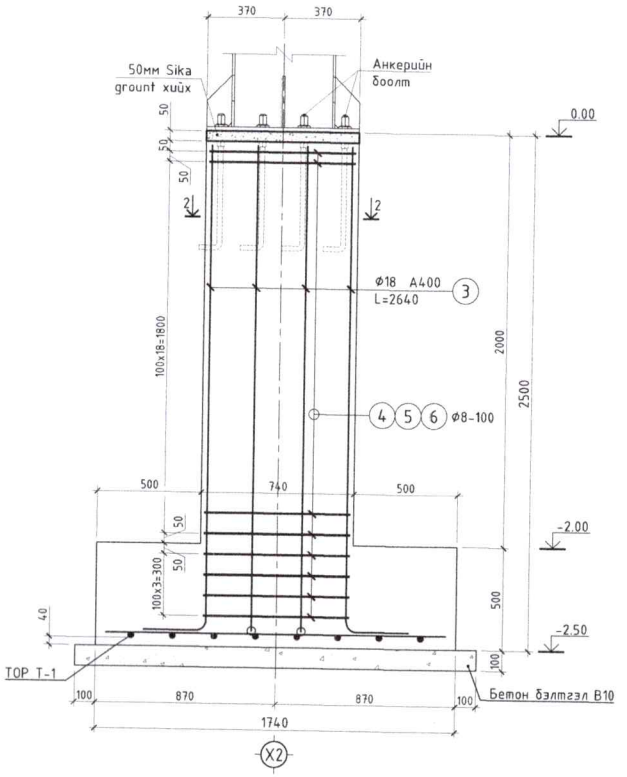

ОГТЛОЛ 2-2
М1:20

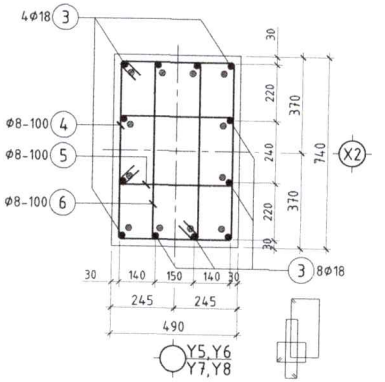

ТОР Т-1
М1:25

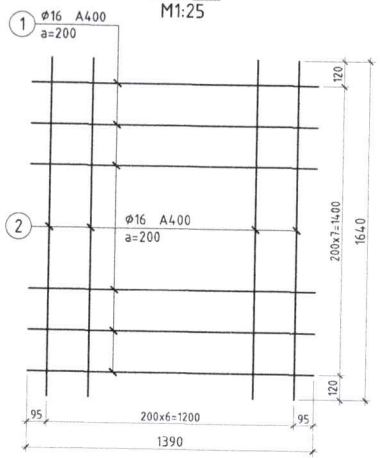

ХЭСГИЙН ТОДОРХОЙЛОЛТ /БС-8/

Поз	Загвар	Арматурын загвар
3	2350; 300; D=90; L=80; L=2640	a, b -хэмжээ нь хомутны дотор хэмжээ болно. d - арм. голч
4	590; 840; 690; 440; L=2560	
5	590; 420; 270; 440; L=1720	a, b - хэмжээ арматурын гадна хэмжээ болно.d - арм. голчD - хамгийн бага маталтын диаметр
6	330; 840; 690; 180; L=2040	

МАТЕРИАЛЫН ТҮҮВЭР

Позиц	Тэмдэглэгээ	Нэр				Тоо ширхэг	Хүнд /кг/ Нэгж	Хүнд /кг/ Нийт	Тайлбар
	Баганан суурь БС-8-ийн арматур					4	35.67	142.68	
1	MNS GOST 5781:2024	Ф	16	А400	L= 1390	8	2.194	17.551	
2	MNS GOST 5781:2024	Ф	16	А400	L= 1640	7	2.588	18.119	
	Материал	Суурийн бетон В20				V=	2.03м³	8.12м³	
	Материал	Бэлтгэл бетон В10				V=	0.33м³	1.32м³	
	Баганан суурь БС-8-ийн гарагалгаа арматур					4	123.13	492.54	
3	MNS GOST 5781:2024	Ф	18	А400	L= 2640	12	5.274	63.283	
4	MNS GOST 5781:2024	Ф	8	А240	L= 2560	24	1.010	24.243	
5	MNS GOST 5781:2024	Ф	8	А240	L= 1720	24	0.679	16.288	
6	MNS GOST 5781:2024	Ф	8	А240	L= 2040	24	0.805	19.319	

ТАЙЛБАР:
1. Энэ хуудсыг ББ-02, 03 хуудастай хамтатган үзнэ.

ӨӨРЧЛӨЛТҮҮД:

Д/д	Огноо	Засвар өөрчлөлт

БЛОК СХЕМ

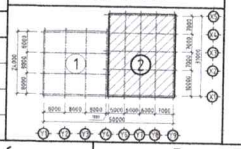

ЗЕИ		"Баганан суурь БС-8"-ийн арматур, тор, огтлол, материалын түүвэр
Инженер		
Гүйцэтгэсэн		ЕГ шифр:
Шалгасан		ТГ шифр:

ББ

Масштаб М1:25		
Үе шат	Хуудас	Бүх.хуу
А.3	11	...

2025 оны 7-р сар

А3

БАГАНАН СУУРЬ БС-9
М1:25

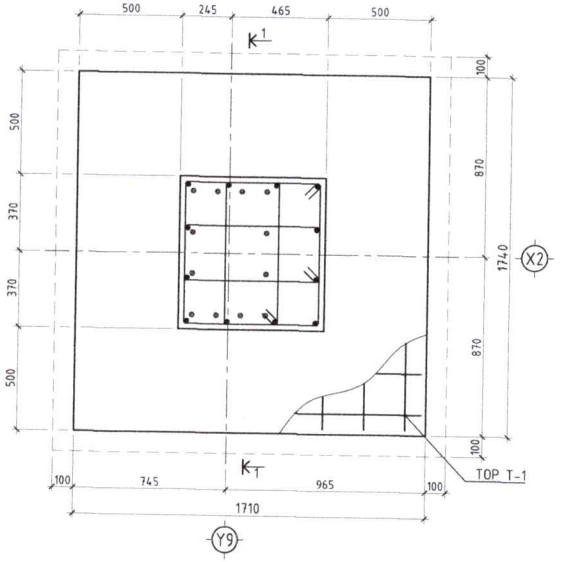

ОГТЛОЛ 1-1
М1:25

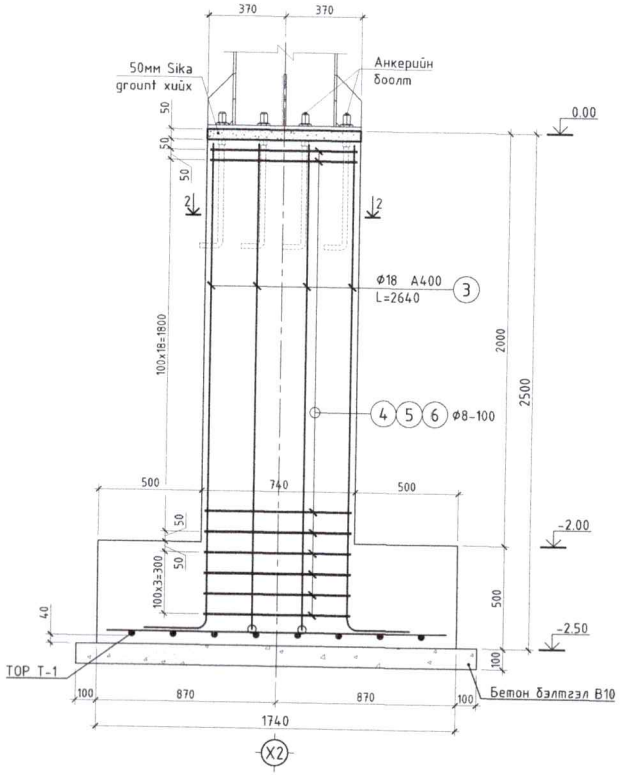

ОГТЛОЛ 2-2
М1:20

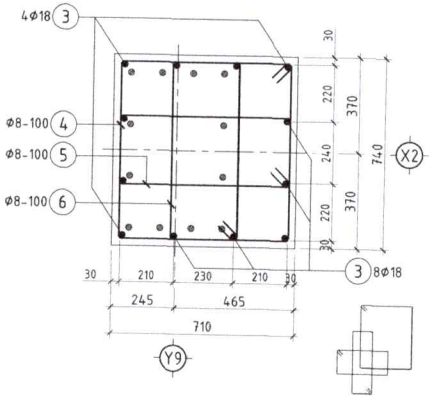

ТОР Т-1
М1:25

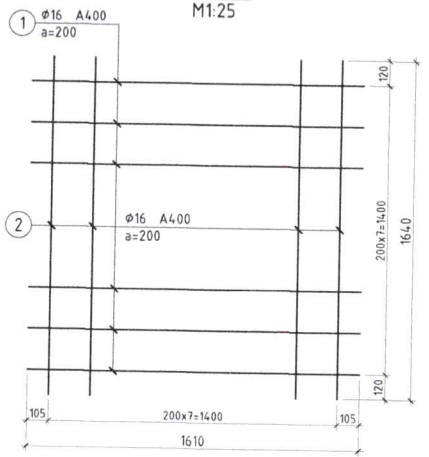

ХЭСГИЙН ТОДОРХОЙЛОЛТ /БС-9/

Поз	Загвар	Арматурын загвар
3	2350; 200; D=30; L=80; L=2640	a, b -хэмжээ нь хомутны дотор хэмжээ болно. d - арм. голч
4	810; 840; 690; 660; L=3000	
5	810; 420; 270; 660; L=2160	a, b - хэмжээ арматурын гадна хэмжээ болно.d - арм. голчD - хамгийн бага маталтын диаметр
6	410; 840; 690; 260; L=2420	

МАТЕРИАЛЫН ТҮҮВЭР

Позиц	Тэмдэглэгээ	Нэр	Тоо ширхэг	Хүнд /кг/ Нэгж	Хүнд /кг/ Нийт	Тайлбар
	Баганан суурь БС-9-ийн арматур		1	41.04	41.04	
1	MNS GOST 5781:2024	Ф 16 А400 L= 1610	8	2.541	20.329	
2	MNS GOST 5781:2024	Ф 16 А400 L= 1640	8	2.588	20.708	
	Материал	Суурийн бетон В20	V=	2.54м³	2.54м³	
	Материал	Бэлтгэл бетон В10	V=	0.37м³	0.37м³	
	Баганан суурь БС-9-ийн гарталгаа арматур		1	135.07	135.07	
3	MNS GOST 5781:2024	Ф 18 А400 L= 2640	12	5.274	63.283	
4	MNS GOST 5781:2024	Ф 8 А240 L= 3000	24	1.184	28.410	
5	MNS GOST 5781:2024	Ф 8 А240 L= 2160	24	0.852	20.455	
6	MNS GOST 5781:2024	Ф 8 А240 L= 2420	24	0.955	22.917	

ТАЙЛБАР:
1. Энэ хуудсыг ББ-02, 03 хуудастай хамтатган үзнэ.

ӨӨРЧЛӨЛТҮҮД:

Д/д	Огноо	Засвар өөрчлөлт

БЛОК СХЕМ

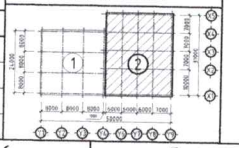

ЗЕИ		"Баганан суурь БС-9"-ийн арматур, тор, огтлол, материалын түүвэр
Инженер		
Гүйцэтгэсэн		ЕГ шифр:
Шалгасан		ТГ шифр:

ББ

Масштаб М1:25		
Уе шат	Хуудас	Бүх.хуу
А.3	12	...

2025 оны 7-р сар

А3

БАГАНАН СУУРЬ БС-10
М1:25

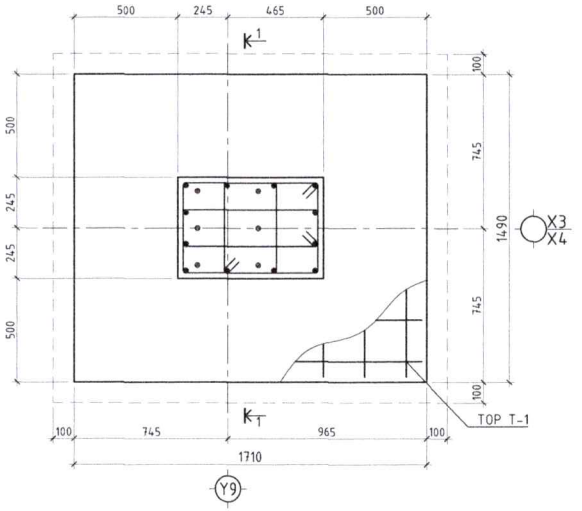

ОГТЛОЛ 1-1
М1:25

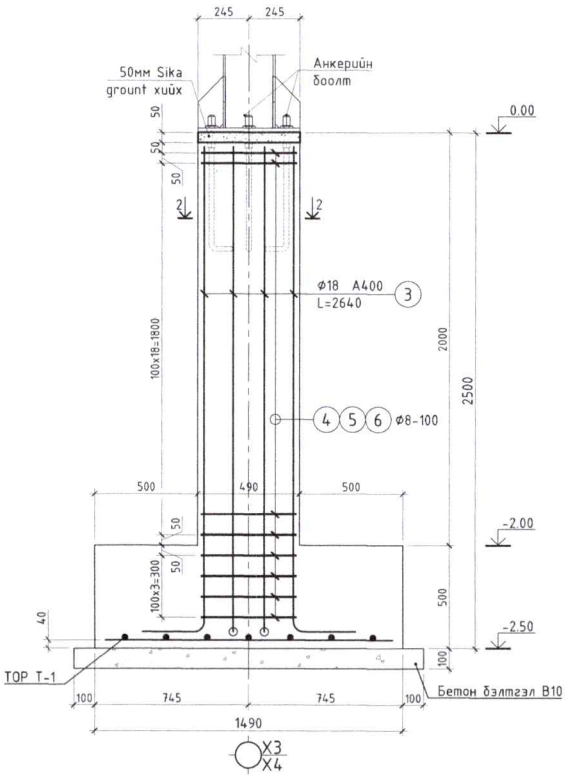

ОГТЛОЛ 2-2
М1:20

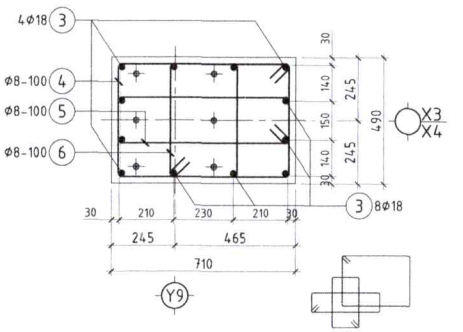

ТОР Т-1
М1:25

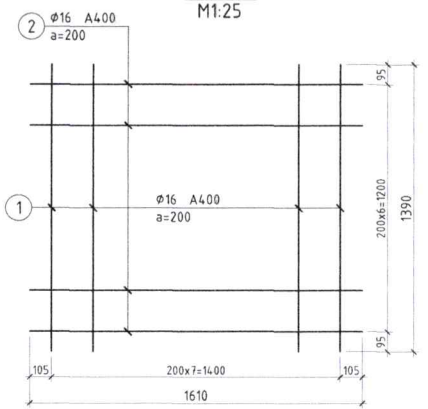

ХЭСГИЙН ТОДОРХОЙЛОЛТ /БС-10/

Поз	Загвар	Арматурын загвар
3	2350; 300; a=30 L=80; L=2640	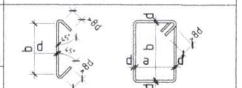
4	810; 590; 440; 660; L=2500	a, b -хэмжээ нь хомутны дотор хэмжээ болно. d - арм. голч
5	810; 330; 180; 660; L=1940	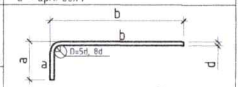
6	410; 590; 440; 260; L=1700	a, b - хэмжээ арматурын гадна хэмжээ болно.d - арм. голчD - хамгийн бага маталтын диаметр

МАТЕРИАЛЫН ТҮҮВЭР

Позиц	Тэмдэглэгээ	Нэр			Тоо ширхэг	Хүнд /кг/ Нэгж	Хүнд /кг/ Нийт	Тайлбар
Баганан суурь БС-10-ийн арматур					2	35.34	70.68	
1	MNS GOST 5781:2024	Ф 16	А400	L= 1390	8	2.194	17.551	
2	MNS GOST 5781:2024	Ф 16	А400	L= 1610	7	2.541	17.788	
Материал		Суурийн бетон В20			V=	1.97м³	3.94м³	
Материал		Бэлтгэл бетон В10			V=	0.33м³	0.66м³	
Баганан суурь БС-10-ийн гарталгаа арматур					2	121.43	242.86	
3	MNS GOST 5781:2024	Ф 18	А400	L= 2640	12	5.274	63.283	
4	MNS GOST 5781:2024	Ф 8	А240	L= 2500	24	0.986	23.675	
5	MNS GOST 5781:2024	Ф 8	А240	L= 1940	24	0.765	18.372	
6	MNS GOST 5781:2024	Ф 8	А240	L= 1700	24	0.671	16.099	

ТАЙЛБАР:
1. Энэ хуудсыг ББ-02, 03 хуудастай хамтатган үзнэ.

ӨӨРЧЛӨЛТҮҮД:

Д/д	Огноо	Засвар өөрчлөлт

БЛОК СХЕМ

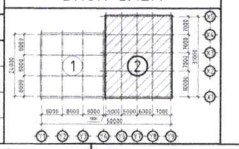

ЗЕИ			"Баганан суурь БС-10"-ийн арматур, тор, огтлол, материалын түүвэр	ББ
Инженер				Масштаб М1:25
Гүйцэтгэсэн			ЕГ шифр:	Ує шат / Хуудас / Бух.худ: А.3 / 13 / ...
Шалгасан			ТГ шифр:	2025 оны 7-р сар

А3

ТӨМӨР БЕТОН ШУГАМАН СУУРЬ ШС-1
М1:20

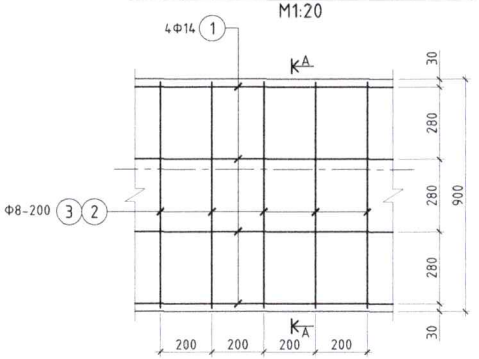

ОГТЛОЛ А-А
М1:20

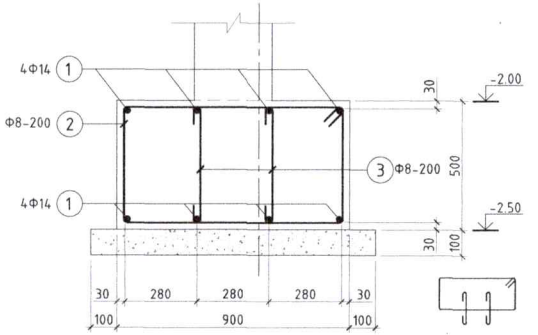

ХЭСГИЙН ТОДОРХОЙЛОЛТ
/ШС-1/

Поз	Загвар
2	990; 590; 440; 840; L=2860
3	440; 90; 90; L=620

МАТЕРИАЛЫН ТҮҮВЭР

Позиц	Тэмдэглэгээ	Нэр					Тоо ширхэг	Хүнд /кг/ Нэгж	Хүнд /кг/ Нийт	Тайлбар
Шугаман суурь ШС-1-ийн арматур /1м урттай/							185	17.76	3284.91	
1	MNS GOST 5781:2024	∅	14	A400	L=	1000	8	1.208	9.667	
2	MNS GOST 5781:2024	∅	8	A240	L=	2860	5	1.129	5.643	
3	MNS GOST 5781:2024	∅	8	A240	L=	620	10	0.245	2.446	
Материал		Суурийн бетон B20					V=		83.25м^3	
Материал		Бэлтгэл бетон B10					V=		20.35м^3	

ТАЙЛБАР:
1. Энэ хуудсыг ББ-02, 03 хуудастай хамтатган үзнэ.

ӨӨРЧЛӨЛТҮҮД:

Д/д	Огноо	Засвар өөрчлөлт

БЛОК СХЕМ

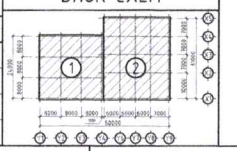

ЗЕИ			Шугаман суурийн арматурчлал, материалын түүвэр	ББ	
Инженер				Масштаб М1:200	
Гүйцэтгэсэн			ЕГ шифр:	Үе шат: А.З	Хуудас: 14 / Бүх.хуудас: ...
Шалгасан			ТГ шифр:	2025 оны 7-р сар	

А3

ЦУТГАМАЛ ХАНЫН БОСОО АРМАТУРЫН БАЙГУУЛАЛТ

М1:200

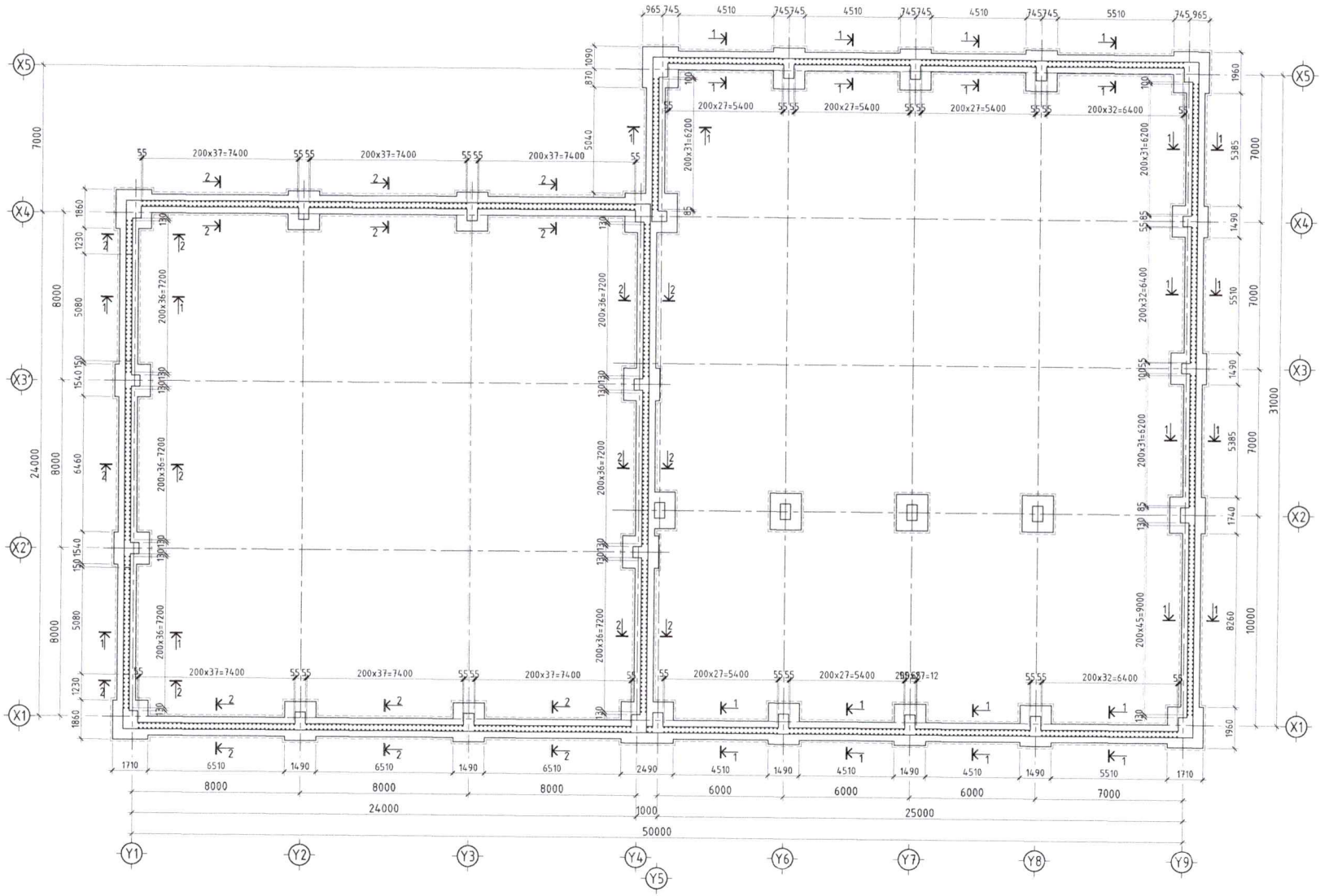

ТАЙЛБАР:

1. Энэ хуудсыг ББ-02, 03 хуудастай хамтатган үзнэ.

ӨӨРЧЛӨЛТҮҮД:		
Д/д	Огноо	Засвар өөрчлөлт

БЛОК СХЕМ

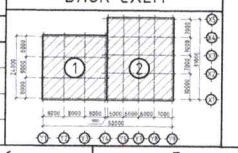

ЗЕИ			Цутгамал ханын босоо арматурын байгуулалт	
Инженер				
Гүйцэтгэсэн			ЕГ шифр:	
Шалгасан			ТГ шифр:	

ББ

Масштаб М1:200		
Үе шат	Хуудас	Бүх.худ
А.З	15	...
2025 оны 7-р сар		

А3

ОГТЛОЛ 1-1
М1:50

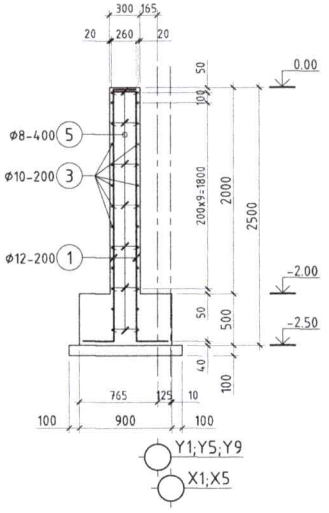

ОГТЛОЛ 2-2
М1:50

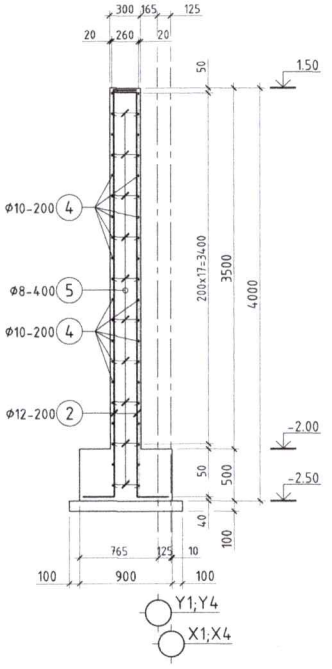

Хэсгийн тодорхойлолт
/Цутгамал хана/

Поз	Загвар	Поз	Загвар
1	300, 2430, 200; L=2930	2	300, 3930, 200; L=4430
5	260; 80, 80; L=420		

МАТЕРИАЛЫН ТҮҮВЭР

Позиц	Тэмдэглэгээ	Нэр					Тоо ширхэг	Хүнд /кг/ Нэгж	Хүнд /кг/ Нийт	Тайлбар
Цутгамал ханын арматур							1	10168.60	10168.60	
1	MNS GOST 5781:2024	Ф	12	A400	L=	2930	926	2.601	2408.799	
2	MNS GOST 5781:2024	Ф	12	A400	L=	4430	796	3.933	3130.680	
3	MNS GOST 5781:2024	Ф	10	A400	L=	106605	26	65.726	1708.875	
4	MNS GOST 5781:2024	Ф	10	A400	L=	94060	40	57.992	2319.660	
5	MNS GOST 5781:2024	Ф	8	A240	L=	420	3624	0.166	600.588	
Материал		Бетон B20					V=		138.52м³	

ТАЙЛБАР:
1. Энэ хуудсыг ББ-15 хуудастай хамтатган үзнэ.

ӨӨРЧЛӨЛТҮҮД:

Д/д	Огноо	Засвар өөрчлөлт

БЛОК СХЕМ

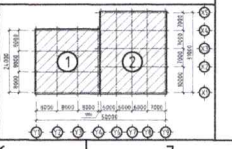

ЗЕИ			Цутгамал ханын огтлол, материалын түүвэр	ББ
Инженер				Масштаб М1:50
Гүйцэтгэсэн			ЕГ шифр:	Үе шат: А.3 / Хуудас: 16 / Бүх.худ: ...
Шалгасан			ТГ шифр:	2025 оны 7-р сар

А3

БАТЛАВ:
ТӨВ ЧАНДМАНЬ ДӨХГАЗРЫН
ЗАХИРАЛ Д.БАЯРБАТ

“АЙМГИЙН ТӨВИЙН ХАЛААЛТЫН ХӨСГҮҮДИЙН ТОГОО ШИНЭЧЛЭХ, ШУГАМ СҮЛЖЭЭНИЙ ИХ ЗАСВАРЫН АЖИЛ” ТЕНДЕРИЙН БАГЦ-3-ЫН АЖЛЫН ДААЛГАВАР

№		Материал
1	Зуухны барилгын материал, хийц	Сэндвич /25*31* 12м өндөр, 24*24*5м өндөр/, төмөр хийцтэй байх
2	Нүүрсний агуулахын материал, хийц	Ангор, төмөр хийцтэй байх
3	Барилгын цахилгаан хангамж	Барилгын дотор цахилгааны ажил хийгдэнэ.
4	Барилгын сантехник	Техникийн өрөө болон амралтын өрөөний дотор тохижилт, сантехникийн ажил хийгдэнэ.

Боловсруулсан:
Горимын инженер А.Ганцэцэг