АЖЛЫН ТОО ХЭМЖЭЭНИЙ ЖАГСААЛТ

ГАЗАР ШОРООНЫ АЖИЛ

Д/Д	Ажлын нэр	Нэгж	Тоо хэмжээ
1	Шуудууг экскаватороор ухаж овоолох	м3	22.88
2	Шугаман суурийн шуудууг гараар ухах	м3	1.72
3	Гараар эргүүлж булах	м3	37.67

СУУРИЙН АЖИЛ

Д/Д	Ажлын нэр	Нэгж	Тоо хэмжээ
1	Бетон бэлтгэл хийх В10	м3	0.76
2	Бетон шугаман суурь цутгах м250	м3	2.45
3	Анкерын боолт суулган бетондох	тн	0.05
4	Суурийн газартай харьцах гадаргууд битумээр 2 удаа будах	м2	14.72

ХАНА, ХАМАР ХАНЫН АЖИЛ

Д/Д	Ажлын нэр	Нэгж	Тоо хэмжээ
1	Металл багана угсрах	тн	0.5
2	Төмөр дам нуруу угсрах	тн	0.665
3	Төмөр хийцийн бэлдэц бэлтгэх	тн	1.802
4	Төмөр багана, дам нурууг 2 удаа будах	тн	1.802
5	Хана, дээврийн С прогон угсрах	тн	0.744
6	Хөөсөнцөр дулаалгатай сендвич хавтангаар барилгын гадна хана хийх б=150мм	м2	33.08

ШАЛНЫ АЖИЛ

Д/Д	Ажлын нэр	Нэгж	Тоо хэмжээ
1	Бетон шал цутгах В15, б=100мм	м3	0.424
2	20мм зузаан бетон тэгшилгээ хийх	м2	4.24

ХААЛГА, ЦОНХНЫ АЖИЛ

Д/Д	Ажлын нэр	Нэгж	Тоо хэмжээ
1	Гадна хананд төмөр хаалга суулгах ГХ21-10	ш	1
2	2 давхар шилтэй хуванцар рамтай вакуум цонх угсрах	м2	1.2
3	Цонхны зай завсрыг баллонтой шүршдэг хөөсөөр чигжиж дулаалах	м2	1.2
4	Төмөр сараалжин цонхны хаалт хийж угсрах	м2	1.2

ДЭЭВРИЙН АЖИЛ

Д/Д	Ажлын нэр	Нэгж	Тоо хэмжээ
1	Сендвич хавтангаар дээвэр хийх б=150мм	м2	10.7

ДОТОР ЗАСЛЫН АЖИЛ

Д/Д	Ажлын нэр	Нэгж	Тоо хэмжээ
1	Ханыг өнгөлгөөний хавтангаар өнгөлөх	м2	16.44

БУСАД АЖИЛ

Д/Д	Ажлын нэр	Нэгж	Тоо хэмжээ
1	Довжоо,хаяавч бетон цутгах	м3	2.2
2	Хаяавч бетонд цементэн тэгшилгээ хийх	м2	10.46
3	Өрөг, шавардлага, шалны нийт зуурмаг бэлтгэх	м3	0.26
4	Бетон зуурмаг бэлтгэх	м3	6.04

ХАЛААЛТЫН АЖИЛ

Д/Д	Ажлын нэр	Нэгж	Тоо хэмжээ
1	Цахилгаан радиатор суурилуулах 1500Вт	ком	2

АГААР СЭЛГЭЛТ ЕС

Д/Д	Ажлын нэр	Нэгж	Тоо хэмжээ
1	Цайрдсан гөлмөн төмрөөр хийсэн агаар дамжуулах тэгш өнцөгт огтлолтой 150х150 мм хоолой угсрах	м2	1.2
2	Агаар сорох сэнстэй сараалж угсрах рр150	ш	1

ЦЭВЭР БОХИР УСНЫ АЖИЛ

АЖЛЫН ТОО ХЭМЖЭЭНИЙ ЖАГСААЛТ

Д/Д	Ажлын нэр	Нэгж	Тоо хэмжээ
1	D=20мм голчтой цайрдсан ган хоолой угсрах	м	6
2	Цайрдсан ган яндан хоолой угсрах ф100мм	м	8
3	Тусгаарлах гадаргууг будах	м2	3.49
4	Яндан хоолойг армостронгоор дулаалах	м2	3.49
5	Дулаалганы туузаар гадаргууг ороох	м2	12.25
6	Бөмбөлгөн хаалт ф100мм	ш	1
7	Бөмбөлгөн хаалт d=20мм байрлуулах	ш	1
8	Автомат хаалт угсрах ф20	ш	1
9	Автомат ус хэмжигч ф15	ш	1
10	Ус хэмжигч ф50	ш	1
11	Шуудууг гараар ухах	м3	3.8
12	Хайрган дэвсгэр үе хийх б=30мм	м3	0.3
13	Шингээх худаг угсрах ф1000, h=900	ш	1
14	Худгийн гадаргууд ус тусгаарлагчийг битум түрхлэгээр 2 үе хийх	м2	3.14
15	Ширмэн таг угсрах	ш	1

ДОТОР ГЭРЭЛТҮҮЛЭГЧИЙН АЖИЛ

Д/Д	Ажлын нэр	Нэгж	Тоо хэмжээ
1	Гэрэлтүүлгийн самбар угсрах IP34, 400х400х120	ком	1
2	Цэнэг шавхагч угсрах ОПС1-С4, 30кА,	ш	1
3	Цахилгаан тоолуур угсрах 220В	ш	1
4	Ус чийг, тоосноос хамгаалагдсан Лед чийдэнтэй таазны гэрэлтүүлэгч, 50Вт,IP44 угсрах	ш	4
5	Ус чийг, тоосноос хамгаалагдсан Лед чийдэнтэй хананы гэрэлтүүлэгч, 100Вт,IP54 угсрах	ш	4
6	Далд угсрах хоёрлосон унтраалга тавих 16А, IP20	ширхэг	1
7	Газардуулгын контакттай далд тавих хоёрлосон розетка 16А	ширхэг	4
8	Зэс голтой, ПВХ тусгаарлагчтай 3(1*2,5)мм2 утас	м	110
9	Зэс голтой, ПВХ тусгаарлагчтай 3(1*4)мм2 утас	м	80
10	Уян пластмассан хоолой угсрах ф20мм	м	63
11	Цайрдсан бөөрөнхий ган ф12мм	м	4
12	Аянга хүлээн авагчийг хөндийрүүлэгч	1 ш	5
13	Аянга хүлээн авагч	ш	1
14	Аянга хүлээн авагчийн буултын хөндийрүүлэгч	1 ш	6
15	Туузан төмөр 25х4мм	м	12
16	Туузан төмөр 40х4мм угсрах	м	6
17	20 мм цайрдсан бөөрөнхий төмрөөр хийсэн 1.5 метр урт газардуулгын гадас зоож шинтэй холбож гагнах.	ширхэг	6
18	Газардуулгын зэс голтой ПВХ бүрхүүлтэй утас 1х35 мм2	м	5
19	Газардуулгын холболтын хайрцаг угсрах ГХХ, 310х580х220мм	ширхэг	1
20	Газардуулгын шуудууг гараар ухах	м3	4.75
21	Шуудуу хүнхээл нүхийг 2-р зэргийн хөрсөөр эргүүлж булах	м3	4.6

IP ҮЙЛЧИЛГЭЭ

Д/Д	Ажлын нэр	Нэгж	Тоо хэмжээ
1	Шилэн кабелийн төгсгөлийн төхөөрөмж fdf-4 суурилуулж, шөрмөсөөр холбох	1шир-хэг	1
2	Гурвалсан үйлчилгээний төхөөрөмж	ш	1
3	Компьютер сүлжээний розетка хайрцагны хамт суурилуулах	ш	1
4	Олон хосын зэс дамжуулагчтай ПЭ тусгаарлагчтай ПВ бүрхүүлтэй сувагчлалын утас UTP-4х2х0.5мм	100м	0.2

ГАЛЫН ДОХИОЛОЛЫН СИСТЕМ

Д/Д	Ажлын нэр	Нэгж	Тоо хэмжээ
1	Галын дохиоллын хүлээн авах станц угсрах	ком	1

АЖЛЫН ТОО ХЭМЖЭЭНИЙ ЖАГСААЛТ

2	Тогтмол хүчдлийн тэжээлийн блокыг угсрах 24В	ш	1
3	Утаа мэдрэх хэт улаан туяаны үүсгэгчтэй галын дохиоллын мэдээлэгч хэрэгслийг угсрах	ш	1
4	Хөдөлгөөн мэдрэгч	ш	1
5	Галд тэсвэртэй галын дохиоллын кабель 2х1.5мм	100м	0.3
ХЯНАЛТЫН КАМЕРЫН СИСТЕМ			
Д/Д	Ажлын нэр	Нэгж	Тоо хэмжээ
1	Ажиглалтын өргөн өнцөгийн хараатай хамгаалалтын дохиоллын ведио дуран угсрах /5mp/	ш	5
2	Хяналтын камерийн дүрс хүлээн авах станц NVR 16 channel угсрах	ш	1
3	Камерын бичлэгийн программ бүхий компьютер I7, 32"	ш	1
4	Компьютер сүлжээний салаалагч POE Swltch-8 ports	ш	1
5	Олон хосын зэс дамжуулагчтай ПЭ тусгаарлагчтай ПВ бүрхүүлтэй сувагчлалын утас UTP-cat.6 4х2х0.5мм	100м	1.2
БУСАД МАТЕРИАЛ ТОНОГ ТӨХӨӨРӨМЖ			
Д/Д	Ажлын нэр	Нэгж	Тоо хэмжээ
1	Холбооны төхөөрөмжүүдийн тоноглох тавиур /Rack-19" 16U/ суурилуулж холбох	ш	1
2	Цахилгаан тэжээлийн шулуутгагч, гүйдэл хүчдэл барих төхөөрөмж 220В/24В, 6А, 1кВт	шир	1
3	Пластмассан яндан /нимгэн ханатай, уян/ ф16мм /ПВХ/	м	50
4	Пластмассан яндан /нимгэн ханатай, уян/ ф22мм /ПВХ/	м	10
ХУДГИЙН УХААЛАГ ТӨХӨӨРӨМЖ			
Д/Д	Ажлын нэр	Нэгж	Тоо хэмжээ
1	Ус түгээх автомат цогц төхөөрөмж	ком	1
ХАЙС ХАШЛАГА, ТОХИЖИЛТЫН АЖИЛ			
Д/Д	Ажлын нэр	Нэгж	Тоо хэмжээ
1	Төмөр хайс хийх	у\м	30.5
2	Явган хүний зам доор элсэн дэвсгэр хийх б=10см	1м3	0.85
3	Ус түгээх хэсгийн талбайг хавтангаар байгуулах	1м2	8.46
4	Явган хүний замын хашлага байрлуулах	1м	8.82

"ГРУНЭР-АРТ" ХХК

Шифр ЕГ: ГА-01/2025

ГОВЬ-АЛТАЙ АЙМАГ, ЕСӨНБУЛАГ СУМ

УС ТҮГЭЭХ БАЙРНЫ БАРИЛГА - 1

(Ажлын зураг)
БАРИЛГА АРХИТЕКТУРЫН ХЭСЭГ-БА

ЗӨВШӨӨРСӨН

Албан тушаал	Нэр	Гарын үсэг

БОЛОВСРУУЛСАН

Зураг төслийн гүйцэтгэгч:			
	Албан тушаал / ургэн	Нэр	Гарын үсэг
	"Грунэр-Арт" ХХК	Г. Хатанболд	
Захиалагч:			
	Албан тушаал	Нэр	Гарын үсэг
	Есөнбулаг сумын ЗДТГ-ын дарга "Ундрага-Алтай" ААТҮГ-ын захирал	Ж. Батцэцэг Э. Энхболд	

Улаанбаатар хот
2025 он

БАРИЛГА АРХИТЕКТУРЫН АЖЛЫН ЗУРГИЙН ЖАГСААЛТ		
Д/д	Хуудасны нэр	Хуудасны марк
ЕРӨНХИЙ ӨГӨГДӨЛ		
1	Зургийн жагсаалт, Тайлбар бичиг	ЗЕИ - 1
БАРИЛГА АРХИТЕКТУР		
2	Давхрын байгуулалт	БА - 1
3	Огтлол	БА - 2
4	Нүүр тал	БА - 3
5	Нүүр тал	БА - 4
6	Хана шал дээврийн бүтэц	БА - 5
7	Гадна ханын босоо хэсэглэл	БА - 6
8	Гадна ханын хэвтээ хэсэглэл	БА - 7
9	Довжооны хэсэглэл	БА - 8
10	Түүвэр	БА - 9

ЕРӨНХИЙ ХЭСЭГ

Говь-Алтай аймгийн Есөнбулаг суманд баригдах ус түгээх байрны барилга.
Уг барилга нь Говь-Алтай аймгийн засаг даргын .... оны .. сарын ... өдрийн ... тоот захирамжаар Есөнбулаг сумын нутаг дэвсгэрт баригдана. Говь-Алтай аймгийн Есөнбулаг сумын ЗДТГ-ын захиалгаар, аймгийн ерөнхий төлөвлөгөөний дагуу газар олголт, техникийн нөхцөл нь шийдэгдэж, эскиз зураг нь техникийн болон мэргэжлийн хурлаар хэлэлцэгдсэний дараа ажлын зураг төсөв нь зохиогдсон. Уг барилга нь сумын төвд баригдах ус түгээх байрны төлөвлөлттэй.
Байгаль цаг уурын үндсэн өгөгдлүүд:
- Газар хөдлөлтийн 8 балл
- Гадна агаарын тооцоо температур нь -39.0°C,
- Цасны ачаалал 50кг/м^2
- Галын ангилалын категори В,
- Галд тэсвэрлэлтийн 2-р зэрэгт хамаарна,
- Салхины ачаалал 35кг/м^2 байх ба хөрсний геологийн бүтэц, даацыг барилга бүтээцийн зурагт үзнэ.

Д/д	Үзүүлэлтийн нэр	Хэмжих нэгж	Үзүүлэлт
ТЕХНИК ЭДИЙН ЗАСГИЙН ҮЗҮҮЛЭЛТ			
1	Давхрын тоо	Тоо	1
2	Хүчин чадал	м^2/өрх	-
3	Барилгын эзэлхүүн	м^3	24м^3
4	Ашигтай талбай	м^2	10.08м^2
5	Ажлын талбай	м^2	10.08м^2
6	Коеф.K1.Sаж/Sаш	-	1
7	Коеф.K2.V/Sаш	-	2.38

БАРИЛГА АРХИТЕКТУРЫН ХЭСЭГ

Төлөвлөлт
Уг барилга нь 1 давхар ус түгээх байрны төлөвлөлттэй. 3х3м хэмжээтэй 2,5м өндөртэй шувуун нуруун дээвэртэй нэг өрөө төлөвлөлттэй барилга.

Гадна хана
Гадна ханыг 200мм метал багана болон С төмөр хийж δ=150мм зузаантай будагдсан ган төмрөөр 2 талыг нь бүрсэн сэндвич хавтангаар /MNS EN 14509/ хийнэ.

Дээвэр
Барилгын дээвэр нь метал хийцлэлээр хучиж С төмөр бэхэлгээ хийж δ=150мм зузаантай будагдсан ган төмрөөр 2 талыг нь бүрсэн сэндвич хавтангаар /MNS EN 14509/ дээвэрлэгээ хийнэ.

Шат
Барилгын шат нь төмөр бетон цутгамал хийцтэй байна. (150мм х 300мм) хэмжээтэй 3-н гишгүүр шат. Шатыг бетон өнгөлгөөгөөр өнгөлнө. Шатны 2 талд метал бариулыг бэхлэнэ.

Хаалга, Цонх
Цонх нь сайн чанарын тусгай зориулалтын дулаан тусгаарлалт, ус чийг нэвтрүүлэхгүй, 3 давхар шиллэгээтэй, цонх байна. Гадна хаалга нь метал хийцлэлтэй дулаан болон гал тусгаарлах зориулалттай байна. Хаалга, цонхыг угсарсны дараа ханатай харьцах хэсгүүдийн завсрыг дулаан алдахгүй байхаар сайтар дулаалж, тусгай зориулалтын шахдаг хөөсөөр чигжиж, амалгаа шавардлага хийнэ. Хаалга, цонхыг захиалахаас өмнө Захиалагч, Гүйцэтгэгч, Талбайн инженер хамт газар дээр тоо ширхэг, хэмжээсийг сайтар, нарийн авсны үндсэн дээр хаалга, цонхыг захиална. Хаалга цонхны хэмжээ зөрж, нүхэндээ таарахгүй болон тоо ширхэг зөрсөн тохиолдолд Зохиогч хариуцлага хүлээхгүй.

Шал
Барилгын шал нь үндсэн бетон хучилтаа өнгөлж хийнэ.

Гадна тохижилт
Гадна тохижилтыг барилгын ажил дууссаны дараа буюу үндсэн бүтцийн ажил сайтар хийгдэж дууссаны дараа ландшафтын мэргэжлийн хүмүүс, албан байгууллагатай хамтран холбогдох зургийн дагуу бүрэн гүйцэд хийх шаардлагатай.

Бусад
Барилгын ажлын явцад ямар нэгэн ойлгомжгүй зөрчилдөх зүйл илрэх аваас заавал Зохиогчид мэдэгдэж байх ёстой. Төслийг холбогдох барилгын норм, дүрэм, тооцоо, техникийн нөхцөлүүдэд уялдуулан боловсруулсан бөгөөд холбогдох тайлбар, зургуудыг үзнэ үү.

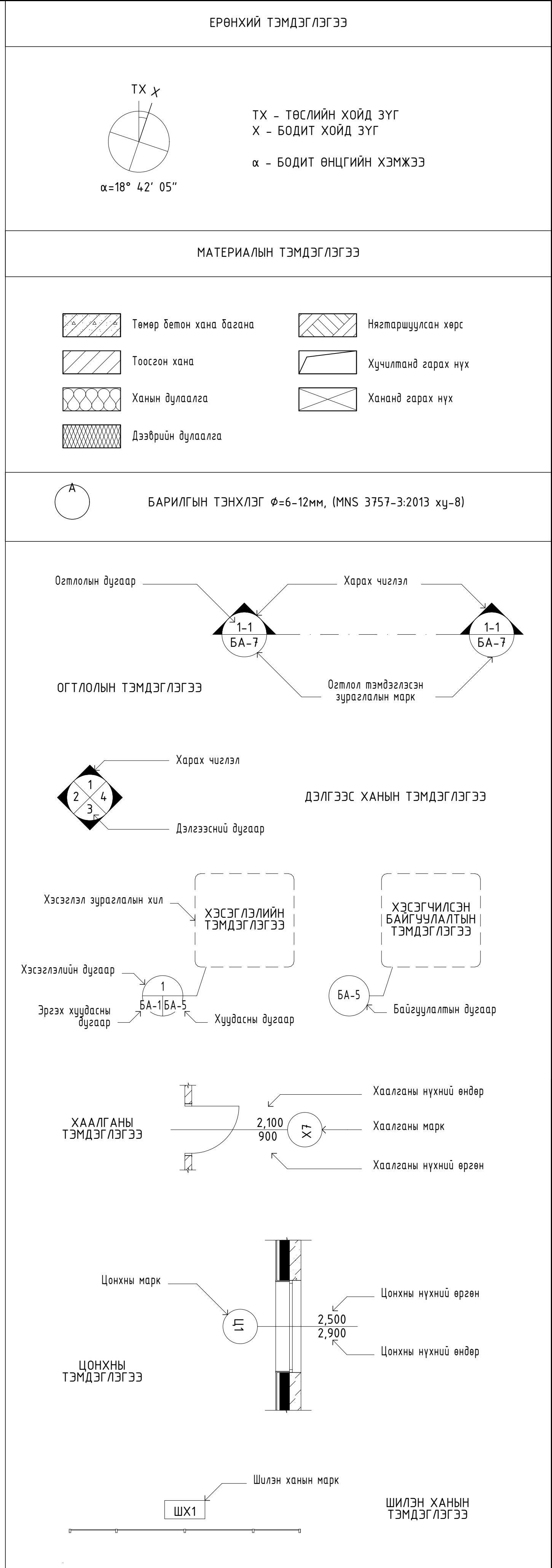

Д/д	Огноо	Засвар өөрчлөлт
Үе шат		А3

"Грунэр-Арт" ХХК

Барилгын зураг төслийн "ГРУНЭР-АРТ" ХХК

Архитектор	[signature]	Б.Амартүвшин
Гүйцэтгэсэн	[signature]	Л.Булган
Шалгасан	[signature]	Б.Амартүвшин

УС ТҮГЭЭХ БАЙРНЫ БАРИЛГА

ГОВЬ-АЛТАЙ АЙМАГ, ЕСӨНБУЛАГ СУМ

ЗУРГИЙН ЖАГСААЛТ, ТАЙЛБАР БИЧИГ

Масштаб:	Зургийн дугаар:	Бүх хуудас:
М	ЗЕИ-1	11
ЕГ Шифр: ГА-01/2025	ТГ Шифр:	Огноо: 2025.06

А3

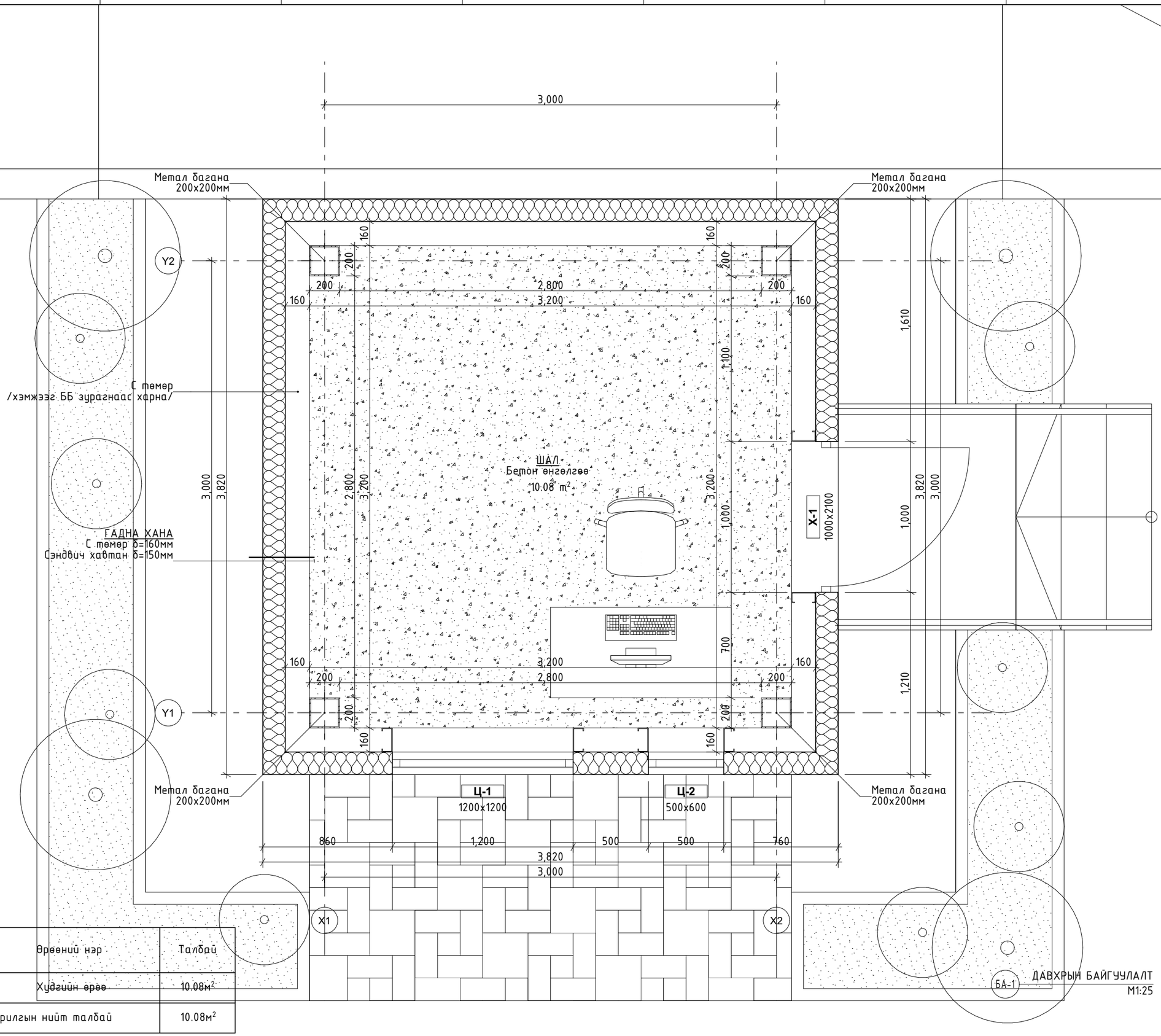

ДАВХРЫН БАЙГУУЛАЛТ
М1:25

№	Өрөөний нэр	Талбай
1	Хүдгийн өрөө	10.08м²
Барилгын нийт талбай		10.08м²

ТАЙЛБАР

1. Хэмжээнд шавардлагыг оруулаагүй болно.
2. Үндсэн багана бүтэц 200x200мм.
3. Хаалга, цонхны түүврийг /БА-6/-р хуудсаас үзнэ.
4. Дээврийн хучилт шувуун нуруун хучилт.

МАТЕРИАЛЫН ТЭМДЭГЛЭГЭЭ

- Төмөр бетон хана, багана
- Өрлөгөн хана
- Гипсэн хана
- Ханын дулаалга
- Дээврийн дулаалга
- Нягтаршуулсан хөрс
- Хучилтанд гарах нүх
- Хананд гарах нүх

д/д	Огноо	Засвар өөрчлөлт

ЗӨВШӨӨРӨЛЦСӨН

Гарын үсэг	Нэр
ББ	Т.Балдансамбуу
ХАС	С.Даваацэрэн
ЦБУ	Ц.Энх-од
ХТ,ДГ	Б.Батдэлгэр
ХД	Т.Пүрэвзагд
ИСА	Б.Батчимэг

Үе шат: АЗ

Барилгын зураг төслийн
"ГРҮНЭР-АРТ" ХХК

"Грүнэр-Арт" ХХК

Архитектор		Б.Амартүвшин
Гүйцэтгэсэн		Л.Булган
Шалгасан		Б.Амартүвшин

УС ТҮГЭЭХ БАЙРНЫ БАРИЛГА

ГОВЬ-АЛТАЙ АЙМАГ, ЕСӨНБУЛАГ СУМ

ДАВХРЫН БАЙГУУЛАЛТ

Масштаб:	Зургийн дугаар:	Бүх хуудас:
М1:25	БА-1	11
ЕГ Шифр: ГА-01/2025	ТГ Шифр:	Огноо: 2025.06

АЗ

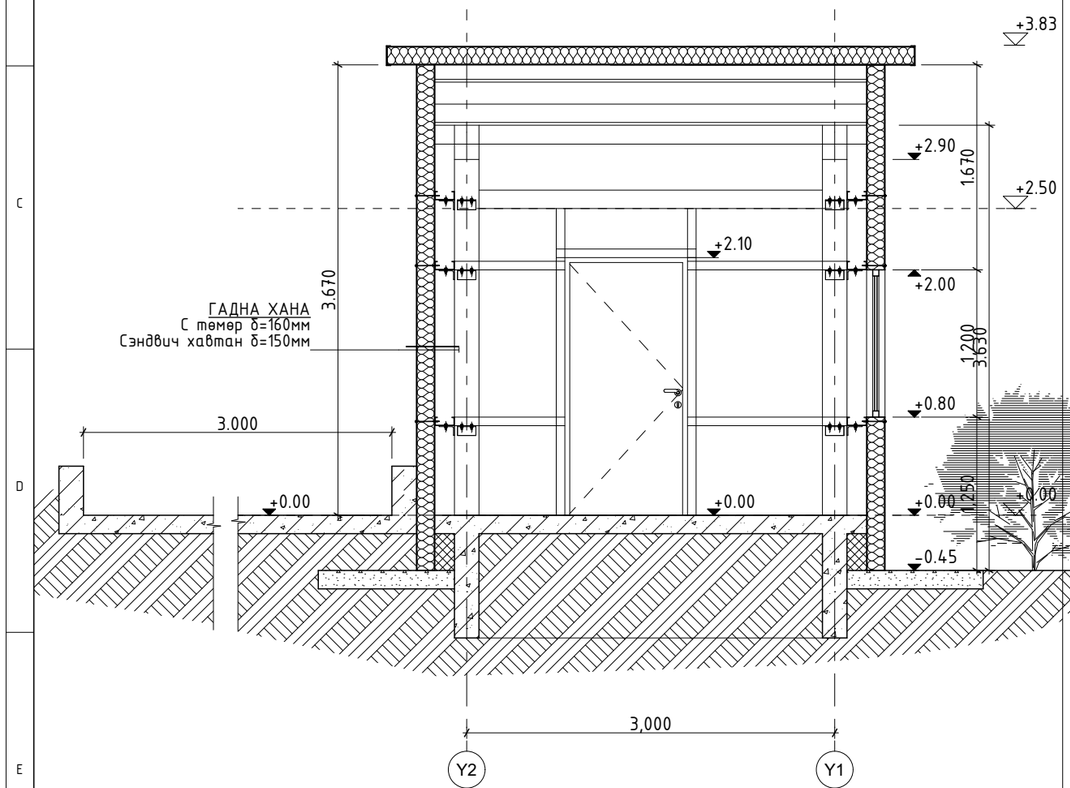

1 ОГТЛОЛ 1-1
БА-1 БА-2 М1:50

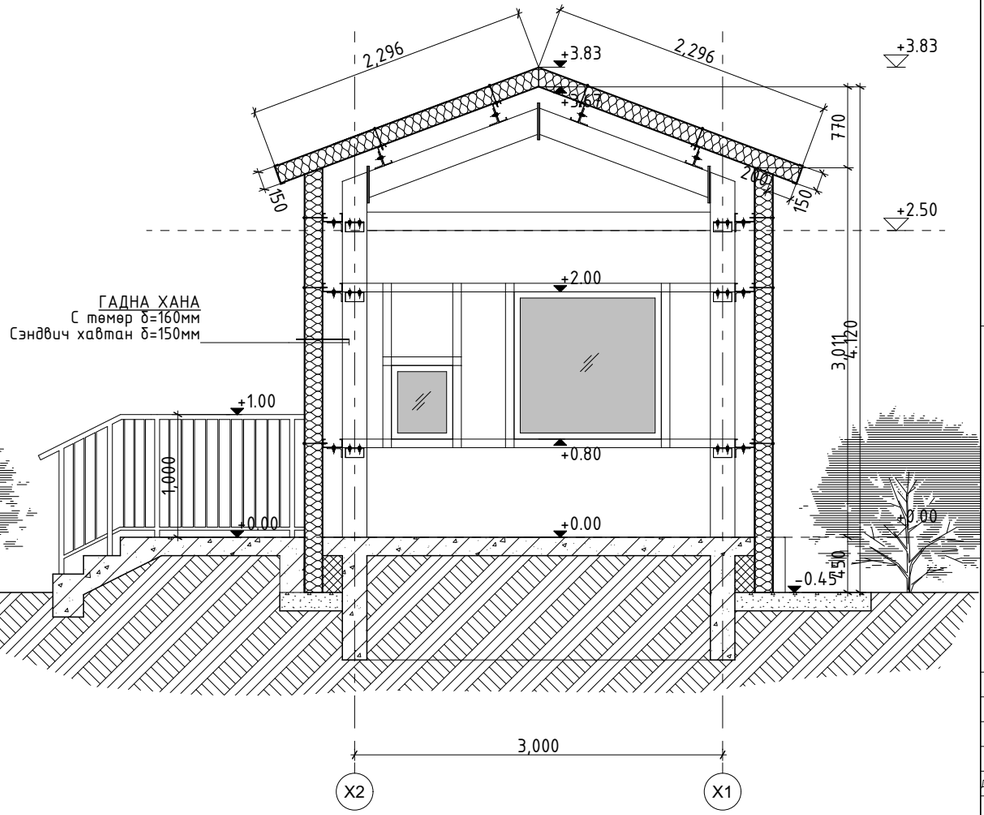

2 ОГТЛОЛ 2-2
БА-1 БА-2 М1:50

ТАЙЛБАР

1. Хэмжээнд шаварлагыг оруулаагүй болно.
2. Үндсэн багана бүтэц 200x200мм.
3. Хаалга, цонхны түүврийг /БА-6/-р хуудсаас үзнэ.
4. Дээврийн хучилт шувуун нуруун хучилт.

МАТЕРИАЛЫН ТЭМДЭГЛЭГЭЭ

- Төмөр бетон хана, багана
- Өрлөгөн хана
- Гипсэн хана
- Ханын дулаалга
- Дээврийн дулаалга
- Нягтаршуулсан хөрс
- Хучилтанд гарах нүх
- Хананд гарах нүх

Д/д	Огноо	Засвар өөрчлөлт
Үе шат		А3

Барилгын зураг төслийн
"ГРУНЭР-АРТ" ХХК

"Грунэр-Арт" ХХК

Архитектор		Б.Амартүвшин
Гүйцэтгэсэн		Л.Булган
Шалгасан		Б.Амартүвшин

УС ТҮГЭЭХ БАЙРНЫ БАРИЛГА

ГОВЬ-АЛТАЙ АЙМАГ, ЕСӨНБУЛАГ СУМ

ОГТЛОЛ

Масштаб:	Зургийн дугаар:	Бүх хуудас:
М1:50	БА-2	11
ЕГ Шифр: ГА-01/2025	ТГ Шифр:	Огноо: 2025.06

А3

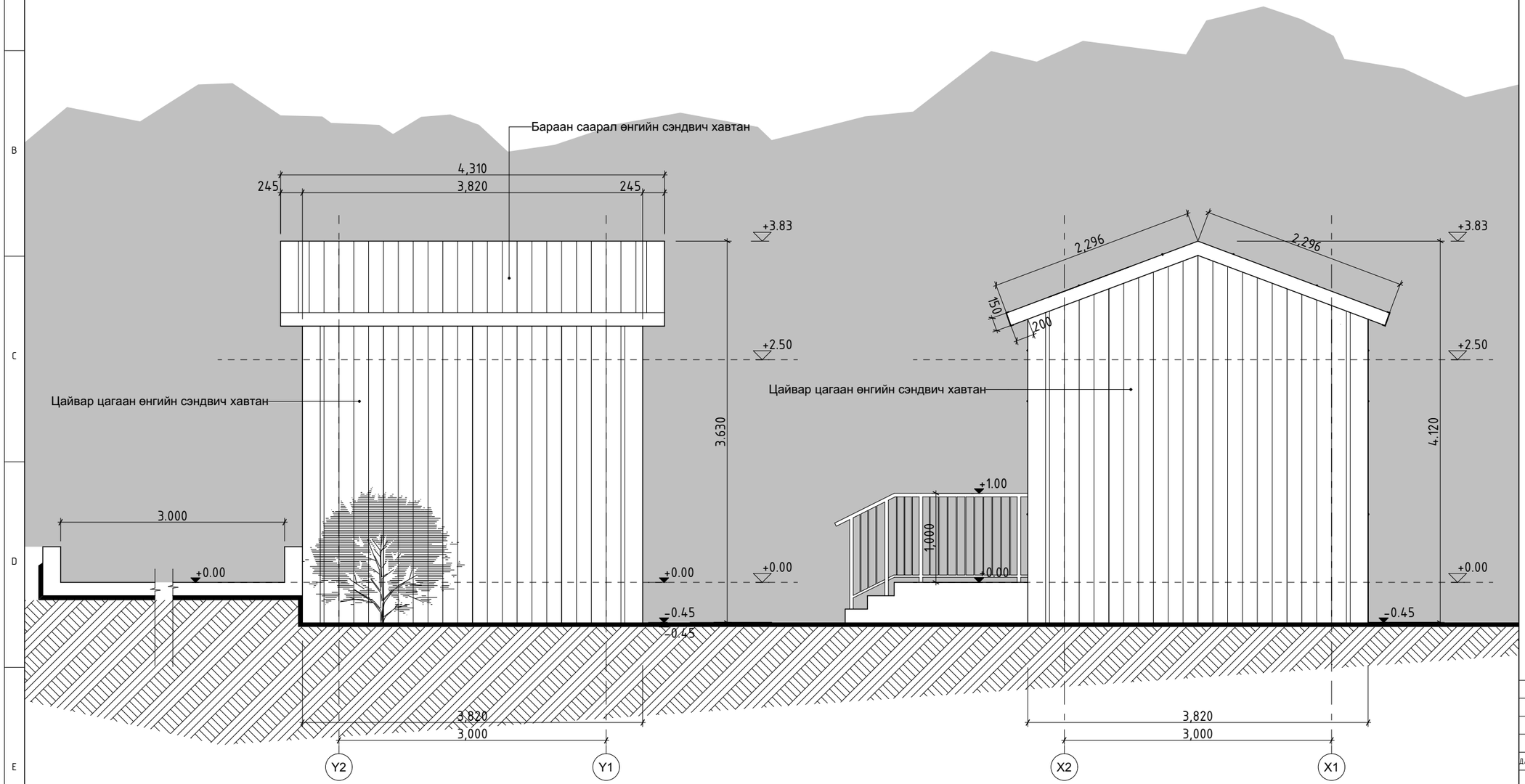

1 НҮҮР ТАЛ X1-X2
БА-1 | БА-3 М1:50

2 НҮҮР ТАЛ Y1-Y2
БА-1 | БА-3 М1:50

Д/д	Огноо	Засвар өөрчлөлт
Үе шат		А3

Барилгын зураг төслийн
"ГРҮНЭР-АРТ" ХХК

"Грүнэр-Арт" ХХК

Архитектор		Б.Амартүвшин
Гүйцэтгэсэн		Л.Булган
Шалгасан		Б.Амартүвшин

ҮС ТҮГЭЭХ БАЙРНЫ БАРИЛГА

ГОВЬ-АЛТАЙ АЙМАГ, ЕСӨНБУЛАГ СУМ

НҮҮР ТАЛ

Масштаб:	Зургийн дугаар:	Бүх хуудас:
М1:50	БА-3	11
ЕГ Шифр: ГА-01/2025	ТГ Шифр:	Огноо: 2025.06

А3

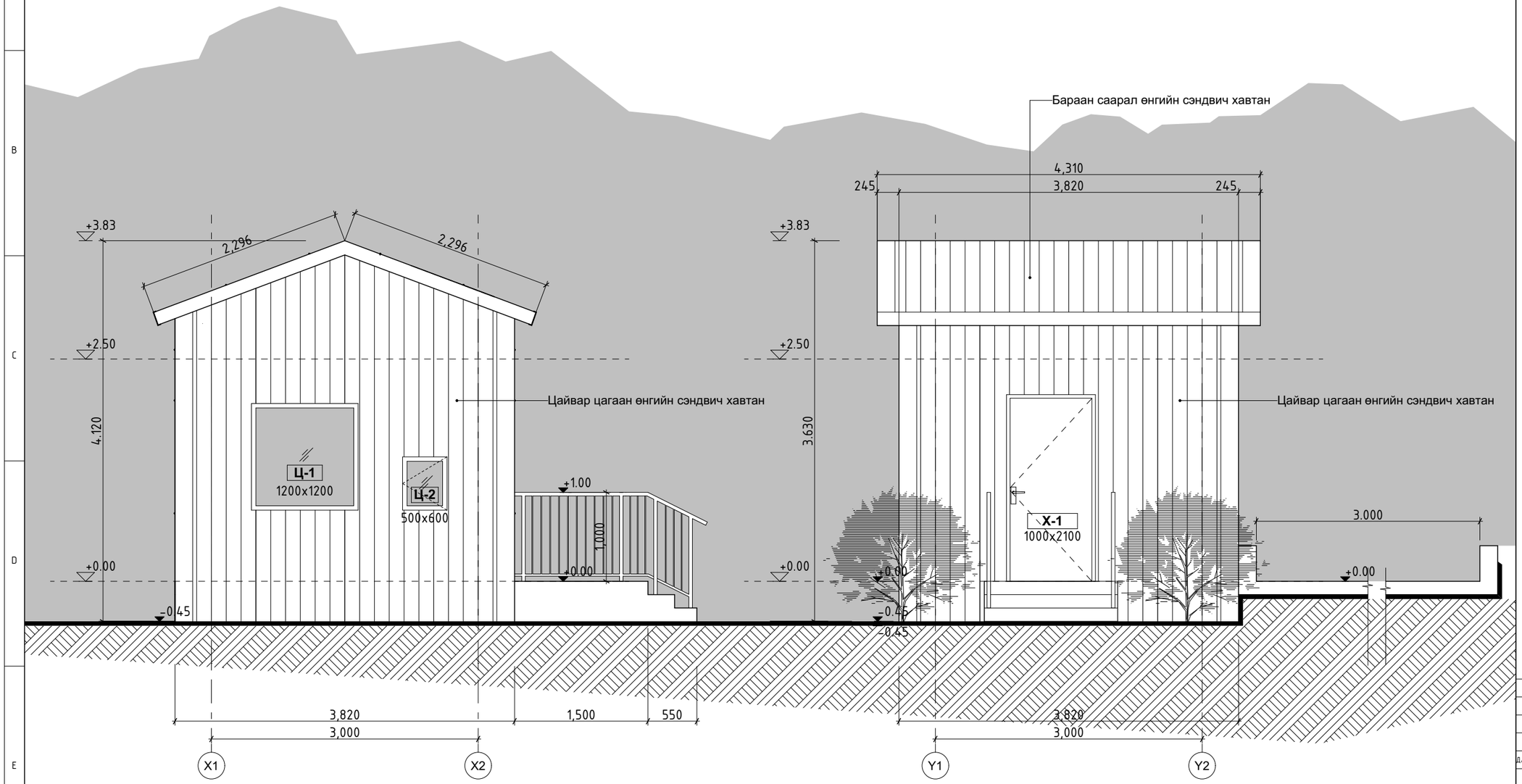

1 НҮҮР ТАЛ Y2-Y1
БА-1 БА-4 М1:50

2 НҮҮР ТАЛ X2-X1
БА-1 БА-4 М1:50

Д/д	Огноо	Засвар өөрчлөлт
Үе шат		А3

Барилгын зураг төслийн
"ГРҮНЭР-АРТ" ХХК

"Грүнэр-Арт" ХХК

Архитектор		Б.Амартүвшин
Гүйцэтгэсэн		Л.Булган
Шалгасан		Б.Амартүвшин

УС ТҮГЭЭХ БАЙРНЫ БАРИЛГА
ГОВЬ-АЛТАЙ АЙМАГ, ЕСӨНБУЛАГ СУМ

НҮҮР ТАЛ

Масштаб:	Зургийн дугаар:	Бүх хуудас:
М1:50	БА-4	11
ЕГ Шифр:	ТГ Шифр:	Огноо:
ГА-01/2025		2025.06

А3

МАРК	МАТЕРИАЛЫН НЭР	БАЙРШИЛ
ГХн-1	Сэндвич хавтан	1-р давхар

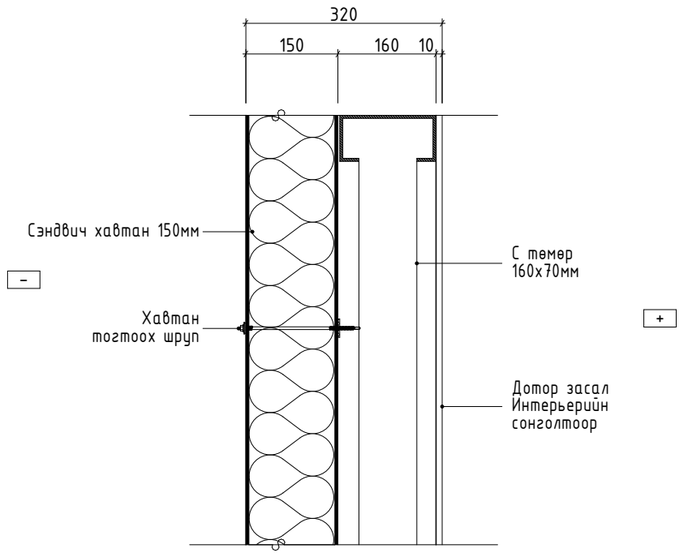

1.	150мм	Сэндвич хавтан
2.	160мм	С төмөр
3.	–	Дотор засал

МАРК	МАТЕРИАЛЫН НЭР	БАЙРШИЛ
Дэ-1	Сэндвич хавтан	Дээвэр

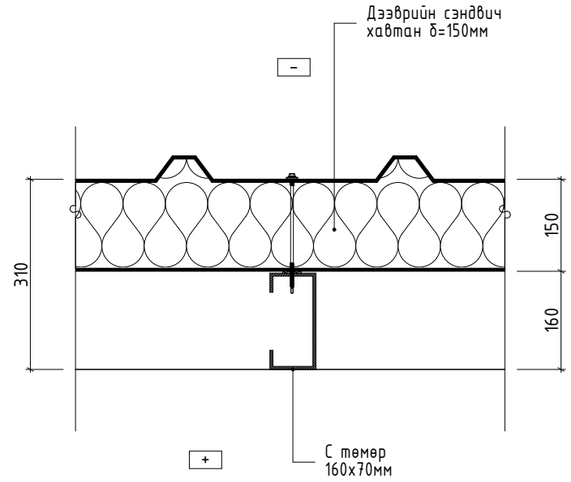

1.	150мм	Дээврийн сэндвич хавтан
2.	160мм	С төмөр
3.		

МАРК	МАТЕРИАЛЫН НЭР	БАЙРШИЛ
Ху-1	Бетон өнгөлгөө	Техникийн өрөө

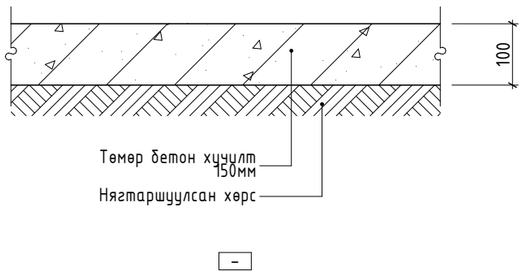

1.	150мм	Төмөр бетон хучилт
2.	–	Нягтаршуулсан хөрс

д/д	Огноо	Засвар өөрчлөлт

Үе шат: АЗ

Барилгын зураг төслийн

"ГРУНЭР-АРТ" ХХК

"Грунэр-Арт" ХХК

Архитектор		Б.Амартүвшин
Гүйцэтгэсэн		Л.Булган
Шалгасан		Б.Амартүвшин

УС ТҮГЭЭХ БАЙРНЫ БАРИЛГА

ГОВЬ-АЛТАЙ АЙМАГ, ЕСӨНБУЛАГ СУМ

ХАНА, ШАЛ, ДЭЭВРИЙН БҮТЭЦ

Масштаб:	Зургийн дугаар:	Бүх хуудас:
М1:10	БА-5	11
ЕГ Шифр:	ТГ Шифр:	Огноо:
ГА-01/2025		2025.06

А3

1 | М1:15 | Гадна ханын босоо хэсэглэл

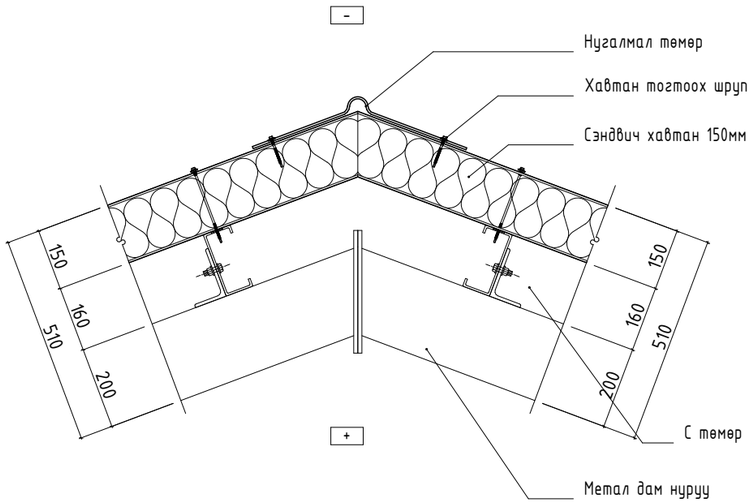

2 | М1:15 | Гадна ханын босоо хэсэглэл

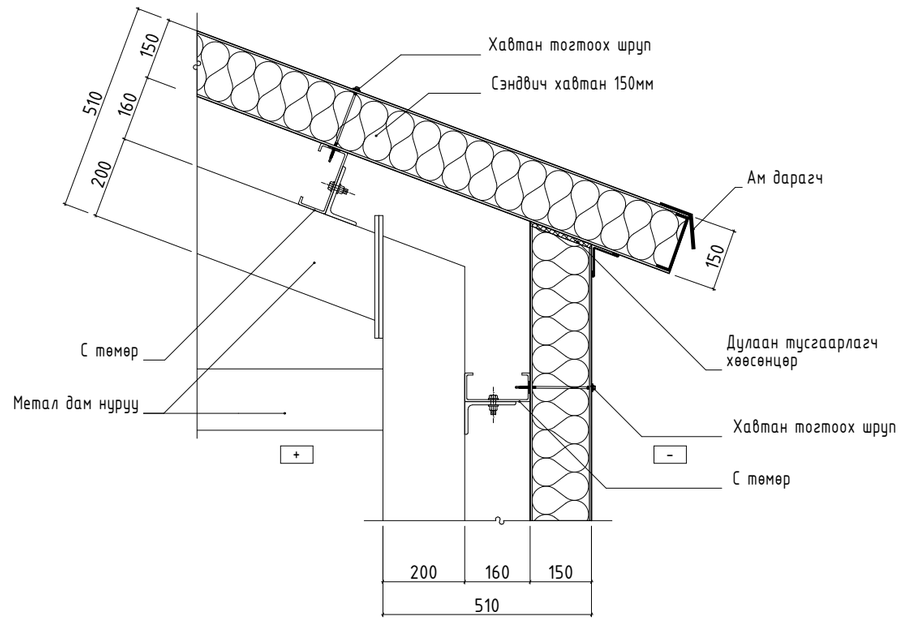

3 | М1:15 | Гадна ханын босоо хэсэглэл

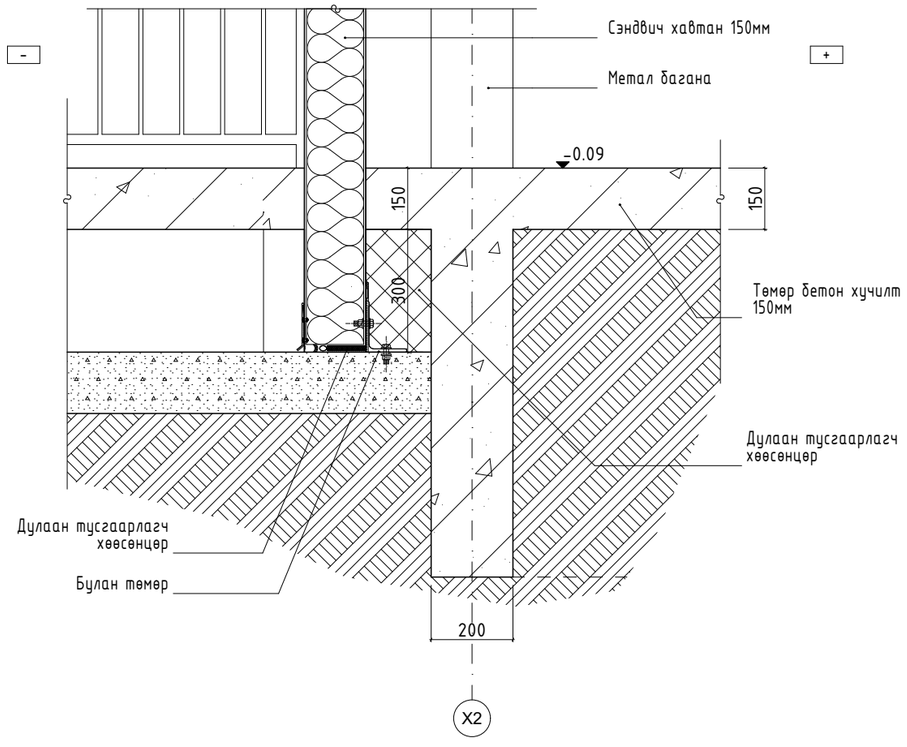

4 | М1:15 | Гадна ханын босоо хэсэглэл

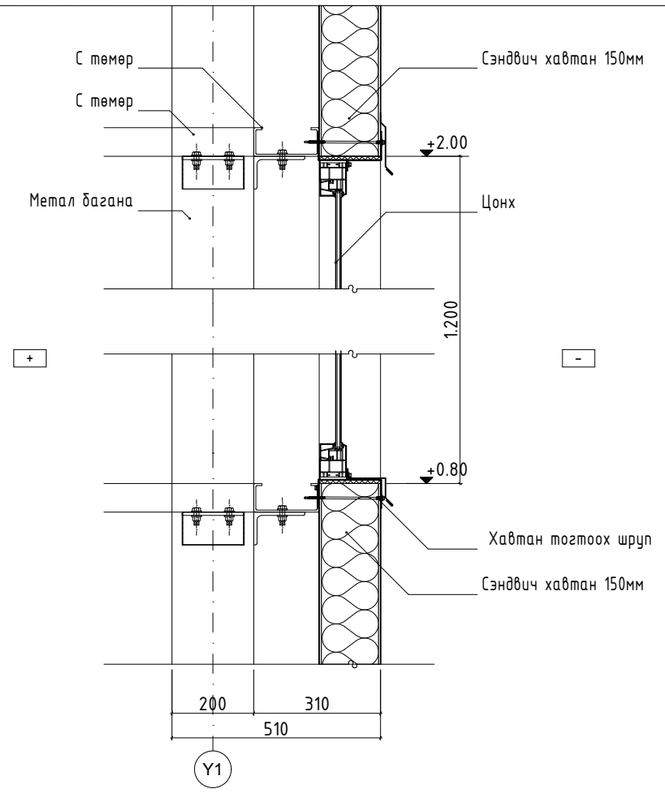

д/д	Огноо	Засвар өөрчлөлт
Үе шат		АЗ

Барилгын зураг төслийн
"ГРҮНЭР-АРТ" ХХК

"Грүнэр-Арт" ХХК

Архитектор		Б.Амартүвшин
Гүйцэтгэсэн		Л.Булган
Шалгасан		Б.Амартүвшин

УС ТҮГЭЭХ БАЙРНЫ БАРИЛГА

ГОВЬ-АЛТАЙ АЙМАГ, ЕСӨНБУЛАГ СУМ

ГАДНА ХАНЫН БОСОО ХЭСЭГЛЭЛ

Масштаб:	Зургийн дугаар:	Бүх хуудас:
М1:15	БА-6	11
ЕГ Шифр:	ТГ Шифр:	Огноо:
ГА-01/2025		2025.06

А3

1 | М1:15 | Гадна ханын хэвтээ хэсэглэл

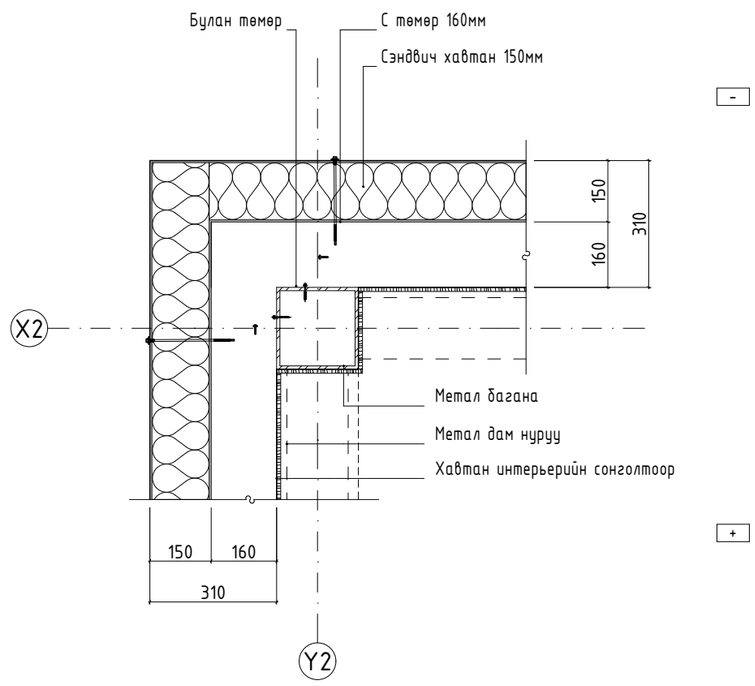

2 | М1:15 | Гадна ханын хэвтээ хэсэглэл

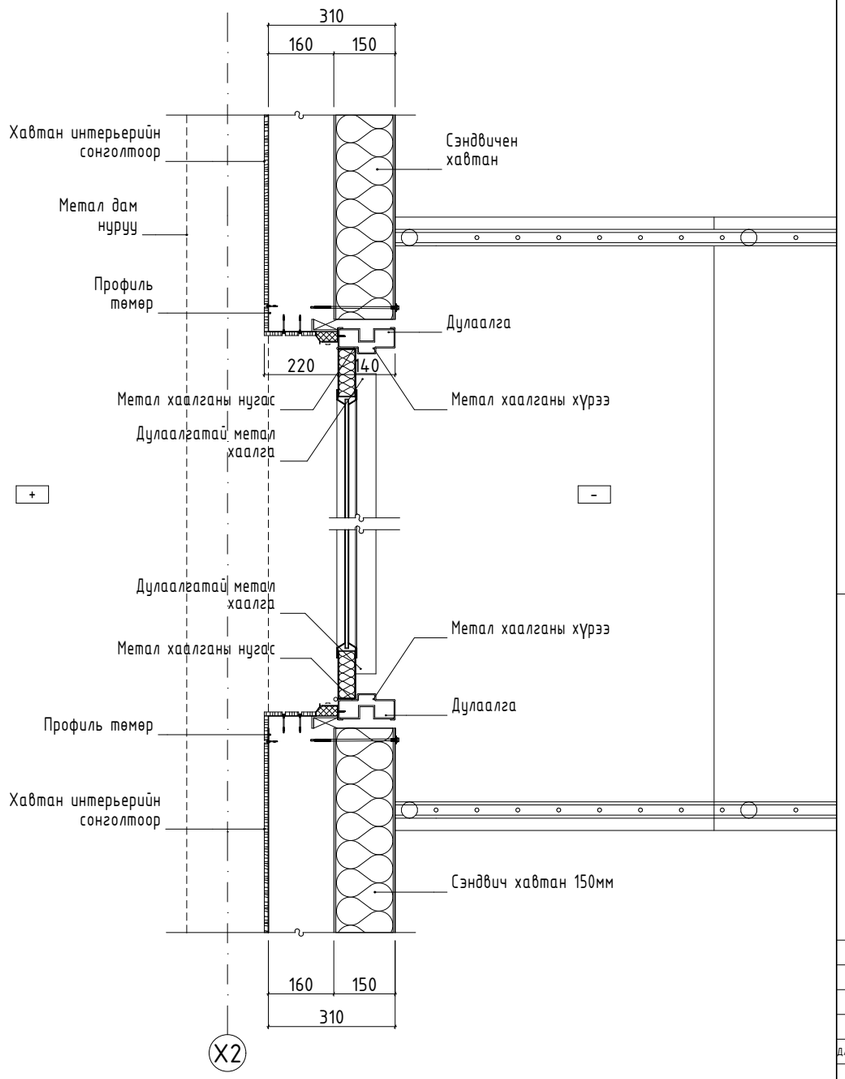

3 | М1:15 | Гадна ханын хэвтээ хэсэглэл

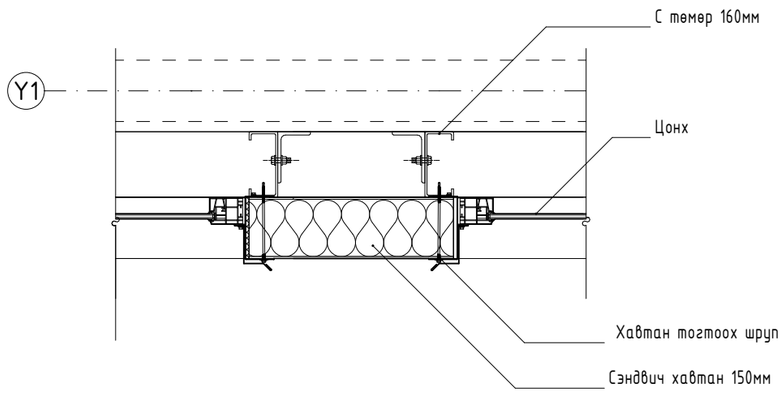

ТАЙЛБАР

1. Хэмжээнд шавардлагыг оруулаагүй болно.
2. Үндсэн багана бүтэц 200х200мм.
3. Хаалга, цонхны түүврийг /БА-6/-р хуудсанд үзнэ.
4. Дээврийн хучилт шувуун нуруун хучилт.

МАТЕРИАЛЫН ТЭМДЭГЛЭГЭЭ

- Төмөр бетон хана, багана
- Өрлөгөн хана
- Гипсэн хана
- Ханын дулаалга
- Дээврийн дулаалга
- Нягтаршуулсан хөрс
- Хучилтанд гарах нүх
- Хананд гарах нүх

д/а	Огноо	Засвар өөрчлөлт
Үе шат		А3

Барилгын зураг төслийн

"ГРҮНЭР-АРТ" ХХК

"Грүнэр-Арт" ХХК

Архитектор		Б.Амартүвшин
Гүйцэтгэсэн		Л.Булган
Шалгасан		Б.Амартүвшин

УС ТҮГЭЭХ БАЙРНЫ БАРИЛГА

ГОВЬ-АЛТАЙ АЙМАГ, ЕСӨНБУЛАГ СУМ

ГАДНА ХАНЫН ХЭВТЭЭ ХЭСЭГЛЭЛ

Масштаб:	Зургийн дугаар:	Бүх хуудас:
М1:15	БА-7	11
ЕГ Шифр: ГА-01/2025	ТГ Шифр:	Огноо: 2025.06

А3

1 | М1:15 | Гадна довжооны хэсэглэл

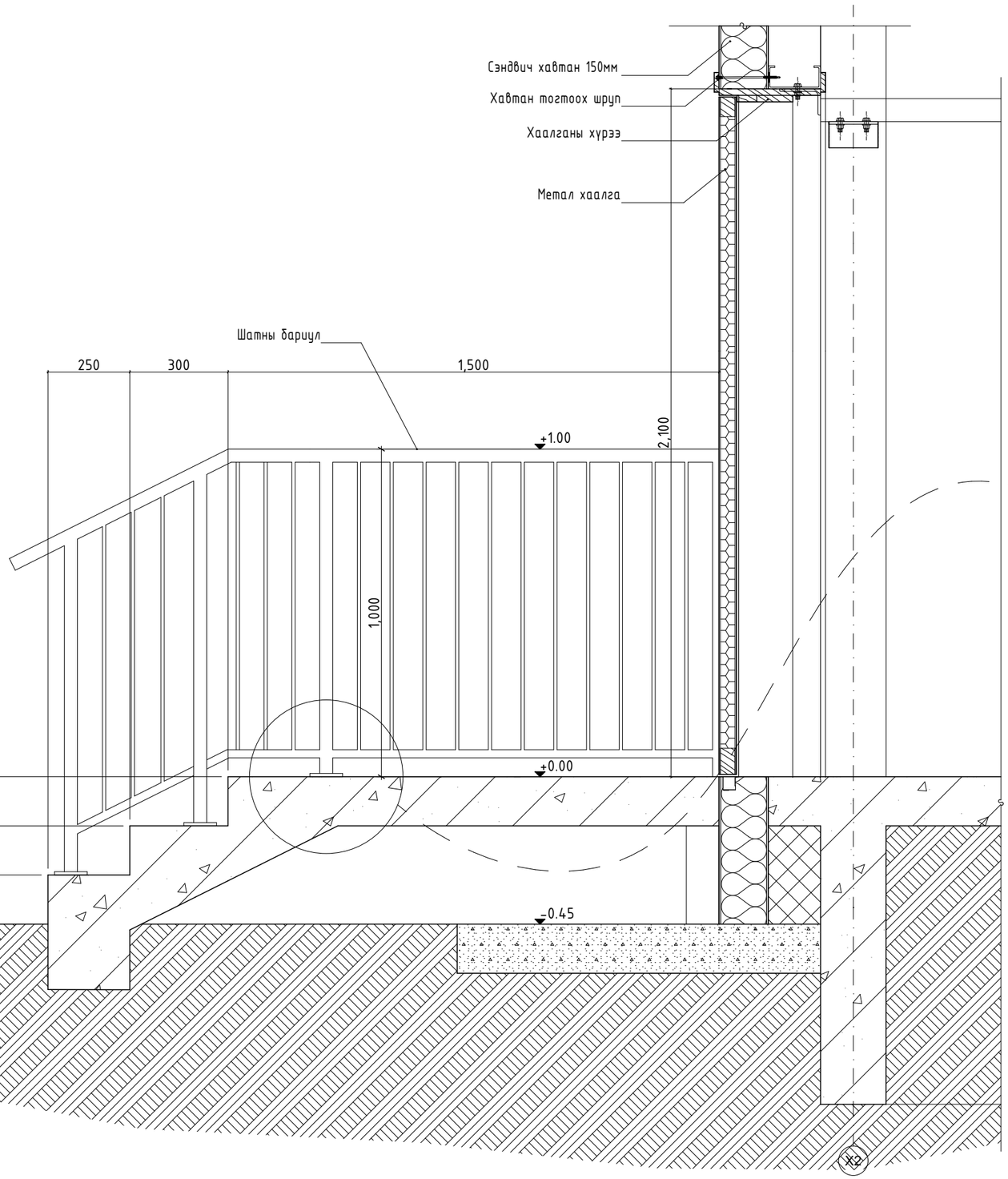

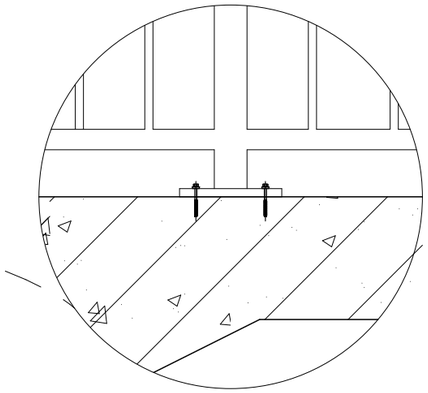

ТАЙЛБАР

1. Хэмжээнд шаардлагыг оруулаагүй болно.
2. Үндсэн багана бүтэц 200х200мм.
3. Хаалга, цонхны түүврийг /БА-6/-р худсанд үзнэ.
4. Дээврийн хучилт шувуун нуруун хучилт.

МАТЕРИАЛЫН ТЭМДЭГЛЭГЭЭ

- Төмөр бетон хана, багана
- Өрлөгөн хана
- Гипсэн хана
- Ханын дулаалга
- Дээврийн дулаалга
- Нягтаршуулсан хөрс
- Хучилтанд гарах нүх
- Хананд гарах нүх

д/а	Огноо	Засвар өөрчлөлт

Үе шат: АЗ

Барилгын зураг төслийн
"ГРҮНЭР-АРТ" ХХК

"Грүнэр-Арт" ХХК

Архитектор		Б.Амартүвшин
Гүйцэтгэсэн		Л.Булган
Шалгасан		Б.Амартүвшин

УС ТҮГЭЭХ БАЙРНЫ БАРИЛГА

ГОВЬ-АЛТАЙ АЙМАГ, ЕСӨНБҮЛАГ СУМ

ДОВЖООНЫ ХЭСЭГЛЭЛ

Масштаб:	Зургийн дугаар:	Бүх хуудас:
М1:15	БА-8	11
ЕГ Шифр: ГА-01/2025	ТГ Шифр:	Огноо: 2025.06

АЗ

ДОТОР ХАДЛАНЫ ТҮҮБЭР	ХАДЛАНЫ МАРК
	ХАДЛАНЫ ТАЛБАЙ (м²)
	ХАДЛАНЫ ХЭМЖЭЭ (мм)
БАЙРШИЛ	ХУДЛИЙН ӨРӨӨ
ЦОНХНЫ ТОО	НИЙТ ТОО. 1
БАЙРШИЛ	ХУДЛИЙН ӨРӨӨ

ХАДЛАНЫ ТӨРӨЛ	ХАДЛАНЫ МАРК	ХАДЛАНЫ ТАЛБАЙ (м²)	ХАДЛАНЫ ХЭМЖЭЭ (мм)
	Х-1	2.10	1000x2100

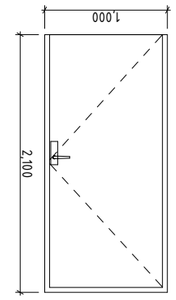

ХАДЛАНЫ БАЙГУУЛАЛТ	
ХАДЛАНЫ ОНЦӨЙНТ, ТОО	НИЙТ ТОО. 1
ХАДЛАНЫ МАТЕРИАЛ	Метал
ХАДЛАНЫ ӨНГӨ	БАРААН СААРАЛ /шимэрэлийн сонгомлоор/
ГАЛЫН ХАМГААЛАЛТ	
БАЙРШИЛ	ХУДЛИЙН ӨРӨӨ
ТАЙЛБАР	Гадна метал хаалга.

ЦОНХНЫ ТӨРӨЛ	ЦОНХНЫ МАРК	ЦОНХНЫ ТАЛБАЙ (м²)	ЦОНХНЫ ХЭМЖЭЭ (мм)
	Ц-1	1.44	1200x1200
	Ц-2	0.3	500x600

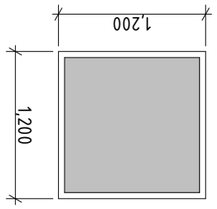

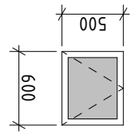

ЦОНХНЫ БАЙГУУЛАЛТ		
ЦОНХНЫ ОНЦӨЙНТ	Онцойлмогүй	
ЦОНХ МАТЕРИАЛ	PVC, цурдан дүбхар шилэгээ.	
ЦОНХНЫ ХҮРЭЭНИЙ ӨНГӨ	ЦАГААН /шимэрэлийн сонгомлоор/	
ТАВЦАНГЛИЙН ӨНДӨР	800	ЦОНХНЫ ДЭЭД ӨНДӨР 2000
ЦОНХНЫ ТОО	НИЙТ ТОО. 1	
БАЙРШИЛ	ХУДЛИЙН ӨРӨӨ	

ЦОНХНЫ БАЙГУУЛАЛТ		
ЦОНХНЫ ОНЦӨЙНТ	Онцойлмогүй	
ЦОНХ МАТЕРИАЛ	PVC, цурдан дүбхар шилэгээ.	
ЦОНХНЫ ХҮРЭЭНИЙ ӨНГӨ	ЦАГААН /шимэрэлийн сонгомлоор/	
ТАВЦАНГЛИЙН ӨНДӨР	800	ЦОНХНЫ ДЭЭД ӨНДӨР 1400
ЦОНХНЫ ТОО	НИЙТ ТОО. 1	
БАЙРШИЛ	ХУДЛИЙН ӨРӨӨ	

Гарчгийн зурэг масштаб	"ГРҮНЭР-АРТ" ХХК
"Грүнэр-Арт" ХХК	
Ахуйлекмор	Б.Амарлүвшин
Гүйцэтгэсэн	Л.Бүрэнээ
Шалгасан	Б.Амарлүвшин
ЦС ТҮГЭЭХ БАЙРНЫ БАРИЛГА	
Гэрэл-Алтай Аймаг, Есөнбүлаг сум	
ХАДЛА, ЦОНХНЫ ТҮҮБЭР	
Масштаб: М1:50	Зурсдын дугаар: БА-9
Ег шүүр: ГА-01/2025	Тг шүүр:
Огноо: 2025.06	

Д/д	Огноо	Засвар өөрчлөлт

Үе шат А3

А3