Барилгын зураг төслийн
"Уран үзэг" ХХК

ЕГ Шифр: УУ 15/2022

ТӨВ АЙМАГ БАЯН СУМД БАРИГДАХ

10 ОРТОЙ ЭМНЭЛЭГ, МООРГИЙН БАРИЛГА

/АЖЛЫН ЗУРАГ/

УАТГ

"Уран үзэг " ХХК-ны захирал Ө.Эрдэнэгэрэл

Шалгасан инженер С.Мягмаржав

MONGOLIA
Seren
MYAGMARJAV
A-117/08
CONSULTING ENGINEER

Улаанбаатар хот
2022 он

Зургийн бүрдэл

Д/Д	Нэр	Хуудас
1	Зургийн жагсаалт, тайлбар бичиг, таних тэмдэг	УАТГ-1
2	Гадна бохир усны шугамын байгуулалт, тодорхойлолт.	УАТГ-2
3	Гадна бохир усны шугамын дагуугийн зүсэлт, огтлол А-А, Б-Б	УАТГ-3
4	Гадна бохир усны шугамын дагуугийн зүсэлт, огтлол А-А, Б-Б	УАТГ-4
5	Гадна бохир усны худгийн огтлол 1-1, 2-2, 3-3	УАТГ-5
6	Бохирын худгийн материалын түүвэр, тагны байгуулалт	УАТГ-6
6	Цэвэр усны шугамын угсралтын тойм	УАТГ-7

Тайлбар бичиг

Төв аймаг Баян сумд баригдах 10 ортой эмнэлэг, авто гараж, цогцос хадгалах байны барилгын гадна цэвэр, бохир усны шугамын ажлын зураг төслийг боловсруулахдаа Монгол улсад мөрдөж буй норм дүрэм БНбД 40-05-98, БНбД 21-04-05 зэрэг норм дүртийг үндэслэн хийж гүйцэтгэв.

Төв аймгийн Баян сумын засаг даргын 2012-оны 05-р сарын 10-ний №А/114 тоот газар эзэмшүүлэх захирамж, зургийн даалгавар, газрын өндержилт, ерөнхий төлөвлөгөө, барилга архитектурын байгуулалтыг үндэслэн Монгол улсад мөрдөж буй норм дүрэмүүдийг ашиглав.

БНбД 40-04-16 Ус хангамж, ариутгах татуургын гадна сүлжээ

БНбД 40-02-16 Ус хангамж, гадна сүлжээ ба байгууламж

БНбД 40-05-98 Барига доторхи усан хангамж, ариутгах татуурга

БНбаД 21-04-05 зэрэг норм дүртийг үндэслэн хийж гүйцэтгэв.

Барилга инженер-хайгуулын "Жоншт-Уул" ХХКомпаны 2019 оны 04-р сард хийгдсэн геологийн дүгнэлтийн дагуу хийж гүйцэтгэв. Хөрсний ус болон олон жилийн цэвдэг илрээгүй, улиралын хөлдөлтийн гүн -3,6м. Газрын хөрс нь цайвар шаргал өнгөтэй, бага чийгтэй элсэрэг чигжигдсэн хайрган ул хөрстэй. Газар хөдлөлтийн 7 баллын бүсэнд багтана. Архив: 2669, ЗТ: 16-1077/17

Хүйтэн ус нь: Уг барилгыг зургийн даалгаварын дагуу шинээр гаргах гүний худагнаас цэвэр усаар хангана. Хүйтэн усны байршлал тодорхойгүй, судалгаа хийгдээгүй учир 80 метрийн гүнээс 3,0л/с ундрагтай, барилгаас 25.0 метрийн зайнаас гүний худаг гаргана гэж үзэж зураг төсөвт тусгав. Шугам хоолойг угсрхаас өмнө дотор хуралтлагдсан хог шороог сайтар цэвэрлэх ба дулаалахын өмнө хоолойн гадна талд бий болсон зэвийг цэвэрлэж зэврэлтээс хамгаалах түрхлэг түрхэж пенополиуретинээр дулаална.

Цэвэр усны шугам нь дулааны шугамтай хамт суваг угсрагдана.

Халуун ус: Тус барилгын халуун ус нь өрөөнд угсрагдах агшин зуурын цахилгаан ус халаагчийн тусламжтайгаар халуун усаар хангана.

Бохир ус: Тус барилгын бохир усыг зургийн даалгавар, Төв аймгийн Баян сумын Эрүүл мэндийн төвийн 2022 оны 11-р сарын 02-ний өдрийн 11/34 тоот албан бичигийн дагуу өөрийн урсгалаар АТХ-1-ээс АТХ-3-аар дамжин одоо ажиллаж байгаа тус эмнэлгийн мэдлийн бохир усны цооногт холбогдоно, Худагт давхар модон таг хийж, эрдэс хөвөнгөөр дулаалах. Гадна бохир усыг Ф150мм-ийн голчтой хуванцар хоолойгоор угсарахаар төлөвлөв. Хэрэв хөлдөлтийн гүнээс дээр угсарагдах тохиолдолд халаагч кабель утсаар ороож хөлдөлтөөс хамгаалах арга хэмжээ авах. Бохир усны худгийг Ф1000мм-ийн төмөр бетон кольцоогоор угсрах. Угсралтын ажил дууссаны дараа усаар дүүргэж шахаж шалгах хэрэгтэй. Газар шорооны ажил эхлэхээс өмнө зохих мэрэгжилийн байгуулгаас инженерийн шугам сүлжээ байгааг тодоруулах.

Газар шорооны ажил хийх үед зохих мэрэгжилийн байгуулагаас мэрэгжилийн хүн заавал байлгах, ХХААжиллагааны дүрмийг чанд сахиж ажиллах. Барилга угсаралтын ажилд мөрдөх хөдөлмөр хамгаалалын БД 12-101-05 дүрмийг мөрдөж ажиллах. Системийг угсарах, угаах, турших ажлыг гүйцэтгэхдээ БНбД 40-16-06-ыг баримтлан гүйцэтгэвэл зохино.

МАТЕРИАЛЫН ТҮҮВЭР

Д/Д	Тэмдэглэгээ	Нэр	Хэмжих нэгж	Тоо	Нэгж жин кг	Тайлбар
1	2	3	4	5	6	7
		Бохир ус				
1	Гадна бохирын PVC	Хуванцар хоолой Ф100мм	у.м	18.0	3.1	
2	Гадна бохирын PVC	Хуванцар хоолой Ф150мм	у.м	42.0	4.2	
3	ГОСТ.3634-74	Ширэм таг ба амсар Ф700мм	шир	3.0	5.4	
4	Серия В900	Төмөр бетон худаг Ф1000мм	шир	3.0	1.66	
5		Чулуун зуухны үнс	м3	8.0	1.66	
6		Эрдэс хөвөн	м3	2.5.0	1.66	
7		Төмөр шат	шир	3.0	2.5	
8						

Шинээр хийгдэх дулааны шугам

Шинээр хийгдэх дулааны худаг

Одоо байгаа дулааны шугам

Одоо байгаа дулааны худаг

Шинээр хийгдэх бохир усны худаг

Б1 Шинээр хийгдэх бохир усны шугам

Одоо байгаа цахилгааны шугам

"УРАН ҮЗЭГ" ХХК	ТӨВ АЙМАГ БАЯН СУМД БАРИГДАХ 10 ОРТОЙ ЭМНЭЛЭГ, МООРГИЙН БАРИЛГА				
	НҮҮР ХУУДАС				Үе шат: А.3
	Инженер	М.Хайрош	ЕГ Шифр: ҮҮ 15/2022	Масштаб: 1:100	Огноо: 2019
	Гүйцэтгэсэн	М.Хайрош	ТГ Шифр:	Зургийн дугаар: УАТГ-01	Хуудас: 7
	Шалгасан	С.Мягмаржав			

Гадна цэвэр, бохир усны шугамын байгуулалт М1:500

ТОДОРХОЙЛОЛТ:

1. Төлөвлөж буй 10 ортой Эмнэлэгийн барилга
2. Төлөвлөж буй Моргийн барилга
3. Одоо байгаа Эмнэлэг
4. Одоо байгаа халуун усны газар
5. Төлөвлөж буй авто зогсоол
6. Дулаан дамжуулах төв
7. Одоо байгаа гүний худаг
8. Төлөвлөж буй гүний худаг
9. Одоо байгаа бохир усны цоонго V-130м3

ТАНИХ ТЭМДЭГ

- Төлөвлөж буй барилга, байгууламж
- Төлөвлөж буй авто зам
- Төлөвлөж буй явган хүний зам
- Төлөвлөж буй дугуйн зам
- Төлөвлөж буй авто зогсоол (... ширхэг)
- Төлөвлөж буй ногоон байгууламж
- Архитектур төлөвлөлтийн даалгаврын схемийн хил хязгаар
- Одоо байгаа барилга
- Одоо байгаа нураах барилга байгууламж
- Одоо байгаа явган хүний зам
- Одоо байгаа орон нутгийн чанартай авто зам
- Бохир усны шугам
- Дулааны шугам
- Цэвэр усны шугам
- Цахилгааны шугам
- Төлөвлөгдөж буй орох орцны тэмдэг

ТАНИХ ТЭМДЭГ:

- Шинээр хийгдэх дулааны шугам
- Шинээр хийгдэх дулааны худаг
- Өргөтгөх дулааны шугам
- Одоо байгаа дулааны шугам
- Одоо байгаа дулааны худаг
- Одоо байгаа бохир усны худаг
- Одоо байгаа бохир усны шугам
- Төлөвлөж буй бохир усны худаг
- Төлөвлөж буй бохир усны шугам
- Төлөвлөж буй цэвэр усны шугам

"УРАН ҮЗЭГ" ХХК	ТӨВ АЙМАГ БАЯН СУМД БАРИГДАХ 10 ОРТОЙ ЭМНЭЛЭГ, МООРГИЙН БАРИЛГА				
	Гадна цэвэр, бохир усны шугамын байгуулалт, тодорхойлолт, таних тэмдэг				Үе шат: А.3
	Инженер	М.Хайрош	ЕГ Шифр: 15/2022	Масштаб: 1:100	Огноо: 2022
	Гүйцэтгэсэн	М.Хайрош	ТГ Шифр:	Зургийн дугаар: УАТГ-02	Хуудас: 7
	Шалгасан	С.Мягмаржав			

Гадна бохир усны шугамын дагуугийн зүсэлт

Масштаб: босоо 1:100
хэвтээ 1:500

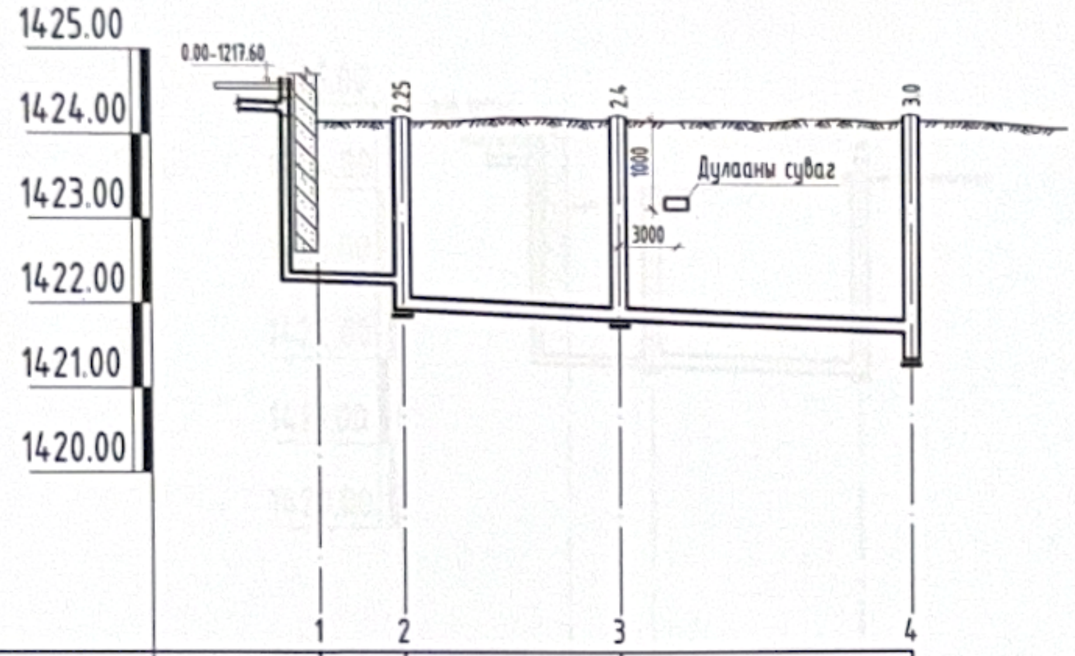

Хоолойн ховилын тэмдэгт	1422.265	1421.935	1421.835	1421.700 1421.380
Газрын хөрсний төслийн тэмдэгт	1424.150	1424.160	1424.200	1424.230
Газрын хөрсний одоогийн тэмдэгт	1424.150	1424.160	1424.200	1424.230
Буурь	Ердийн байгалийн элсэн дэвсгэр δ-15см			
Хоолойн материал	Хуванцар хоолой Ф150мм Гадна бохирын PVC.			
Урт /м/ / Налуу	i-0.003 5.5	i-0.008 12.8	i-0.008 17.5	
Хоорондох зай /м/	5.5	12.8	17.5	
Худаг,эргэлт,дугаар	Барилга	АТХ-1	АТХ-2	АТХ-3 одоо байгаа
Онцлог цэг	1	2	3	4

Огтлол А-А М1:50

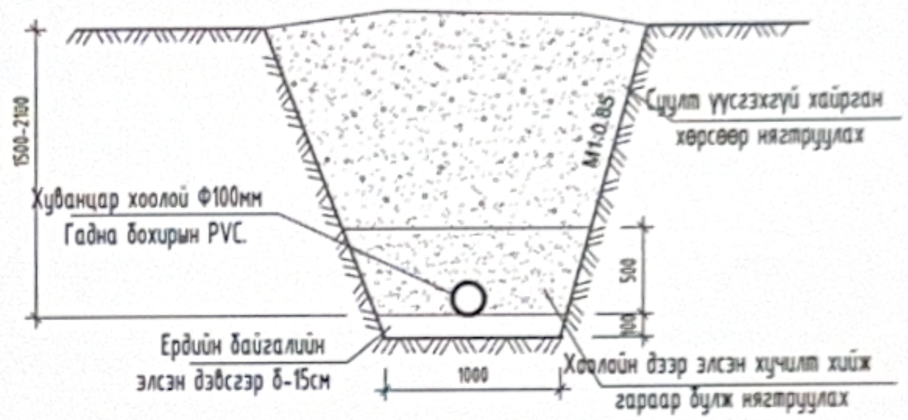

Огтлол Б-Б М1:50

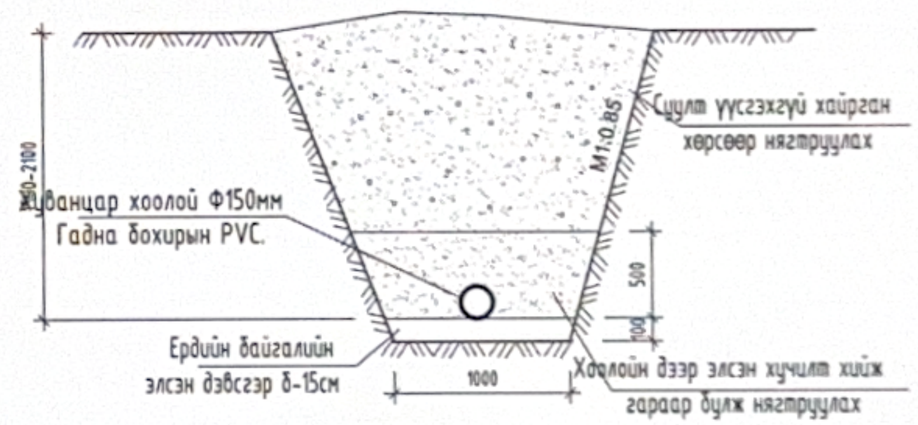

"УРАН УЗЭГ" ХХК	ТӨВ АЙМАГ БАЯН СУМД БАРИГДАХ 10 ОРТОЙ ЭМНЭЛЭГ, МООРГИЙН БАРИЛГА				
	Гадна бохир усны шугамын дагуугийн зүсэлт огтлол А-А,Б-Б				Ye шат: А.3
	Инженер	М.Хайрош	ЕГ Шифр: УУ 15/2022	Масштаб: 1:100	Огноо: 2019
	Гүйцэтгэсэн	М.Хайрош	ТГ Шифр:	Зургийн дугаар: УАТГ-03	Хуудас: 7
	Шалгасан	С.Мягмаржав			

Гадна бохир усны шугамын дагуугийн зүсэлт Масштаб: босоо 1:100 хэвтээ 1:500

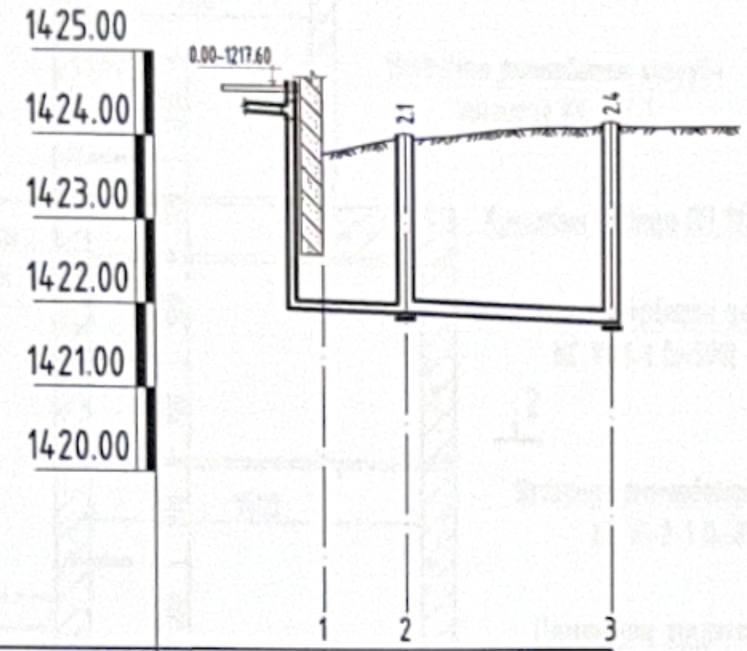

Хоолойн ховилын тэмдэгт	1421.955	1421.935	1421.835
Газрын хөрсний төслийн тэмдэгт	1423.800	1424.000	1424.200
Газрын хөрсний одоогийн тэмдэгт	1423.800	1424.000	1424.200
Буурь		Ердийн байгалийн элсэн дэвсгэр δ-15см	
Хоолойн материал			Хуванцар Ф150мм Гадна PVC.
Урт /м/ / Налуу		i-0.003 5.5	i-0.008 12.5
Хоорондох зай /м/		5.5	12.5
Худаг,эргэлт,дугаар	Барилга	А-А АТХ-3 Б-Б	1-1 АТХ-2 1-1
Онцлог цэг	5	6	3

Огтлол А-А М1:50

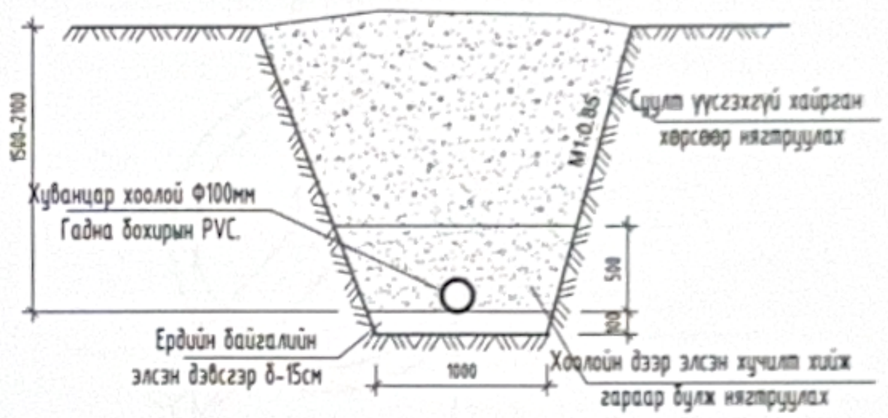

Огтлол Б-Б М1:50

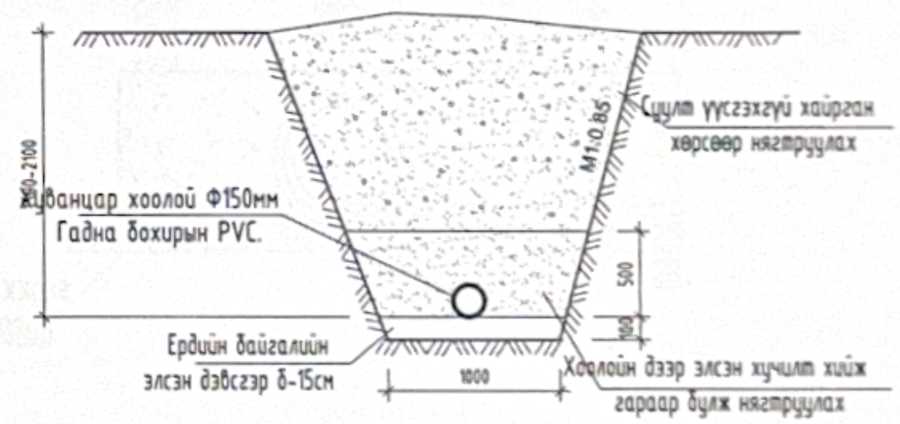

"УРАН ҮЗЭГ" ХХК	ТӨВ АЙМАГ БАЯН СУМД БАРИГДАХ 10 ОРТОЙ ЭМНЭЛЭГ, МООРГИЙН БАРИЛГА				
	Гадна бохир усны шугамын дагуугийн зүсэлт огтлол А-А,Б-Б				Үе шат: А.3
	Инженер	М.Хайрош	ЕГ Шифр: УУ 15/2022	Масштаб: 1:100	Огноо: 2019
	Гүйцэтгэсэн	М.Хайрош	ТГ Шифр:	Зургийн дугаар: УАТГ-04	Хуудас: 7
	Шалгасан	Е.Мягмаржав			

ОГТЛОЛ 1-1

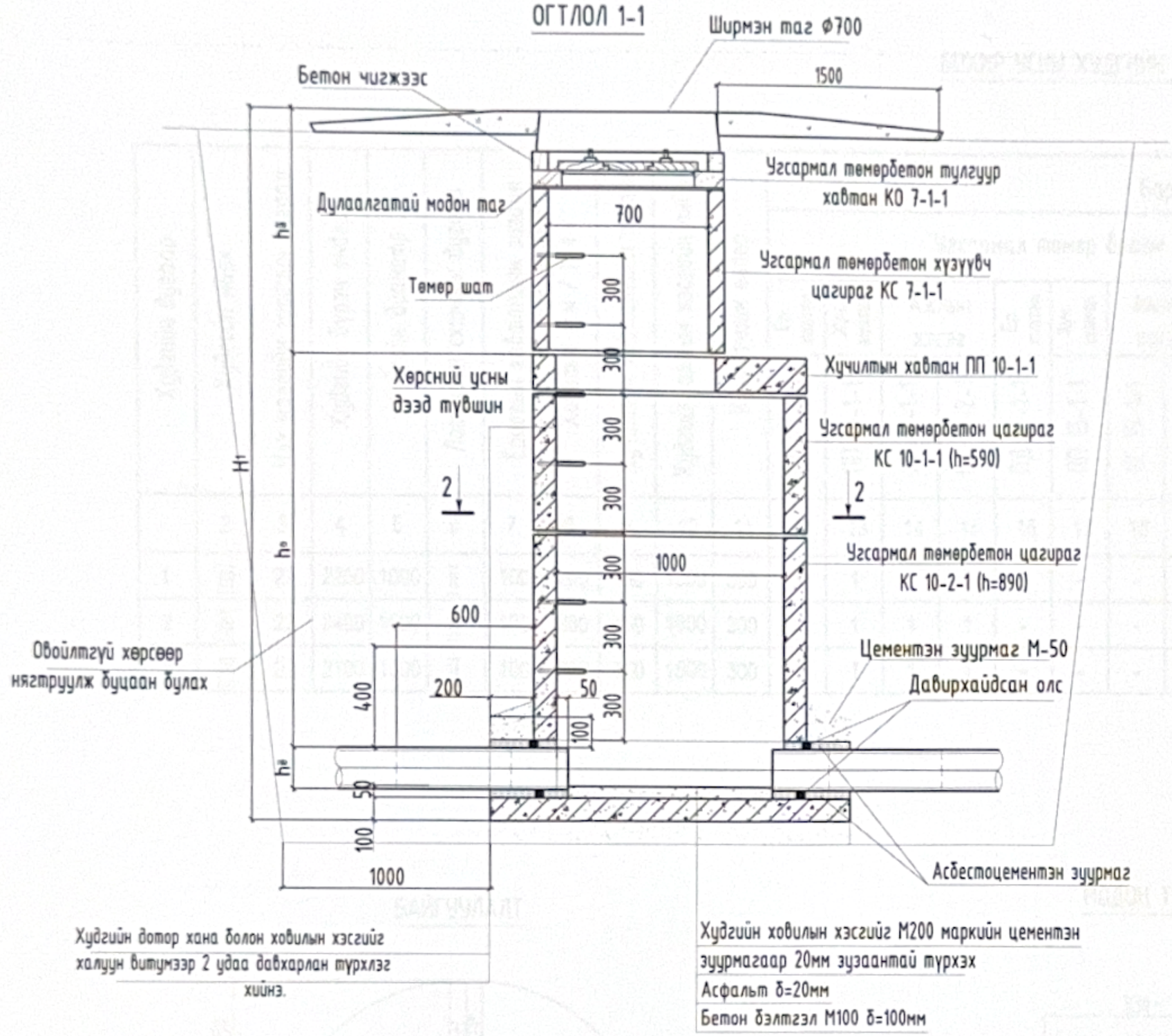

ТОЙМ I

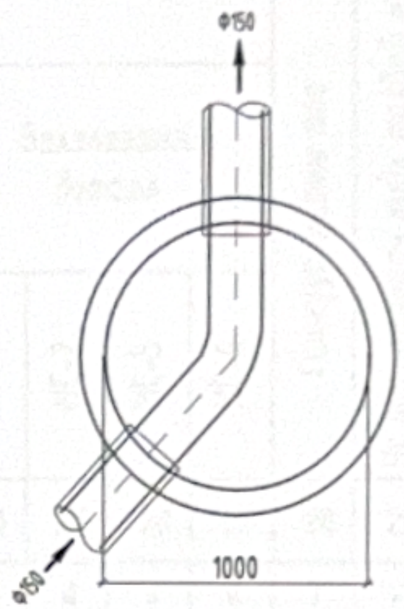

ОГТЛОЛ 3-3

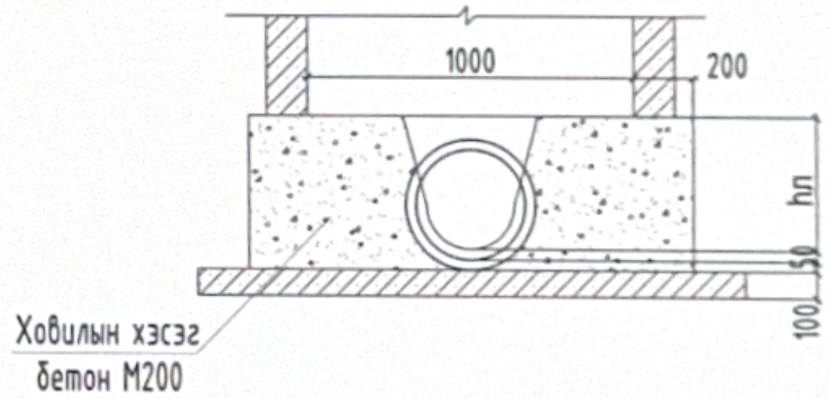

ОГТЛОЛ 2-2

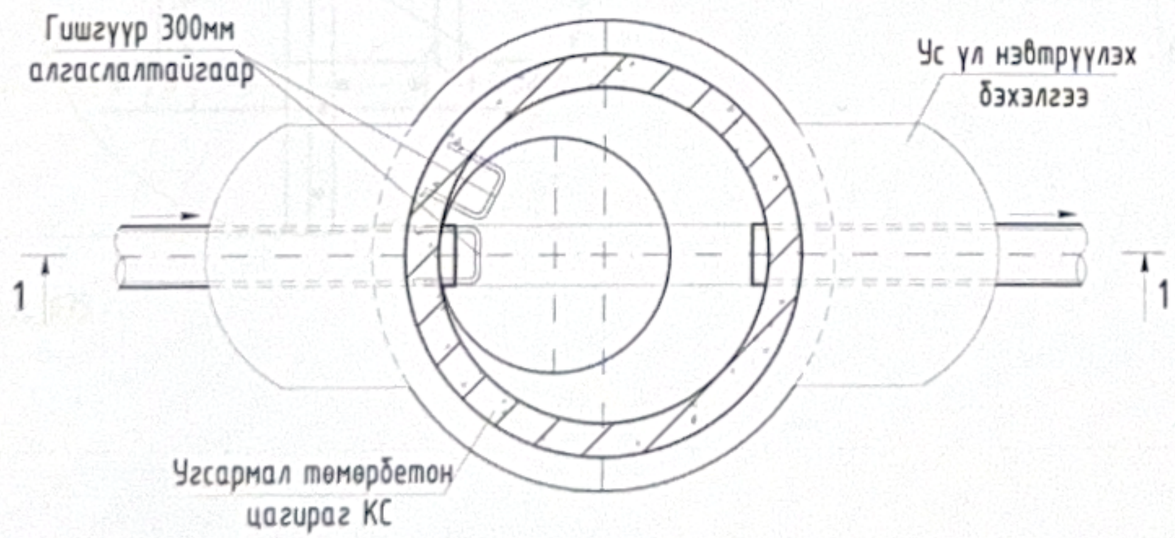

"УРАН ҮЗЭГ" ХХК	ТӨВ АЙМАГ БАЯН СУМД БАРИГДАХ 10 ОРТОЙ ЭМНЭЛЭГ, МООРГИЙН БАРИЛГА				
	Гадна бохир усны худгийн огтлол 1-1, 2-2, 3-3				Үе шат: А.3
	Инженер	М.Хайрош	ЕГ Шифр: ҮУ 15/2022	Масштаб: 1:100	Огноо: 2019
	Гүйцэтгэсэн	М.Хайрош	ТГ Шифр:	Зургийн дугаар: УАТГ-05	Хуудас: 7
	Шалгасан	С.Мөнхмаржав			

БОХИР УСНЫ ХУДГИЙН ТҮҮВЭР

Худгийн дугаар	Худгийн марк	Нэг маягийн зургийн дугаар	Худгийн бүрэн өндөр	Худгийн диаметр	Лотокийн схемийн дугаар	Ёроолын хавтангын зузаан	Ховилын гүн / h л /	Хучилтын хавтангийн зузаан	Худгийн ажлын хэсгийн өндөр	Хүзүүвчийн өндөр	Барилгын хийц																Гишгүүр шатны тоо	Ус тусгаарлагч хийх талбай м²	Лотокийн бетоны эзэлхүүн м³	Чигжээс бетоны эзэлхүүн м³	Үгсармал төмөр бетоны эзэлхүүн м³
											Үгсармал төмөр бетон эдлэл												Бэхэлгээний деталл								
											Ер. хавтан	Хуч. хавтан	Ажлын хэсэг		Ёр. хавтан	Хуч. хавтан	Ажлын хэсэг		Хүзүүвч												
											ПД 10-1-1	ПП 10-1-1	КС 10-1-1	КС 10-2-1	ПД 15-1-1	ПП 15-1-1	КС 15-1-1	КС 15-2-1	КО 7-1-1	КС 7-1-1	КС 7-1-2	Чигжээс бетоны өндөр	МС-1	МС-2	МС-5	МС-6					
	2	3	4	5	6	7	8	9	10	11	12	13	14	15	16	17	18	19	20	21	22	23	24	25	26	27	28	29	30	31	32
1	III	22	2250	1000	II	100	200	150	1500	300	1	1	1	1	-	-	-	-	1		-	100	4	4	4	4	7	-	0.2	0.03	-
2	III	22	2400	1000	II	100	200	150	1800	300	1	1	1	1	-	-	-	-	1		-	50	4	4	4	4	8	-	0.2	0.03	-
3	III	22	2100	1000	II	100	200	150	1500	300	1	1	1	1	-	-	-	-	1		-	50	4	4	4	4	7	-	0.2	0.03	-

БАЙГУУЛАЛТ

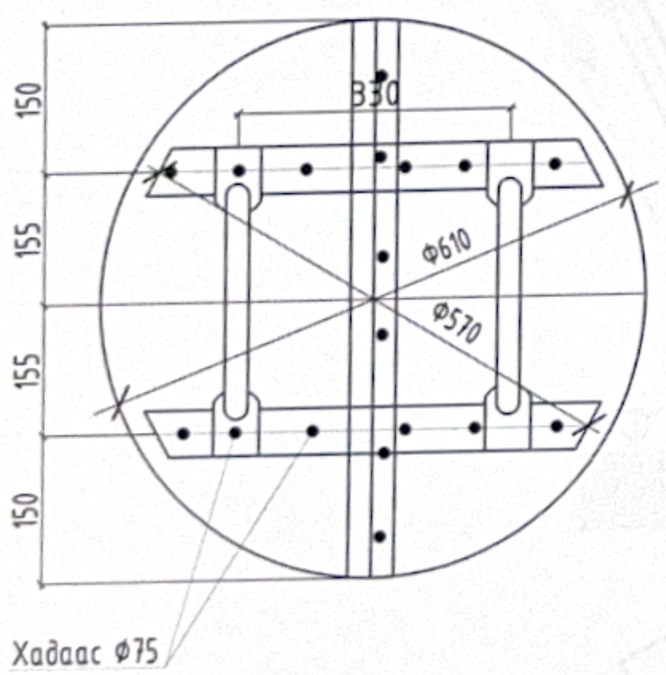

МОДОН ТАГ

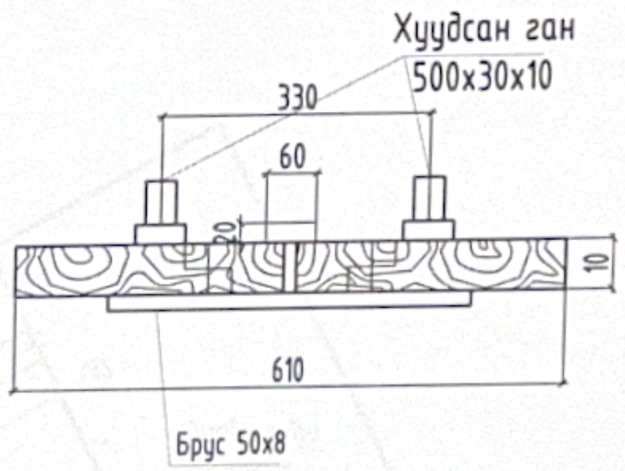

"УРАН ҮЗЭГ" ХХК	ТӨВ АЙМАГ БАЯН СУМД БАРИГДАХ 10 ОРТОЙ ЭМНЭЛЭГ, МООРГИЙН БАРИЛГА				
	Бохирын худгийн материалын түүвэр, тагны байгуулалт				Ye шат: А.3
	Инженер	М.Хайрош	ЕГ Шифр: ҮҮ 15/2022	Масштаб: 1:100	Огноо: 2019
	Гүйцэтгэсэн	М.Хайрош	ТГ Шифр:	Зургийн дугаар: УАТГ-06	Хуудас: 7
	Шалгасан	С.Мягмаржав			

Шугамын угсралтын тойм

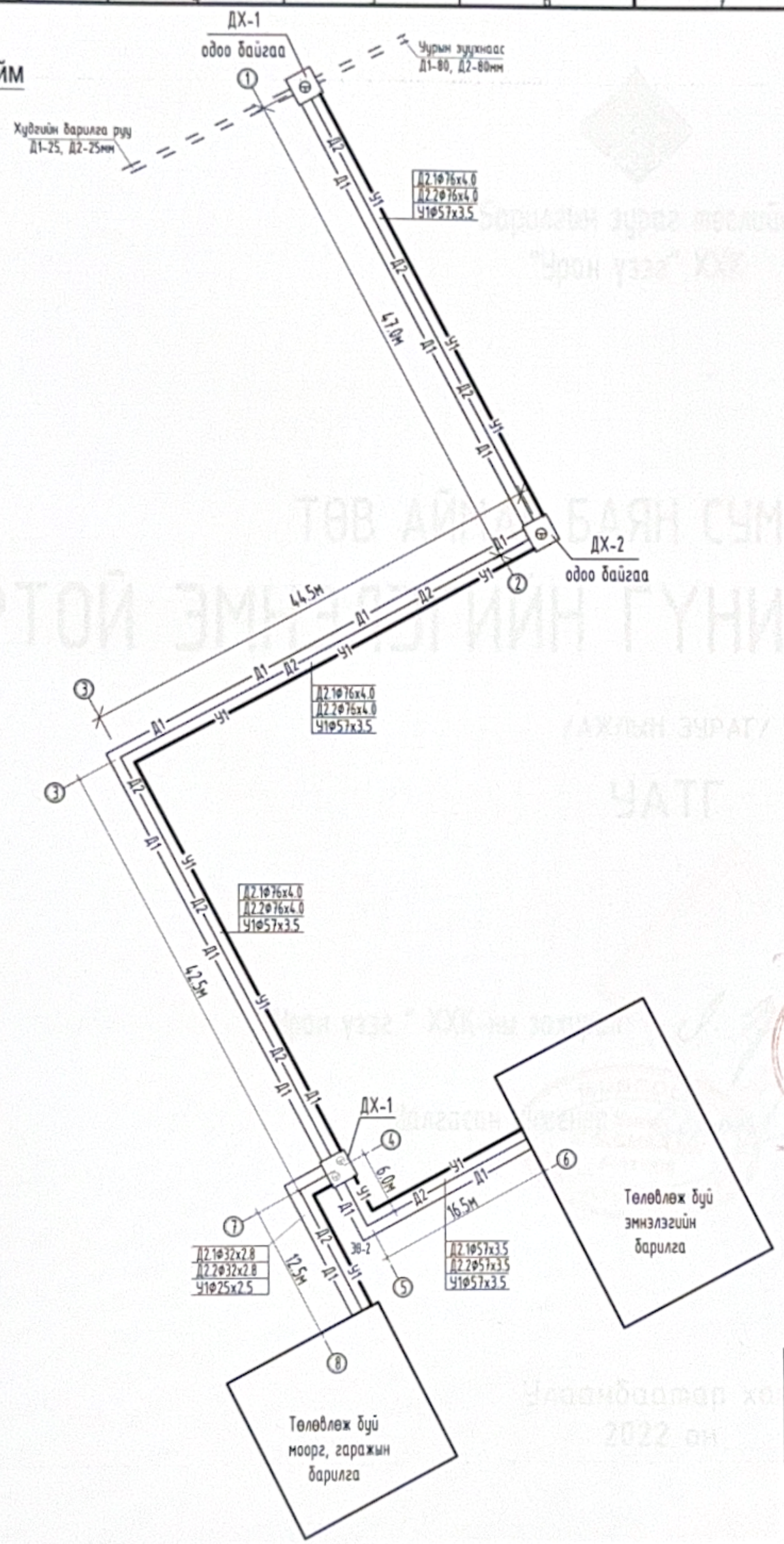

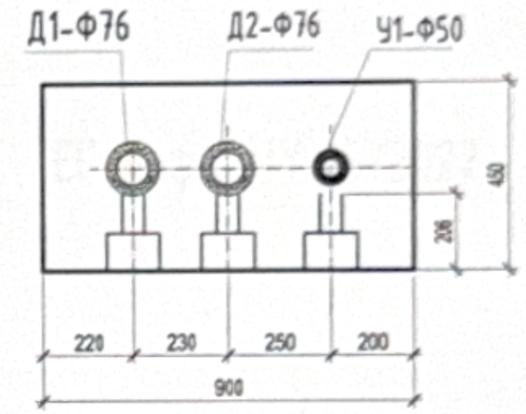

ОГТЛОЛ 2-2 М1:20

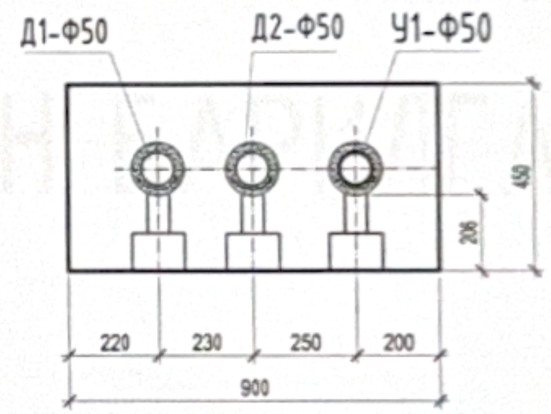

ОГТЛОЛ 3-3 М1:20

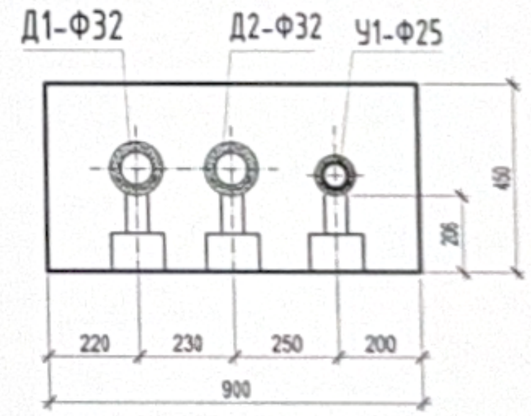

"УРАН ҮЗЭГ" ХХК	ТӨВ АЙМАГ БАЯН СУМД БАРИГДАХ 10 ОРТОЙ ЭМНЭЛЭГ, МООРГИЙН БАРИЛГА				
	Цэвэр усны шугамын угсралтын тойм				Ye шат: А.3
	Инженер	М.Хайрош	ЕГ Шифр: ҮУ 15/2022	Масштаб: 1:100	Огноо: 2019
	Гүйцэтгэсэн	М.Хайрош	ТГ Шифр:	Зургийн дугаар: УАТГ-07	Хуудас: 7
	Шалгасан	Є.Мягмаржав			