1-р давхарын дотор холбоо, камер телевлелт

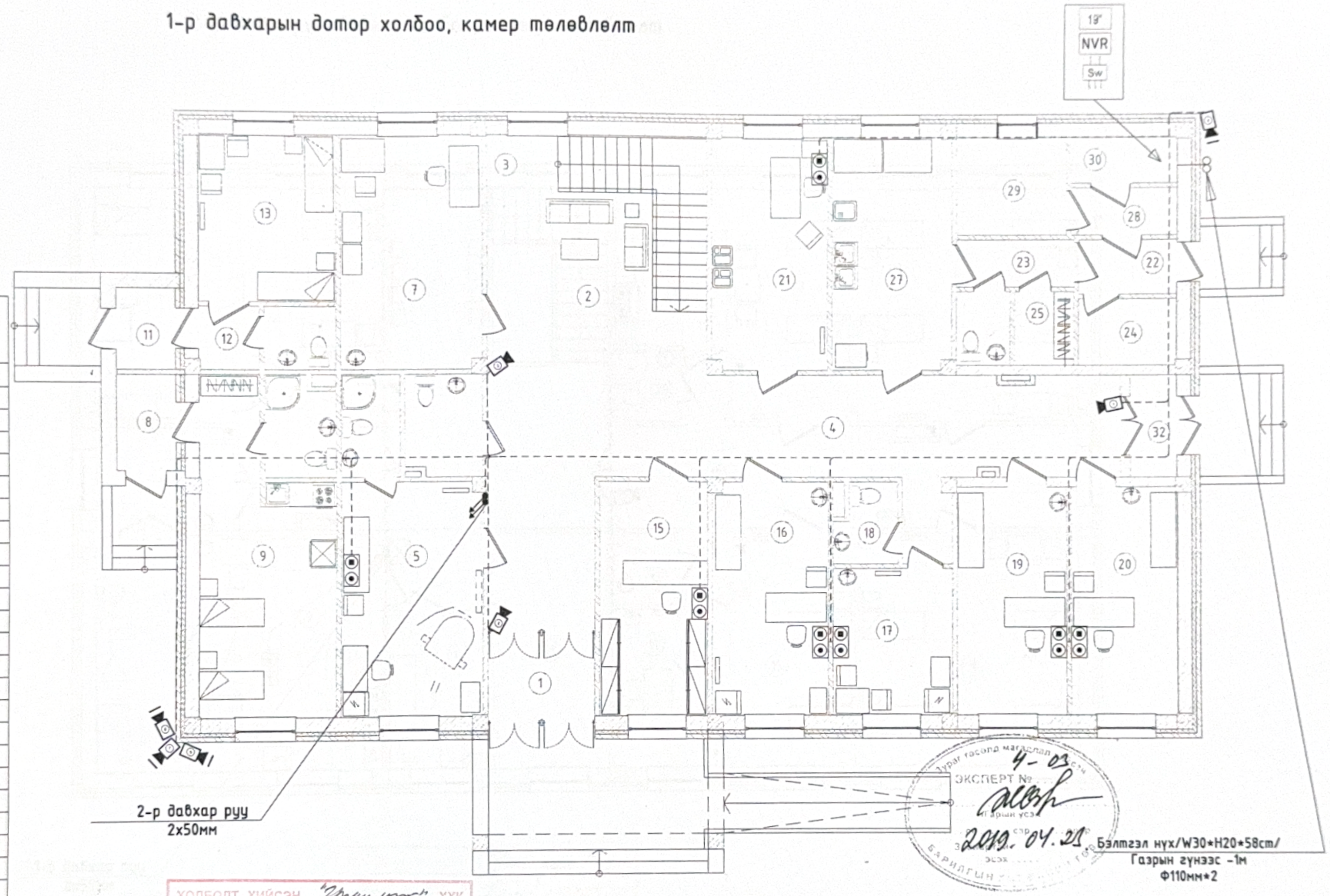

Д/Д	ӨРӨӨНИЙ НЭР
1	Гонх
2	Үүдний танхим
3	Шатны хонгил
4	Хонгил
5	Хүлээн авах
6	Ариун цэврийн өрөө
7	Лаборатори
8	Гонх
9	Түр байрлах байр
10	Ариун цэврийн өрөө
11	Гонх
12	Хонгил
13	Тусгаарлах өрөө
14	Ариун цэврийн өрөө
15	Эмийн сан
16	Эмчийн өрөө/Ерөнхий/
17	Эхо
18	Ариун цэврийн өрөө
19	Вакцины өрөө
20	Тарианы өрөө
21	Ариутгалын өрөө
22	Гонх
23	Хонгил
24	Агуулах
25	Хувцас солих
26	Ариун цэврийн өрөө
27	Гал тогоо
28	Хонгил
29	Сан узель өрөө
30	Цахилгааны өрөө
31	Ариун цэврийн өрөө /хөгжилийн бэрхшээлтэй/
32	Гонх

Зураг гаргах мэргэшлийн ЭКСПЕРТ № 4-03
Барилгын зураг, тооцоо, технологийн хяналтын ажлын УСЗ
2019.04.23
БАРИЛГЫН ЯАМ

ХОЛБОЛТ ХИЙСЭН "Эрдэм хуч" ХХК
Объектын нэр, байршил: Тов аймаг Баян-Өнжүүл сум Төв аймгийн Баянцогт багийн нутаг дэвсгэр
ЭНЭ ХУУДАС: засвартэй / засвартгүй
Зургийн шифр: ХД-03/2019
Архитектор
Инженер Л.Шинжээ
Гүйцэтгэсэн

Эрдэм Хуч, Мэдээлэл холбооны Зураг төслийн "Сайтар мэргэжлийн" ХХК Утас: 89126262

Төв аймаг, Баян-Өнжүүл суманд баригдах 10 ортой эмнэлэг, мөргөлийн барилгийн дотор холбоо дохиолол, камержуулалтын ажлын зураг

1-р давхарын дотор холбоо, камер телевлелт

Инженер		Б.Түвшин-Эрдэнэ	Е.Г.Шифр:	Масштаб: 1 : 1000	Огноо: 2019-07-29
Гүйцэтгэсэн		Б.Түвшин-Эрдэнэ	Шифр: ХД-2019/10	Зургийн дугаар: 007	Нийт хуудас: 9
Шалгасан		Б.Гантөгс			

2-р давхарын дотор холбоо, камер телевлелт

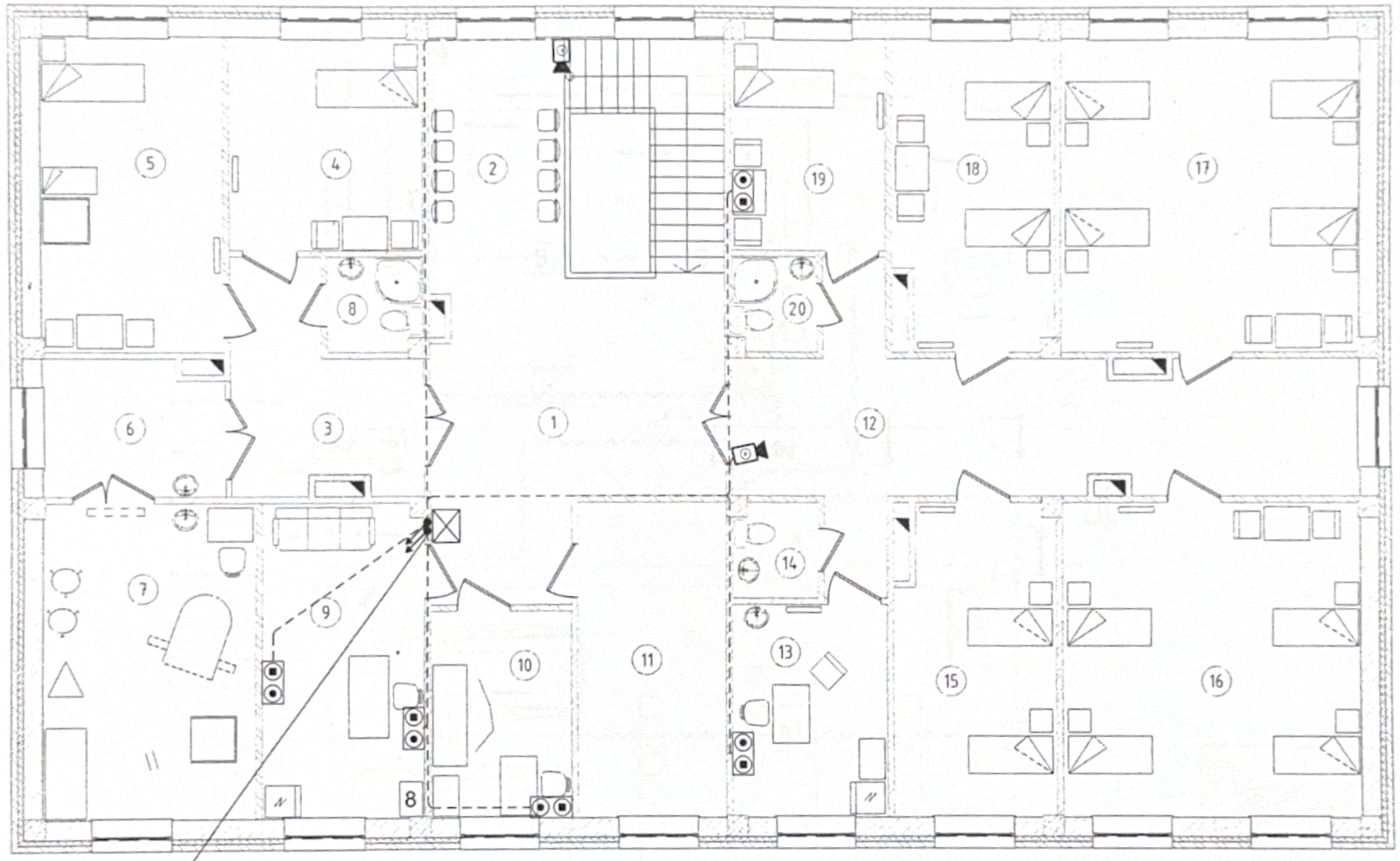

Д/Д	ӨРӨӨНИЙ НЭР
1	Үүдний танхим
2	Фойе
3	Хонгил
4	Терхийн емнех ерее
5	Терсний дараахи 1 ортой ерее
6	Хонгил
7	Терех ерее
8	Ариун цэврийн ерее
9	Нярав нягтлан
10	Эмчилгээний ерее
11	Физик эмчилгээ
12	Хонгил
13	Сувилагчын ерее
14	Ариун цэврийн ерее
15	2 ортой ерее/хүүхэд/
16	4ортой ерее /хүүхэд/
17	4ортой ерее /дотор/
18	2ортой ерее /дотор/
19	Эмч /дотор/
20	Ариун цэврийн ерее

1-р давхар руу
2х50мм

ХОЛБОЛТ ХИЙСЭН "Эрдэм сүрэг" ХХК

Төслийн нэр, байршил: Төв аймаг Баян-Өнжүүл сум 10 ортой эмнэлэг

ЭНЭ ХУУДАС: ~~засвартай~~ засваргүй

Зургийн шифр: ЭХ-08/2019

Архитектор

Инженер Л.Шинжээхэн

Гүйцэтгэсэн

Эрдэм Хүч, Мэдээлэл холбооны Зураг төслийн "Хайтал менежмент" ХХК Утас: 83128282

Төв аймаг, Баян-Өнжүүл суманд баригдах 10 ортой эмнэлэг, моргийн барилгийн дотор холбоо дохиолол, камержуулалтын ажлын зураг

2-р давхарын дотор холбоо, камер телевлелт

Инженер		Б.Түвшин-Эрдэнэ	Е.Г.Шифр:	Масштаб: 1 : 1000	Огноо: 2019-07-29
Гүйцэтгэсэн		Б.Түвшин-Эрдэнэ			
Шалгасан		Б.Гантөгс	Шифр: ХД-2019/10	Зургийн дугаар: 008	Нийт хуудас: 9

Моргийн барилгын галын дохиоллын төлөвлөлт

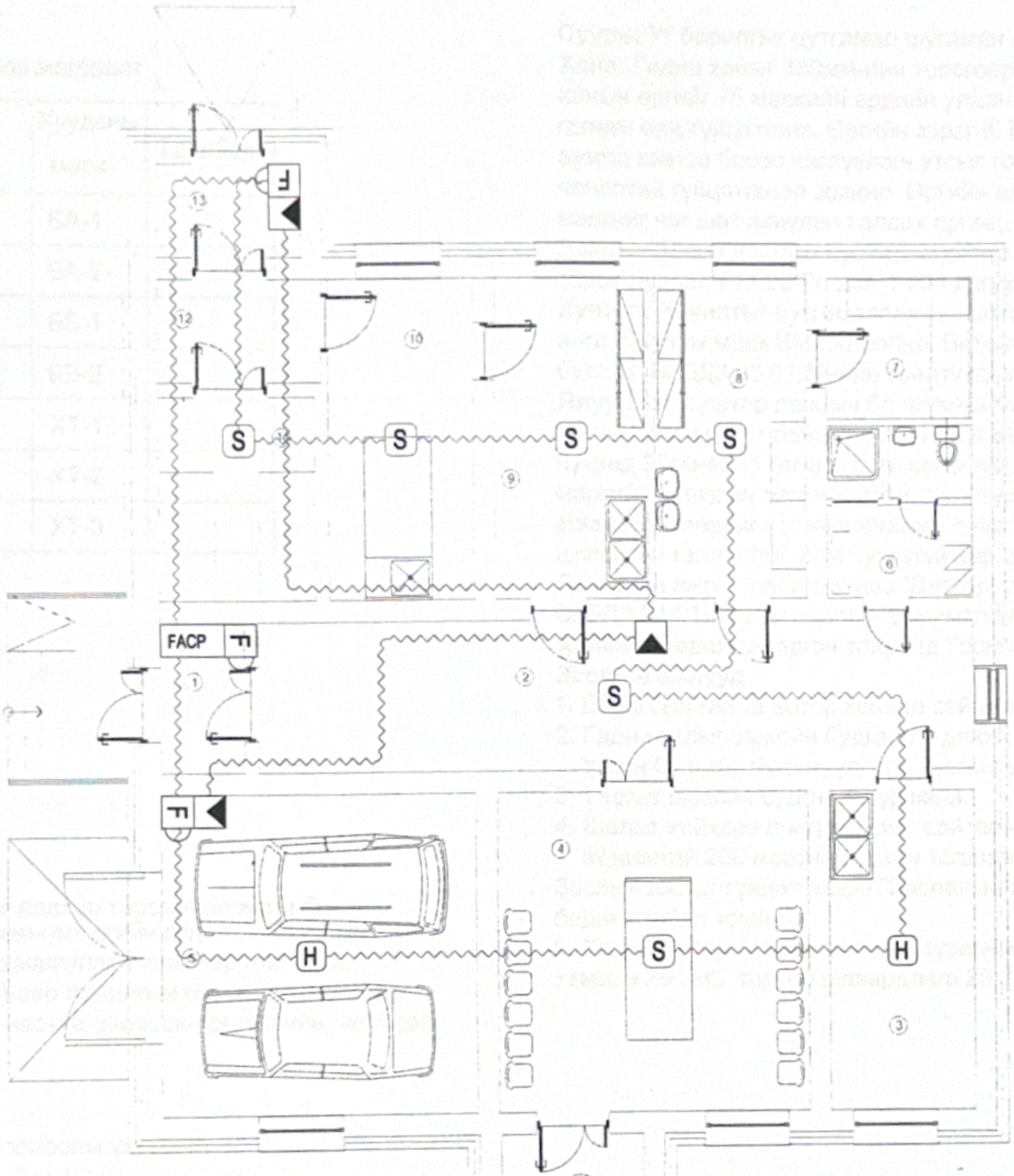

ӨРӨӨНИЙ ТОДОРХОЙЛОЛТ	
Д/Д	ӨРӨӨНИЙ НЭР
1	Хонгил
2	Коридор
3	Угаалга
4	Гаргах өрөө
5	Гараж
6	Ариун цэврийн өрөө,хувцас солих
7	Агуулах
8	Лаборатори
9	Бэлтгэлийн өрөө
10	Задлан шинжлэх
11	Моорог
12	Коридор
13	Гонх

ЭКСПЕРТ № 4-03
2019.09.23

ХОЛБОЛТ ХИЙСЭН "Эрдэм-Хуч" ХХК
Сэдвийн нэр, байршил: Төв аймаг Баянөнжүүл сумын 10 ортой эмнэлэгт галын дохиолол
ЗАХИАЛАГЧ ХУУДАС: захиалагч засварлуулсан
Зургийн шифр: ЭЗ-08/2022
Архитектор
Инженер Л.Шинжээч
Гүйцэтгэсэн

Төв аймаг, Баян-Өнжүүл суманд баригдах 10 ортой эмнэлэг, моргийн барилгийн дотор холбоо дохиолол, камержуулалтын ажлын зураг					
Моргийн барилгын гал дохиолол төлөвлөлт					
Инженер		Б.Түвшин-Эрдэнэ	Е.Г.Шифр:	Масштаб: 1 : 1000	Огноо: 2019-07-29
Гүйцэтгэсэн		Б.Түвшин-Эрдэнэ			
Шалгасан		Б.Гантөгс	Шифр: ХД-2019/10	Зургийн дугаар: 009	Нийт хуудас: 9

Эрдэм Хуч, Мэдээлэл холбооны Зураг төслийн "Хайлат менежмент" ХХК Утас: 83128282

Гүний худгийн барилгын ажлын зургийн үндсэн жагсаалт

Д/Д	Зургийн нэр	Хуудсны марк	Тайлбар
1	Тайлбар бичиг, зургийн жагсаалт	БА-1	
2	Байгуулалт, огтлол, нүүр тал	БА-2	
3	Суурийн байгуулалт, огтлол	ББ-1	
4	Хучилтын байгуулалт, огтлол	ББ-2	
5	Зургийн жагсаалт, тайлбар	ХТ-1	
6	Дотор гэрэлтүүлэг тоног төхөөремж	ХТ-2	
7	Хучилт төхөөремжийн, дотор гэрэлтүүлэг, аянга хамгаалалтын байгуулалт	ХТ-3	

Тайлбар

Гүний худгийн барилга нь 3х3м-ийн хэмжээтэй нэг давхар тоосгон барилга болно.
Барилгын зураг төсөл зохиоход зориулсан инженер-геологийн судалгааны ажлыг "Жоншт уул " ХХК-нь хийж гүйцэтгэжээ. Барилгад зориулсан инженер геологийн судалгааны дүгнэлт (архив№3073 ЗТ16-366/22)-ээр барилгын буурь хөрс нь Бор хүрэн өнгөтэй,дээд ба орчин үеийн дөрөвдөгчийн настай, делюви-порлювийн гаралтай хатуу косистенцитэй шавранцар ул хөрс.
Хөрсний улирлын хөлдөлтийн гүн нь -2.63м,
Газар хөдлөлийн 8 баллын бүсэд хамаарна.
Хөрсний механик шинж чанрын норматив болон тооцооны үзүүлэлт
Барьцалдах хүч " C Н C = 2.0кПа C = 1.3кПа
Дотоод үрэлтийн өнцөг φ = φ = 40° φ =36.0°
Хөрсний хэв гажилтын модуль E = 45мПа;
Тооцооны эсэргүүцэл R = 600кПа
Суурийн нүхийг ухаж нээсний дараа инженер геологчоор зохиогчийн хяналт хийлгэж акт гаргуулсны дараа суурийн ажлыг эхэлбэл зохино. Суурийн нүх ухах ба суурийн ажлын явцад буурь хөрсийг хур тунадасны болон гадаргуугын ус орохоос хамгаалах шаардлагатай. Хөлдүү хөрсөн дээр суурь суулгахыг хатуу хориглоно.

Суурь: Уг барилгыг цутгамал шугаман суурьтайгаар төлөвлөв. БМ-150
Хана: Гадна ханыг 380мм-ийн тоосгоор өрнө. Гадна дотор даацын болон даацын бус ханын өргийг 75 маркийн ердийн улаан тоосгыг 50 маркын цемент шохойн зуурмагаар гагнаж өрж гүйцэтгэнэ. Өргийн зэрэг-II, Нормаль барьцалдагч нь 1.8>R>1.2 байна. Өргийн ажилд хэвтээ босоо чиглүүлэгч утсыг тогтмол шалгаж, шалгах хэрэгслийн хяналтын дор чанартай гүйцэтгэвэл зохино. Өргийн ажлыг өвлийн улиралд гүйцэтгэвэл зуурмагийн маркийг нэг шат ахиулан халаах аргаар гүйцэтгэнэ.
Даацын болон даацын бус гадна дотор ханын уулзварт өргийн 625 мм тутамд төмөр торыг цуврал Г1.030-2г, дэв-1-ийн дагуу тавина.
Хучилт: Хучилтыг цутгамалаар гүйцэтгэнэ. Ажлын арматур AIII анги, хөндлөн арматур AI анги, Бетоны марк БМ200 болно. Бетоны ажлыг гүйцэтгэхдээ "Цутгамал бетон, т/б бүтээц" БНбД3,03,01,88-ийн заалтуудыг нарийн баримталбал зохино.
Ялуу:Гадна дотор даацын ба даацын бус хананд гаргасан нүхнүүдийн дээр угсармал төмөр бетон ялууг байрлуулна. Ялууг нүхний өргөнөөс хамааруулан 1.5м-ээс их өргөнтэй нүхэнд 35см-ээс 1.5м-ээс бага өргөнтэй нүхэнд 25см-ээс багагүйгээр 2 талд нь 50 маркийн шинэхэн зуурмаг дээр суулгана.
Дээвэр:Дээврийг нэг үе пергамин дээр 15см зузаан үнс, 5см зузаан үнсэн бетон, 2см цементэн тэгшилгээ, 2 үе чулуугүй хар цаас, 1 үе чулуутай хар цаасаар гүйцэтгэнэ. Дээврийн ажлыг гүйцэтгэхдээ "Дээвэр, ус, уур, дулаан тусгаарлалтын ажил" БНбД3.04.01-88-ийн заалтыг баримтлан гүйцэтгэвэл зохино.
Хаяавч: Барилгын эргэн тойронд 75см өргөнтэй хаяавч хийж өгнө.
Заслын ажлууд
1. Барилгын гадна дотор хананд сайн чанарын шавардлага хийнэ.
2. Гадна талыг шохойн будгаар 2 дахин будах ба дотор талыг 2.0м өндөрт цайвар өнгийн тосон будгаар будаж, үлдсэн хэсгийг шохойдно.
3. Таазыг шохойн будгаар шуршинэ.
4. Шалыг хийхдээ доод хөрсийг сайтар нягтруулж, 10см зузаан хайрга дэвсэж, 8см зузаантай 200 маркийн бетон тэгшилгээ хийж, 2см зузаан цементэн өнгөлгөө хийнэ.

Заслын ажлыг гүйцэтгэхдээ "Заслалын ажил" БНбД 3.04.02-88-ийн заалтуудыг баримталбал зохино.
5. Ханын дотор талаар 5см-ийн зузаан хатуу эрдэс хөвөн дулаалга хийнэ. Дулаалгын хэмжээ 29.3м2, тортой шавардлага 29.3м2 болно.

"ҮРАН ҮЗЭГ" ХХК	ТӨВ АЙМАГ БАЯН СҮМД БАРИГДАХ 10 ОРТОЙ ЭМНЭЛЭГИЙН БАРИЛГЫН ГҮНИЙ ХУДАГ				
	ТАЙЛБАР БИЧИГ ЗУРГИЙН ЖАГСААЛТ				Үе шат: А.3
	Архитектор	Ч.Содбилэг	ЕГ Шифр: ҮЗ-08/2022	Масштаб: 100	Огноо: 2022
	Гүйцэтгэсэн	Ч.Содбилэг	ТГ Шифр:	Зургийн дугаар: БА 01	Хуудас: 04
	Шалгасан	Б.Даваанямм			

Байгуулалт М1:100

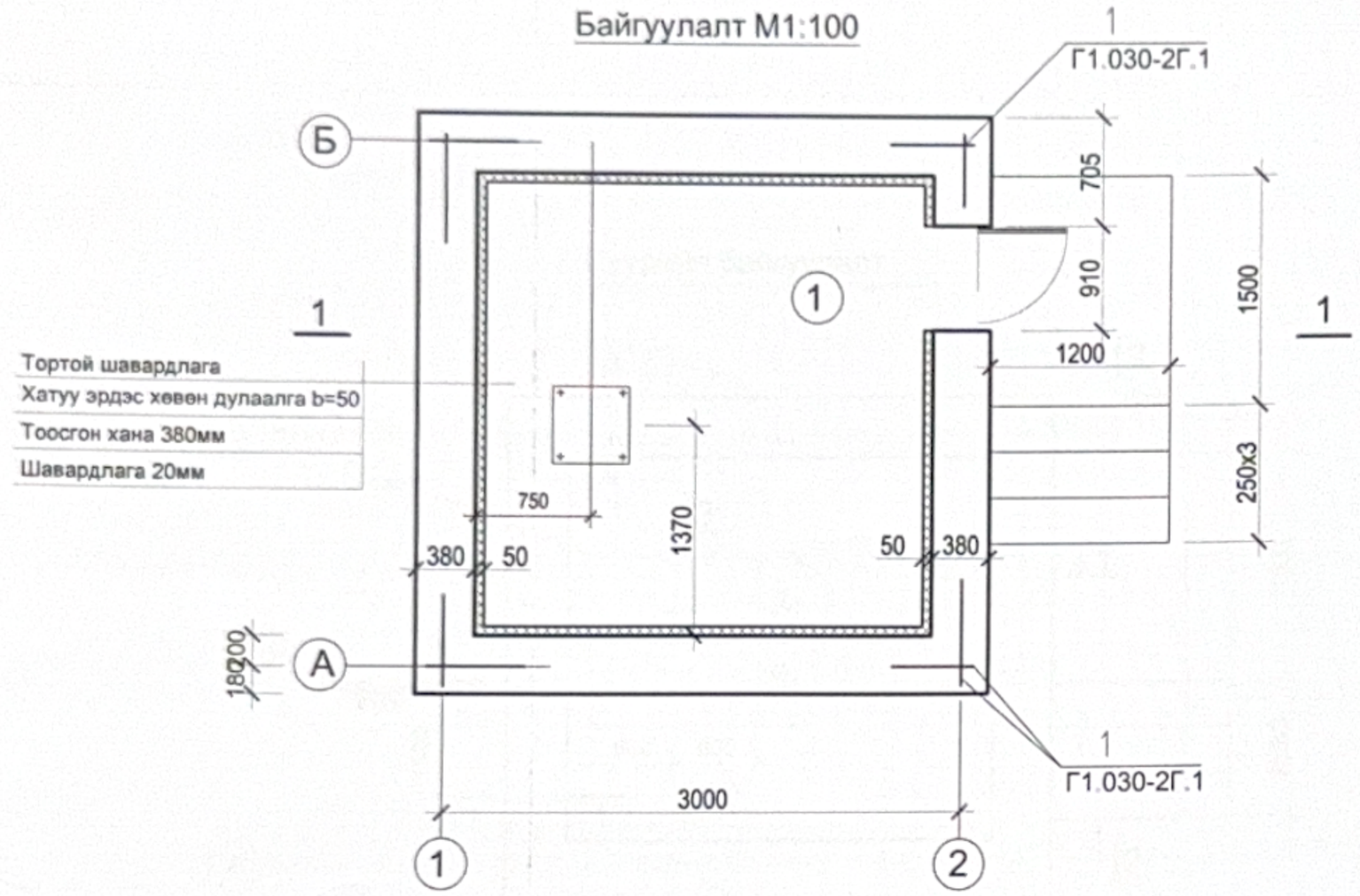

Хажуу тал А-Б

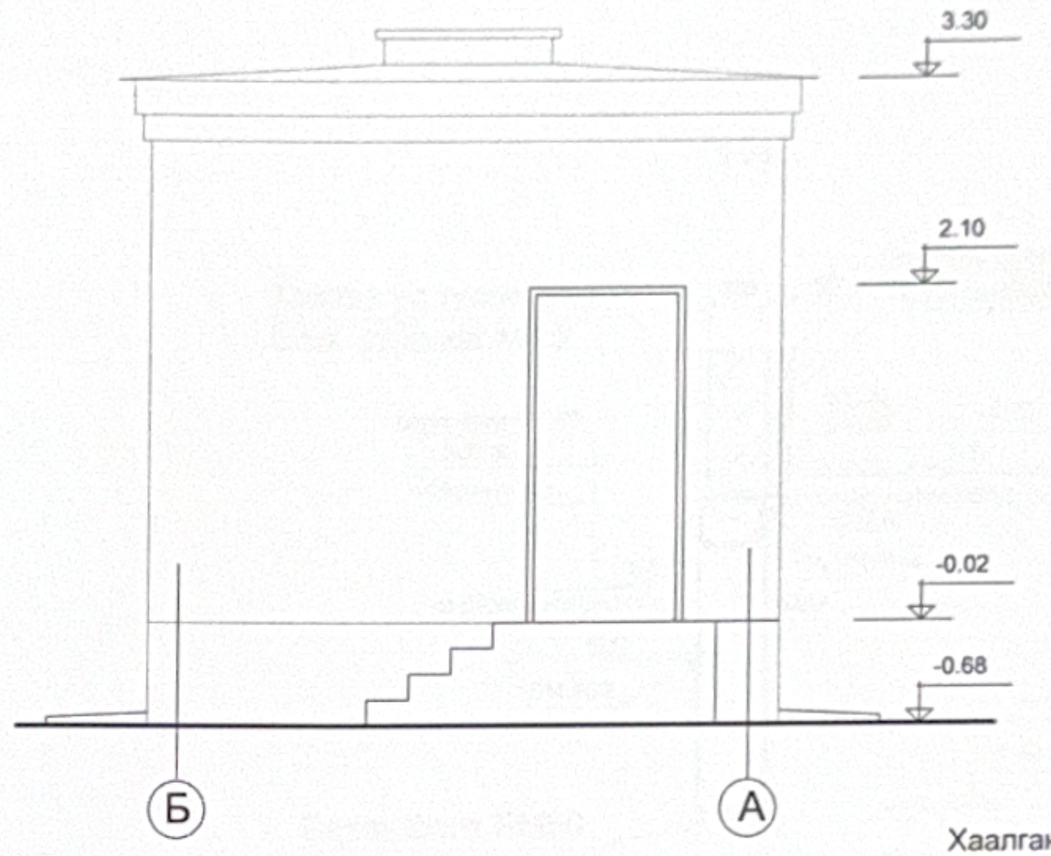

Хаалганы тодорхойлолт

Поз	Эдэлхүүний нэр	Марк	Хэмжээ	Тоо ширхэг	Тайлбар
1	Хаалга	ХБ21.09	870x2070	1	В.235-1 Х-1

1-1

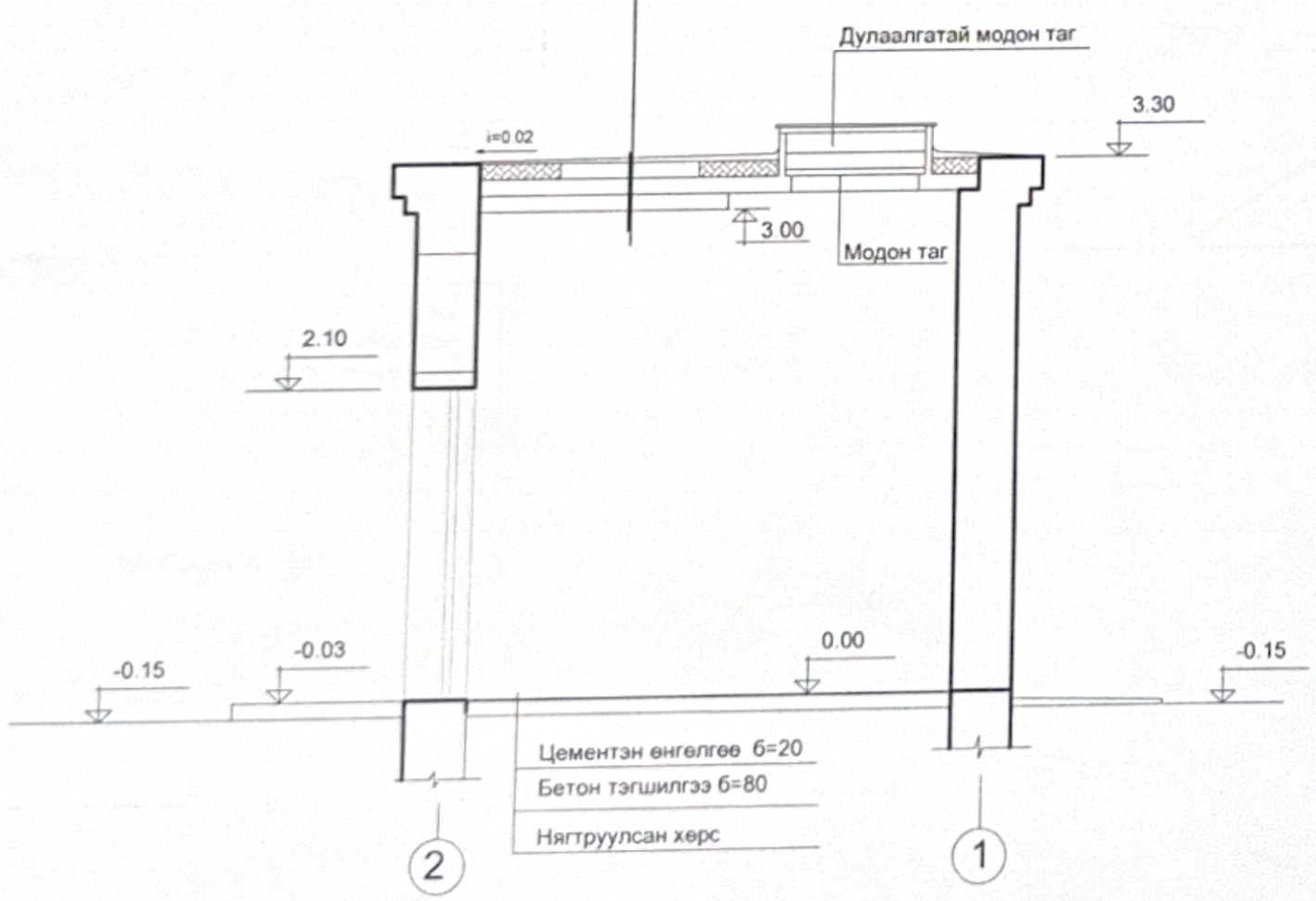

Дээврийн байгуулалт М1:100

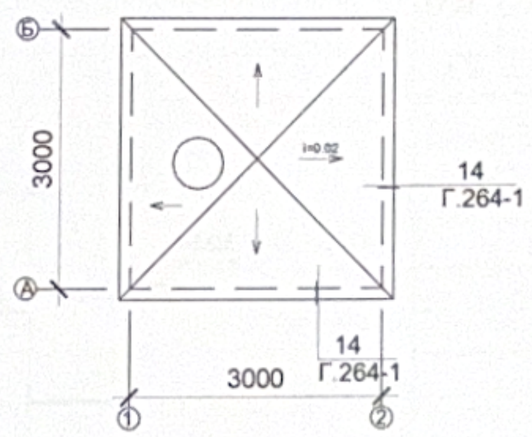

Өрөөний тодорхойлолт

Д/д		Талбай м	Шал	
			Төрөл	
1	Худгийн өрөө	6.76	Бетон	212

"УРАН ҮЗЭГ" ХХК	ТӨВ АЙМАГ БАЯН СУМД БАРИГДАХ 10 ОРТОЙ ЭМНЭЛЭГИЙН БАРИЛГЫН ГҮНИЙ ХУДАГ				
	БАЙГУУЛАЛТ, ОГТЛОЛ, НҮҮР ТАЛ				Үе шат: А.3
	Архитектор	Ч.Содбилэг	ЕГ Шифр: ҮЗ-08/2022	Масштаб: 100	Огноо: 2022
	Гүйцэтгэсэн	Ч.Содбилэг	ТГ Шифр:	Зургийн дугаар: БА 02	Хуудас: 04
	Шалгасан	Б.Даваанням			

Суурийн байгуулалт

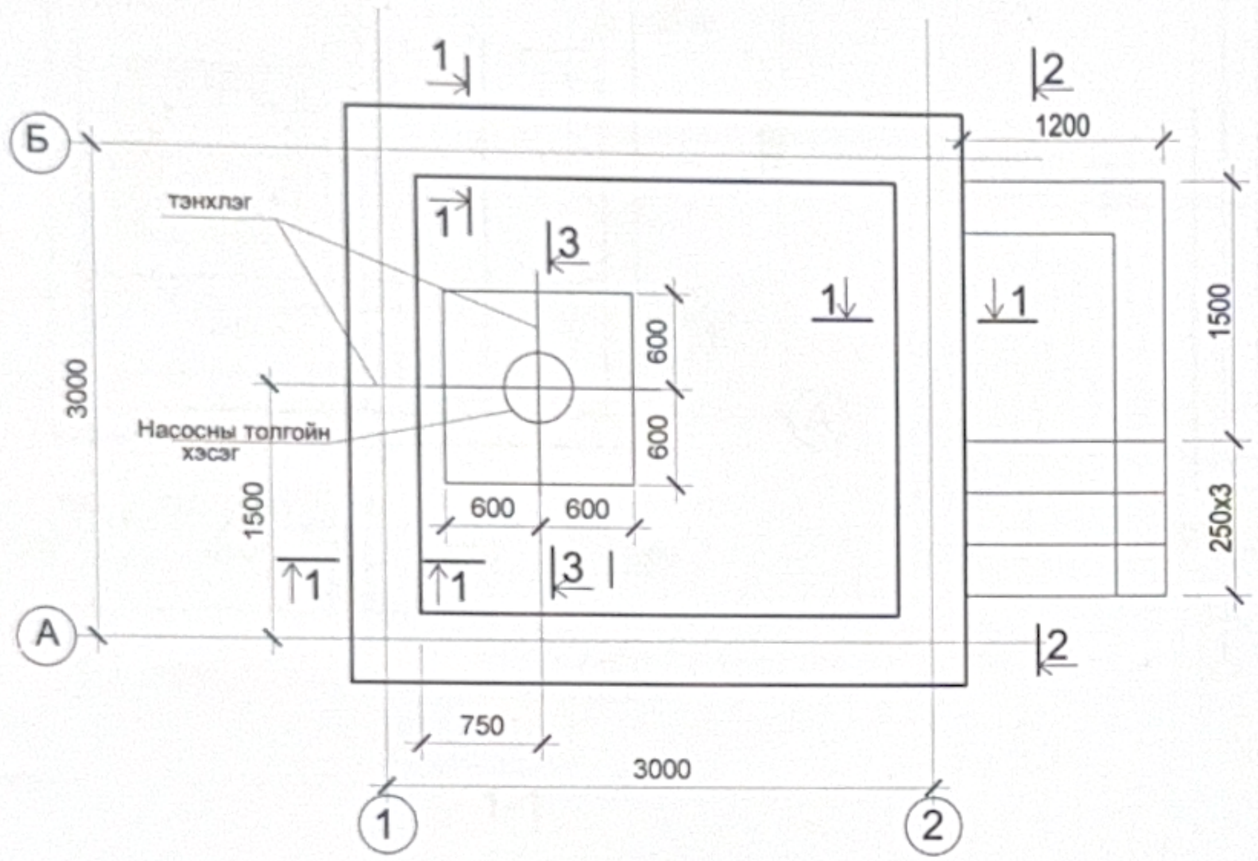

1-1

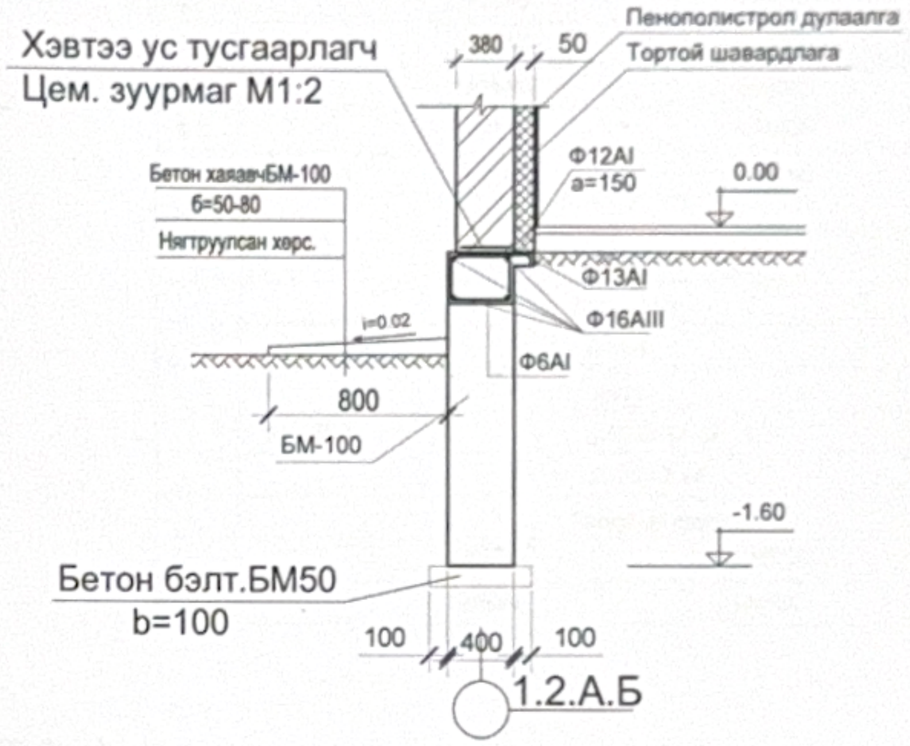

2-2

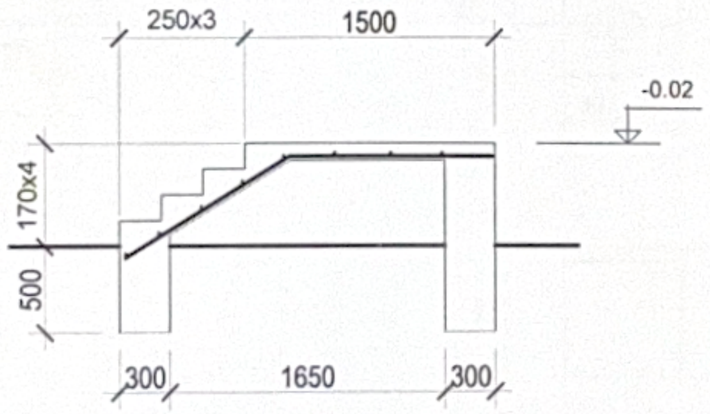

3-3

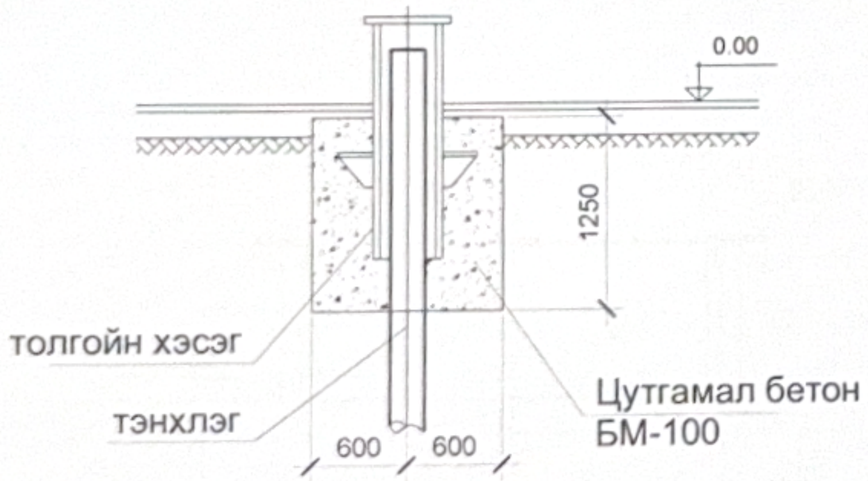

ЦУТГАМАЛ ТӨМӨР БЕТОН ХИЙЦИЙН МАТЕРИАЛЫН ТҮҮВЭР

ПОЗ	ТЭМДЭГЛЭГЭЭ	НЭР		ТОО ШИР	ЖИН НЭГЖ	БҮГД	ТАЙЛБАР
1	2	3		4	5	6	7
		Цутгамал шугаман суурь					
		МАТЕРИАЛ БМ-150 V=7.68м^3 Суурийн бетон бэлтгэл БМ50 V=0.72 м3					
		Т/Б бүс (МАТЕРИАЛ БМ-200 V=1.76м^3)					
		ø16АІІІ	L=65.0пм	-	-	102.5	
		ø6АІ	L=1350	44	0.3	13.2	
		ø12АІ	L=550	80	0.49	39.1	
		ø12АІ	L=13.5пм	-	-	11.9	
		Гадна довжоо					
		ø8АІ	L=33.6пм	-	-	13.3	
		МАТЕРИАЛ БМ-150 V=1.9м^3					

Тайлбар

Суурийн хэвтээ ус тусгаарлагчийг -0.02 түвшинд 1:2 харьцаатай цементэн зуурмагаар 2см зузаантай хийнэ.

"УРАН ҮЗЭГ" ХХК	ТӨВ АЙМАГ БАЯН СУМД БАРИГДАХ 10 ОРТОЙ ЭМНЭЛЭГИЙН БАРИЛГЫН ГҮНИЙ ХУДАГ			
	СУУРИЙН БАЙГУУЛАЛТ, ОГТЛОЛ			Ує шат: А.3
Архитектор	Ч.Соддилэг	ЕГ Шифр: ҮЗ-08/2022	Масштаб: 100	Огноо: 2022
Гүйцэтгэсэн	Ч.Соддилэг	ТГ Шифр:	Зургийн дугаар: ББ 01	Хуудас: 04
Шалгасан	Б.Давааням			

ХУЧИЛТЫН БАЙГУУЛАЛТ.

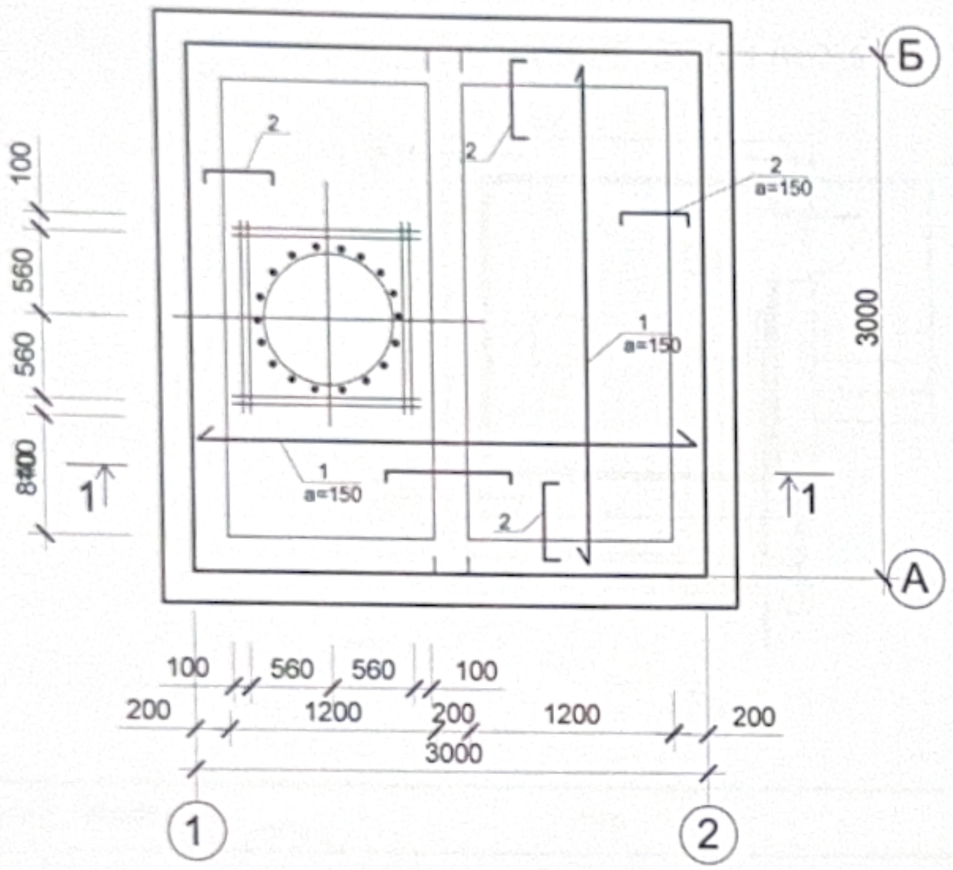

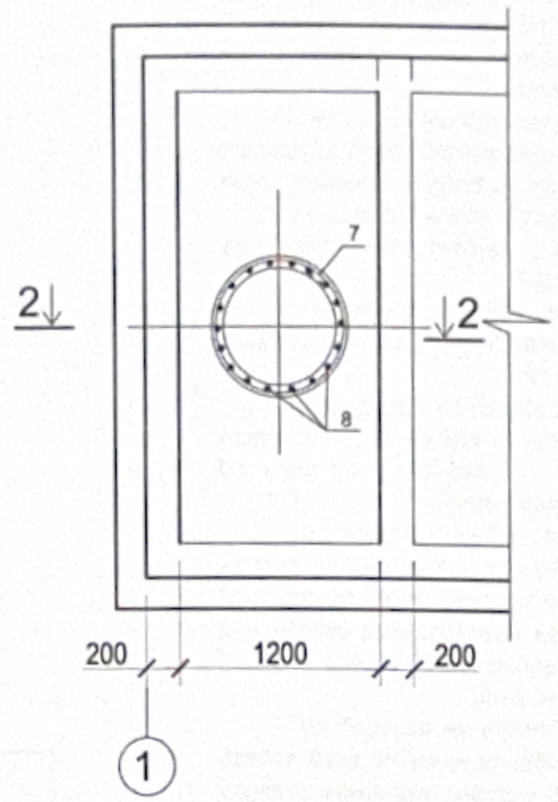

ЦУТГАМАЛ ТӨМӨР БЕТОН ХИЙЦИЙН МАТЕРИАЛЫН ТҮҮВЭР

ПОЗ	ТЭМДЭГЛЭГЭЭ	НЭР		ТОО ШИР	ЖИН НЭГЖ	БҮГД	ТАЙЛБАР
1	2	3		4	5	6	7
		Цутгамал хучилт					
1		ø8AI	L=2980	40	1.17	47.1	
2		ø10AIII	L=700	80	0.43	34.55	
3		ø10AIII	L=1000	20	0.617	12.34	123.42
4		ø16AIII	L=3000	4	4.73	18.94	
5		ø6AI	L=1030	20	0.23	4.57	
6	нэм.арм	^10AIII	L=1200	8	0.74	5.92	
		МАТЕРИАЛ БМ-200 V=1.2м^3					
		Ханын тор					
	Г.1.030-2Г.1	Т-15.4		28	0.9	25.2	
		Ялуу					
	В1.038-1	ДЯ-15.12.22		1			
		Я-15.12.14		2			
		Цагиргын арматур					
7		ø8AI	L=3900	4	1.54	6.2	13.7
8		ø10AI	L=550	22	0.34	7.5	

1-1

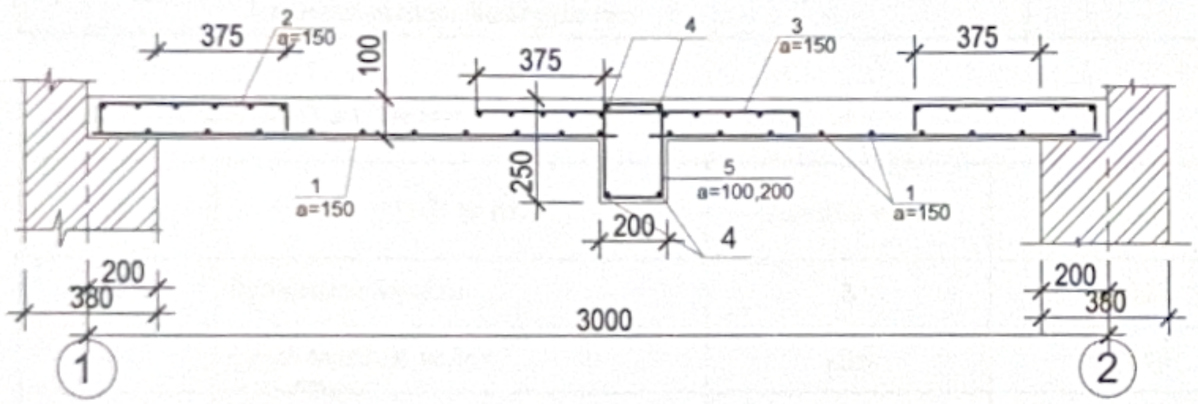

БТ-1 (0.9 кг)

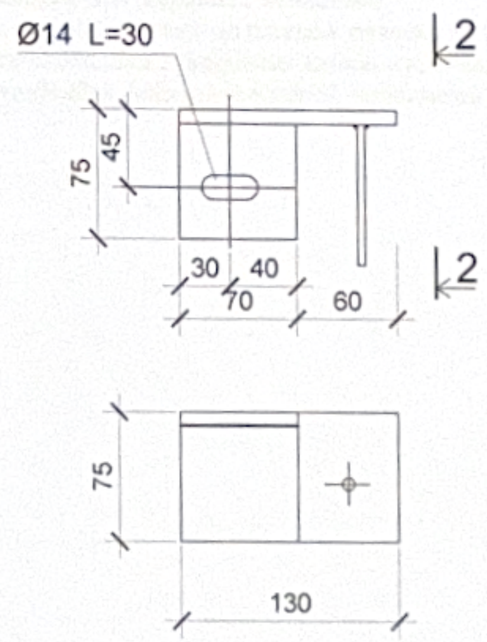

2-2

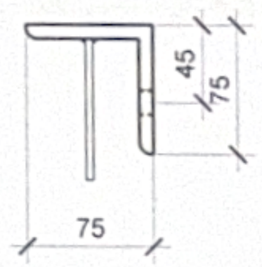

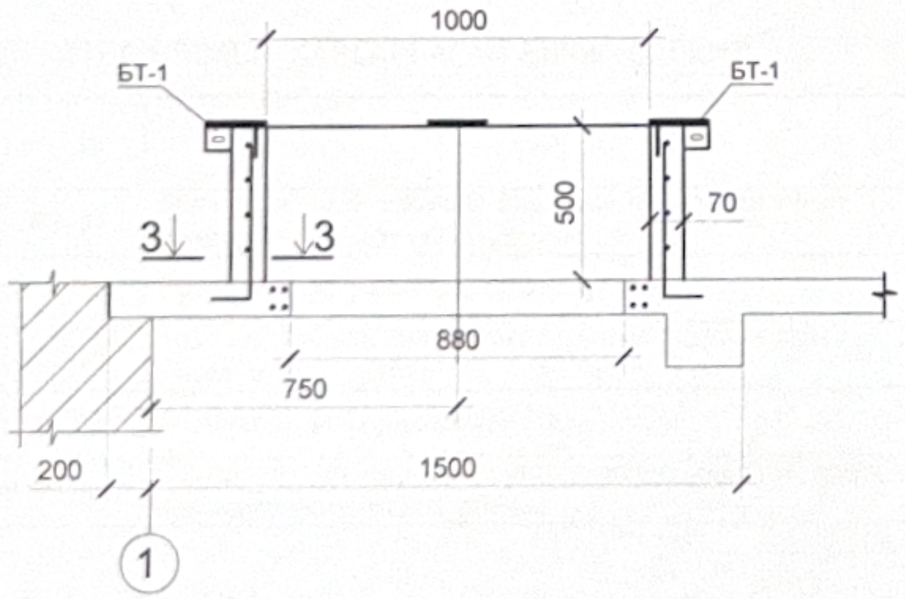

"УРАН ҮЗЭГ" ХХК	ТӨВ АЙМАГ БАЯН СУМД БАРИГДАХ 10 ОРТОЙ ЭМНЭЛЭГИЙН БАРИЛГЫН ГҮНИЙ ХУДАГ				
	ХУЧИЛТЫН БАЙГУУЛАЛТ, ОГТЛОЛ				Үе шат: А.3
	Архитектор	Ч.Содбилэг	ЕГ Шифр: ҮЗ-08/2022	Масштаб: 100	Огноо: 2022
	Гүйцэтгэсэн	Ч.Содбилэг	ТГ Шифр:	Зургийн дугаар: ББ 02	Хуудас: 04
	Шалгасан	Б.Давааням			

БҮДҮҮВЧ, ҮНДСЭН ҮЗҮҮЛЭЛТ, ЗУРГИЙН ЖАГСААЛТ

БАРИЛГЫН БҮДҮҮВЧ М1:250

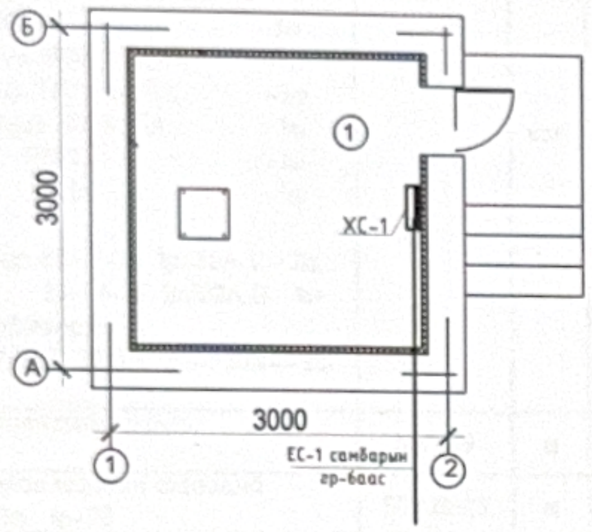

д/д	Хуудас	Нэр	Тайлбар
1	ХТ-1	Бүдүүвч, үндсэн үзүүлэлт, зургийн жагсаалт,Тайлбар	
2	ХТ-2	Материалын түүвэр-1. Хуваарилах самбарын бүдүүвч	
3	ХТ-3	Хүчит төхөөрөмжийн, Дотор гэрэлтүүлэг, Аянга хамгаалалтын байгуулалт	

ҮНДСЭН ҮЗҮҮЛЭЛТ

№	Үндсэн нэр	Хэмжих нэгж	ЕС-1
1	Сулжээний хүчдэл	В	400
2	Суурилагдсан чадал	кВт	2.9000
3	Тооцооны гүйдэл	кВт	2.9000
4	Тооцооны гүйдэл	А	4.6400

ИШ ТАТСАН БОЛОН ХАВСАРГАСАН БИЧИГ БАРИМТ

Тэмдэглэгээ	Нэр	Тайлбар
БД 43-102-07	Орон сууц ,олон нийтийн барилгын цахилгаан тоног төхөөрөмж төлөвлөх ба угсрах	
БНбД 23-0208	Байгалийн ба зохиомол гэрэлтүүлэг	
БД 43-103-08	Барилга байгууламжийн аянга хамгаалалтын зураг төсөл зохиох заавар	
БД 43-101-03	Цахилгаан байгууламжийн дүрэм	
MNS3757-16:2007	Байгуулалт дээрхи цахилгаан тоног төхөөрөмж болон дамжуулагчийн таних тэмдэг	

Ерөнхий хэсэг

Энэхүү барилгын дотор цахилгааны ажлын зургийг барилга архитектур технологи, салхивч, цэвэр бохирын даалгаврыг үндэслэн "Орон сууц, олон нийтийн барилгын цахилгаан тоног төхөөрөмжийг төлөвлөх ба угсрах " барилгын дүрэм "БД43-102-07", "Цахилгаан байгууламжийн дүрэм" "БД43-101-03", "Байгалийн ба зохиомол гэрэлтүүлэг" "БНбД23-02-08", "Барилга байгууламжийн аянга хамгаалалтын зураг төсөл зохиох заавар " "БД43-103-08"-ын дагуу хийж гүйцэтгэв.

Цахилгаан хангамж

Гуний худгийн барилгын ХС-1 самбарын тэжээлийг гүн газардуулсан нейтральтай кабель шугамаар төлөвлөж буй 10 ортой эмнэлгийн барилгаас тэжээнэ. Оролтын самбар нь Монгол улсын стандартын шаардлагад нийцүүлж үйлдвэрлэсэн самбар байх ба ХС-1 самбарыг хананд ил тоноглохоор төлөвлөв.

Цахилгаан эрчим хүчний хэрэглээг самбарт таньсан тоолуураар тооцож гаргана. Тоолуур нь 2 тарифт бүрэн электрон тоолуур байна. Самбарт ВА47-100, ВА47-29, АВДТ-32 маягийн автоматуудыг болон цэнэг шавхагч ОПС тоноглогдсон болно.

Гэрэлтүүлэг

Гэрэлтүүлэгчүүдийг өрөөний зориулалтад тулгуурлан ус чийгнээс хамгаалагдсан гэрэлтүүлэгч төлөвлөв. Розеткагийг өрөөний зориулалт, архитектурын технологийн шийдэлд тулгуурлан сонгосон.

Тэжээлийн ба группын шугам

Хуваарилах самбараас гарах тэжээлийн шугамыг ПВЗ Маркын утсыг пластмассан хоолойд суулгэн хана болон шалны бэлтгэлд далд угсарч гүйцэтгэнэ. Бүх пластмассан хоолой нь галд тэсвэртэй МУ-ын стандартын шаардлага хангасан Орос болон Солонгос улсынх байна.

Тоног төхөөрөмжийг угсрах

Цахилгааны самбар нь газардуулгатай холбогдсон байна. Цахилгааны самбаруудыг шалнаас 1,5м өндөрт, унтраалгыг хаалга онгойх талын хананд шалнаас 1.5м-ийн өндөрт тоноглоно.
Розетка шалнаас 1,3м-ийн өндөрт тагтай нүх нь автоматаар хаагддаг байхаар төлөвлөв.
Бүх чийдэн нь цахилгаан хэмнэх компакт люминесцент (сүүн цагаан) чийдэн байна. Түүний чадлын итгэлцүүр 0,9-с хэтрэхгүй байх ба олон улсын стандартад нийцсэн байх шаардлагатай.

Аянга хамгаалалт, газардуулга

Уг барилга нь аянга хамгаалалтын IV ангилалд орж байгаа тул 10х10м2 талбай бүхий аянгын гүйдэл хуleэн авах торыг дээвэр дээр Ф12мм-н цайрдсан бөөрөнхий ган төмөөр парпет дээр ил хийнэ. Барилгын аянга хуleэн авагч нь шууд аянга буухаас хамгаалж, аянгын цахилгааны нөлөө болон аянын цахилгаан долгион нэвтрэхээс хамгаалж потенциалийг тэгшитгэнэ. Аянгын гүйдэл дамжуулагчийг барилгын ханын дагуу 25м тутамд багана болон хана, гадна дулаалга хоёрын дунд Ф =12мм-ийн бөөрөнхий төмрийг галд тэсвэртэй Ф=16мм-ийн PVC пластмассан хоолойд суулгэж буулгаад гадна газардуулгын системтэй холбож өгнө. Дээвэр дээр илүү гарч байгаа бүх металл эд анги, жишээ нь агаржуулалтын металл хоолой , дээврийн сэнс, төмөр дээвэр, дээврийн төмөр тулгуур эрргийг аянга хуleэн авах бүслүүртэй гагнаж холбоно.

Хэвтээ электродыг 0.8м-ийн түвшинд 40х4мм-ийн туузан төмөөр босоо электродын дээд үзүүр нь -0,7м гүнд 50х50х5мм 3м-ийн урттай булан төмөөр хийнэ. Эсэргүүцлийн хэмжээ 4,00м-оос хэтрэхгүй байх шаардлагатай.

Цахилгааны тоног төхөөрөмжийн угсралт дуусаны дараа бүх тоноглолын нүхийг галд шатдаггүй материалаар чигжиж бөглөж гал гарахаас хамгаална.

Угсралтыг цахилгаан техникийн ажил БНбД-305.06.90 нормын шаардлагад нийцүүлэн зураг төслийн дагуу гүйцэтгэх шаардлагатай .Барилгын ажлын гүйцэтгэлийн явцад ямар нэгэн асуудал үүсвэл зураг төсөл зохиосон байгууллага болон холбогдох байгууллагуудтай яаралттай холбох барин зөвшилцөх , талбай дээр нь шийднэ.

	ТӨВ АЙМАГ БАЯН СУМД БАРИГДАХ 10 ОРТОЙ ЭМНЭЛЭГИЙН БАРИЛГЫН ГҮНИЙ ХУДАГ				
	Бүдүүвч, үндсэн үзүүлэлт, зургийн жагсаалт,Тайлбар				Ye шат: А.3
	Архитектор	Э.Энхжаргал	ЕГ Шифр: УЗ-08/2022	Масштаб: 100	Огноо: 2022
	Гүйцэтгэсэн	Э.Энхжаргал	ТГ Шифр:	Зургийн дугаар: ХТ 01	Хуудас: 03
"АСЛААН" ХХК	Шалгасан	Г.Энхчимэг			

A3

№	Нэр	Маяг	Хэсж. нэгж	Тоо ширхэг	Тайлбар
1	Хуваарилах самбар Ил тоноглох зэс шинтэй самбар туслах тоног төхөөрөмжийн хамт IP-31, 600x400x240мм хэмжээтэй Оролтондоо а. 3 фазын автомат таслуур ВА47-100 3р/32 -1ш б. Гал хамгаалагч ППНИ-25 А -3ш г. Цэнэг шавхагч ОПС1-В U=380В, I=30кА -3ш д. Гүйдлийн трансформатор ТТИ 60/5А -3ш е. 3 Фазын электрон тоолуур 380В, 5А -1ш ё. Амперметр АИ-47 500А -1ш ж. Волтьметр ВИ-47 600В -1ш Шугаманд а. 1фазын автомат таслуур ВА47-29 1р/20А,В- 2ш ВА47-29 1р/20А,D- 1ш б. 1фазын дифферинциаль автомат АВДТ-32 2р, 20А/30mA-2ш		ком	1	ХС-1
2	LED чийдэнтэй ус чийгний хамгаалалтай ханны гэрэлтүүлэг 230В 20Вт Ip-54	NW809	ш	1	
3	Сүүн чийдэнтэй ус чийгнээс хамгаалагдсан таазанд тоноглох гэрэлтүүлэг 230В 28Вт Ip-20	STAMF28	ш	4	
4	Хананд далд тоноглох хоёр даралттай хамгаалагдсан унтраалга 10А 220В		ш	1	
5	Хананд далд тоноглох газардуулгын контакттай ус чийгнээс хамгаалагдсан хоёр туйлт розетка 10А 220В		ш	2	
6	Унтраалга розетка суух хайрцаг		ш	3	
7	Утас салбарлах хайрцаг		ш	5	
8	Олон ширхэгтэй зэс судалнуудаас бүрдэх поливинилхлоридийн пластикат тусгаарлагчтай утас 1x2.5мм2		м	70	Галд тэсвэртэй /Орос, Солонгос улсынх/
9	Уян пластмассан хоолой Ф20мм L=3000м	ПВХ	м	24	Галд тэсвэртэй /Орос, Солонгос улсынх/
10	Уян пластмассан хоолой холбох муфт Ф20мм	ПВХ	ш	12	Галд тэсвэртэй /Орос, Солонгос улсынх/
11	Уян пластмассан хоолой холбох булан Ф20мм	ПВХ	ш	6	Галд тэсвэртэй /Орос, Солонгос улсынх/
12	Цайрдсан бөөрөнхий ган төмөр Ф12мм		м	20	
13	Цайрдсан туузан ган төмөр 25x4мм		м	12	
14	Цайрдсан туузан ган төмөр 40x4мм		м	4	
15	Цайрдсан булан төмөр 50x50x5мм L=3000мм		ш	3	
16	Уян пластмассан хоолой Ф16мм		м	4	
17	Аянга хүлээн авагчийг хөндийрүүлэгч		ш	8	
18	Аянгын гүйдлийн буулт хөндийрүүлэгч		ш	2	

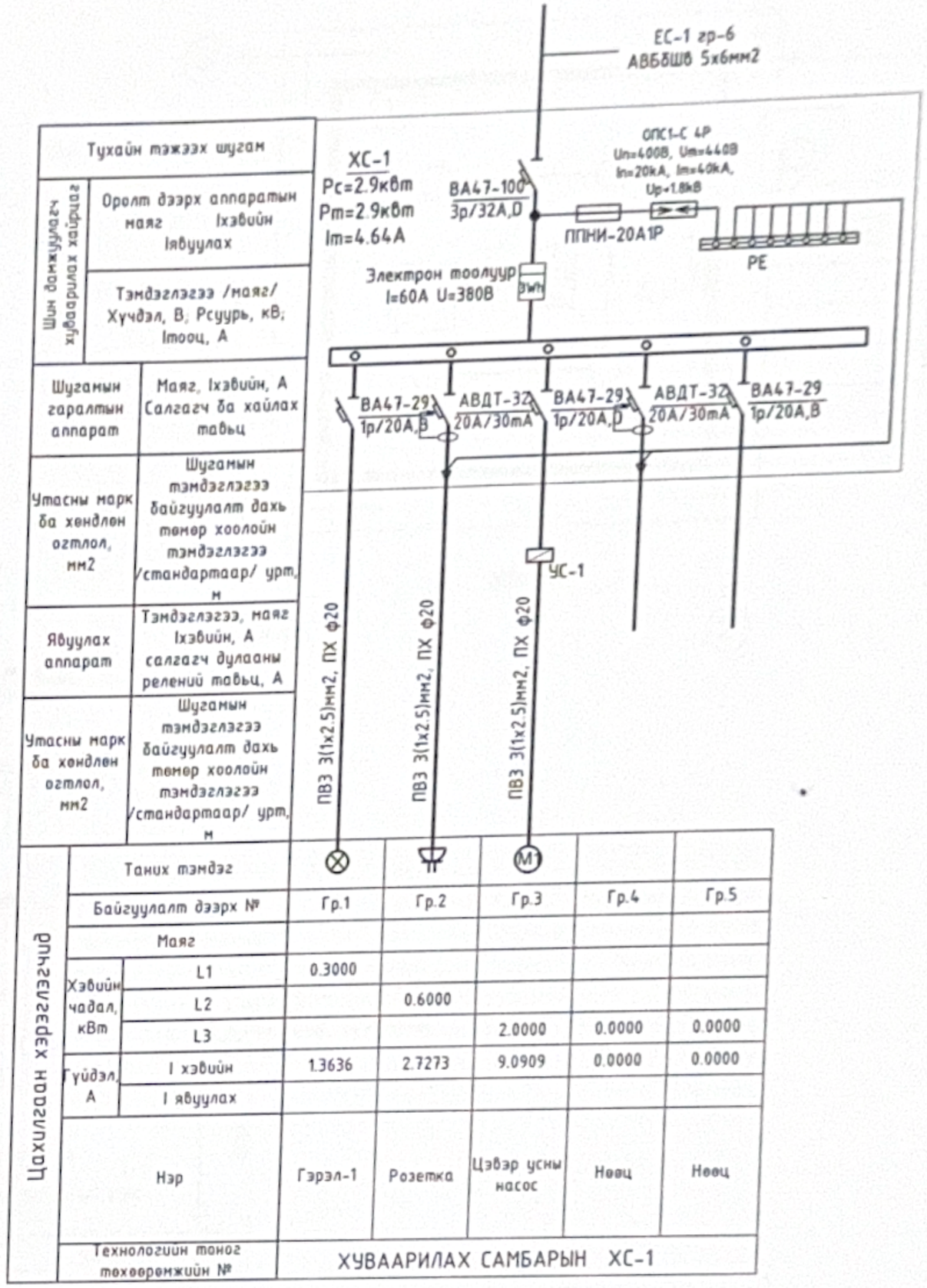

"АСЛААН" ХХК	ТӨВ АЙМАГ БАЯН СУМД БАРИГДАХ 10 ОРТОЙ ЭМНЭЛЭГИЙН БАРИЛГЫН ГҮНИЙ ХУДАГ			
	Материалын түүвэр-1. Хуваарилах самбарын бүдүүвч			Ye шат: А.3
	Архитектор Э.Энхжаргал	ЕГ Шифр: УЗ-08/2022	Масштаб: 100	Огноо: 2022
	Гүйцэтгэсэн Э.Энхжаргал	ТГ Шифр:	Зургийн дугаар: ХТ 02	Хуудас: 03
	Шалгасан Э.Энхчимэг			

A3

ХҮЧИТ ТӨХӨӨРӨМЖИЙН БАЙГУУЛАЛТ М1:100

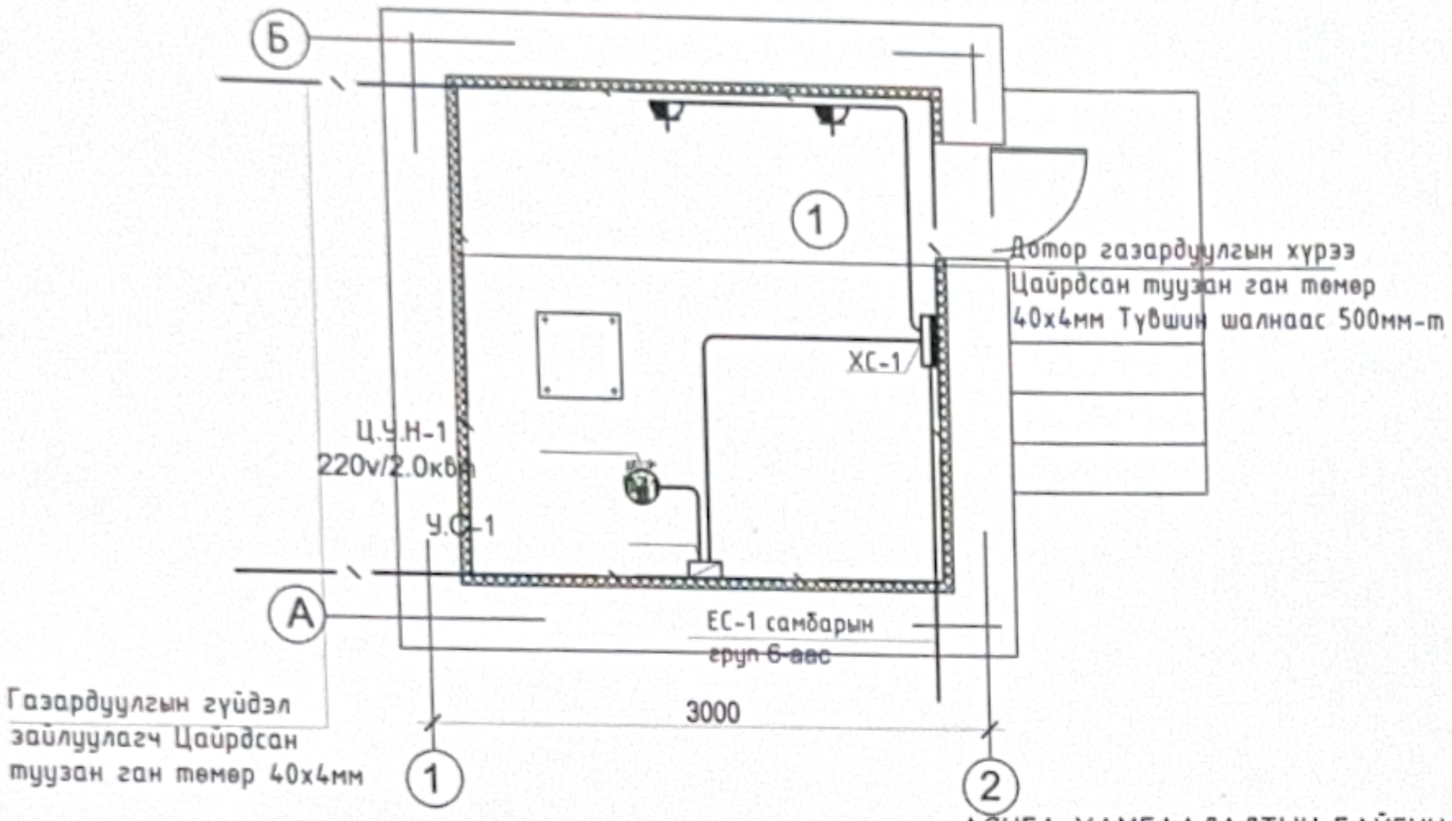

ДОТОР ГЭРЭЛТҮҮЛГИЙН БАЙГУУЛАЛТ М1:100

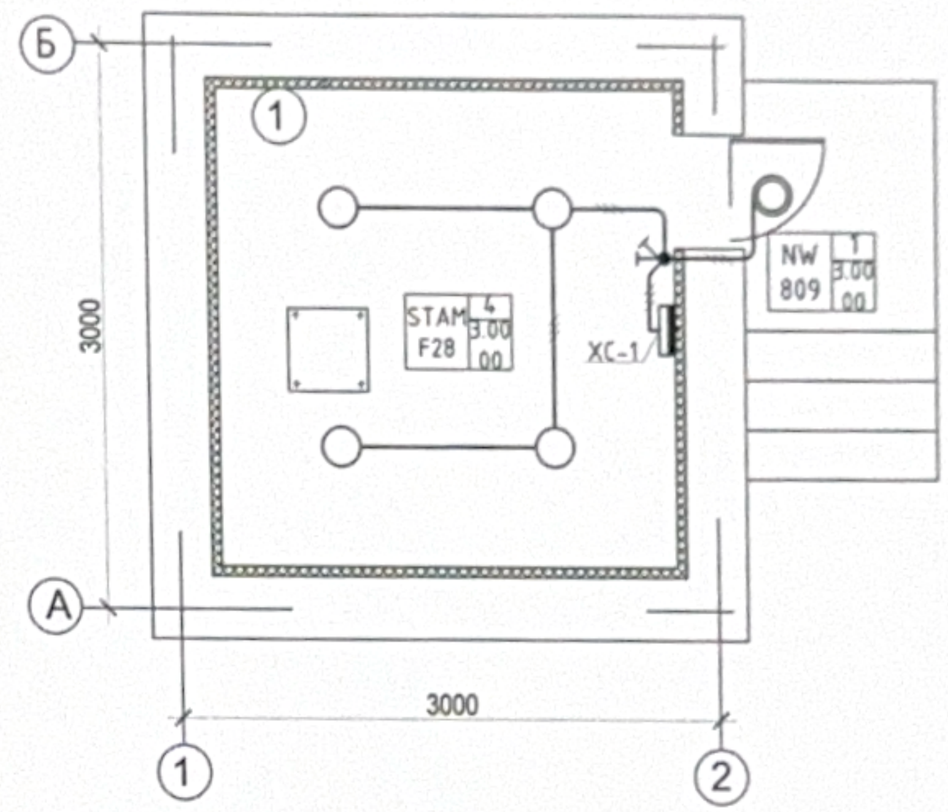

АЯНГА ХАМГААЛАЛТЫН БАЙГУУЛАЛТ М1:100

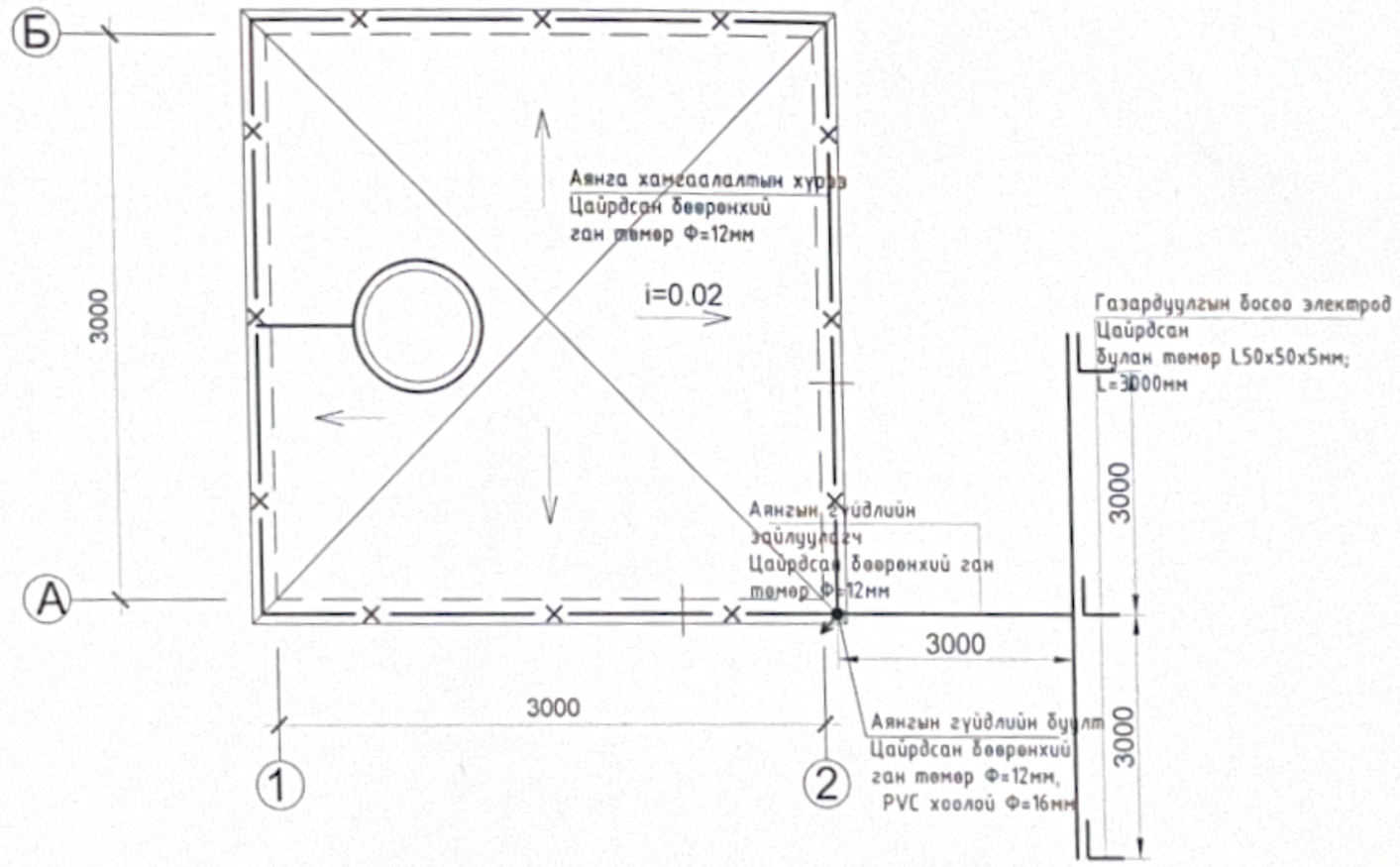

Өрөөний тодорхойлолт

Д/д		Талбай м
1	Худгийн өрөө	6.76

"АСЛААН" ХХК	ТӨВ АЙМАГ БАЯН СУМД БАРИГДАХ 10 ОРТОЙ ЭМНЭЛЭГИЙН БАРИЛГЫН ГҮНИЙ ХУДАГ			
	Хүчит төхөөрөмжийн, Дотор гэрэлтүүлэг, Аянга хамгаалалтын байгуулалт			Үе шат: А.Э
	Архитектор: Э.Энхжаргал	ЕГ Шифр: УЗ-08/2022	Масштаб: 100	Огноо: 2022
	Гүйцэтгэсэн: Э.Энхжаргал	ТГ Шифр:	Зургийн дугаар: ХТ 03	Хуудас: 03
	Шалгасан: Г.Энхчимэг			

A3