Барилгын зураг төслийн "КОР ПЛАН" ХХК

CORE
PLAN LLC

Шифр: СР-101/2025

Байршил: Баян-Өлгий аймаг. Сагсай сум. 4-р баг

"ЦЭЦЭРЛЭГИЙН БАРИЛГА" /25 ХҮҮХЭД/

БАРИЛГА АРХИТЕКТУРЫН АЖЛЫН ЗУРАГ /БА/

УЛААНБААТАР ХОТ 2025 ОН

ТАЙЛБАР БИЧИГ М1:100

ТАЙЛБАР БИЧИГ

ҮНДЭСЛЭЛ.

Баян-Өлгий аймгийн Сагсай сумын засаг даргын 2025 оны 08 сарын 18-ны өдрийн А/131 тоот шийдвэрээр олгосон Баян-Өлгий аймгийн Сагсай сумын 4-р багийн Битүү хаягт байрлах, нэгж талбарын 8316001639 дугаар бүхий 0,5 га газарт "25 хүүхдийн цэцэрлэгийн барилга"-ыг барилгын зураг төслийн "КОР ПЛАН" ХХК-д 2025 оны 4-р улиралд боловсруулав.

Байгаль цаг уурын ерөнхий нөхцөл

- Гадна агаарын тооцооны температур -35.7° С
- Цасны ачаалал 30 кг/м2
- Салхины ачаалал 42 кг/м2

Газар хөдлөлтийн балл 7 балл /газар хөдлөлийн бичил мужлал/

Ерөнхий төлөвлөгөөний хэсэг

Баян-Өлгий аймгийн ГХБХГ-ын 2025 оны 09 сарын 02-ны өдрийн АТД-83-0036/25 дугаартай архитектур төлөвлөлтийн даалгавар, "Эл Эм Ланд" ХХК-д 2025 оны 5 дугаар сард боловсруулсан дэвсгэр зураг зэргийг үндэслэн тус барилгын ерөнхий төлөвлөгөөний зургийг хийж гүйцэтгэв. Тус барилгын ерөнхий төлөвлөгөөний зургийг ЕТ-1 - ЕТ-6-д үзнэ үү.

АРХИТЕКТУР ТӨЛӨВЛӨЛТ

Төлөвлөж буй цэцэрлэгийн барилга нь тэнхлэгээрээ 16.0х16.0м хэмжээтэй, 1 давхар байна. Тус барилга нь цутгамал төмөр бетон араг бүтээцтэй, цутгамал төмөр бетон хучилттай, дулаалга бүхий δ=250мм хөнгөн блокон дүүргэгч ханатай, гадна талдаа өнгөлгөөний тоосгон өнгөлгөөтэй хавтгай дээвэртэй барилга юм. Барилгын ±0,00 түвшин 1766.70

Барилгад дараах өрөө тасалгаануудыг холбогдох норм ба дүрмийн дагуу, захиалагчаас ирүүлсэн зургийн даалгаврыг үндэслэн төлөвлөв.

Үүнд:

Анги, үүдний хэсэг, ангийн хувцас солих өрөө, агуулах, ангийн ариун цэврийн өрөө, ажилчдын өрөө, эмчийн өрөө, угаалгын өрөө, техникийн өрөө, ажилчдын хувцас солих өрөө, агуулах шүршүүр, гал тогооны өрөө гэсэн өрөөнүүдтэй байна.

ГАДНА ХАНА:

Дүүргэгч хана хөнгөн блокон хана 240мм зузаан, дулаалга 200мм зузаан эрдэс хөвөн дулаалга, гадна талдаа өнгөлгөөний тоосгон өнгөлгөөтэй байна.

ДОТОР ЗАСАЛ:

Хамар хана: Өрөө хоорондын хананууд тоосгон 120мм-ын өрлөг байна. Бүх ханаанд сайжруулсан шавардлага, замаскан тэгшилгээ хийж заслын тодорхойлолтын дагуу будаж өнгөлнө.

Шал: Ангийн шал хооллох хэсэгт хулдаас бусад хэсэгт дрож байна. Хувцас солих өрөөний шал хулдаас байх ба эмчийн өрөө оффис өрөөнүүд пракетан шалтай байна. Гонх үүдний хэсгүүд чулуун шалтай байх бөгөөд гал тогоо болон угаалга ариун цэврийн өрөөнүүдэд халтирдаггүй цайвар өнгийн керамик хавтан шалтай байна. Техникийн өрөө резинэн бүдгэн шал байна. Үүдний өрөөний шаланд ус чийг тусгаарлагч хийх ба өвлийн улиралд халтирахаас сэргийлсэн нэмэлт наалт наана. MNS ISO 10582:2014 стандартын шаардлагыг хангасан байна.

Цонх: Барилгын хуванцар /PVC/ цонх нь MNS 5830:2007 стандартын дулаан техникийн шаардлага хангасан 3 давхар шилэлгээтэй сайн чанарын цонх байх ба салхижуулалтын гэгээвчтэй байх шаардлагатай. Цонхыг цанталтын цэгийг өнгөрөөх суулгана. Цонхны загвар хэмжээг БА-11 хуудсанд үз.

Хаалга: Барилгад хэрэглэгдэх хаалга нь зураг үзүүлсэн загварын дагуу MNS ISO 10582 - 2014-н шаардлагад нийцсэн байна. Барилгын гадна хаалга нь 1 хавтастай бүргэд хаалга болон шилэн хаалга байна. Өрөөний дотор хаалга болон ариун цэврийн өрөөний хаалга нь бүгд модон хаалга байна. Дотор модон хаалгыг сайн чанарын эдэлгээ даах өнгө үзэмж сайтай хаалгыг газар дээр нь дахин нарийвчилсан хэмжээ авсны дараа захиалан авчирч угсарна. Угсралтыг мэргэжлийн байгууллагаар гүйцэтгүүлнэ.

Тааз: Ариун цэврийн өрөөнүүд гал тогоо болон техникийн өрөөнүүдийг ус чийгт тэсвэртэй сайн чанарын эмульсэр бусад хэсэгт дотор заслын тодорхойлолтын дагуу сайн чанарын эмульсэр 2 уе эмульсдэнэ.

Дээвэр: Төмөр бетон хучилт бүхий хавтгай дээвэр байна. Дулаалга нь чулуун хөвөн /Wazalt wool / 250мм байх бөгөөд керамзитаар налуулга хийнэ. Дээврийн ажлыг хуурай нөхцөлд гүйцэтгэж, хур тунадастай үед дээвэрт ашиглах материалыг ус чийгээс хамгаалах арга хэмжээ авна.

Гадна довжооны шат, пандус: Шатны гишгүүр нь 100-150мм өндөртэй 300мм өргөнтэй байна.

ГАДНА ЗАСАЛ:

Барилгын гадна фасад БА-6-9-д заасан тодорхойлолтын дагуу өнгийн дагуу өнгөлгөөний тоосго байна. Угсралтыг мэргэжлийн байгууллагаар гүйцэтгүүлнэ.

ГАДНА ТОХИЖИЛТ:

Барилга угсралтын ажил бүрэн дууссаны дараа барилгын орчны тохижилтын ажлыг гүйцэтгэнэ. Гадна зам талбайг ерөнхий төлөвлөгөөний ажлын зургийн дагуу хийж гүйцэтгэнэ.

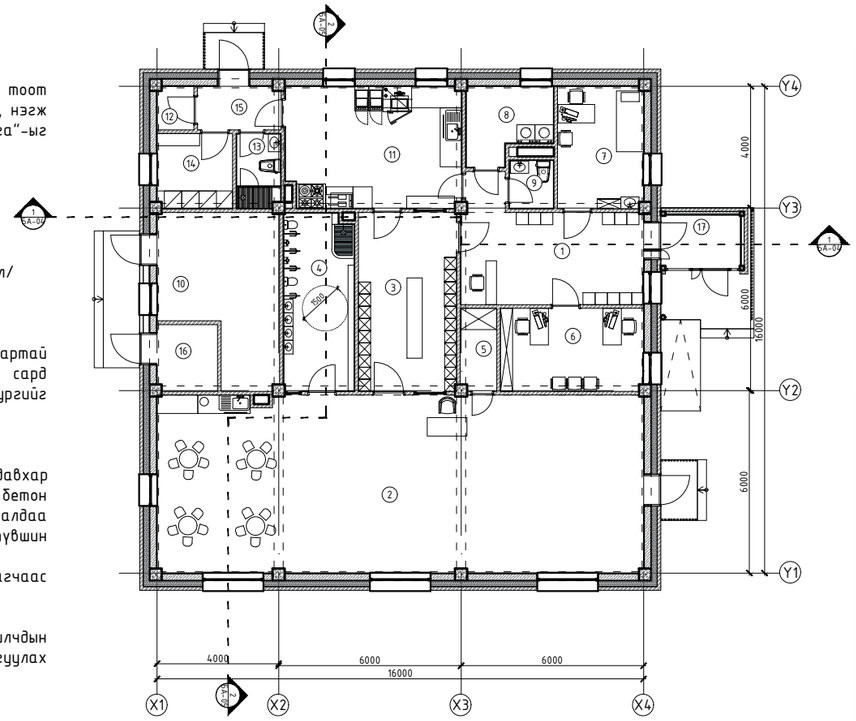

БАРИЛГЫН ТЕХНИКИЙН ҮЗҮҮЛЭЛТ

Давхрын тоо	1
Хүчин чадал	25 хүүхдийн цэцэрлэг
Барилгын эзэлхүүн /V/	1297м^3
Барилгажилтын талбай	322.75м^2
Ашигтай талбай	238.80м^2
Ангийн талбай	247.32
Бүх талбай	0.97
Коэффициент K1=Sашг/Sбүх	5.2
Коэффициент K2=V/Sбүх	5.2

АЖЛЫН ЗУРГИЙН ҮНДСЭН ИЖ БҮРДЭЛ

№	Зургийн төрөл	Зургийн марк	Хуудасны дугаар	Хуудасны тоо
	Нүүр хуудас			
1	Ерөнхий төлөвлөгөө	ЕТ	ЕТ 1-6	6
2	Барилга архитектур	БА	БА 01-21	20
3	Технологи	ТХ	ТХ 01	1
4	Барилга бүтээц	ББ	ББ 20	
5	Халаалт, агаар сэлгэлт	ХАС	ХАС 01-6	..
6	Цэвэр, бохир ус	ЦБУ	ЦБУ 01-7	..
7	Хүчит төхөөрөмж, дотор гэрэлтүүлэг	ХТ, ДГ	ХТ, ДГ 01-11	...
8	Холбоо дохиолол	ХД	ХД 01-6	..

ЕТ АЖЛЫН ЗУРГИЙН ЖАГСААЛТ

№	Зургийн төрөл	Хуудас марк
1	Ерөнхий төлөвлөгөө	ЕТ-01
2	Зам талбайн хучилт	ЕТ-02
3	Тохижилт	ЕТ-03
4	Зай хэмжээ	ЕТ-04
5	Өндөржилт	ЕТ-05
6	Картограмм	ЕТ-06

БА АЖЛЫН ЗУРГИЙН ЖАГСААЛТ

№	Зургийн төрөл	Хуудас марк
	Нүүр хуудас	
1	Тайлбар бичиг	БА-1
2	1-р давхрын байгуулалт	БА-2
3	Дээврийн байгуулалт	БА-3
4	Огтлол 1-1	БА-4
5	Огтлол 2-2	БА-5
6	Нүүр тал Х1-Х4	БА-6
7	Нүүр тал Х4-Х1	БА-7
8	Нүүр тал Y1-Y4	БА-8
9	Нүүр тал Y4-Y1	БА-9
10	Хаалга шилэн хананы түүвэр	БА-10
11	Хэсэглэлүүд, цонхны түүвэр	БА-11
12	Шалны төрөл	БА-12
13	Ханын төрөл	БА-13
14	Ариун цэврийн өрөөний хэсэгчилсэн байгуулалт	БА-14
15	Ариун цэврийн өрөөний хэсэгчилсэн байгуулалт	БА-15
16	Давхрын шалны тодорхойлолт	БА-16
17	Давхрын таазны тодорхойлолт	БА-17
18	Ханын байгуулалт	БА-18
19	Гадна шат довжоо хэсэгчилсэн байгуулалт	БА-19
20	Үүдний саравчны хэсэгчилсэн байгуулалт	БА-20

ТХ АЖЛЫН ЗУРГИЙН ЖАГСААЛТ

№	Зургийн төрөл	Хуудас марк
1	1-р давхрын технологийн байгуулалт	ТХ-01

CORE PLAN LLC

Барилгын зураг төсөл, техникийн хяналт, худалдаа

Баян-Өлгий аймаг, Сагсай сум, 4-р баг
"ЦЭЦЭРЛЭГИЙН БАРИЛГА" /25 хүүхэд/

Тайлбар бичиг

Ye шат: А3

Архитектор		Э.Долгор	ЕГ Шифр: СР-101/2025	Масштаб:	Огноо: 2025.9
Гүйцэтгэсэн		Э.Долгор	ТГ Шифр:	Зургийн дугаар: БА-1	Хуудас: 20
Шалгасан		Б.Энхтуул			

А3

ДАВХРЫН БАЙГУУЛАЛТ М1:100

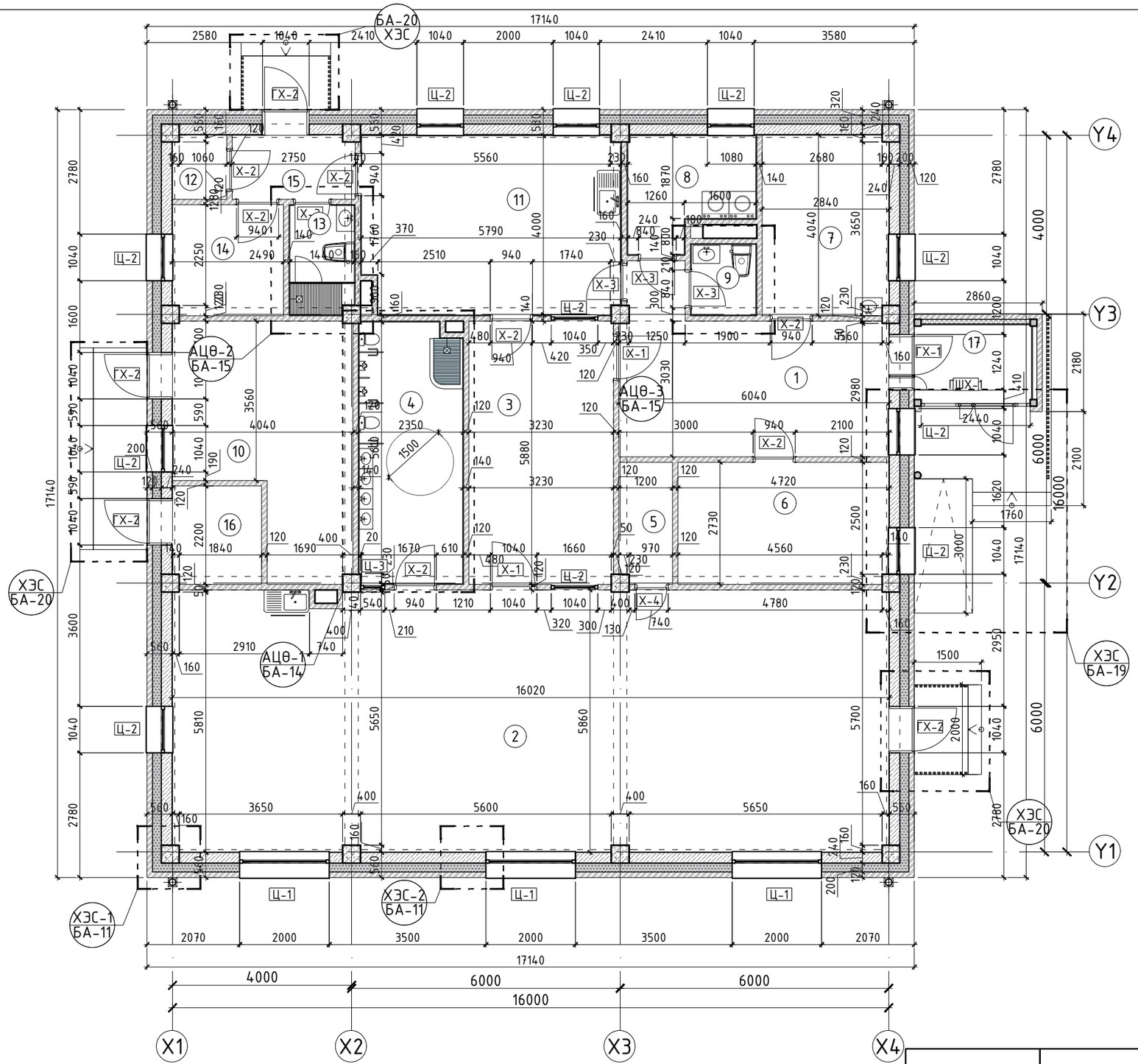

№	Таних тэмдэг	Ханын төрөл
1		Төмөр бетон багана
2		Хөнгөн блок хана δ=240мм
3		Тоосгон хана δ=120мм
4		Чулуун хөвөн дулаалга δ=200мм

No	Өрөөний тодорхойлолт	Талбай ($м^2$)
1	Вестибюль	20.02
2	Анги	93.33
3	Хувцас солих өрөө	18.98
4	Ариун цэврийн өрөө	13.28
5	Хөнжил гудас хураах өрөө	3.22
6	Ажилчдын өрөө	12.85
7	Эмчийн өрөө	11.41
8	Угаалгын өрөө	6.29
9	Ажилчдын Ариун цэврийн өрөө	2.26
10	Техникийн өрөө	18.76
11	Гал тогоо	22.68
12	Агуулах	1.73
13	Ариун цэврийн өрөө	3.45
14	Ажилчдын хувцас солих өрөө	6.14
15	Гонх	3.91
16	Цах Техникийн өрөө	4.40
17	Гонх	4.61
	Нийт талбай	247.32

ТАЙЛБАР

Хаалганы түүврийг БА-10-д
Цонхны түүвэр хэсэглэлүүдийг БА-11-д
Шалны бүтцийг БА-12-д
Ханын бүтэцийг БА-13-д
Ариун цэврийн өрөө 1-ийг БА-14-д
Ариун цэврийн өрөө 2,3-ийг БА-15-д
Шалны тодорхойлолтыг БА-16-р-д
Таазны тодорхойлолтыг БА-17-д
Ханын байгуулалтыг БА-18-д
Гадна шат довжоог БА-19 хуудаснаас
Үүдний саравчны хэсэгчилсэн байгуулалтыг БА-20-р хуудаснаас
Энэ хуудсыг байгуулалт, технологийн байгуулалт, дээвэр, огтлолууд, гадна нүүр талуудтай хамт үз.

ЗӨВШӨӨРӨЛЦСӨН

ББ	Ц.Энхбаяр	
ХАС	С.Минсэл	
ЦБУ	Т.Мөнхнасан	
ХТ, ДГ	Ж.Энхбаатар	
ХД	Х.Болортуяа	

CORE PLAN LLC
Барилгын зураг төсөл, техникийн хяналт, худалдаа

Баян-Өлгий аймаг, Сагсай сум, 4-р баг
"ЦЭЦЭРЛЭГИЙН БАРИЛГА" /25 хүүхэд/

Давхрын байгуулалт

Ye шат: А3

Архитектор		Э.Долгор	ЕГ Шифр: СР-101/2025	Масштаб: 1:100	Огноо: 2025.9
Гүйцэтгэсэн		Э.Долгор	ТГ Шифр:	Зургийн дугаар: БА-2	Хуудас: 20
Шалгасан		Б.Энхтуул			

А3

ДЭЭВРИЙН БАЙГУУЛАЛТ М1:100

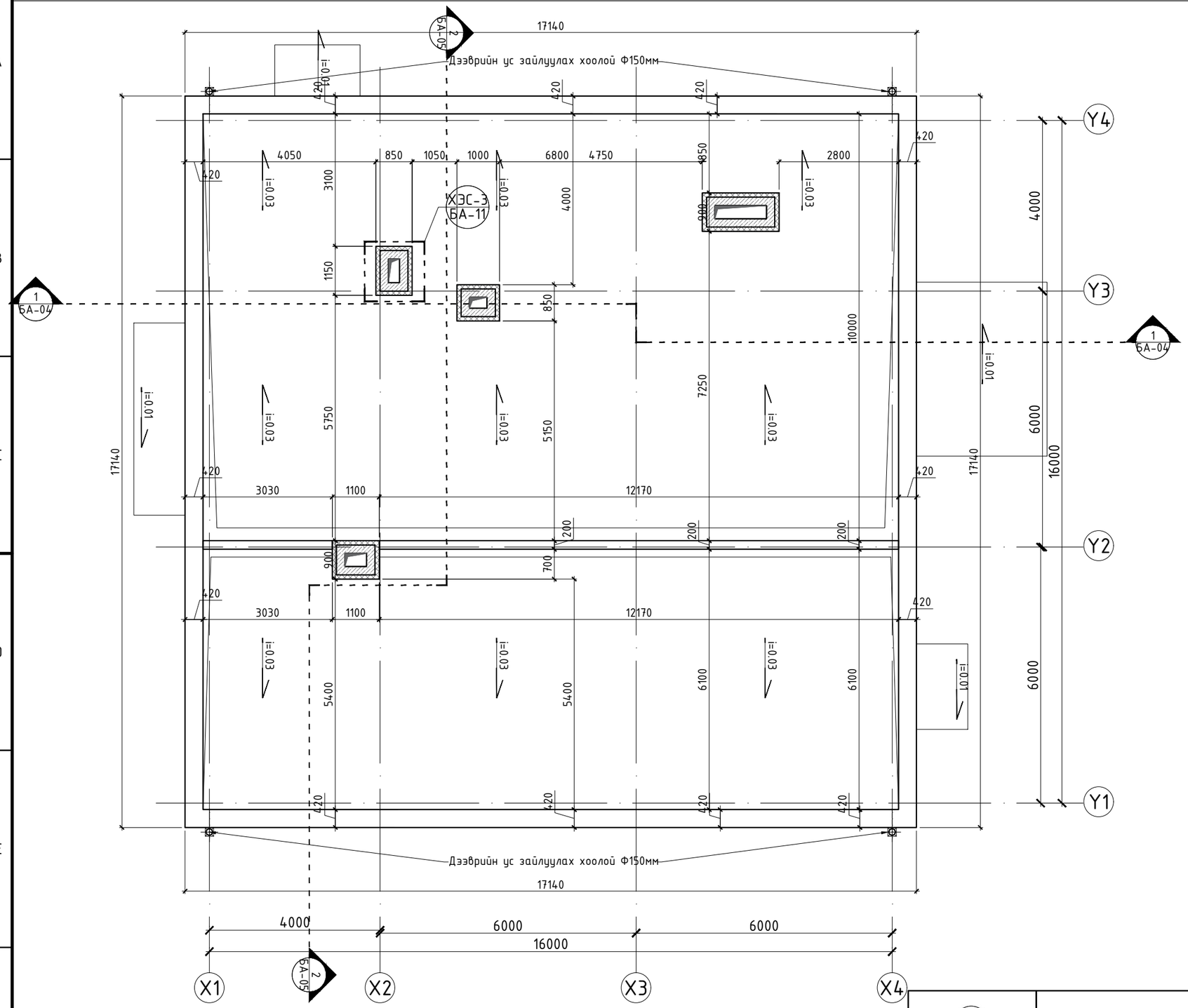

ТАЙЛБАР

Хаалганы түүврийг БА-10-д
Цонхны түүвэр хэсэглэлүүдийг БА-11-д
Шалны бүтцийг БА-12-д
Ханын бүтэцийг БА-13-д
Ариун цэврийн өрөө 1-ийг БА-14-д
Ариун цэврийн өрөө 2,3-ийг БА-15-д
Шалны тодорхойлолтыг БА-16-р-д
Таазны тодорхойлолтыг БА-17-д
Ханын байгуулалтыг БА-18-д
Гадна шат довжоог БА-19 хуудаснаас
Үүдний саравчны хэсэгчилсэн байгуулалтыг БА-20-р хуудаснаас
Энэ хуудсыг байгуулалт, технологийн байгуулалт, дээвэр, огтлолууд, гадна нүүр талуудтай хамт үз.

ЗӨВШӨӨРӨЛЦСӨН

ББ	Ц.Энхбаяр	
ХАС	С.Минсэл	
ЦБУ	Т.Мөнхнасан	
ХТ, ДГ	Ж.Энхбаатар	
ХД	Х.Болортуяа	

CORE PLAN LLC
Барилгын зураг төсөл, техникийн хяналт, худалдаа

Баян-Өлгий аймаг, Сагсай сум, 4-р баг
"ЦЭЦЭРЛЭГИЙН БАРИЛГА" /25 хүүхэд/

Дээврийн байгуулалт

Уе шат: АЗ

Архитектор		Э.Долгор	ЕГ Шифр: СР-101/2025	Масштаб: 1:100	Огноо: 2025.9
Гүйцэтгэсэн		Э.Долгор	ТГ Шифр:	Зургийн дугаар: БА-3	Хуудас: 20
Шалгасан		Б.Энхтуул			

АЗ

1-1 ОГТЛОЛ М1:100

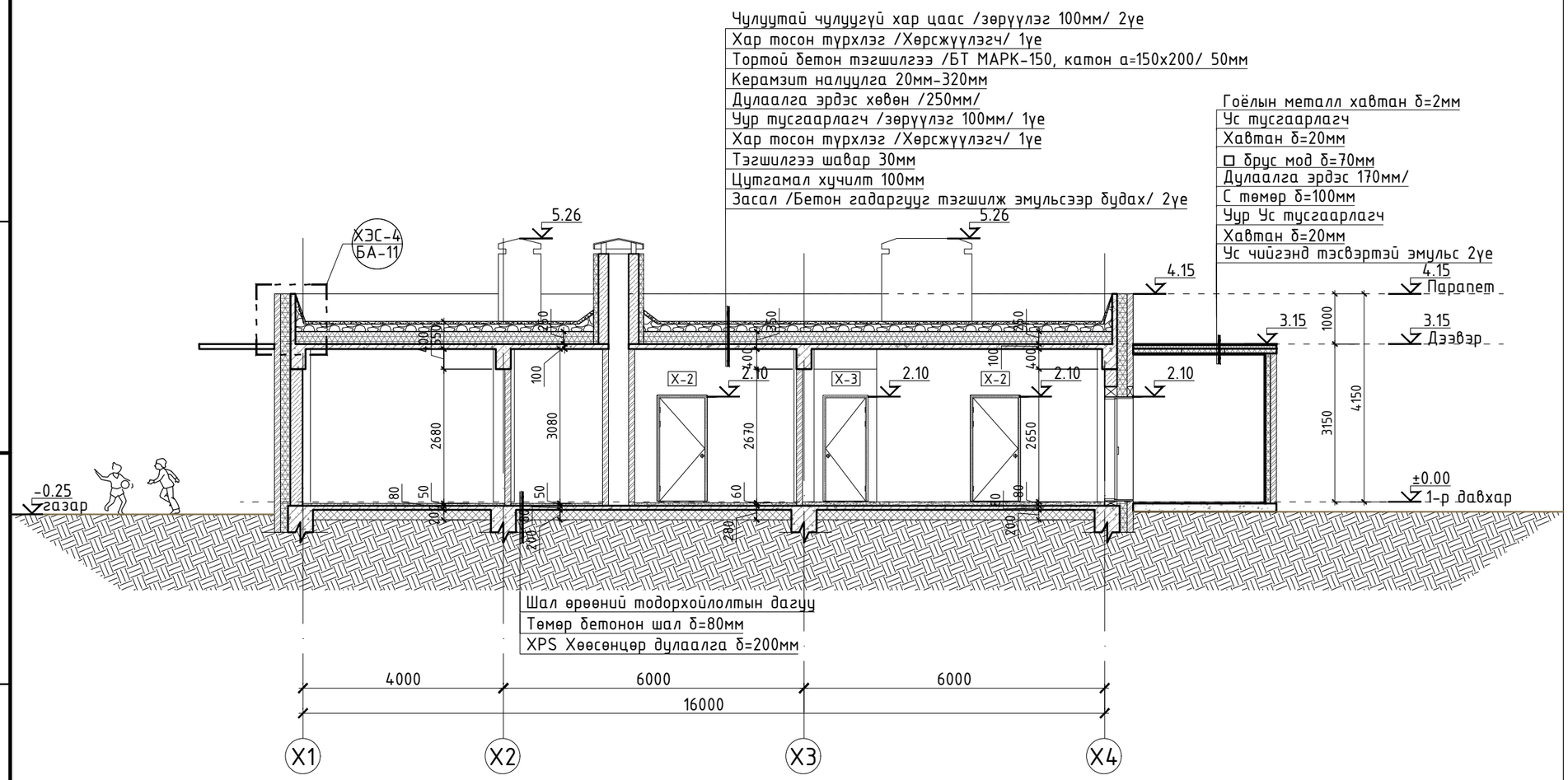

ТАЙЛБАР

Хаалганы түүврийг БА-10-д
Цонхны түүвэр хэсэглэлүүдийг БА-11-д
Шалны бүтцийг БА-12-д
Ханын бүтэцийг БА-13-д
Ариун цэврийн өрөө 1-ийг БА-14-д
Ариун цэврийн өрөө 2,3-ийг БА-15-д
Шалны тодорхойлолтыг БА-16-р-д
Таазны тодорхойлолтыг БА-17-д
Ханын байгуулалтыг БА-18-д
Гадна шат довжоог БА-19 хуудаснаас
Үүдний саравчны хэсэгчилсэн байгуулалтыг БА-20-р хуудаснаас
Энэ хуудсыг байгуулалт, технологийн байгуулалт, дээвэр, огтлолууд, гадна нүүр талуудтай хамт уз.

№	Таних тэмдэг	Ханын төрөл
1		Төмөр бетон багана
2		Хөнгөн блок хана δ=240мм
3		Тоосгон хана δ=120мм
4		Чулуун хөвөн дулаалга δ=200мм

ЗӨВШӨӨРӨЛЦСӨН		
ББ	Ц.Энхбаяр	
ХАС	С.Минсэл	
ЦБУ	Т.Мөнхнасан	
ХТ, ДГ	Ж.Энхбаатар	
ХД	Х.Болортуяа	

CORE PLAN LLC
Барилгын зураг төсөл, техникийн хяналт, хөдөлдөө

Баян-Өлгий аймаг, Сагсай сум, 4-р баг
"ЦЭЦЭРЛЭГИЙН БАРИЛГА" /25 хүүхэд/

1-1 Огтлол

Уе шат: А3

Архитектор		Э.Долгор	ЕГ Шифр: СР-101/2025	Масштаб: 1:100	Огноо: 2025.9
Гүйцэтгэсэн		Э.Долгор	ТГ Шифр:	Зургийн дугаар: БА-4	Хуудас: 20
Шалгасан		Б.Энхтуул			

А3

2-2 ОГТЛОЛ М1:100

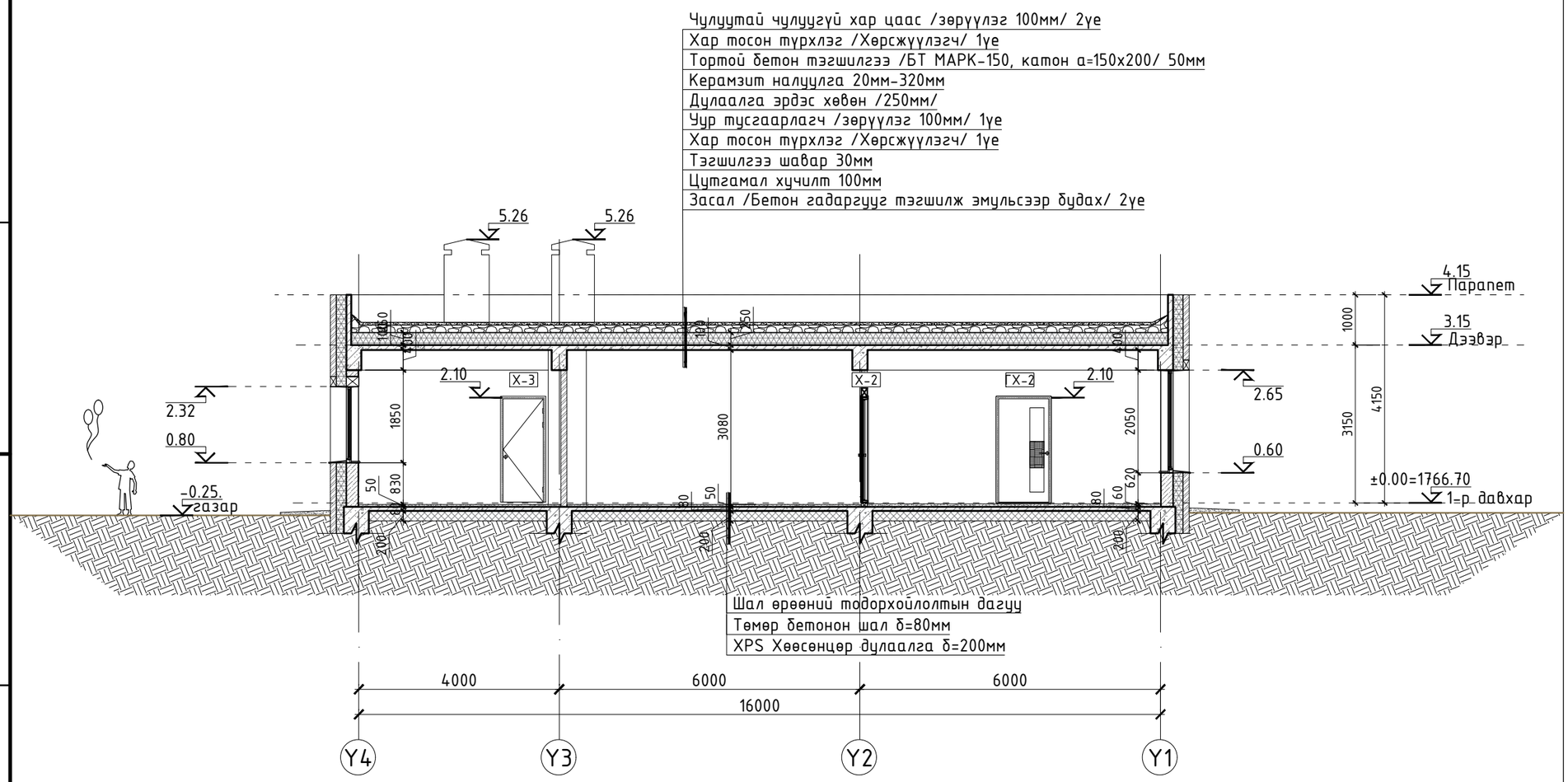

ТАЙЛБАР

Хаалганы түүврийг БА-10-д
Цонхны түүвэр хэсэглэлүүдийг БА-11-д
Шалны бүтцийг БА-12-д
Ханын бүтэцийг БА-13-д
Ариун цэврийн өрөө 1-ийг БА-14-д
Ариун цэврийн өрөө 2,3-ийг БА-15-д
Шалны тодорхойлолтыг БА-16-р-д
Таазны тодорхойлолтыг БА-17-д
Ханын байгуулалтыг БА-18-д
Гадна шат довжоог БА-19 хуудаснаас
Үүдний саравчны хэсэгчилсэн байгуулалтыг БА-20-р хуудаснаас
Энэ хуудсыг байгуулалт, технологийн байгуулалт, дээвэр, огтлолууд, гадна нүүр талуудтай хамт уз.

№	Таних тэмдэг	Ханын төрөл
1		Төмөр бетон багана
2		Хөнгөн блок хана δ=240мм
3		Тоосгон хана δ=120мм
4		Чулуун хөвөн дулаалга δ=200мм

ЗӨВШӨӨРӨЛЦСӨН		
ББ	Ц.Энхбаяр	
ХАС	С.Минсэл	
ЦБУ	Т.Мөнхнасан	
ХТ, ДГ	Ж.Энхбаатар	
ХД	Х.Болортуяа	

CORE PLAN LLC
Барилгын зураг төсөл, техникийн хяналт, худалдаа

Баян-Өлгий аймаг, Сагсай сум, 4-р баг
"ЦЭЦЭРЛЭГИЙН БАРИЛГА" /25 хүүхэд/

2-2 Огтлол

Ye шат: А3

Архитектор		Э.Долгор	ЕГ Шифр: СР-101/2025	Масштаб: 1:100	Огноо: 2025.9
Гүйцэтгэсэн		Э.Долгор	ТГ Шифр:	Зургийн дугаар: БА-5	Хуудас: 20
Шалгасан		Б.Энхтуул			

А3

НҮҮР ТАЛ Х1-Х4 М1:100

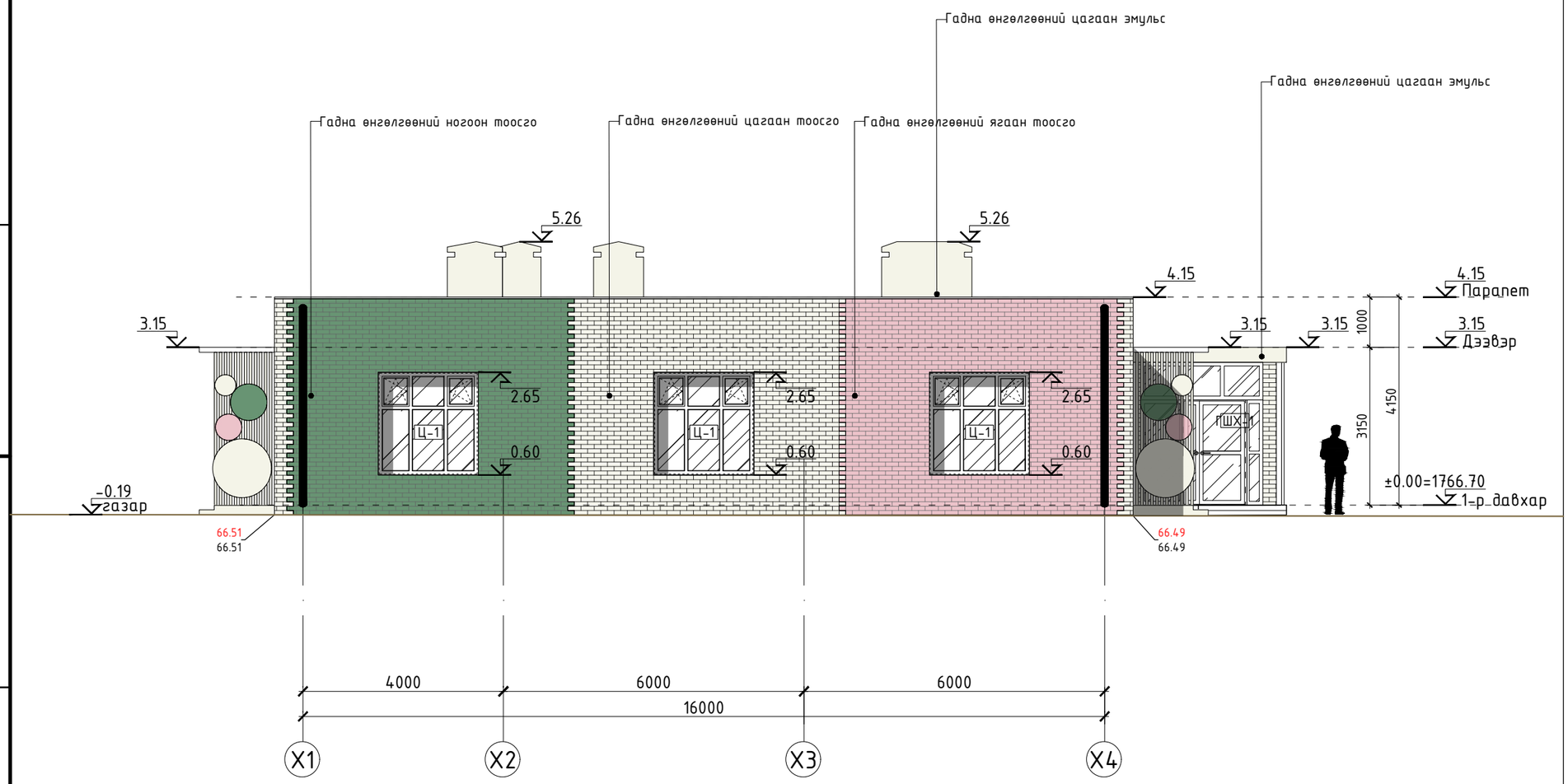

ТАЙЛБАР

Гадна засал: Стандартын шаардлага хангасан гэрчилгээ бүхий гадна өнгөлгөөний тоосгийг өгсөн өнгөний кодоор сонгож хэрэглэнэ. Гадна агаарын 10 хоногийн дундаж температур +5 градусаас дээш болсон үед будгийн ажлыг хийнэ. Хүйтний улиралд гадна заслалын ажлыг хийхийг хориглоно.

ТАНИХ ТЭМДЭГ

№	Таних тэмдэг	Материалын төрөл	Өнгөний CMYK код	Тоо хэмжээ /м2/
1		Гадна өнгөлгөөний цагаан тоосго	C3, M2, Y9, K0	22.92 м2
2		Гадна өнгөлгөөний ногоон тоосго	C78, M32, Y83, K79	20.05 м2
3		Гадна өнгөлгөөний ягаан тоосго	C7, M34, Y13, K0	19.80 м2
4		Гадна өнгөлгөөний цагаан эмульс	C3, M2, Y9, K0	10.00 м2

CORE PLAN LLC

Барилгын зураг төсөл, техникийн хяналт, хүдалдаа

Баян-Өлгий аймаг, Сагсай сум, 4-р баг
"ЦЭЦЭРЛЭГИЙН БАРИЛГА" /25 хүүхэд/

Нүүр тал

Ye шат: А3

Архитектор		Э.Долгор	ЕГ Шифр: СР-101/2025	Масштаб: 1:100	Огноо: 2025.9
Гүйцэтгэсэн		Э.Долгор	ТГ Шифр:	Зургийн дугаар: БА-6	Хуудас: 20
Шалгасан		Б.Энхтуул			

А3

НҮҮР ТАЛ Х4-Х1 М1:100

ТАЙЛБАР

Гадна засал: Стандартын шаардлага хангасан гэрчилгээ бүхий гадна өнгөлгөөний тоосгийг өгсөн өнгөний кодоор сонгож хэрэглэнэ. Гадна агаарын 10 хоногийн дундаж температур +5 градусаас дээш болсон үед будгийн ажлыг хийнэ. Хүйтний улиралд гадна заслалын ажлыг хийхийг хориглоно.

ТАНИХ ТЭМДЭГ

№	Таних тэмдэг	Материалын төрөл	Өнгөний CMYK код	Тоо хэмжээ /м2/
1		Гадна өнгөлгөөний цагаан тоосго	C3, M2, Y9, K0	33.82 м2
2		Гадна өнгөлгөөний ногоон тоосго	C78, M32, Y83, K79	22.51 м2
3		Гадна өнгөлгөөний ягаан тоосго	C7, M34, Y13, K0	19.19 м2
4		Гадна өнгөлгөөний цагаан эмульс	C3, M2, Y9, K0	10 м2

CORE PLAN LLC

Барилгын зураг төсөл, техникийн хяналт, худалдаа

Баян-Өлгий аймаг, Сагсай сум, 4-р баг
"ЦЭЦЭРЛЭГИЙН БАРИЛГА" /25 хүүхэд/

Нүүр тал					Ye шат: А3
Архитектор		Э.Долгор	ЕГ Шифр: СР-101/2025	Масштаб: 1:100	Огноо: 2025.9
Гүйцэтгэсэн		Э.Долгор	ТГ Шифр:	Зургийн дугаар: БА-7	Хуудас: 20
Шалгасан		Б.Энхтуул			

А3

НҮҮР ТАЛ Y1-Y4 М1:100

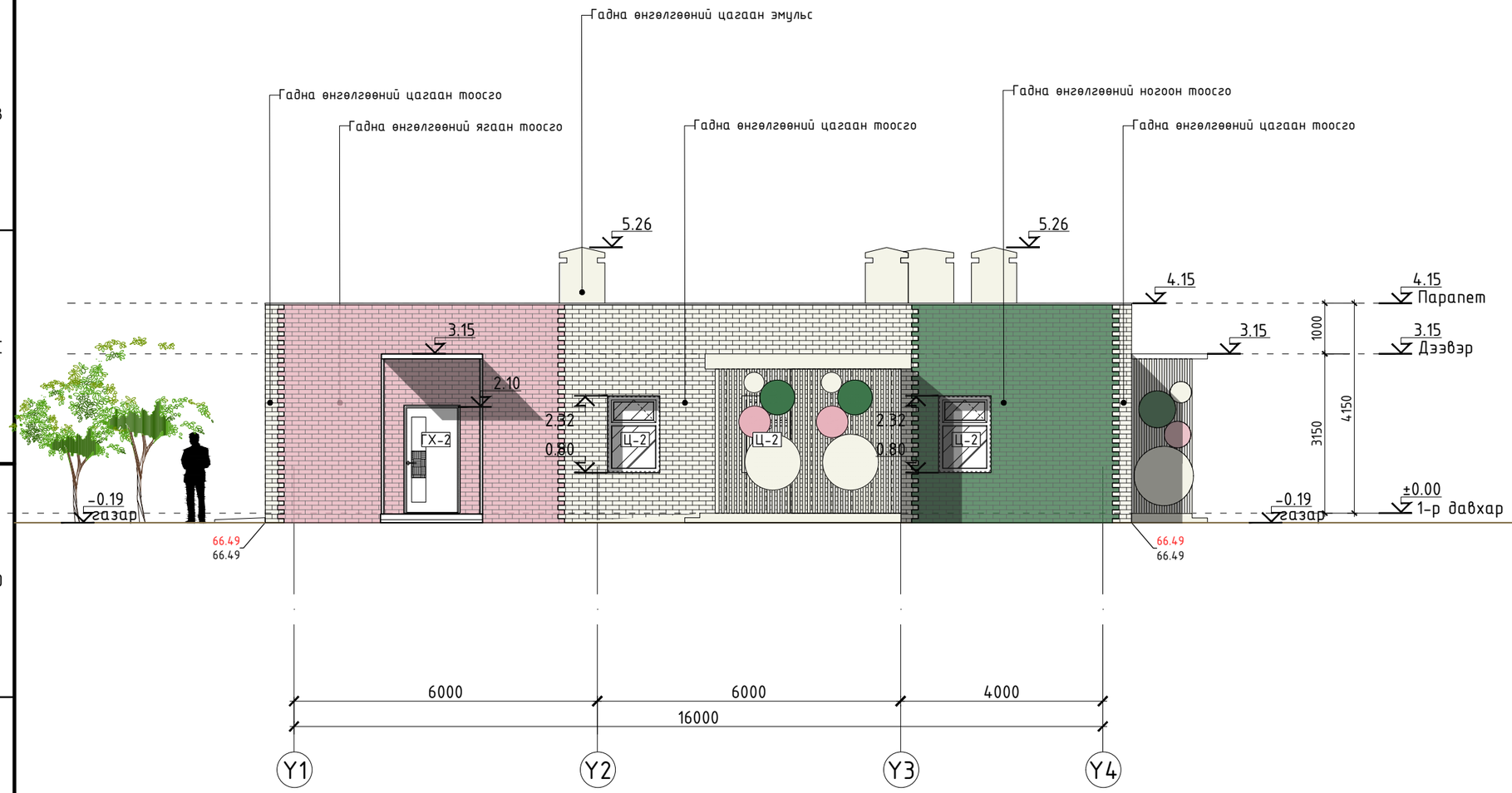

ТАЙЛБАР

Гадна засал: Стандартын шаардлага хангасан гэрчилгээ бүхий гадна өнгөлгөөний тоосгийг өгсөн өнгөний кодоор сонгож хэрэглэнэ. Гадна агаарын 10 хоногийн дундаж температур +5 градусаас дээш болсон үед будгийн ажлыг хийнэ. Хүйтний улиралд гадна заслалын ажлыг хийхийг хориглоно.

ТАНИХ ТЭМДЭГ

№	Таних тэмдэг	Материалын төрөл	Өнгөний CMYK код	Тоо хэмжээ /м2/
1		Гадна өнгөлгөөний цагаан тоосго	C3, M2, Y9, K0	29.77 м2
2		Гадна өнгөлгөөний ногоон тоосго	C78, M32, Y83, K79	15.50 м2
3		Гадна өнгөлгөөний ягаан тоосго	C7, M34, Y13, K0	21.71м2
4		Гадна өнгөлгөөний цагаан эмульс	C3, M2, Y9, K0	8.00 м2

CORE PLAN LLC

Барилгын зураг төсөл, техникийн хяналт, хүдалдаа

Баян-Өлгий аймаг, Сагсай сум, 4-р баг
"ЦЭЦЭРЛЭГИЙН БАРИЛГА" /25 хүүхэд/

Нүүр тал

Ye шат: А3

Архитектор		Э.Долгор	ЕГ Шифр: СР-101/2025	Масштаб: 1:100	Огноо: 2025.9
Гүйцэтгэсэн		Э.Долгор	ТГ Шифр:	Зургийн дугаар: БА-8	Хуудас: 20
Шалгасан		Б.Энхтуул			

А3

НҮҮР ТАЛ Y4-Y1 M1:100

ТАЙЛБАР

Гадна засал: Стандартын шаардлага хангасан гэрчилгээ бүхий гадна өнгөлгөөний тоосгийг өгсөн өнгөний кодоор сонгож хэрэглэнэ. Гадна агаарын 10 хоногийн дундаж температур +5 градусаас дээш болсон үед будгийн ажлыг хийнэ. Хүйтний улиралд гадна заслалын ажлыг хийхийг хориглоно.

ТАНИХ ТЭМДЭГ

№	Таних тэмдэг	Материалын төрөл	Өнгөний CMYK код	Тоо хэмжээ /м2/
1		Гадна өнгөлгөөний цагаан тоосго	C3, M2, Y9, K0	21.64 м2
2		Гадна өнгөлгөөний ногоон тоосго	C78, M32, Y83, K79	24.83 м2
3		Гадна өнгөлгөөний ягаан тоосго	C7, M34, Y13, K0	18.02 м2
4		Гадна өнгөлгөөний цагаан эмульс	C3, M2, Y9, K0	5.10 м2

CORE PLAN LLC

Барилгын зураг төсөл, техникийн хяналт, хүдалдаа

Баян-Өлгий аймаг, Сагсай сум, 4-р баг
"ЦЭЦЭРЛЭГИЙН БАРИЛГА" /25 хүүхэд/

Нүүр тал					Ye шат: А3
Архитектор		Э.Долгор	ЕГ Шифр: СР-101/2025	Масштаб: 1:100	Огноо: 2025.9
Гүйцэтгэсэн		Э.Долгор	ТГ Шифр:	Зургийн дугаар: БА-9	Хуудас: 20
Шалгасан		Б.Энхтуул			

А3

ХААЛГАНЫ ТҮҮВЭР М1:50

Хаалганы тэмдэглэгээ	Хаалганы байгуулалт	Хаалганы тэмдэглэгээ	Хаалганы байгуулалт	Хаалганы тэмдэглэгээ	Хаалганы байгуулалт	Хаалганы тэмдэглэгээ	Хаалганы байгуулалт	Хаалганы тэмдэглэгээ	Хаалганы байгуулалт
Х-1	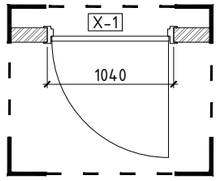	Х-2	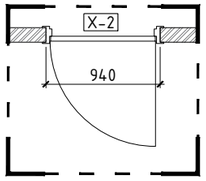	Х-3	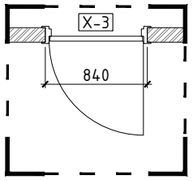	Х-4	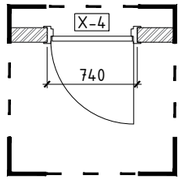	ГХ-2	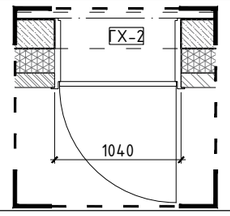
Н/ хэмжээ	1040 x 2100/h/	Н/ хэмжээ	940 x 2100/h/	Н/ хэмжээ	840 x 2100/h/	Н/ хэмжээ	740 x 2100/h/	Н/ хэмжээ	1040 x 2100/h/
Х/хэмжээ	1000 x 2060/h/	Х/хэмжээ	900 x 2060/h/	Х/хэмжээ	800 x 2060/h/	Х/хэмжээ	700 x 2060/h/	Х/хэмжээ	1000 x 2060/h/
Онгойлт	Баруун-2	Онгойлт	Баруун-4, Зүүн-3	Онгойлт	Баруун-1, Зүүн-3	Онгойлт	Зүүн-1	Онгойлт	Зүүн-4
Материал	Модон хавтастай	Материал	Модон хавтастай	Материал	Модон хавтастай	Материал	Модон хавтастай	Материал	Төмөр /дулаалгатай/
Г/ шаардлага	-	Г/ шаардлага	-	Г/ шаардлага	-	Г/ шаардлага	-	Г/ шаардлага	0,75 цаг
Тоо ширхэг	2	Тоо ширхэг	7	Тоо ширхэг	4	Тоо ширхэг	1	Тоо ширхэг	4
Зориулалт	Анги	Зориулалт	Өрөөнүүдийн хаалга	Зориулалт	АЦӨ	Зориулалт	Анги агуулах	Зориулалт	Гадна хаалга

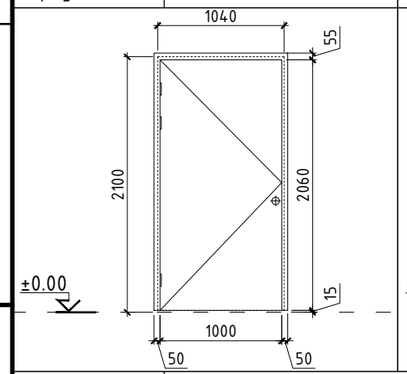

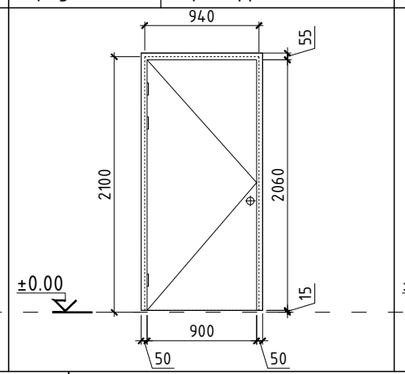

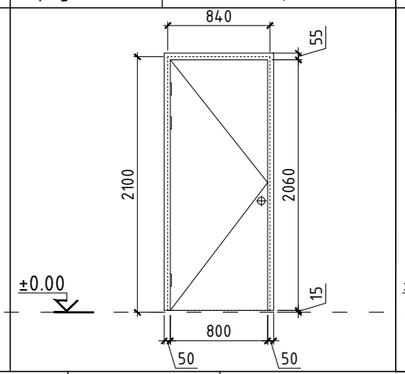

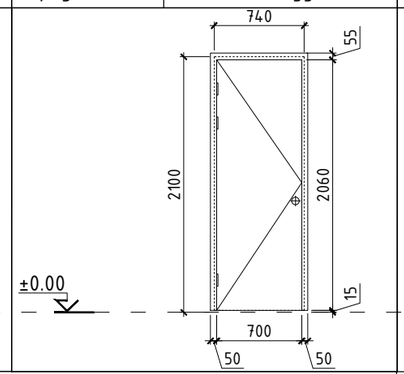

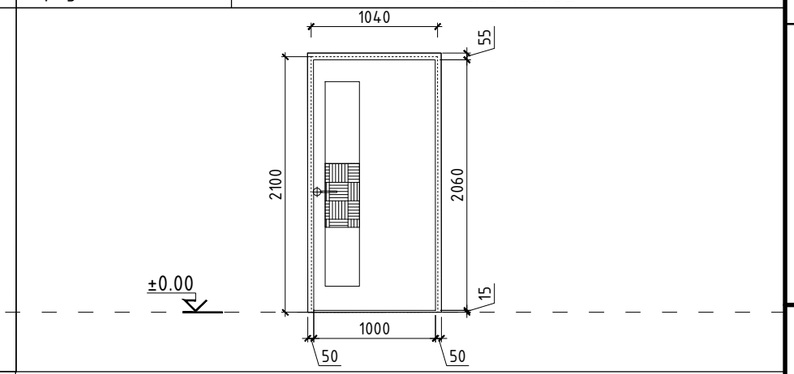

Хаалганы тэмдэглэгээ	Хаалганы байгуулалт
ГХ-1	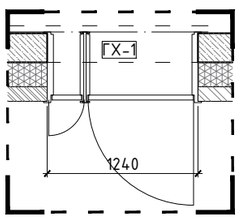
Н/ хэмжээ	1240 x 2100/h/
Х/хэмжээ	1200 x 2060/h/
Онгойлт	2 хавтастай
Материал	Төмөр рамтай металжуулсан шилтэй хаалга
Г/ шаардлага	-
Тоо ширхэг	1
Зориулалт	Гадна хаалга

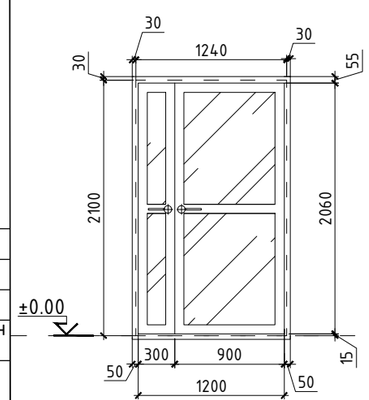

Хаалганы тэмдэглэгээ	Шилэн хананы байгуулалт
ГШХ-1	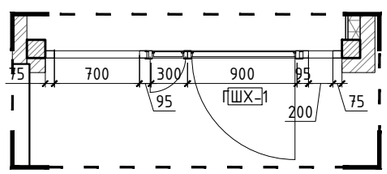
Н/ хэмжээ	2440 x 2850/h/
Х/хэмжээ	1200 x 2060/h/
Онгойлт	2 хавтастай
Материал	Төмөр рамтай металжуулсан шилтэй хаалга
Г/ шаардлага	-
Тоо ширхэг	1
Зориулалт	Гадна хаалга

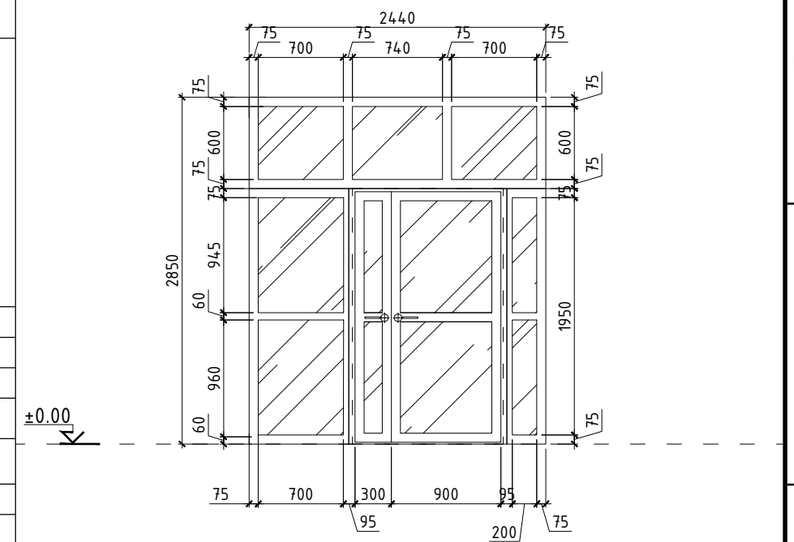

ТАЙЛБАР

- Гадна хаалга нь метал бүргэд хаалга болон металл рамтай шилэн хаалга байна, өрөө хоорондын хаалга нь модон хаалга байна. Техникийн өрөөний хаалга металл хаалга байна.
- Хаалгыг захиалахдаа газар дээр нь дахин нарийвчилсан хэмжээ авсны дараа захиална.
- Хаалганы түүврийг БА-байгуулалтын зургтай хамт үзнэ.

CORE PLAN LLC

Барилгын зураг төсөл, техникийн хяналт, худалдаа

Баян-Өлгий аймаг, Сагсай сум, 4-р баг
"ЦЭЦЭРЛЭГИЙН БАРИЛГА" /25 хүүхэд/

Хэсэглэлүүд, Хаалганы түүвэр					Ye шат: А3
Архитектор		Э.Долгор	ЕГ Шифр: СР-101/2025	Масштаб: 1:20,1:50	Огноо: 2025.9
Гүйцэтгэсэн		Э.Долгор	ТГ Шифр:	Зургийн дугаар: БА-10	Хуудас: 20
Шалгасан		Б.Энхтуул			

А3

ХЭСЭГЛЭЛҮҮД М1:20

ХЭСЭГЛЭЛ-1

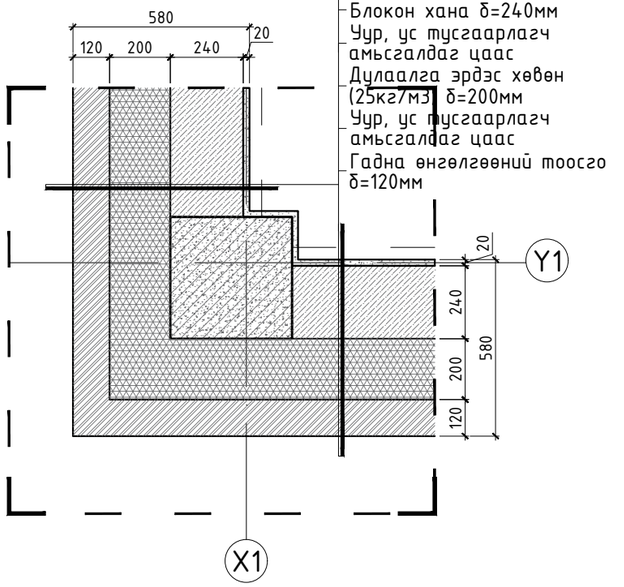

ХЭСЭГЛЭЛ-2

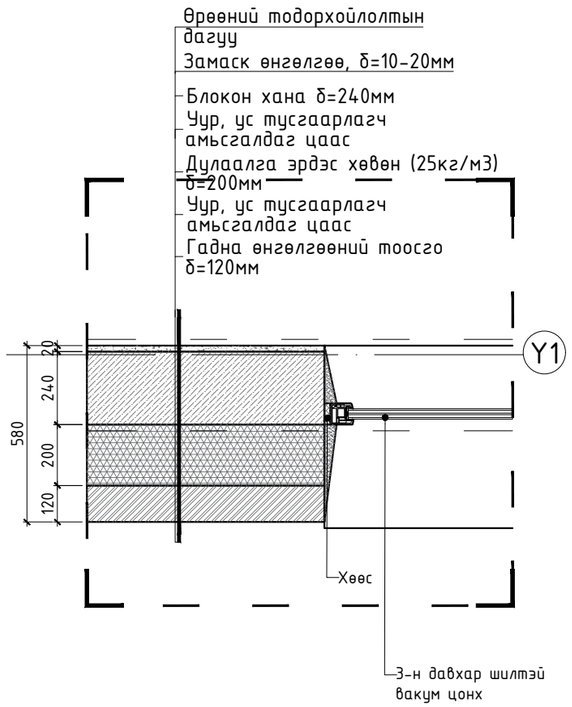

ХЭСЭГЛЭЛ-3

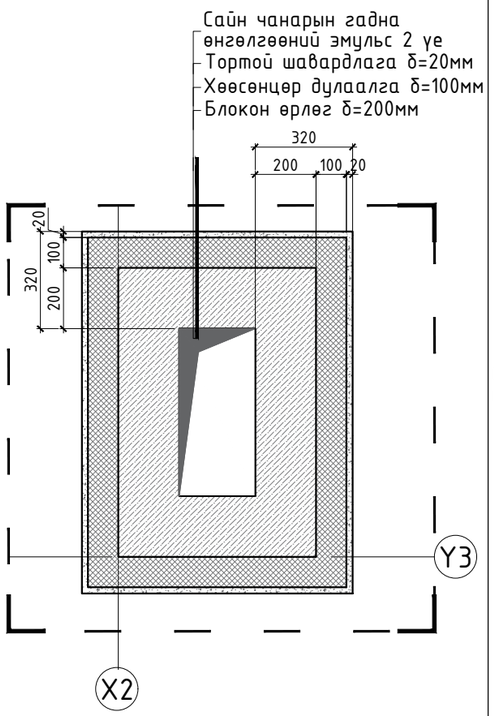

ХЭСЭГЛЭЛ-4

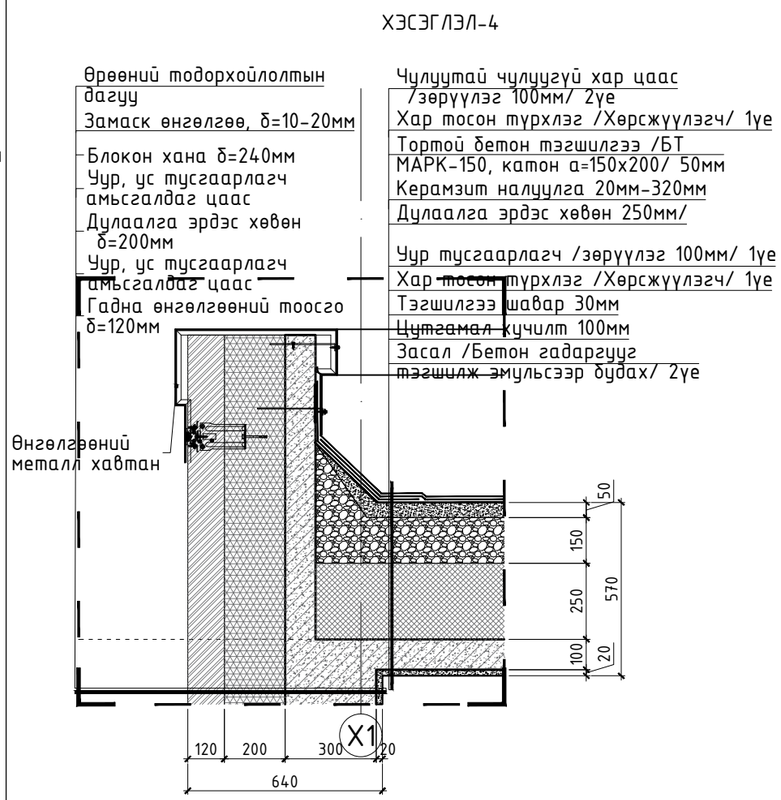

ЦОНХНЫ ТҮҮВЭР М1:50

Цонхны тэмдэглэгээ	Цонхны байгуулалт	Цонхны тэмдэглэгээ	Цонхны байгуулалт
Ц-1	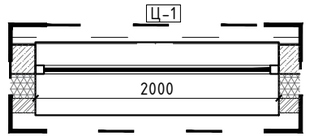	Ц-3	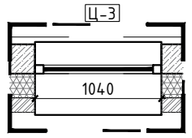
Н/хэмжээ	2000х2050/h/	Н/хэмжээ	540х1520/h/
Ц/хэмжээ	196х2010/h/	Ц/хэмжээ	500х1480/h/
Материал	Хуванцар раммтай цонх	Материал	Хуванцар раммтай цонх
Г/шаардлага	0.25 цаг	Г/шаардлага	0.25 цаг
Шил	3 давхар шилтэй	Шил	1 давхар шилтэй
Тоо ширхэг	3	Тоо ширхэг	1
Зориулалт	Ангийн салхивч, гэгээвч	Зориулалт	Өрөөнүүдийн салхивч, гэгээвч

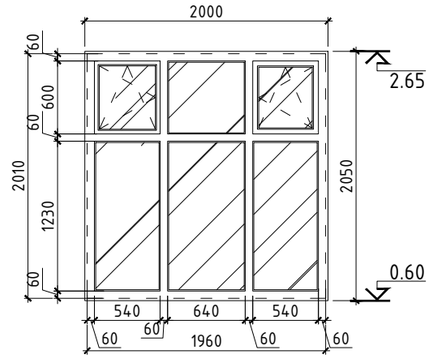

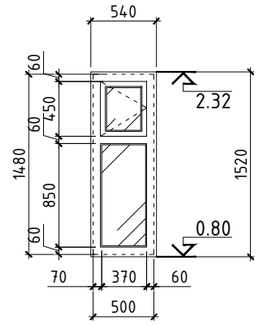

Цонхны тэмдэглэгээ	Цонхны байгуулалт
Ц-2	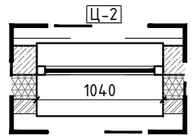
Н/хэмжээ	1040х1520/h/
Ц/хэмжээ	1000х1480/h/
Материал	Хуванцар раммтай цонх
Г/шаардлага	0.25 цаг
Шил	3 давхар шилтэй
Тоо ширхэг	10
Зориулалт	Өрөөнүүдийн салхивч, гэгээвч

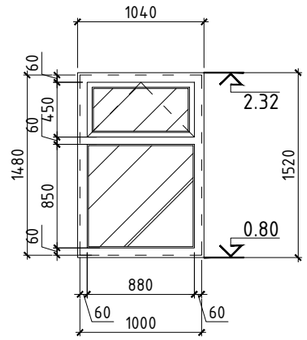

ТАЙЛБАР

- Уг барилгын цонх нь сайн чанарын, MNS-5830:2007 стандартын шаардлага хангасан маталл раммтай, 3 давхар хатаасан шилэн цонх байна.
- Цонхыг захиалахдаа газар дээр нь дахин нарийвчилсан хэмжээ авсны дараа захиална.
- Цонхны түүврийг БА-байгуулалт нүүр талын зургуудтай хамт үзнэ.

CORE PLAN LLC

Барилгын зураг төсөл, техникийн хяналт, худалдаа

Баян-Өлгий аймаг, Сагсай сум, 4-р баг
"ЦЭЦЭРЛЭГИЙН БАРИЛГА" /25 хүүхэд/

Цонхны түүвэр					Үе шат: А3
Архитектор		Э.Долгор	ЕГ Шифр: СР-101/2025	Масштаб: 1:20,1:50	Огноо: 2025.9
Гүйцэтгэсэн		Э.Долгор	ТГ Шифр:	Зургийн дугаар: БА-11	Хуудас: 20
Шалгасан		Б.Энхтуул			

А3

ШАЛНЫ ТӨРӨЛ М1:20

ШАЛНЫ ТОДОРХОЙЛОЛТ

№	Тэмдэглэгээ	Шалны зүсэлт М1:20	Шалны бүтэц	ХАНА ШАЛНЫ ҮҮЛЗВАР ХЭСЭГЛЭЛҮҮД М1:20	
Ш-1		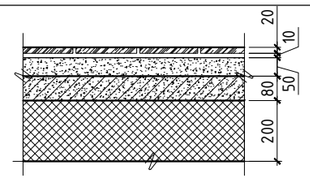	-Чулуун хавтан δ=20мм 120смх120см -Барьцалцуулагч цементэн зуурмаг δ=10мм -Чуг ус тусгаарлагч 2 үе -Бетон бэлтгэл М100 δ=50мм -Цутгамал төмөр бетон шал δ=80мм -XPS хөөсөнцөр дулаалга δ=200мм -Нягтруулсан хайрган хөрс	Чулуун хавтан /Гонх, Вестибюль, Хонгил/	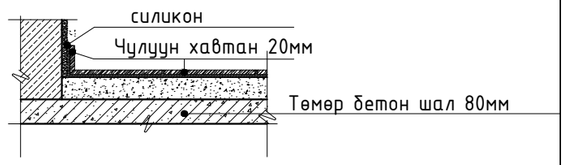
Ш-2		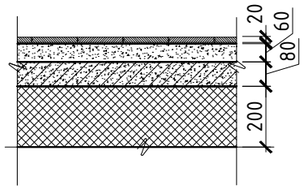	-Паркет -Мастик 1үе -Бетон зуурмаг тэгшилгээ δ=60мм -Ус тусгаарлагч 1үе -Цутгамал төмөр бетон δ=80мм -Полистрол хавтан дулаалга XPS δ=200мм -Нягтруулсан хайрган хөрс	Паркетан шал /ажилчдын өрөө, эмчийн өрөө, ажилчдын хувцас солих өрөө, ангийн агуулах/	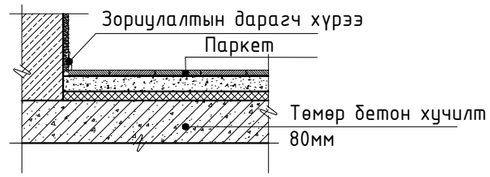
Ш-3		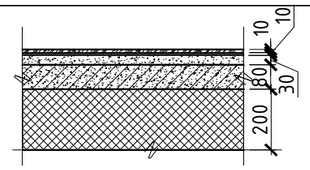	-Керамик хавтанцар δ=10мм 60смх60см -Барьцалцуулагч цементэн зуурмаг δ=10мм -Ус тусгаарлагч түрхлэг 2 үе -Бетон бэлтгэл М100 δ=30мм -Цутгамал төмөр бетон δ=80мм -Полистрол хавтан дулаалга XPS δ=200мм -Нягтруулсан хайрган хөрс	Керамик хавтанцар / бүх ариун цэврийн өрөө, гал тогоо, угаалгын өрөө/	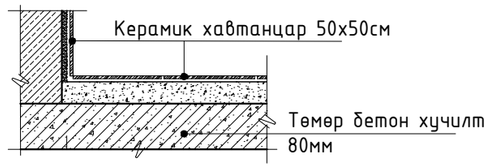
Ш-4		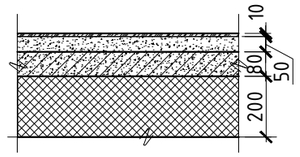	-Хулдаас δ=10мм -Мастик 1үе -Ус тусгаарлагч түрхлэг 1 үе -Бетон бэлтгэл М100 δ=50мм -Цутгамал төмөр бетон δ=80мм -Полистрол хавтан дулаалга XPS δ=200мм -Нягтруулсан хайрган хөрс	Хулдаас / Ангийн хооллох хэсэг үүдний өрөө/ Сайн чанартай хүний биед хоргүй, үнэргүй	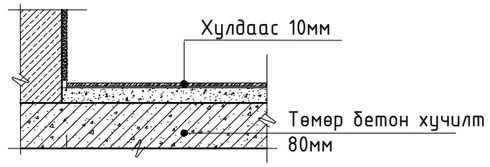
Ш-5		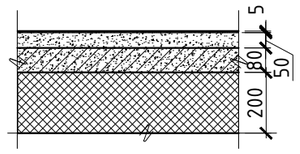	-Резинэн будаг 2 үе -Бетон Тэгшилж өнгөлөх -Бетон бэлтгэл М100 δ=50мм -Цутгамал төмөр бетон δ=80мм -Полистрол хавтан дулаалга XPS δ=200мм -Нягтруулсан хайрган хөрс	Резинэн будаг / Техникийн өрөө/	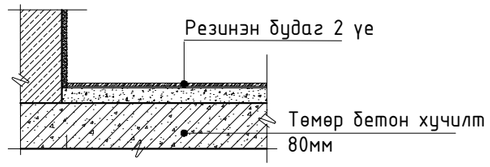
Ш-6		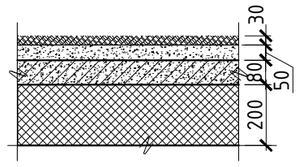	-Дрож δ=30мм -Ус тусгаарлагч түрхлэг 2 үе -Бетон бэлтгэл М100 δ=50мм -Цутгамал төмөр бетон δ=80мм -Полистрол хавтан дулаалга XPS δ=200мм -Нягтруулсан хайрган хөрс	Дрож / Анги / Сайн чанартай хүний биед хоргүй, үнэргүй	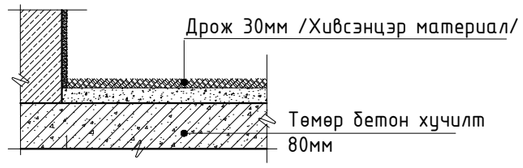

ТАЙЛБАР

-Энэ зургийг БА, ББ, ЦБУ, ХАС, ТХ, ХД-ын зургуудтай хамт үзнэ.
-Ариун цэврийн өрөөн болон гал тогооны өрөөний хананд ус уур тусгаарлагч материалаар ус уур тусгаарлах үеийг заавал хийх шаардлагатай.
- Талбай дээр гүйцэтгэл хийхдээ сонгон өгсөн материалтай үзүүлэлт, стандарт ижил материалаар орлуулан хийж болно.
-Нийт шалны дагуу бетон бэлтгэл, дулаалгын хавтан XPS хөөсөнцөр δ=200мм дулаалга хийнэ.

ШАЛНЫ ТОДОРХОЙЛОЛТ

№	Таних тэмдэг	Шалны төрөл	Талбай ($м^2$)
Ш-01		Чулуун шал	31.90
Ш-02		Паркет	32.54
Ш-03		Керамик хавтан АЦӨ	48.02
Ш-04		Хулдаас	62.20
Ш-05		Резинэн будаг	33.00
Ш-06		Дрож	56.00

CORE PLAN LLC
Барилгын зураг төсөл, техникийн хяналт, худалдаа

Баян-Өлгий аймаг, Сагсай сум, 4-р баг
"ЦЭЦЭРЛЭГИЙН БАРИЛГА" /25 хүүхэд/

Шалны төрөл					Үе шат: АЗ
Архитектор		Э.Долгор	ЕГ Шифр: СР-101/2025	Масштаб: М1:20	Огноо: 2025.9
Гүйцэтгэсэн		Э.Долгор	ТГ Шифр:	Зургийн дугаар: БА-12	Хуудас: 20
Шалгасан		Б.Энхтуул			

АЗ

ХАНЫН ТӨРӨЛ М1:20

ДОТОР ХАНЫН ТӨРӨЛ:

ДХ -1 Дотор ханын хэсэглэл -1

Өрөөний тодорхойлолтын
дагуу стандартын
шаардлага хангасан 2 үе
Будаг
Замаск өнгөлгөө, δ=10-20мм
Тоосгон хана δ=120мм
Замаск өнгөлгөө, δ=10-20мм
Өрөөний тодорхойлолтын
дагуу стандартын
шаардлага хангасан 2 үе
эмульс

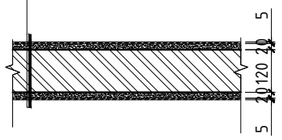

Анги болон өрөөнууд хоорондын хана

ДХ -2 Дотор ханын хэсэглэл -2

Өрөөний тодорхойлолтын
дагуу стандартын
шаардлага хангасан 2 үе
будаг
Замаск өнгөлгөө, δ=10-20мм
Тоосгон хана δ=120мм
Замаск өнгөлгөө, δ=10-20мм
Өрөөний тодорхойлолтын
дагуу керамик хавтанцар

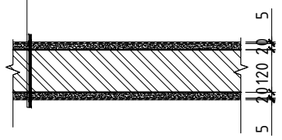

Анги болон
АЦӨ өрөө хоорондын хана

ДХ -3 Дотор ханын хэсэглэл -3

Өрөөний тодорхойлолтын
дагуу стандартын
шаардлага хангасан 2 үе
будаг
Замаск өнгөлгөө, δ=10-20мм
Тоосгон хана δ=120мм
Замаск өнгөлгөө, δ=10-20мм
Өрөөний тодорхойлолтын
дагуу стандартын
шаардлага хангасан ус
чийгэнд тэсвэртэй 2 үе
эмульс

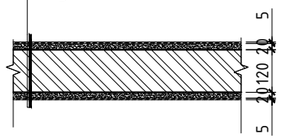

Анги болон техникийн өрөө хоорондын хана

ДХ -4 Дотор ханын хэсэглэл -4

Өрөөний тодорхойлолтын
дагуу керамик хавтанцар
Замаск өнгөлгөө, δ=10-20мм
Тоосгон хана δ=120мм
Замаск өнгөлгөө, δ=10-20мм
Өрөөний тодорхойлолтын
дагуу керамик хавтанцар

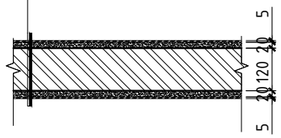

Ариун цэврийн өрөөнүүдийн хооронд
болон гал тогоо ариун цэврийн өрөө
угаалгын өрөө хоорондын хана

ДХ -5 Дотор ханын хэсэглэл -5

Өрөөний тодорхойлолтын
дагуу керамик хавтанцар
Замаск өнгөлгөө, δ=10-20мм
Тоосгон хана δ=120мм

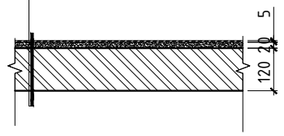

Ариун цэврийн өрөөнүүд, угаалгын
өрөө, галтогоо болон шахтны нүх
хоорондын хана

ДХ -6 Дотор ханын хэсэглэл -6

Өрөөний тодорхойлолтын
дагуу керамик хавтанцар
Замаск өнгөлгөө, δ=10-20мм
Тоосгон хана δ=120мм
Замаск өнгөлгөө, δ=10-20мм
Өрөөний тодорхойлолтын
дагуу стандартын
шаардлага хангасан 2 үе
эмульс

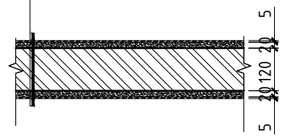

Ариун цэврийн өрөөнүүд, угаалгын
өрөө, галтогоо болон өрөөнүүд
хоорондын хана

ДОТОР ХАНЫН ТӨРӨЛ:

ДХ -7 Дотор ханын хэсэглэл -7

Өрөөний тодорхойлолтын
дагуу керамик хавтанцар
Замаск өнгөлгөө, δ=10-20мм
Тоосгон хана δ=120мм
Замаск өнгөлгөө, δ=10-20мм
Өрөөний тодорхойлолтын
дагуу стандартын
шаардлага хангасан ус
чийгэнд тэсвэртэй 2 үе
эмульс

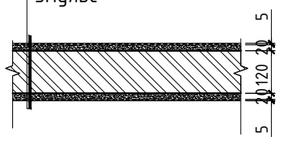

Ариун цэврийн өрөөнүүд болон
техникийн өрөө хоорондын хана

ДХ -8 Дотор ханын хэсэглэл -8

Өрөөний тодорхойлолтын
дагуу стандартын
шаардлага хангасан ус
чийгэнд тэсвэртэй 2 үе
эмульс
Замаск өнгөлгөө, δ=10-20мм
Тоосгон хана δ=120мм
Замаск өнгөлгөө, δ=10-20мм
Өрөөний тодорхойлолтын
дагуу стандартын
шаардлага хангасан 2 үе
эмульс

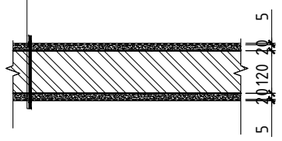

Техникийн өрөө болон
бусад өөрнүүд хоорондын хана

ДХ -9 Дотор ханын хэсэглэл -9

Өрөөний тодорхойлолтын
дагуу стандартын
шаардлага хангасан 2 үе
эмульс
Замаск өнгөлгөө, δ=10-20мм
Тоосгон хана δ=120мм
Замаск өнгөлгөө, δ=10-20мм
Өрөөний тодорхойлолтын
дагуу стандартын
шаардлага хангасан 2 үе
эмульс

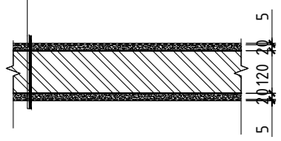

Өрөөнүүд хоорондын хана

ГАДНА ХАНЫН БҮТЭЦ:

ГХ -1 Гадна ханын хэсэглэл -1

Өрөөний тодорхойлолтын
дагуу
Замаск өнгөлгөө, δ=10-20мм
МАК блок хана δ=240мм
Уур, ус тусгаарлагч
амьсгалдаг цаас
Дулаалга эрдэс хөвөн
(25кг/м3) δ=200мм
Уур, ус тусгаарлагч
амьсгалдаг цаас
Гадна өнгөлгөөний тоосго
δ=120мм

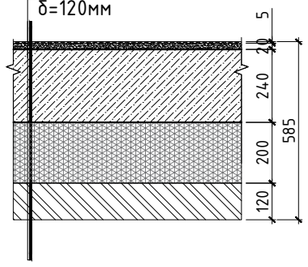

ГХ -2 Гадна ханын хэсэглэл -2

Гадна өнгөлгөөний тоосго
δ=120мм
Уур, ус тусгаарлагч
амьсгалдаг цаас
Дулаалга эрдэс хөвөн
(25кг/м3) δ=000мм
Уур, ус тусгаарлагч
амьсгалдаг цаас
Хавтан үе δ=20мм
Замаск өнгөлгөө δ=20мм
Өрөөний тодорхойлолтын
дагуу стандартын
шаардлага хангасан ус
чийгэнд тэсвэртэй 2 үе
эмульс

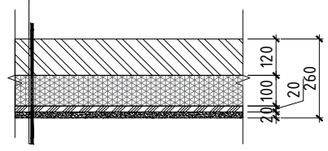

ГХ -3 Гадна ханын хэсэглэл -3

Төмрийн будаг 2 үе
квадрат төмөр 50х50
Төмрийн будаг 2 үе
Хавтан δ=20мм
Гадна өнгөлгөөний будаг 2
үе

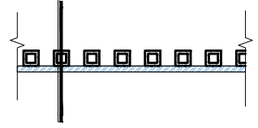

CORE PLAN LLC
Барилгын зураг төсөл, техникийн хяналт, худалдаа

Баян-Өлгий аймаг, Сагсай сум, 4-р баг
"ЦЭЦЭРЛЭГИЙН БАРИЛГА" /25 хүүхэд/

Ханын төрөл					Үе шат: А3
Архитектор		Э.Долгор	ЕГ Шифр: СР-101/2025	Масштаб: М1:20	Огноо: 2025.9
Гүйцэтгэсэн		Э.Долгор	ТГ Шифр:	Зургийн дугаар: БА-13	Хуудас: 20
Шалгасан		Б.Энхтуул			

А3

АРИУН ЦЭВРИЙН ӨРӨӨНИЙ ХЭСЭГЧИЛСЭН БАЙГУУЛАЛТ 1 М1:50

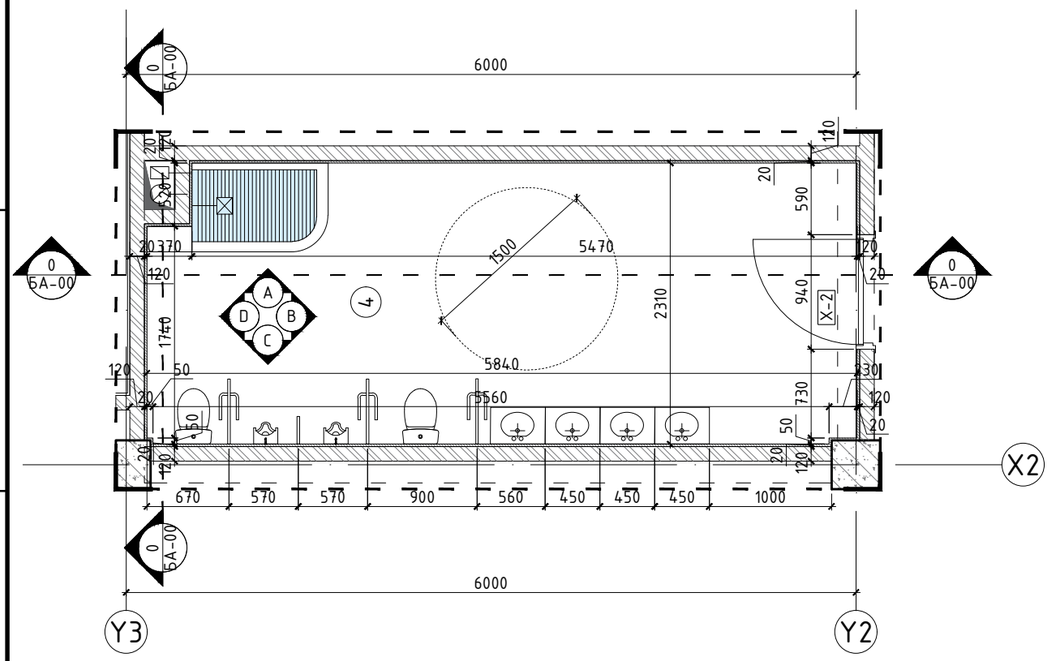

ТАЙЛБАР

- Нэг ариун цэврийн өрөөг жишээ болгон хэсэгчилсэн байгуулалт, дэлгэцээр үзүүлэв.
-Нийт 27.3м2 ханын плита орно.

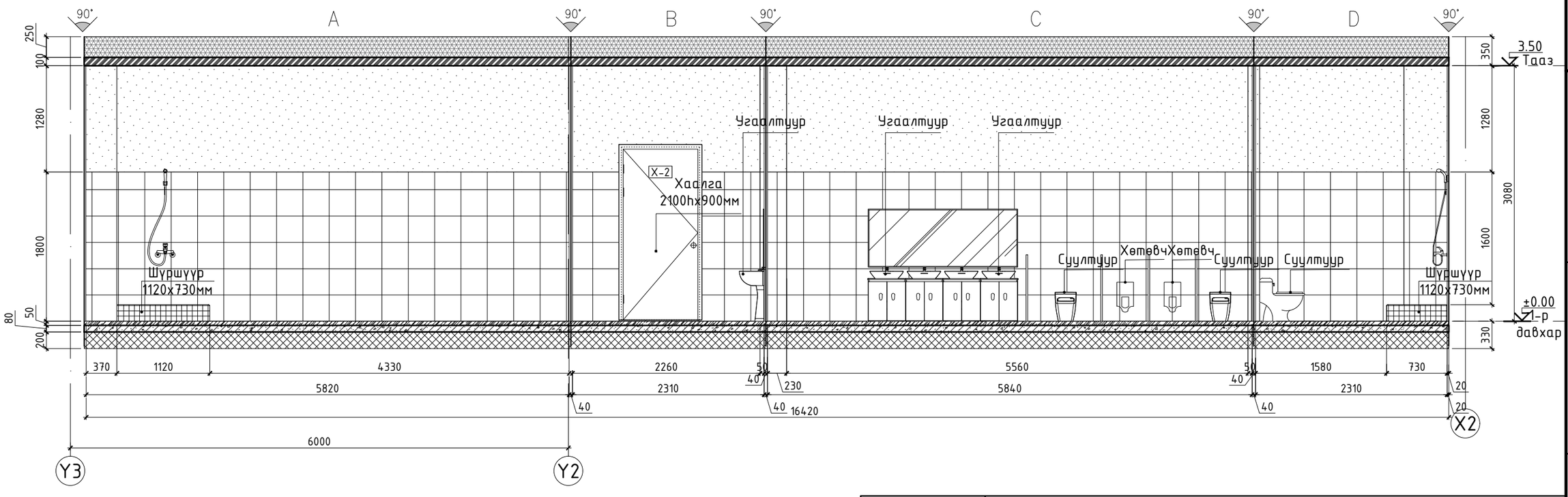

CORE PLAN LLC Барилгын зураг төсөл, техникийн хяналт, хүдалдаа	Баян-Өлгий аймаг, Сагсай сум, 4-р баг "ЦЭЦЭРЛЭГИЙН БАРИЛГА" /25 хүүхэд/				
	Ариун цэврийн өрөөний хэсэгчилсэн байгуулалт 1				Ye шат: А3
	Архитектор	Э.Долгор	ЕГ Шифр: СР-101/2025	Масштаб: 1:20,1:50	Огноо: 2025.9
	Гүйцэтгэсэн	Э.Долгор	ТГ Шифр:	Зургийн дугаар: БА-14	Хуудас: 20
	Шалгасан	Б.Энхтуул			

А3

ДАВХРЫН ШАЛНЫ ТОДОРХОЙЛОЛТ М1:100

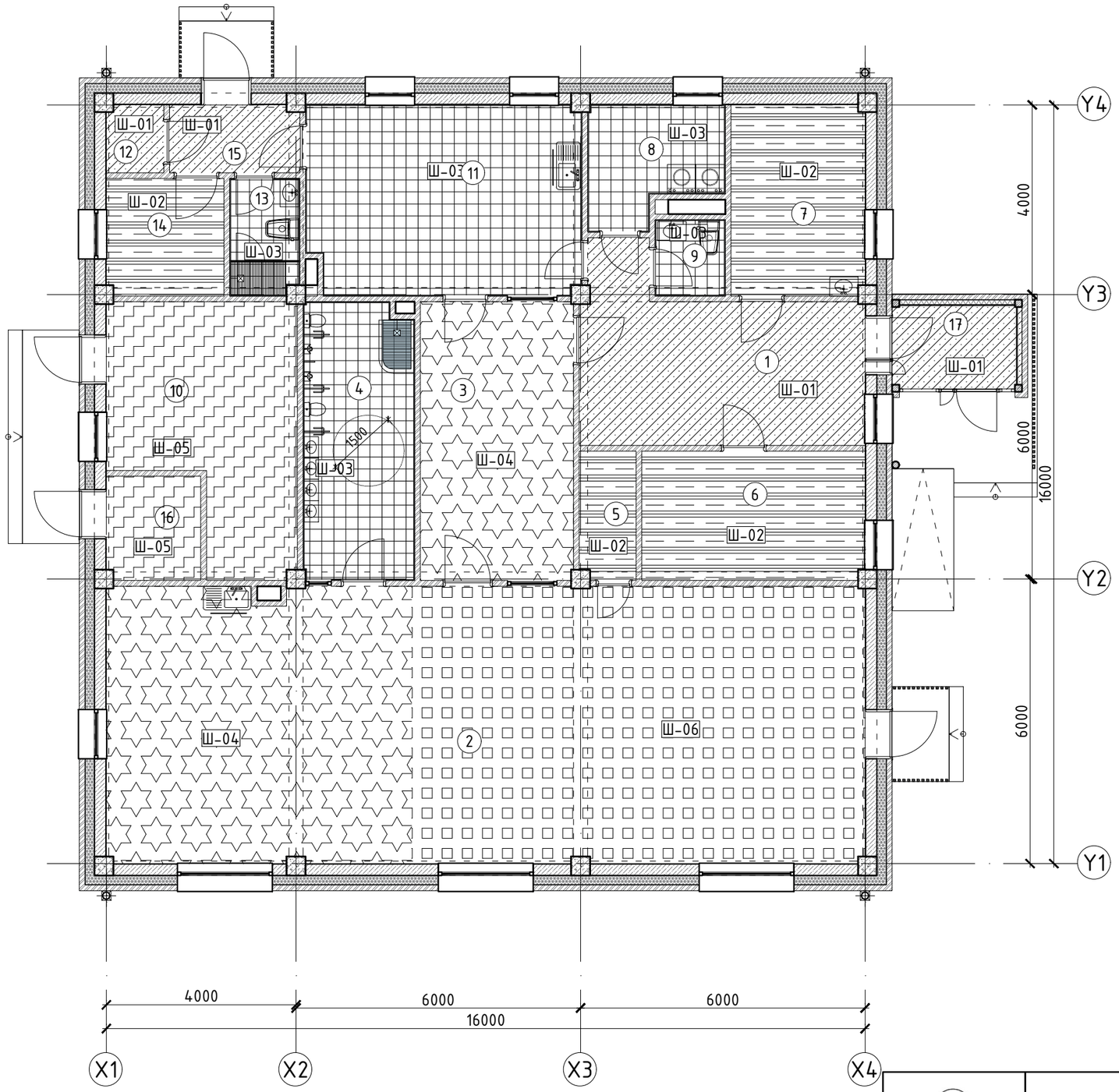

No	Өрөөний тодорхойлолт	Талбай ($м^2$)
1	Вестибюль	20.02
2	Анги	93.33
3	Хувцас солих өрөө	18.98
4	Ариун цэврийн өрөө	13.28
5	Хөнжил гудас хураах өрөө	3.22
6	Ажилчдын өрөө	12.85
7	Эмчийн өрөө	11.41
8	Угаалгын өрөө	6.29
9	Ажилчдын Ариун цэврийн өрөө	2.26
10	Техникийн өрөө	18.76
11	Гал тогоо	22.68
12	Агуулах	1.73
13	Ариун цэврийн өрөө	3.45
14	Ажилчдын хувцас солих өрөө	6.14
15	Гонх	3.91
16	Цах Техникийн өрөө	4.40
17	Гонх	4.61
	Нийт талбай	247.32

ТАЙЛБАР

- Барилгын шалыг холбогдох норм дүрмийг баримтлан чанартай сайн хийж гүйцэтгэнэ. Шалны ажлыг хийхээс өмнө сантехник болон цахилгааны шугам сүлжээний ажлыг хийж гүйцэтгэсэн байна.
- Шалны бүтцийг БА-12 хуудсанд үзнэ.
- Ариун цэврийн өрөөн болон гал тогооны өрөөний хананд ус уур тусгаарлагч материалаар ус уур тусгаарлах үеийг заавал хийх шаардлагатай.
- Талбай дээр гүйцэтгэл хийхдээ сонгон өгсөн материалтай үзүүлэлт, стандарт ижил материалаар орлуулан хийж болно.
- Нийт шалны дагуу бетон бэлтгэл, дулаалгын хавтан XPS хөвсөнцөр б=200мм дулаалга хийнэ.

ШАЛНЫ ТОДОРХОЙЛОЛТ

№	Таних тэмдэг	Шалны төрөл	Талбай ($м^2$)
Ш-01		Чулуун шал	30.57
Ш-02		Паркет	33.62
Ш-03		Керамик хавтан АЦӨ	48.02
Ш-04		Хулдаас	62.20
Ш-05		Резинэн бүдаг	23.12
Ш-06		Дрож	56.00

№	Таних тэмдэг	Ханын төрөл
1		Төмөр бетон багана
2		Хөнгөн блок хана б=240мм
3		Тоосгон хана б=120мм
4		Чулуун хөвөн дулаалга б=200мм

CORE PLAN LLC

Барилгын зураг төсөл, техникийн хяналт, хүдалдаа

Баян-Өлгий аймаг, Сагсай сум, 4-р баг
"ЦЭЦЭРЛЭГИЙН БАРИЛГА" /25 хүүхэд/

Давхрын шалны тодорхойлолт

Ye шат: А3

Архитектор		Э.Долгор	ЕГ Шифр: СР-101/2025	Масштаб: 1:100	Огноо: 2025.9
Гүйцэтгэсэн		Э.Долгор	ТГ Шифр:	Зургийн дугаар: БА-16	Хуудас: 20
Шалгасан		Б.Энхтуул			

А3

ДАВХРЫН ТААЗНЫ ТОДОРХОЙЛОЛТ М1:100

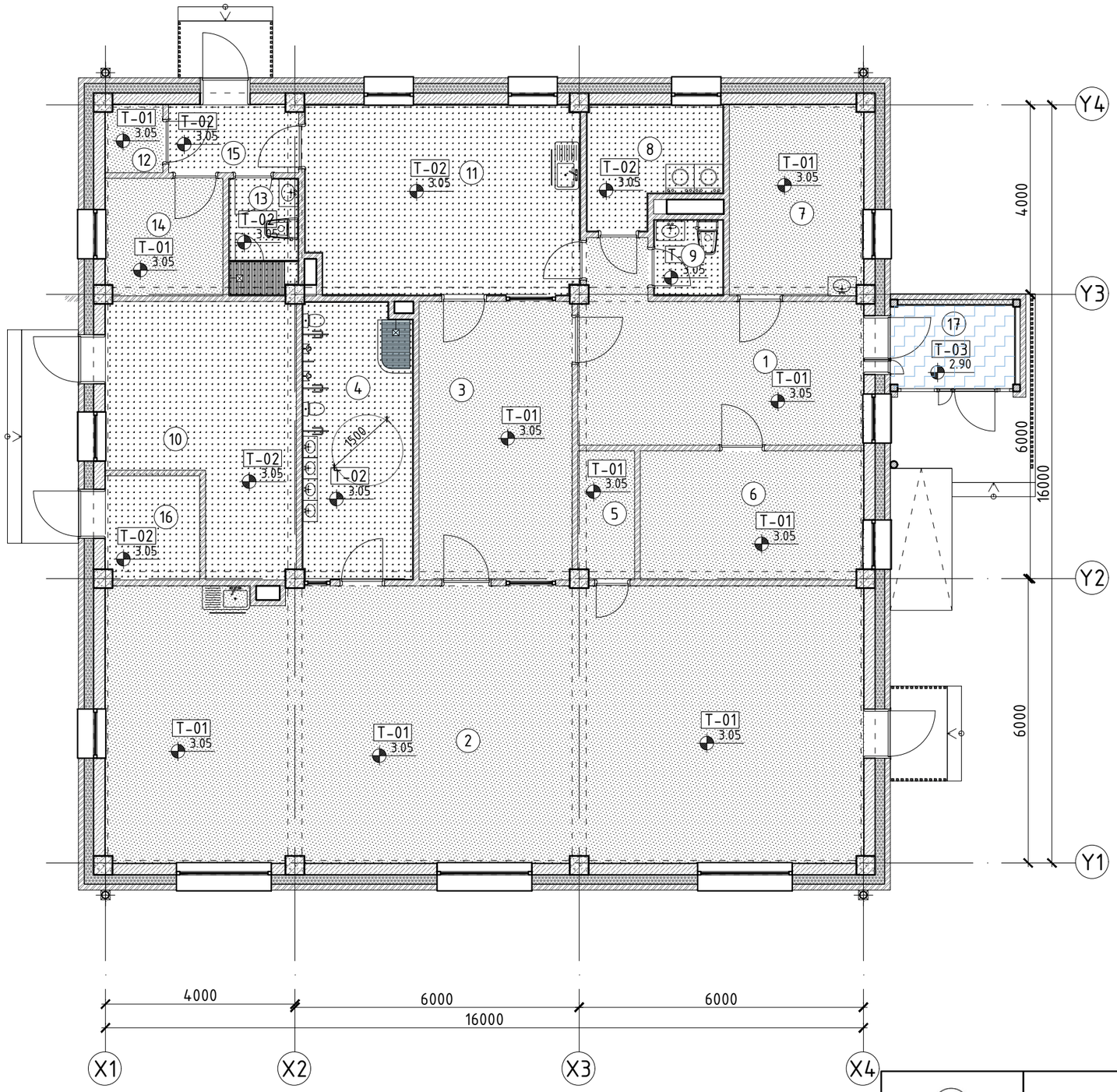

No	Өрөөний тодорхойлолт	Талбай ($м^2$)
1	Вестибюль	20.02
2	Анги	93.33
3	Хувцас солих өрөө	18.98
4	Ариун цэврийн өрөө	13.28
5	Хөнжил гудас хураах өрөө	3.22
6	Ажилчдын өрөө	12.85
7	Эмчийн өрөө	11.41
8	Угаалгын өрөө	6.29
9	Ажилчдын Ариун цэврийн өрөө	2.26
10	Техникийн өрөө	18.76
11	Гал тогоо	22.68
12	Агуулах	1.73
13	Ариун цэврийн өрөө	3.45
14	Ажилчдын хувцас солих өрөө	6.14
15	Гонх	3.91
16	Цах Техникийн өрөө	4.40
17	Гонх	4.61
	Нийт талбай	247.32

ТААЗНЫ ТОДОРХОЙЛОЛТ

№	Таних тэмдэг	Таазны төрөл	Талбай ($м^2$)
T-01		Эмульс	167.68
T-02		Ус чийгэнд тэсвэртэй эмульс	75.47
T-03		Уналттай металл тааз	4.61

№	Таних тэмдэг	Ханын төрөл
1		Төмөр бетон багана
2		Хөнгөн блок хана δ=240мм
3		Тоосгон хана δ=120мм
4		Чулуун хөвөн дулаалга δ=200мм

ТАЙЛБАР

- Ариун цэврийн өрөөнүүдийг болон техникийн өрөө гал тогооны өрөөг ус чийгэнд тэсвэртэй сайн чанарын эмульсээр 2 үе өнгөлнө.
- Бусад хэсэгт дотор заслын тодорхойлолтын дагуу сайн чанарын эмульсээр 2 үе эмульсдэнэ.

CORE PLAN LLC

Барилгын зураг төсөл, техникийн хяналт, худалдаа

Баян-Өлгий аймаг, Сагсай сум, 4-р баг
"ЦЭЦЭРЛЭГИЙН БАРИЛГА" /25 хүүхэд/

Давхрын таазны тодорхойлолт

Үе шат: АЗ

Архитектор		Э.Долгор	ЕГ Шифр: СР-101/2025	Масштаб: 1:100	Огноо: 2025.9
Гүйцэтгэсэн		Э.Долгор	ТГ Шифр:	Зургийн дугаар: БА-17	Хуудас: 20
Шалгасан		Б.Энхтуул			

АЗ

ХАНЫН БАЙГУУЛАЛТ М1:100

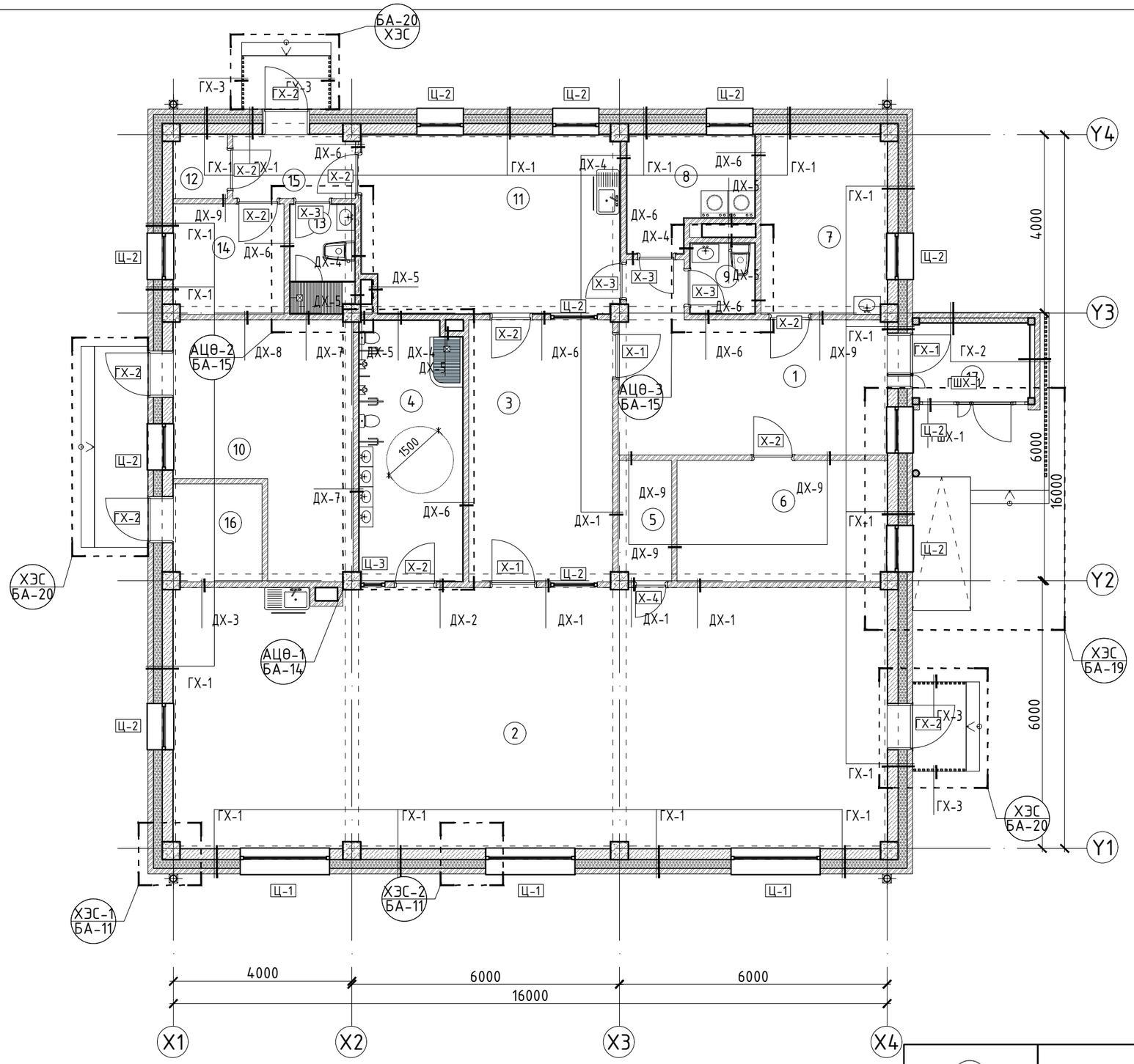

№	Таних тэмдэг	Ханын төрөл
1		Төмөр бетон багана
2		Хөнгөн блок хана δ=240мм
3		Тоосгон хана δ=120мм
4		Чулуун хөвөн дулаалга δ=200мм

No	Өрөөний тодорхойлолт	Талбай ($м^2$)
1	Вестибюль	20.02
2	Анги	93.33
3	Хувцас солих өрөө	18.98
4	Ариун цэврийн өрөө	13.28
5	Хөнжил гудас хураах өрөө	3.22
6	Ажилчдын өрөө	12.85
7	Эмчийн өрөө	11.41
8	Угаалгын өрөө	6.29
9	Ажилчдын Ариун цэврийн өрөө	2.26
10	Техникийн өрөө	18.76
11	Гал тогоо	22.68
12	Агуулах	1.73
13	Ариун цэврийн өрөө	3.45
14	Ажилчдын хувцас солих өрөө	6.14
15	Гонх	3.91
16	Цах Техникийн өрөө	4.40
17	Гонх	4.61
	Нийт талбай	247.32

ТАЙЛБАР

Хаалганы түүврийг БА-10-д
Цонхны түүвэр хэсэглэлүүдийг БА-11-д
Шалны бүтцийг БА-12-д
Ханын бүтэцийг БА-13-д
Ариун цэврийн өрөө 1-ийг БА-14-д
Ариун цэврийн өрөө 2,3-ийг БА-15-д
Шалны тодорхойлолтыг БА-16-р-д
Таазны тодорхойлолтыг БА-17-д
Ханын байгуулалтыг БА-18-д
Гадна шат довжоог БА-19 хуудаснаас
Үүдний саравчны хэсэгчилсэн байгуулалтыг БА-20-р хуудаснаас
Энэ хуудсыг байгуулалт, технологийн байгуулалт, дээвэр, огтлолууд, гадна нүүр талуудтай хамт үз.

ЗӨВШӨӨРӨЛЦСӨН

ББ	Ц.Энхбаяр	
ХАС	С.Минсэл	
ЦБУ	Т.Мөнхнасан	
ХТ, ДГ	Ж.Энхбаатар	
ХД	Х.Болортуяа	

CORE PLAN LLC

Барилгын зураг төсөл, техникийн хяналт, хөдлөлдөө

Баян-Өлгий аймаг, Сагсай сум, 4-р баг
"ЦЭЦЭРЛЭГИЙН БАРИЛГА" /25 хүүхэд/

Ханын байгуулалт					Ye шат: А3
Архитектор		Э.Долгор	ЕГ Шифр: СР-101/2025	Масштаб: 1:100	Огноо: 2025.9
Гүйцэтгэсэн		Э.Долгор	ТГ Шифр:	Зургийн дугаар: БА-18	Хуудас: 20
Шалгасан		Б.Энхтуул			

А3

ДАВХРЫН ТЕХНОЛОГИЙН БАЙГУУЛАЛТ М1:100

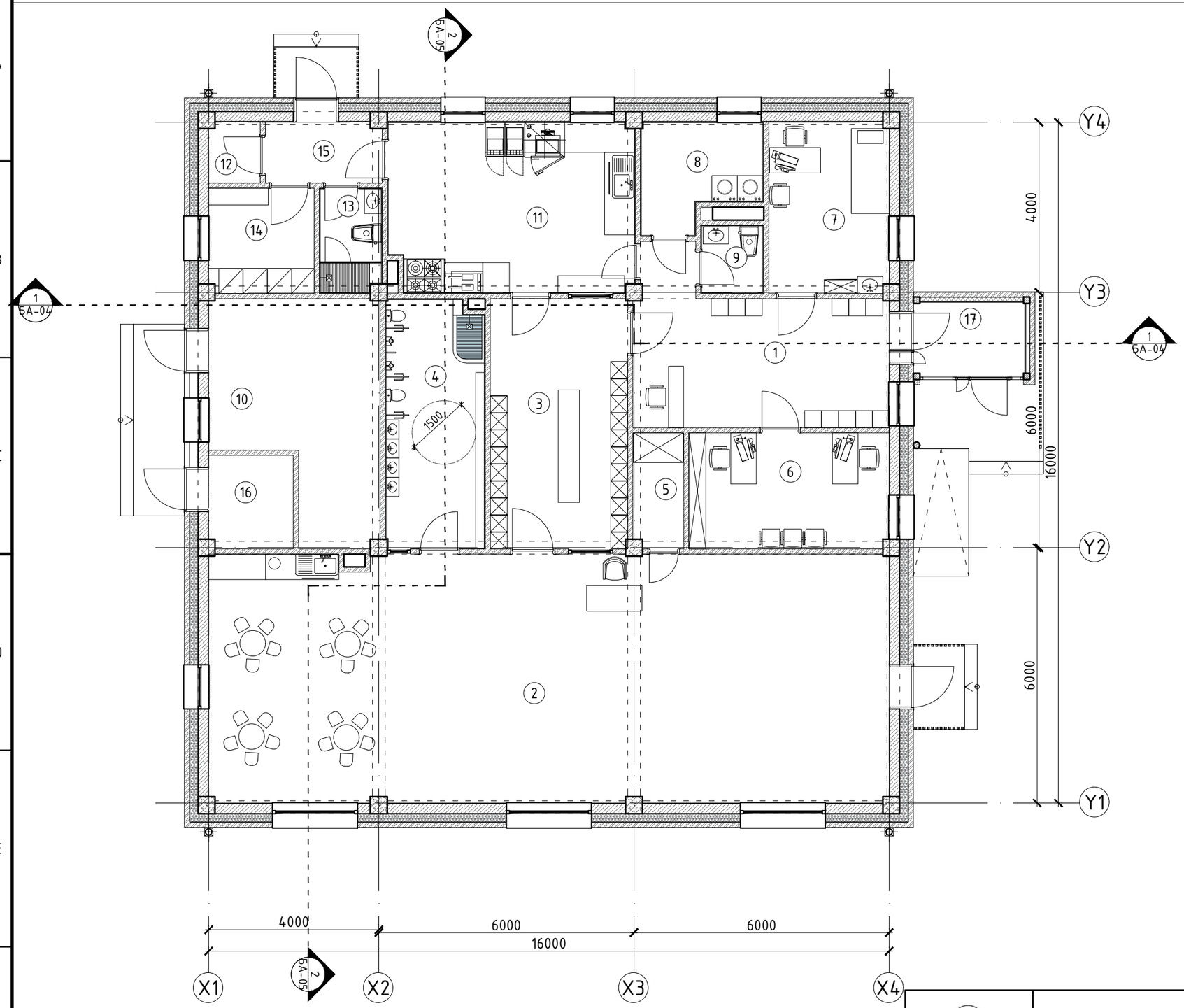

No	Өрөөний тодорхойлолт	Талбай ($м^2$)
1	Вестибюль	20.02
2	Анги	93.33
3	Хувцас солих өрөө	18.98
4	Ариун цэврийн өрөө	13.28
5	Хөнжил гудас хураах өрөө	3.22
6	Ажилчдын өрөө	12.85
7	Эмчийн өрөө	11.41
8	Угаалгын өрөө	6.29
9	Ажилчдын Ариун цэврийн өрөө	2.26
10	Техникийн өрөө	18.76
11	Гал тогоо	22.68
12	Агуулах	1.73
13	Ариун цэврийн өрөө	3.45
14	Ажилчдын хувцас солих өрөө	6.14
15	Гонх	3.91
16	Цах Техникийн өрөө	4.40
17	Гонх	4.61
	Нийт талбай	247.32

ТАЙЛБАР

- Технологийн байгуулалт зургийг БА, ББ, ЦБУ, ХАС, ХТ, ДГ, ХД маркын зургуудтай хамт үзнэ.
- Ашиглалтын явцад технологийг өөрчилж болно.

№	Таних тэмдэг	Ханын төрөл
1		Төмөр бетон багана
2		Хөнгөн блок хана δ=240мм
3		Тоосгон хана δ=120мм
4		Чулуун хөвөн дулаалга δ=200мм

ЗӨВШӨӨРӨЛЦСӨН

ББ	Ц.Энхбаяр	
ХАС	С.Минсэл	
ЦБУ	Т.Мөнхнасан	
ХТ, ДГ	Ж.Энхбаатар	
ХД	Х.Болортуяа	

CORE PLAN LLC

Барилгын зураг төсөл, техникийн хяналт, худалдаа

Баян-Өлгий аймаг, Сагсай сум, 4-р баг
"ЦЭЦЭРЛЭГИЙН БАРИЛГА" /25 хүүхэд/

Давхрын технологийн байгуулалт

Ye шат: АЗ

Архитектор		Э.Долгор	ЕГ Шифр: СР-101/2025	Масштаб: 1:100	Огноо: 2025.9
Гүйцэтгэсэн		Э.Долгор	ТГ Шифр:	Зургийн дугаар: ТХ-1	Хуудас: 1
Шалгасан		Б.Энхтуул			

АЗ