Зургийн жагсаалт

Д/д	Зургийн нэр	Хуудасны дугаар
1	Зургийн жагсаалт, тайлбар бичиг, материалын түүвэр	УАТ-01
2	Ус хангамж, ариутгах татуургын шугамын нэгдсэн байгуулалт	УАТ-02
3	Ариутгах татуургын шугамын байгуулалт	УАТ-03
4	Ариутгах татуургын худгийн байгуулалт	УАТ-04
5	1-р давхарын байгуулалт	УАТ-05
6	Узелийн өрөөний хэсэглэл, гүний худгийн хэсэглэл, харагдац	УАТ-06

Тайлбар бичиг

Баян-Өлгий аймаг. Сагсай сумын 4-р баг нутаг дэвсгэрт баригдах "ЦЭЦЭРЛЭГИЙН БАРИЛГА" гадна ус хангамж ариутгах татуургын шугамын ажлын зургийг хийж гүйцэтгэхдээ 20... оны ...р сарын ....-ны өдрийн №...../ тоот зургийн даалгавар, ерөнхий төлөвлөгөө, "ЭЛ ЭМ ЛАНД" ХХК-ийн №029/025 тоот орчны дэвсгэр зураг, инженер геологийн судалгаа зэргийг үндэслэн хийж гүйцэтгэв.

Гадна ус хангамж, ариутгах татуургын ажлын зургийг хийж гүйцэтгэхдээ.

-БНбД 40-02-16 Ус хангамжийн гадна сүлжээ да байгууламж

-БНбД 40-01-14 Ариутгах татуурга гадна сүлжээ да байгууламж

-БНбД 40-04-16 Ус хангамж, Ариутгах татуургын гадна сүлжээ да байгууламж

-Хөрсний нормативь хөлдөлтийн гүн 3.51м

-Хөрсний ус 0,7м илэрч тогтсон.

-Газар хөдлөлтийн 6 баллын бүсэд хамаарна

Тус барилгын хэрэгцээний хүйтэн усыг гүний худгаас хангана. Гүний худаг узелийн өрөөнд байрлах да гүний худгаас нөөцийн сав-д холболтыг хийж гүйцэтгэнэ.

Барилгын гадна ариутгах татуургын шугамыг барилгын гадна байрлах септик танк-д зайлуулна. Септик танк нь хоногт 3м^3/хон усыг цэвэршүүлэн хөрсөнд шингээх хүчин чадал бүхий байна. Бохир усны шугамыг Ф150-Ф200мм-ийн стандартад нийцсэн хуванцар хоолойгоор хөрсний хөлдөлтийн гүнээс доогуур дулаалгатай угсарч нийлүүлнэ. Траншейг булахын өмнө газар шорооны ажлын явцад ил гарсан шугам сулжээг хамгаалалтанд авч, бүрэн бүтэн байдлыг нь эзэмшигч нарт нь актаар хүлээлгэн өгөх шаардлагатай. Газар шорооны ажлыг хийхдээ гараар хийх хэрэгтэй.

1. Техник аюулгүйн болон газар шорооны ажил гүйцэтгэх БНбД-н заалтууд

2. Газар шорооны ажлыг эхлэхийн өмнө холбогдох газруудаас зөвшөөрөл авч, цахилгааны болон бусад шугам сүлжээтэй огтлолцсон хэсгийг тэмдэглүүлж гараар ухах

3. Шугам хоолойг булахаас өмнө холбогдох төлөөллийг байлцуулж угаалга, шахалт, туршилтыг гүйцэтгэн далд ажлын акт хөтлөх

4. Угсралтын ажлын үед хөндөгдөх зам, хайс хашлагыг ажлыг гүйцэтгэж дуусаны дараа заавал анхны байдалд нь эргэж оруулах шаардлагатай.

5. Шугам хоолойг зэврэлтээс хамгаалж лак эсвэл тосон будгаар 2 дахин будаад дулаалгыг хагас цилиндр хэлбэрээр үйлдвэрлэгдсэн пенополиуретан дулаалгаар дулаалж, дулаалгын гадуур өгөх шугамыг улаанаар, буцах шугамыг хөх, хүйтэн усны шугамыг ногоон өнгийн туузан ороолтоор хоёр үе ороож эхлэл болон төгсгөлд хомутан даравчаар бэхэлнэ.

Д/д	Худгын дугаар	Хоолойн диаметр ,мм	Худгийн бүрэн өндөр ,мм	Худгийн диаметр ,мм	Лотокийн схемийн дугаар	Ёроолын хавтангийн зузаан ,мм	Лотокийн гүн ,мм	Ажлын хэсгийн өндөр ,мм	Хучилтийн хавтангийн зузаан ,мм	Хүзүүвчний өндөр ,мм	Барилгын хийц														Бэхэлгээний деталь				Гишгүүр шатны тоо	Ховилын бетоны эзэлхүүн	Чижээс бетоны эзэлхүүн	Угсармал төмөр бетоны
											Угсармал төмөр бетон хийц																					
															Ажлын хэсэг				Хүзүүвч													
											ПД10-1-1	ПД15-1-1	ПП10-1-1	ПП15-1-1	КС10-h600	КС15-h600	КС10-h890	КС15-h890	КО7-1-1	КС7-1-600	КС7-1-700	КС7-1-800		Чижээс бетон	МС-1	МС-2	МС-5	МС-6	м^3	м^3	м^3	
	1	2	3	4	5	6	7	8	9	10	11	12	13	14	15	16	17	18	19	20	21	22	23	24	25	26	27	28	29	30	31	
1	БУХ-1	150	2500	1000	I	-	150	1800	100	700	1	-	1	-	-	-	1	-	1	-	1	-		-	4	4	4	4	5	0.87	0.09	0.43

Д/д	Материалын нэр	Тоо хэмжээ	Нэгж	Тайлбар
1	PVC хоолой Ф150	17.0	м	
2	Пенополериутан дулаалга Ф150	17.0	м	
3	Худгийн модон таг Ф700	1.0	ш	
4	Худгийн ширмэн таг Ф700	1.0	ш	
5	Септик танк 2х1.5х2	1.0	ш	

CORE PLAN LLC

Барилгын зураг төсөл, техникийн хяналт, худалдаа

Баян-Өлгий аймаг, Сагсай сум, 4-р баг
"ЦЭЦЭРЛЭГИЙН БАРИЛГА" /25 хүүхэд/

Ерөнхий төлөвлөгөө

Үе шат: АЗ

Инженер		Д.Болортуяа	ЕГ Шифр: СР-101/2025	Масштаб: М1:500	Огноо: 2025.9
Гүйцэтгэсэн		Т.Мөнхнасан	ТГ Шифр:	Зургийн дугаар: УАТ-01	Хуудас: 6
Шалгасан		Д.Болортуяа			

АЗ

УС ХАНГАМЖ АРИУТГАХ ТАТУУРГЫН ШУГАМЫН БАЙГУУЛАЛТ М1:500

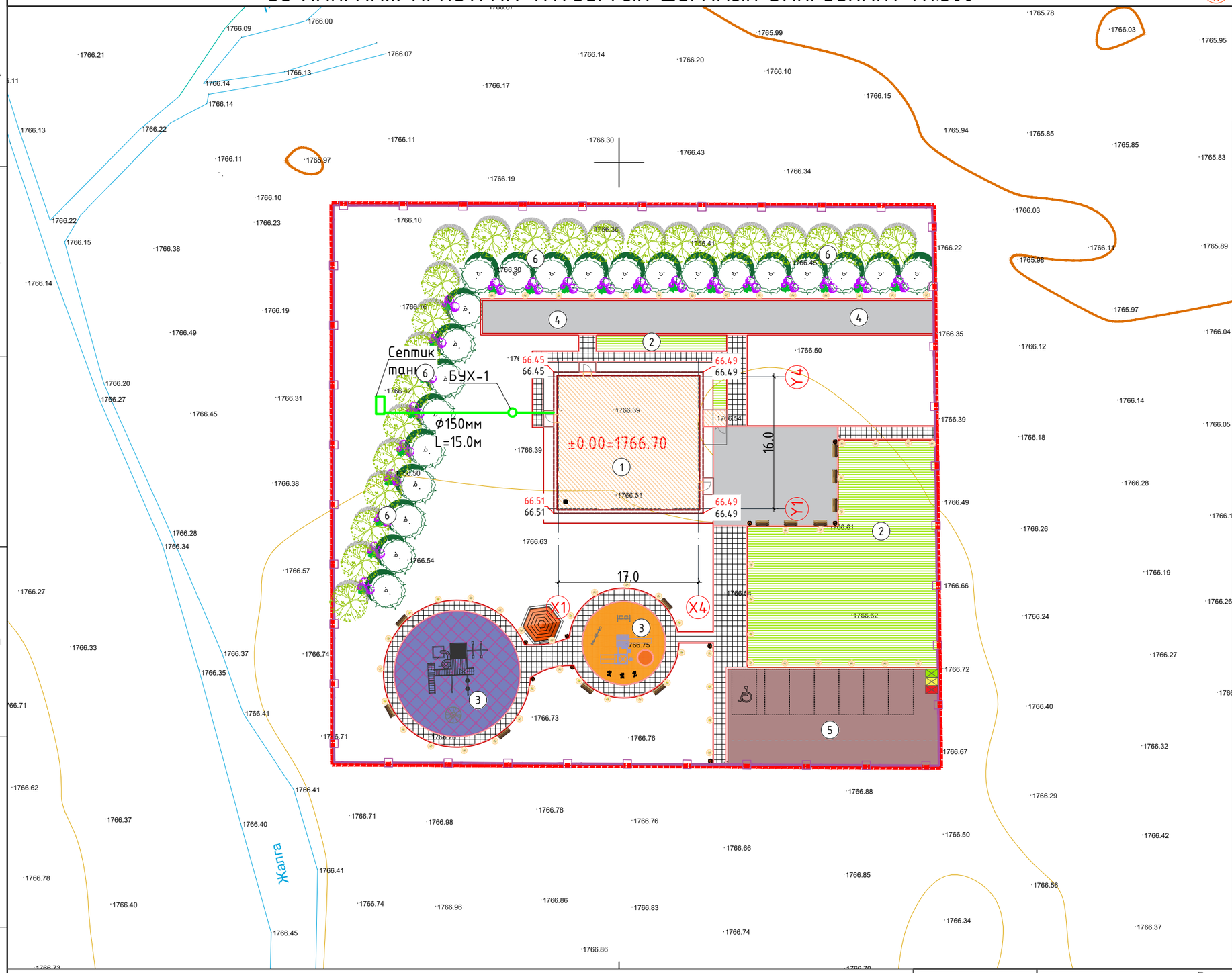

	ТОДОРХОЙЛОЛТ	ТАЙЛБАР
1	Төлөвлөж буй цэцэрлэгийн барилга	Төлөвлөж буй
2	Төлөвлөж буй ногоон байгууламж	Төлөвлөж буй
3	Төлөвлөж буй тоглоомын талбай	Төлөвлөж буй
4	Төлөвлөж буй бетонон талбай	Төлөвлөж буй
5	Төлөвлөж буй авто зогсоол	Төлөвлөж буй
6	Төлөвлөж буй моджуулах хэсэг	Төлөвлөж буй

БАЙРШЛЫН СХЕМ

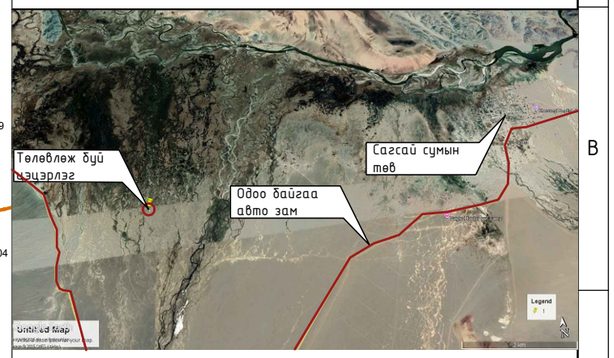

ТАНИХ ТЭМДЭГЛЭГЭЭ

- Төлөвлөж буй цэцэрлэгийн барилга
- Одоо байгаа барилга
- Одоо байгаа ногоон байгууламж
- Бохир усны шугам
- Дулааны шугам
- Цэвэр усны шугам
- Цахилгааны шугам

CORE PLAN LLC

Барилгын зураг төсөл, техникийн хяналт, хөдөлдөө

Баян-Өлгий аймаг, Сагсай сум, 4-р баг

"ЦЭЦЭРЛЭГИЙН БАРИЛГА" /25 хүүхэд/

Ус хангамж ариутгах татуургын шугамын байгуулалт

Үе шат: АЗ

Инженер		Д.Болортуяа	ЕГ Шифр: СР-101/2025	Масштаб: М1:500	Огноо: 2025.9
Гүйцэтгэсэн		Т.Мөнхнасан	ТГ Шифр:	Зургийн дугаар: УАТ-02	Хуудас: 6
Шалгасан		Д.Болортуяа			

АЗ

АРИУТГАХ ТАТУУГЫН ШУГАМЫН ДАГУУГЫН ЗҮСЭЛТ М:100
М:500

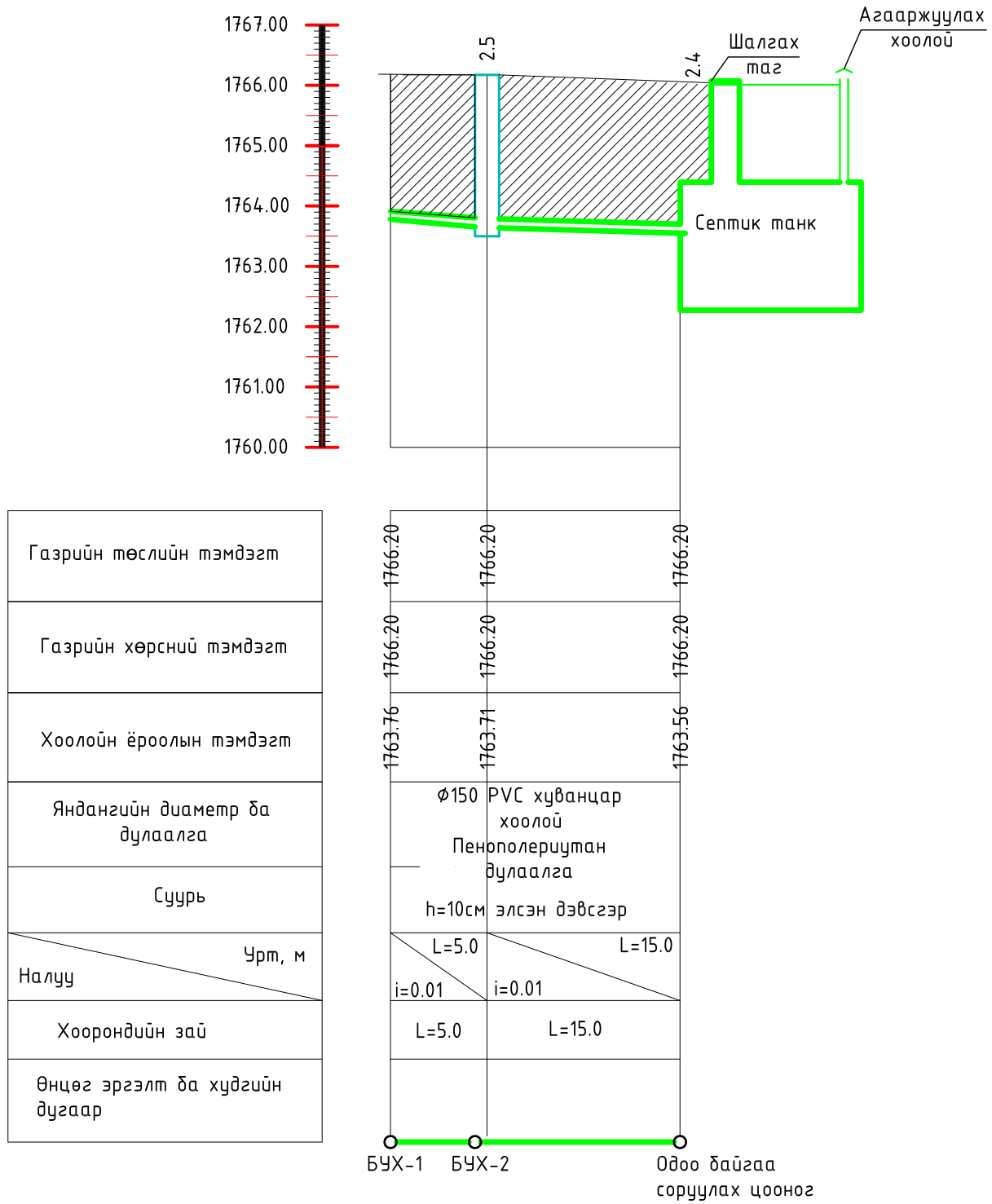

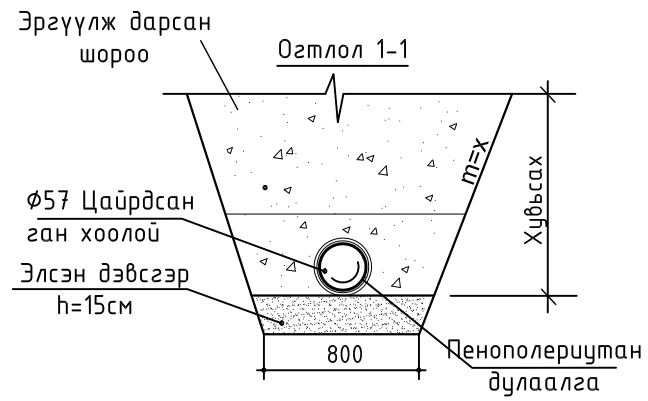

CORE PLAN LLC	Баян-Өлгий аймаг, Сагсай сум, 4-р баг "ЦЭЦЭРЛЭГИЙН БАРИЛГА" /25 хүүхэд/				
	Ариутгах татуургын шугамын байгуулалт				Ye шат: А3
	Инженер	Д.Болортуяа	ЕГ Шифр: СР-101/2025	Масштаб: М1:500	Огноо: 2025.9
	Гүйцэтгэсэн	Т.Мөнхнасан	ТГ Шифр:	Зургийн дугаар: УАТ-03	Хуудас: 6
Барилгын зураг төсөл, техникийн хяналт, худалдаа	Шалгасан	Д.Болортуяа			

БУХ-н худгийн огтлол А-А

Масштаб 1:50

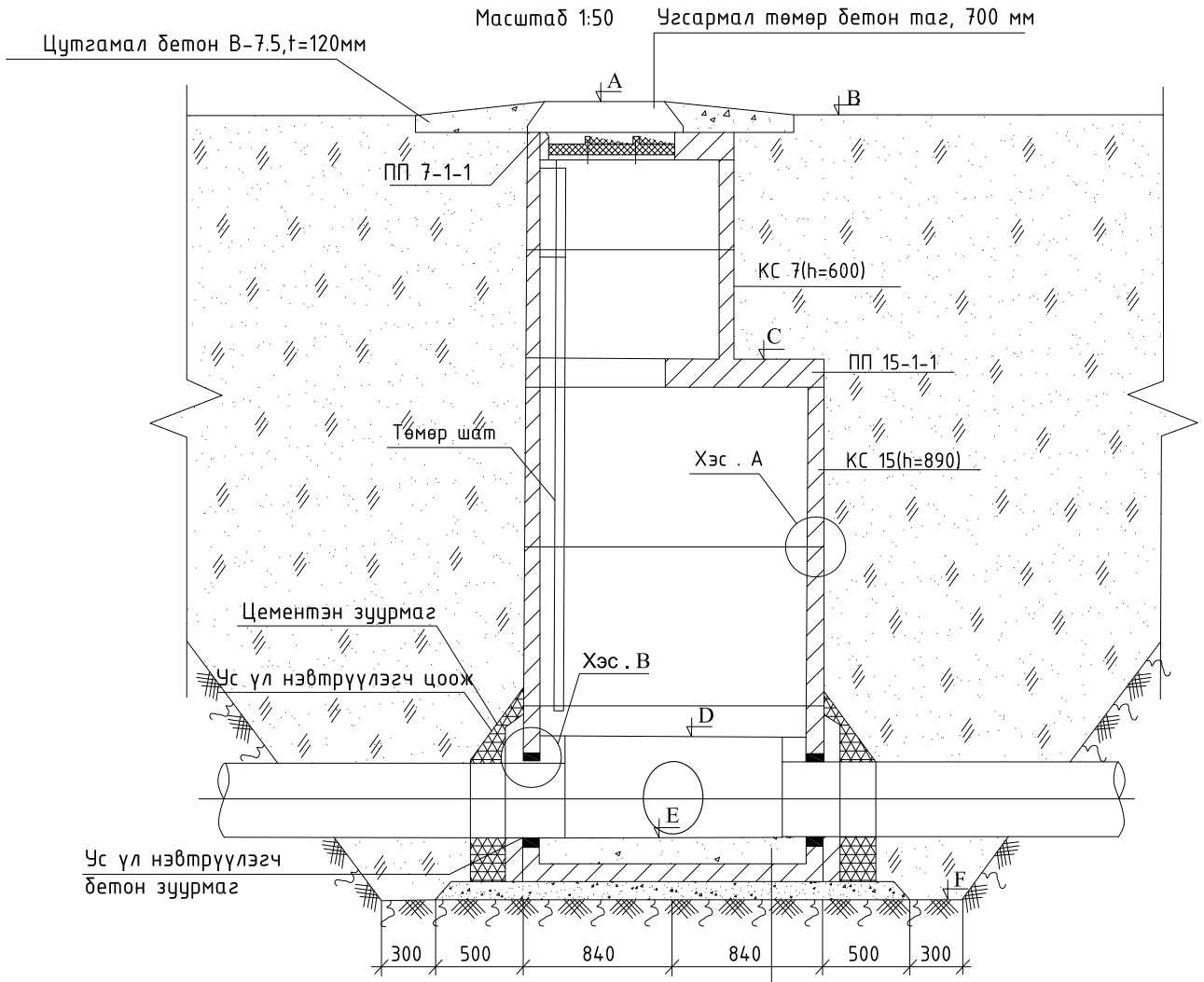

Цутгамал бетон лотки
КС 15 (h=890)
Элсэн дэвсгэр t=100мм

БУХ-1 худгийн огтлол В-В

Масштаб 1:50

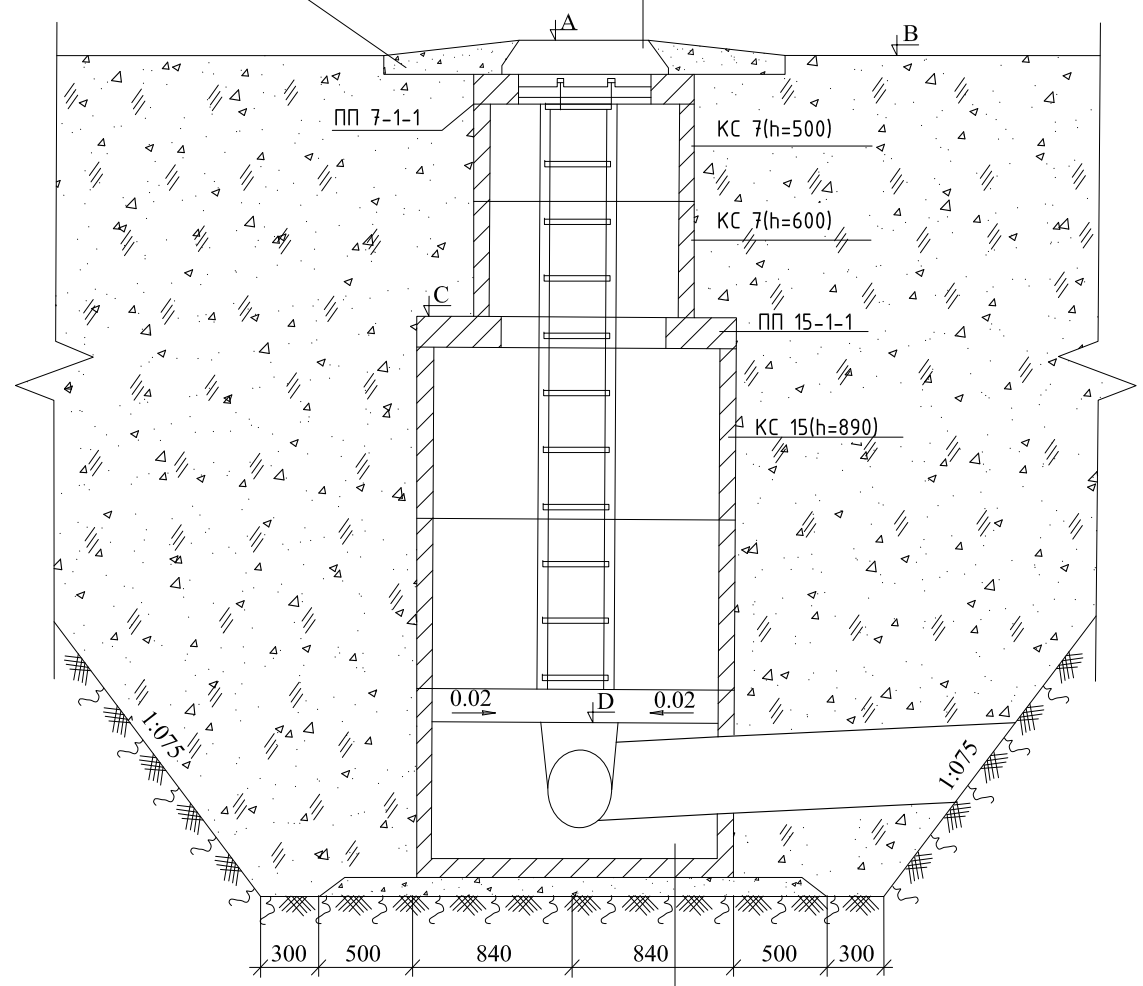

Цутгамал бетон лотки
КС 10 (h=890)
Элсэн дэвсгэр t=100мм

Хэсэглэл.А M1:10

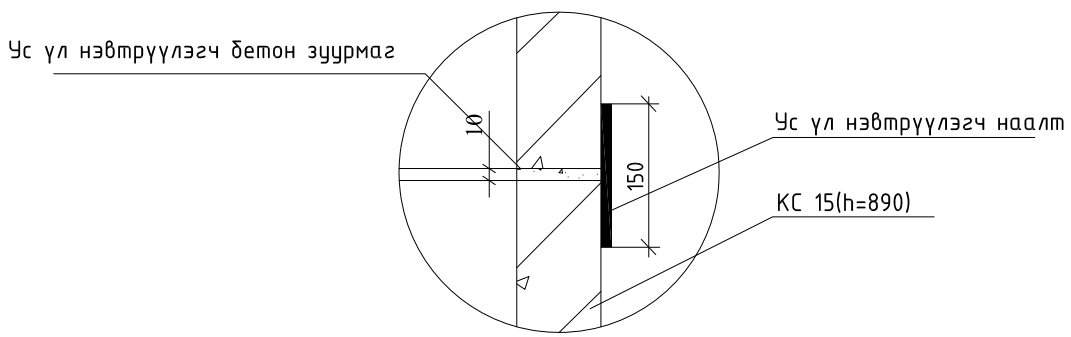

БХ-1 худгийн байгуулалт

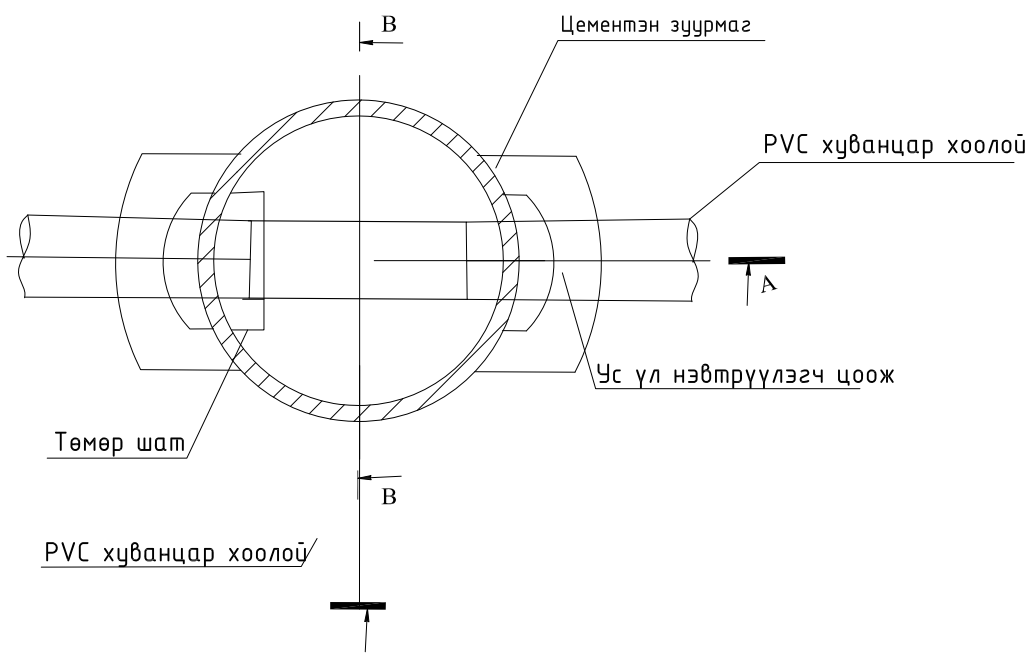

CORE PLAN LLC	Баян-Өлгий аймаг, Сагсай сум, 4-р баг "ЦЭЦЭРЛЭГИЙН БАРИЛГА" /25 хүүхэд/				
	Ариутгах татуургын худгийн байгуулалт				Ye шат: А3
	Инженер	Д.Болортуяа	ЕГ Шифр: СР-101/2025	Масштаб: М1:500	Огноо: 2025.9
	Гүйцэтгэсэн	Т.Мөнхнасан	ТГ Шифр:	Зургийн дугаар: УАТ-04	Хуудас: 6
Барилгын зураг төсөл, техникийн хяналт, хүлээлгэн өгөх	Шалгасан	Д.Болортуяа			

СУУЛТЫН ЯНДАНГИЙН ФЛАНЦ. Масштаб 1:10 Тулгуур хавтан. Масштаб 1:10

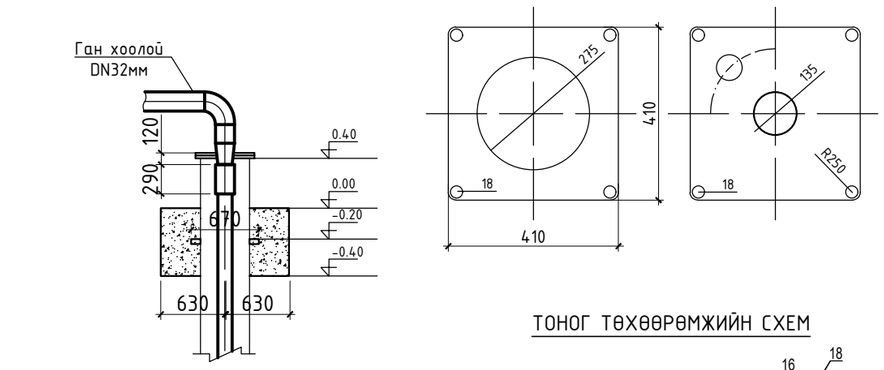

ТОНОГ ТӨХӨӨРӨМЖИЙН СХЕМ

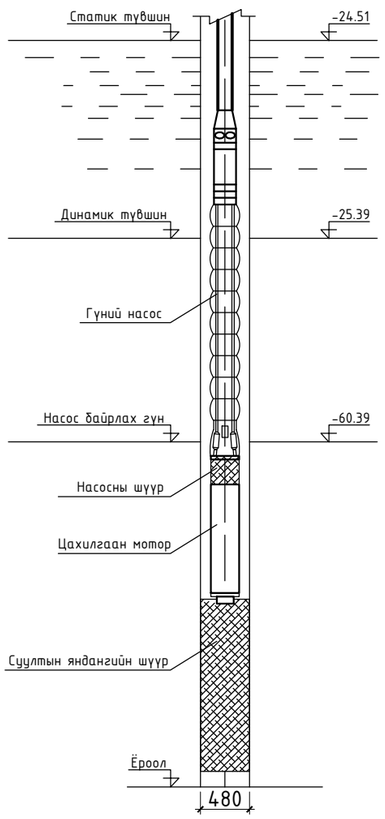

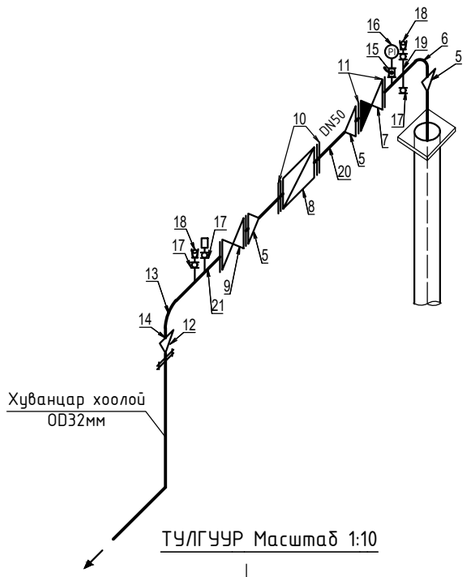

ТУЛГУУР Масштаб 1:10

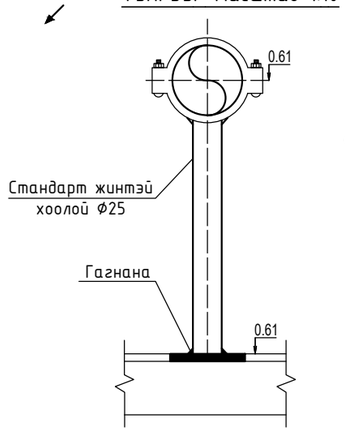

ХЭСЭГЛЭЛ-1

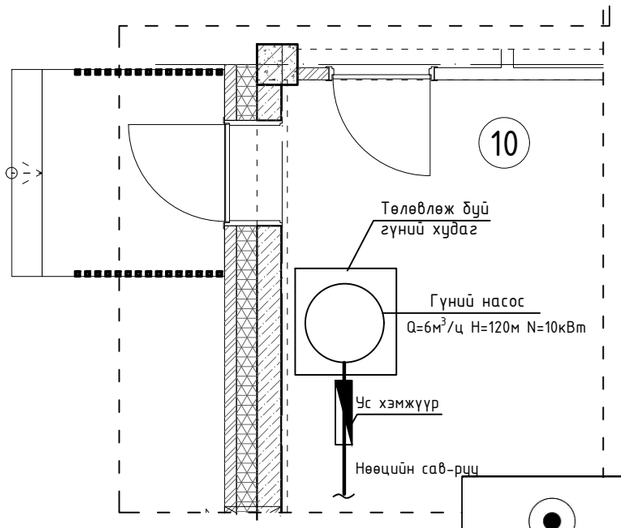

Д/Д	Материалын нэр	Марк	Хэмжих нэгж	Тоо шир	Нэгж жин кг	Тайлбар
1	Гүний Насос (Grundfos SP 16-15)	Q=6м³/ц H=120м N=10кВт	ш	1		
2	Цооногийн толгойн хийц		иж бүрдэл	1	4.0	
3	Ус өргөх цайрдсан ган яндан	DN50 PN16. е4	у/м	80		
4	Ган муфт, DN25		ш	5		
5	Шилжүүлэгч, DN25x32		ш	3		
6	Тулгуур өвдөг 90°, DN32		ш	1		
7	Үл буцаах хаалт, DN32, PN16		ш	1		
8	Механик зарцуулга хэмжигч, DN25. PN16		ш	1		
9	Хаалган хаалт, DN32, PN16		ш	1		
10	Ган фланц, DN25, PN16		ш	2		
11	Ган фланц, DN25, PN16		ш	4		
12	Ган фланц, DN32, PN16		ш	1		
13	Өвдөг 90°, DN32		ш	1		
14	Шилжүүлэгч, DN32x25		ш	1		
15	Хуруун хаалт, DN15, PN16		ш	1		
16	Манометр, 16 бар		ш	1		
17	Бөмбөлгөн хаалт, DN15, PN16		ш	4		
18	Вантуз, DN15, PN16		ш	2		
19	Эрээстэй ган хоолой, DN25, PN16, е4		у/м	0.9		
20	Ган хоолой, DN25, PN16, е4		у/м	0.6		
21	Ган хоолой, DN32, PN16, е4		у/м	1.1		
22	Тулгуур	h=610мм	ш	1		

Тайлбар:

1. Шавхалтын үр дүнг зураг төслийн байгуулагад хандаж танилцуулсаны дараа статик түвшин, динамик түвшин болон насос байрлах гүнийг дахин баталгаажуулна.

CORE PLAN LLC

Барилгын зураг төсөл, техникийн хяналт, худалдаа

Баян-Өлгий аймаг, Сагсай сум, 4-р баг
"ЦЭЦЭРЛЭГИЙН БАРИЛГА" /25 хүүхэд/

Үзелийн өрөөний хэсэглэл, гүний худгийн хэсэглэл харагдац

Ye шат: А3

Инженер		Д.Болортуяа	ЕГ Шифр: СР-101/2025	Масштаб: 1:100	Огноо: 2025.9
Гүйцэтгэсэн		М.Мөнхнасан	ТГ Шифр:	Зургийн дугаар: УАТ-5	Хуудас: 6
Шалгасан		Д.Болортуяа			

А3

ДАВХРЫН БАЙГУУЛАЛТ М1:100

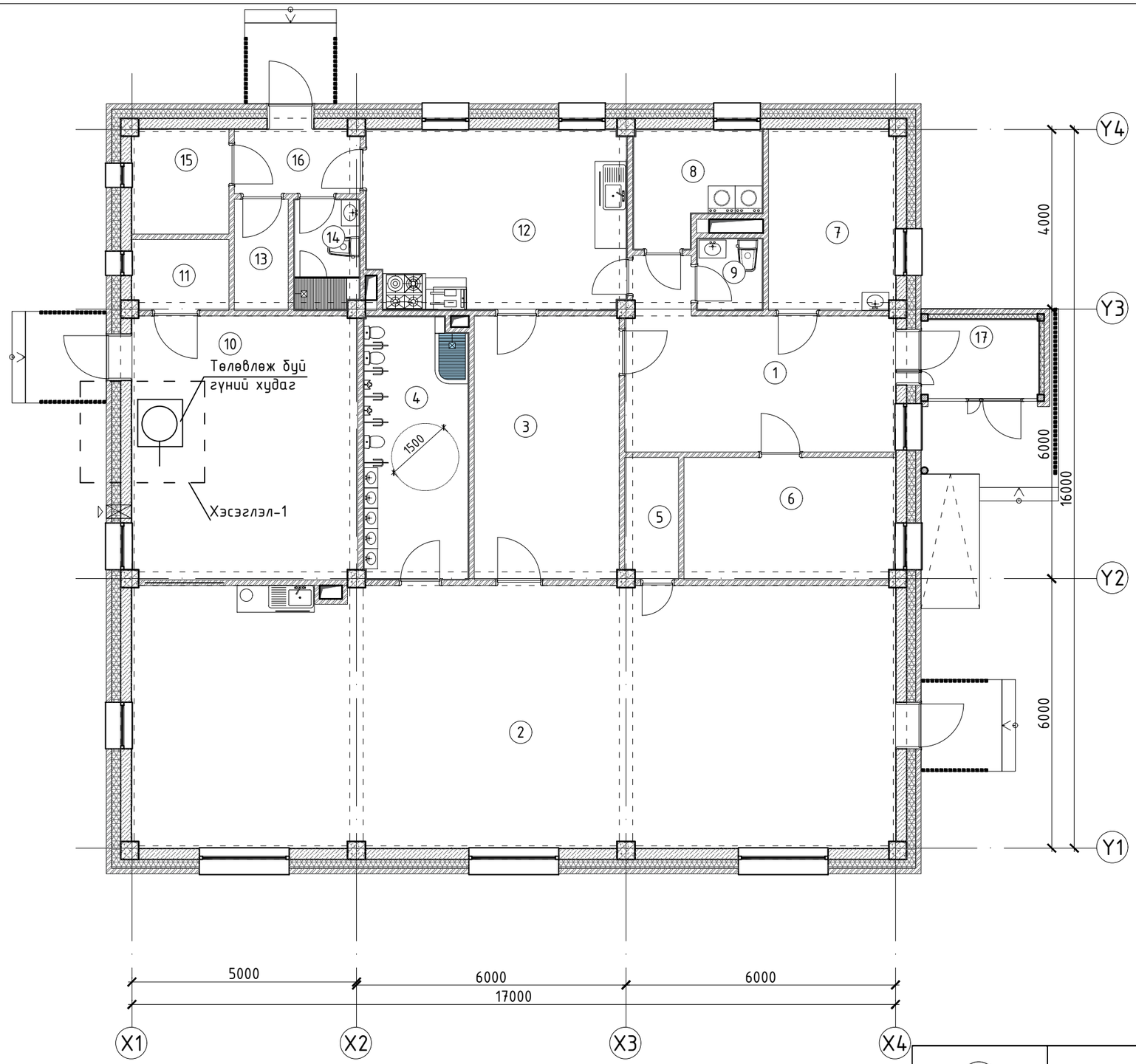

No	А, G- сууцны өрөөний тодорхойлолт	Талбай ($м^2$)
1	Вестибюль	20.02
2	Анги	99.19
3	Хувцас солих өрөө	18.98
4	Ариун цэврийн өрөө	13.28
5	Хөнжил гудас хураах өрөө	3.22
6	Ажилчдын өрөө	12.85
7	Эмчийн өрөө	11.41
8	Угаалгын өрөө	6.29
9	Ажилчдын Ариун цэврийн өрөө	2.26
10	Техникийн өрөө	29.53
11	Холбоо цахилгааны техникийн өрөө	3.39
12	Гал тогоо	22.68
13	Агуулах	2.98
14	Ариун цэврийн өрөө	3.45
15	Ажилчдын хувцас солих өрөө	5.05
16	Гонх	3.99
17	Гонх	4.61
	Нийт талбай	263.18

ТАЙЛБАР

CORE PLAN LLC

Барилгын зураг төсөл, техникийн хяналт, хүдалдаа

Баян-Өлгий аймаг, Сагсай сум, 4-р баг
"ЦЭЦЭРЛЭГИЙН БАРИЛГА" /25 хүүхэд/

Давхрын байгуулалт

Ye шат: А3

Инженер		Д.Болортуяа	ЕГ Шифр: СР-101/2025	Масштаб: 1:100	Огноо: 2025.9
Гүйцэтгэсэн		М.Мөнхнасан	ТГ Шифр:	Зургийн дугаар: УАТ-06	Хуудас: 6
Шалгасан		Д.Болортуяа			

А3