ДОСЕЙ "ХХК"
Улаанбаатар хот, Баянгол дүүрэг,
3-р хороо, Дундгол-35,
Буян кашмер байр

ЕГ шифр : ДС-25/09

(ТӨВ АЙМАГ, АЛТАНБУЛАГ СУМ, 1-Р БАГ)

СОЁЛЫН ТӨВИЙН ӨРГӨТГӨЛИЙН БАРИЛГА

(Ажлын зураг)

БАРИЛГА БҮТЭЭЦИЙН ХЭСЭГ - ББ

БАТАЛСАН :

ЗАХИРАЛ : / С.Очирбат /

ИНЖЕНЕР : / Ц.Энх-Учрал /

Улаанбаатар хот

2025 он

ЗУРГИЙН ЖАГСААЛТ

Зургийн хуудасны дугаар	Зургийн нэр	Тайлбар
ББ-1	Зургийн жагсаалт, тооцооны схем	
ББ-2	Тайлбар бичиг	
ББ-3	Тайлбар бичиг	
ББ-4	Инженер геологийн огтлол, цооногийн байршил, суурийн тайлбар бичиг	
ББ-5	Суурийн байгуулалт, Огтлол 1-1, түүвэр	
ББ-6	Баганан суурь БС-1 -н арматурчлал, Огтлолууд, түүвэр	
ББ-7	Суурийн дамнуруугны арматурчлал, Огтлол, түүвэр	
ББ-8	Шалны байгуулалт, арматурчлал, түүвэр	
ББ-9	Гадна довжооны суурийн байгуулалт, Огтлол, түүвэр	
ББ-10	Гадна довжооны байгуулалт, Огтлол, түүвэр	
ББ-11	Рамын байгуулалт, Огтлол, түүвэр	
ББ-12	Рамын байгуулалт	
ББ-13	Рам Р-1 -н хэв, огтлолууд	
ББ-14	Рам Р-2 -н хэв, огтлолууд	
ББ-15	Баганы арматурчлал, огтлолууд, түүвэр	
ББ-16	Дамнуруу ДН-1 -н арматурчлал, огтлолууд, түүвэр	
ББ-17	Дамнуруу ДН-2 -н арматурчлал, огтлолууд, түүвэр	
ББ-18	Дамнуруу ДН-3 -н арматурчлал, огтлолууд, түүвэр	
ББ-19	Дамнуруу ДН-4 -н арматурчлал, огтлолууд, түүвэр	
ББ-20	Дамнуруу ДН-5 -н арматурчлал, огтлолууд, түүвэр	
ББ-21	Туслах дамнуруу ТДН-1 -н арматурчлал, огтлолууд, түүвэр	
ББ-22	1-р давхрын хучилтын хэвний байгуулалт	
ББ-23	1-р давхрын хучилтын доод үеийн арматурчлал, огтлолууд	
ББ-24	1-р давхрын хучилтын дээд үеийн арматурчлал, огтлолууд	
ББ-25	2-р давхрын хучилтын хэвний байгуулалт	
ББ-26	2-р давхрын хучилтын доод үеийн арматурчлал, огтлолууд	
ББ-27	2-р давхрын хучилтын дээд үеийн арматурчлал, огтлолууд	
ББ-28	1-р давхрын ханын торны байгуулалт, хэсэглэлүүд, түүвэр	
ББ-29	1-р давхрын ялууны байгуулалт, түүвэр	
ББ-30	2-р давхрын ханын торны байгуулалт, хэсэглэлүүд, түүвэр	
ББ-31	2-р давхрын ялууны байгуулалт, түүвэр	
ББ-32	Парпетны байгуулалт, огтлол, түүвэр	
ББ-33	Шатны байгуулалт, Огтлол 1-1	
ББ-34	Шатны өгсөл ШӨ-1 -н арматурчлал, түүвэр	
ББ-35	Шатны өгсөл ШӨ-2 -н арматурчлал, түүвэр	

БАРИЛГЫН ТООЦООНЫ СХЕМ

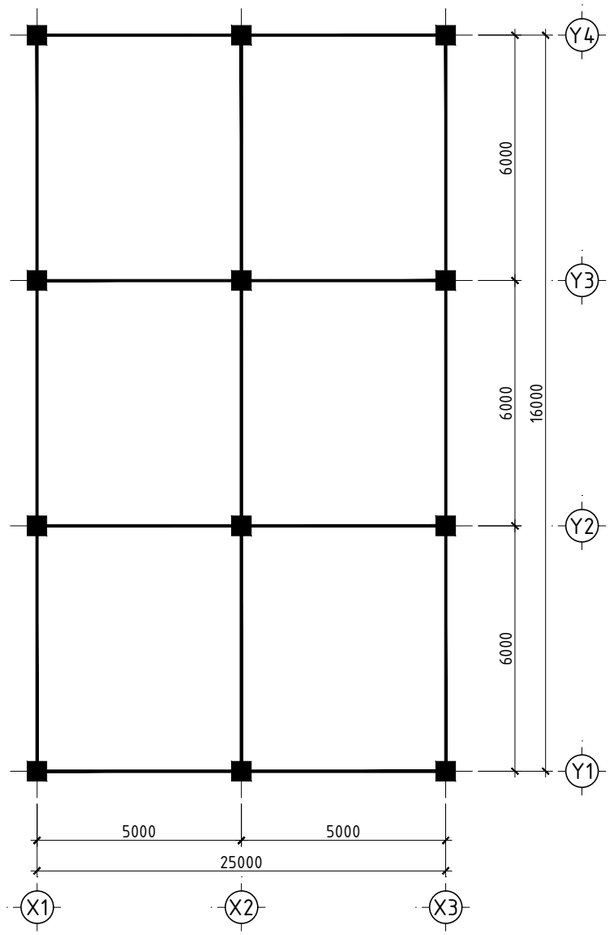

ӨӨРЧЛӨЛТҮҮД:		
Д/д	Огноо	Засвар өөрчлөлт

ДОСЕЙ "ХХК"
Улаанбаатар хот, Баянгол дүүрэг, 3-р хороо, Дунжгол-35, Буян кашмер байр

(Төв аймаг, Алтанбулаг сум, 1-р баг)
СОЁЛЫН ТӨВИЙН ӨРГӨТГӨЛИЙН БАРИЛГА

ББ

Е/З Инженер	С.Очирбат		Зургийн жагсаалт, тооцооны схем	Машаб М1:
Инженер	Ц.Энх-Учрал			Үе шат / Хуудас / Бүх.хуудас
Гүйцэтгэсэн	Б.Бат-Эрдэнэ		ЕГ шифр: ДС-25/09	А.3 / 1 / 35
Шалгасан	Ц.Энх-Учрал		ТГ шифр:	2025 оны 07 сар

А3

ТАЙЛБАР БИЧИГ

БАЙРШИЛ:

Төв аймаг, Алтанбулаг сумын нутаг дэвсгэр.

ЕРӨНХИЙ ХЭСЭГ:

"Алтанбулаг сумын ЗДТГ "-ний захиалгаар Төв аймгийн Алтанбулаг сумын 1-р багийн нутагт барих Соёлын төвийн өргөтгөлийн барилгад зориулсан инженер -геологийн судалгааг 2025 оны 06-р сарын 20-ны өдрийн тоот аж ахуйн гэрээ болон ажлын техникийн даалгаварыг үндэслэн 2025 оны 06-р сарын 25-оос 2025 оны 6-р сарын 26-ны хооронд хийж гүйцэтгэсэн дээр үндэслэн барилга бүтээцийн ажлын зургийг боловсруулав.

БАРИЛГА:

БНбД 20-01-11 үндэслэн уг барилгын хариуцлагын зэрэглэл нь 3-р зэргийн барилга байгууламжид орно.

Тус барилга нь 10.0х18.0м хэмжээтэй давхрын өндөр 3.6м, 3.6мм төмөр бетон каркасан бүтээцтэй барилга болно. Барилгын алхам нь 5.0м; 5.0м да 6.0м; 6.0м; 6.0м алслалтай.

Одоо байгаа барилгын тэнхлэгээс хийгдэх гэж байгаа барилгын тэнхлэг хооронд дор хаяж 1.45м байна.

ТАЛБАЙН ЦАГ УУРЫН ҮНДСЭН ҮЗҮҮЛЭЛТ:

Барилга барих талбайн цаг уурын үндсэн үзүүлэлт:

-Гадна агаарын тооцооны температур	-36.8^0 С
-Цасны ачаалал	50 кг/м^2
-Салхины ачаалал /5 жил, 10 жил, 20 жил/	33.0 кг/м^2, 34.0 кг/м^2, 42.0 кг/м^2,
-Газар хөдлөлийн балл	8 балл /500 жилд 1 удаа, хөрсний оргил хурдатгал 139-159 см/с^2/

ГЕОМОРФОЛОГИ:

Төлөвлөж буй барилгын талбай нь гадаргуугийн хэлбэр дүрсээрээ Туул голын таттмын хэсэгт хамаарах да гарал үүслээрээ эвгдэл-хуриттлалын гадаргуу болно.

Судалгааны талбай нь баруун хойноос зүүн урагшаа бага зэргийн хэвгий гадаргуутай да зөрүү нь 1212.00 -1212.51 м байна.

ГИДРОГЕОЛОГИЙН НӨХЦӨЛ:

Барилгын талбайд 8.0м өрөмдөхөд хөрсний ус илрээгүй.

ГЕОКРИОЛОГИЙН НӨХЦӨЛ:

Судалгааны талбайд олон жилийн цэвдэг хөрс илрээгүй.

ГЕОЛОГИЙН НӨХЦӨЛ:

Судалгааны талбайд дээд орчин үеийн дөрөвдөгчийн настай, аллювы-пролювийн гаралтай (a-pQ$_{I-2}$) дунд ширхэгтэй элсэн ул хөрс, дээд орчин үеийн дөрөвдөгчийн настай, аллювы-пролювийн гаралтай (a-pQ$_{I-2}$) элсэн чигжээстэй хайрган ул хөрс өнгөн ул хөрсний доороос тохиолдоно.

БҮҮРЬ ХӨРСНИЙ ҮЗҮҮЛЭЛТ:

ӨНГӨН ХӨРС: Судалгааны талбайн нийт өрөмдлөгөөр 0.2-0.3м зузаантайгаар илэрсэн.

ИГЭ-1: Цайвар шаргал өнгөтэй, дээд да орчин үеийн дөрөвдөгчийн настай, аллювы-пролювийн гаралтай (apQ$_{I-II}$) , бага чийгтэй, дунд ширхэгтэй элсэн ул хөрс.

ИГЭ-2: Цайвар шаргал өнгөтэй, дээд да орчин үеийн дөрөвдөгчийн настай, аллювы-пролювийн гаралтай (apQ$_{I-2}$) , бага чийгтэй, элсэн чигжээстэй хайрган ул хөрс.

БҮҮРЬ БА СУУРЬ:

Барилгын суурь сууж буй бүрь хөрс нь ИГЭ-1 хөрс болно.

Суурийн улны түвшин -2.35м түвшинд сууж байгаа. Суурийн нүхийг механизмаар ухахдаа суурь суух төслийн түвшингээс 20-30см орчим дутуу ухаж, төслийн түвшин хүртэл гар аргаар ухах хэрэгтэй. Суурийн нүхийг ухах болон суурь цутгалтын ажлыг гүйцэтгэх явцад бүрь хөрсийг хур бороонд ус да гадаргуугийн ус урсаж орохоос хамгаалах шаардлагатай. Хэрэв суурийн нүхэнд ус орсон нөхцөлд яаралтай зайлуулбал зохино.

Барилгын суурийн нүхийг бурэн ухсаны дараа бүрь хөрсөнд инженер геологийн, зураг төсөл зохиогчийн хяналт хийлгэж, дүгнэлт гаргуулсаны дараа суурийн ажлыг цааш үргэлжлүүлэх шаардлагатай.

Уг барилгыг цутгамал баганан суурьтай байхаар төлөвлөв. Цутгамал төмөр бетон баганан суурийн бетоны анги В20, арматурын анги ГОСТ 5781-82*-ийн шаардлага хангасан А400, А240 болно. Суурийн дор 100мм зузаантай бетон бэлтгэлийг В10 ангийн бетоноор хийнэ. Барилгын бүтээцийг хөрсний уснаас хамгаалах, ашиглалтын явцад суурийн нүхэнд ус (үер) орохоос хамгаалах зорилгоор суурь болон 0.00 түвшинээс доошхи бүтээцүүдэд ус орохоос хамгаалах арга хэмжээ авах хэрэгтэй. Барилгын газар доорх бүтээцийн үгсралтын ажлыг хийж гүйцэтгэхдээ "Барилгын газар шорооны да буурь, суурийн ажил БНбД 50-02-17"-г мөрдлөг болгон ажиллана. Цутгамал төмөрбетон эдлэл БНбД 52-02-05 болон бетон зуурмаг, элс, хайрга, цемент, эдгээр материалуудыг хэрэглэхтэй холбогдсон бусад стандартуудыг чанд баримтлан ажиллавал зохино.

Суурийн үгсралтын ажлыг гүйцэтгэх явцад гадна агаарын температур хасах болсон үед барилгын нийт суурийн доорх бүрь хөрсийг хөлдөхөөс хамгаалах арга (нэмэлт дулаалга хийх эсвэл +5° оруулах, суурийн гадна талд хөрсөөр хучих) хэмжээ авбал зохино. Барилгыг барьж ашиглалтанд ортол бүрь хөрсийг хөлдөөхийг хориглоно.

БУЦААН БУЛАЛТ БА ХӨРСНИЙ НЯГТРУУЛАЛТ:

Буцаан булалтын хөрс нь суурь болон хананы гадаргууд шүргэх хүчдэл үүсгэхгүй байх зорилгоор овойлт үүсгэхгүй, шавралаг хэсэг огт агуулаагүй элсээр чигжигдсэн хайргархаг бүтэцтэй хөрсөөр хийх шаардлагатай.

Хөрсний нягтруултанд ашиглах хөрс нь доор дурьдсан зүйлийг агуулаагүй байна.

- Органик бодис
- Өгөршсөн бүжу хэврэгшсэн хөрс.
- Шавар агуулаагүй хөрс.
- Зөөлөн чулуу
- Тэлэх чадвартай эрдэс бодис агуулаагүй /овойлт үүсгэхгүй/

Нэг удаагийн ажиллагаагаар дэвсэж, нягтруулсан хөрсний үеийн зузаан нь 200мм-ээс илүүгүй байна Нягтруулсан үеийн хамгийн бага зузаан нь 100мм байна. Нягтруулалт хийж дууссаны дараа гадаргуу нь сайн нягтарсан, элдэв ан цав, хагаралгүй, индүүдлэгийн улмаас гулсалт, долгион үүсээгүй, чулууны ялгарал гараагүй байх ёстой. Нягтруулж буй хөрсний нягт нь 1.80кг/см3 байна. Хөрсний нягтыг шалгахдаа MNS 6685 : 2017-г мөрдлөг болгон ашилана.

ӨӨРЧЛӨЛТҮҮД:		
Д/д	Огноо	Засвар өөрчлөлт

ДОСЕЙ "ХХК"
Улаанбаатар хот, Баянгол дүүрэг, 3-р хороо, Дунджол-35, Буян кашмер байр

(Төв аймаг, Алтанбулаг сум, 1-р баг)
СОЁЛЫН ТӨВИЙН ӨРГӨТГӨЛИЙН БАРИЛГА

ББ

Е/З Инженер	С.Очирбат		Тайлбар бичиг	Масштаб М1:
Инженер	Ц.Энх-Учрал			Үе шат / Хуудас / Бүх.хуудас
Гүйцэтгэсэн	Б.Бат-Эрдэнэ		ЕГ шифр: ДС-25/09	А.3 / 2 / 35
Шалгасан	Ц.Энх-Учрал		ТГ шифр:	2025 оны 07 сар

А3

РАМ:

Рамки армированные А400, хенгарен арматур ГОСТ 5781-82* стандартных А240 диаметр 10мм арматур бетона. Рамки бетонные сборные двух уровней для опирания плит перекрытий и покрытий зданий и сооружений согласно рабочим чертежам конструкций. Бетон тяжелый класса В20/М250/ марки по морозостойкости F150 W2/ по ГОСТ 26633-2015. Толщина стенок 80-120мм. Рамки должны иметь закладные детали для крепления к фундаментам и между собой. Закладные детали должны быть защищены от коррозии.

ЗВВ/ЛВМЖ:

1. Все сварные соединения выполнять по ГОСТ 14771-76 электродами Э42А-Ф-5 по ГОСТ 9467-75. Катет сварного шва принять равным толщине наиболее тонкого из свариваемых элементов. Сварные швы выполнять непрерывными. Перед сваркой закладные детали должны быть очищены от ржавчины, грязи, масла и снега. Сварные швы должны быть защищены от коррозии.

ХАРАВЧ/МАНААС/:

Все металлические закладные детали, выпуски арматуры, монтажные петли должны быть защищены от коррозии. Толщина защитного слоя бетона должна быть не менее 20мм. Все металлические детали, расположенные в наружных стенах, должны быть защищены от коррозии. Толщина защитного слоя бетона должна быть не менее 20мм. Все металлические детали, расположенные в наружных стенах, должны быть защищены от коррозии.

ЯЛУЦ:

Все работы по монтажу сборных железобетонных конструкций должны выполняться в соответствии с требованиями СНиП 3.03.01-87 "Несущие и ограждающие конструкции". Монтаж должен производиться по проекту производства работ, разработанному на основе настоящих рабочих чертежей. Монтажные петли должны быть защищены от коррозии. Монтажные петли должны быть защищены от коррозии.

ЗВВ/ЛВМЖ:

1. Для обеспечения монтажной жесткости здания в процессе монтажа должны быть выполнены временные крепления, обеспечивающие устойчивость каждого элемента и здания в целом. Временные крепления должны быть сохранены до полного замоноличивания стыков и достижения бетоном прочности, указанной в проекте.

2. Все работы по монтажу должны выполняться в соответствии с требованиями СНиП 12-03-2001 "Безопасность труда в строительстве. Часть 1. Общие требования" и СНиП 12-04-2002 "Безопасность труда в строительстве. Часть 2. Строительное производство". Монтажные работы должны выполняться под руководством лица, ответственного за производство работ, назначенного приказом по организации.

3. Перед началом монтажа должны быть проверены и приняты основания и фундаменты под установку сборных железобетонных конструкций. Отклонения от проектных размеров не должны превышать допустимых по ГОСТ 13015-2012. Опорные поверхности должны быть очищены от грязи, наледи и снега.

4. Сборные железобетонные конструкции должны быть уложены на подготовленное основание с соблюдением проектных отметок. Выравнивание конструкций должно производиться с помощью подкладок из стали толщиной не более 5 мм. Применение подкладок из дерева не допускается.

5. Все сварные соединения должны быть выполнены в соответствии с требованиями ГОСТ 14771-76* "Дуговая сварка в защитных газах. Соединения сварные". Сварные швы должны быть равнопрочны основному металлу. Сварные швы должны быть защищены от коррозии.

6. Монтаж конструкций должен производиться при температуре наружного воздуха не ниже -40°С. При более низких температурах монтаж должен быть прекращен. Сварные соединения должны быть защищены от коррозии.

7. Все отклонения от проектных размеров должны быть устранены до начала последующих работ. Допускаемые отклонения должны быть не более указанных в таблице 1 настоящего раздела.

8. Монтаж должен производиться с соблюдением требований ГОСТ 12.3.009-76* "Работы погрузочно-разгрузочные. Общие требования безопасности". Все работающие должны быть обеспечены средствами индивидуальной защиты.

9. Сварные швы должны быть выполнены электродами Э42А-Ф-5 по ГОСТ 9467-75. Катет сварного шва принять равным толщине наиболее тонкого из свариваемых элементов. Сварные швы должны быть защищены от коррозии.

10. Все работы по монтажу должны выполняться в соответствии с требованиями СНиП 12-03-2001 "Безопасность труда в строительстве. Часть 1. Общие требования" и СНиП 12-04-2002 "Безопасность труда в строительстве. Часть 2. Строительное производство". Монтажные работы должны выполняться под руководством лица, ответственного за производство работ, назначенного приказом по организации.

11. "Барнаульский завод металлоконструкций" /БНЗД 50-02-17/

1	2	3	4	5	6	7	8	9	10	11	12	
А												А
Б												Б
В												В
Г												Г
Д												Д
Е												Е
Ж												Ж
З												З
И												И
К												К
Л												Л
М												М
Н												Н
О												О
П												П
Р												Р
С												С
Т												Т
У												У
Ф												Ф
Х												Х
Ц												Ц
Ч												Ч
Ш												Ш
Щ												Щ
Э												Э
Ю												Ю
Я												Я
1	2	3	4	5	6	7	8	9	10	11	12	

ВФРЧЛФЛТТУЛ:

Л/ф	Ozhoo	Засбар вершнам

ДОСЕЙ "ХЖК"
Уандобомор хом, Бамиком фтуре. 5-р хорро. Дцифлоч-35, Цуин хошир бцир

Е/З Инженер	С.Очирбат		Таймаар Очир	
Инженер	Ц.Энх-Цэрэл			
Гүйцэтгэсэн	Б.Бат-Эрдэнэ		Ед шифр: ДС-25/09	
Шалгасан	Ц.Энх-Цэрэл		ТТ шифр:	

Масштаб М1:		
Үе шат	Хуудас	Бүх.хуудас
А.3	3	35

2025 оны 07 сар

Б5

(Төв цэнгэг, Аймаржуулах сүм, 1-р баг)
СӨЁЛЬН ТӨВИЙН ӨРГӨТГӨЛИЙН БАРИЛГА

ИНЖЕНЕР-ГЕОЛОГИЙН ЗҮСЭЛТ I–I′
Масштаб: Босоо 1:100, Хэвтээ 1:500

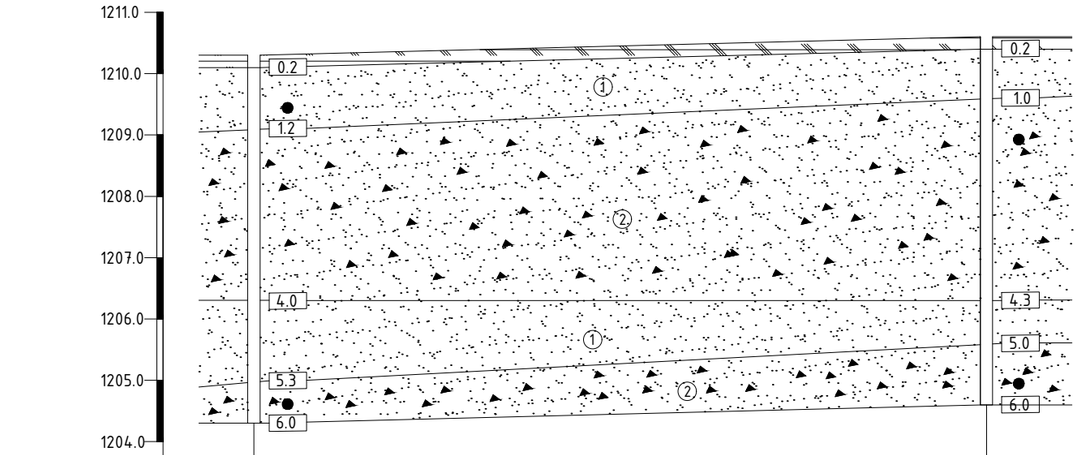

Цооногийн дугаар	Ц–1	Ц–2
Өндержилт, м	1210.30	1210.60
Хоорондын зай, м	20.60	

ЦООНОГУУДЫН БАЙРШИЛ

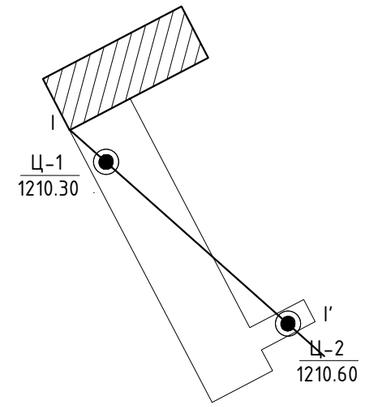

ТАНИХ ТЭМДЭГ

Өнгөн хөрс:
Бор хүрэн өнгийн үргамлын үндэс агуулсан өнгөн хөрс.

ИГЭ–1: Цайвар шаргал өнгөтэй, дээд да орчин үеийн дөрөвдөгчийн настай, аллювы–пролювийн гаралтай ($arpQ_{I-II}$) , бага чийгтэй, дунд ширхэгтэй элсэн ул хөрс.

ИГЭ–2: Цайвар шаргал өнгөтэй, дээд да орчин үеийн дөрөвдөгчийн настай, аллювы–пролювийн гаралтай ($arpQ_{I-2}$) , бага чийгтэй, элсэн чигжээстэй хайрган ул хөрс.

I I′ Инженер-геологийн зүсэлтийн дугаар

① Инженер-геологийн элементийн дугаар

$arpQ_{I-II}$ Ул хөрсний нас, гарал үүслийн индекс

МАЛТАЛТУУДЫН КАТАЛОГИ

№	Цооногийн дугаар	Өрөмдсөн гүн, м	Координат		Амсрын ойролцоо өндөр, м	Өлгөмөл усны тогтсон түвшин, м		Өрөмдсөн огноо
			X	Y		Илэрсэн гүн, м	Тогтсон гүн, м	
1	Ц–1	6.0	605833	5283723	1210.30	–	–	2023.04.21
2	Ц–2	6.0	605855	5283704	1210.60	–	–	2023.04.21

БУУРЬ СУУРИЙН ТАЙЛБАР БИЧИГ:

Буурь хөрсөнд ИГЭ–4: Орчийн үеийн дунд дөрөвдөгчийн настай, пролюви гаралтай, цайвар саарал өнгийн бага чийгтэй, элсээр чигжигдсэн хайрган ул хөрс.

Буурь хөрсний физик шинж чанарын үзүүлэлтүүд:

Байгалийн чийг	W_c = 0.043
Чийглэгийн зэрэг	Sr = 0.38
Сүвшлийн илгэлцүүр	e = 0.302
Сүвшил	n = 23.10%
Хөрсний нягт /эзэлхүүн жин/	P = 2.13г/см^3
Хатуу хэсгийн нягт	P_S =2.65г/см^3
Хуурай хэсгийн нягт	P_d =2.04г/см^3

Буурь хөрсний механик шинж чанарын үзүүлэлтүүд:

Зуурамдалтын хүч	Сн = C_2 = 2 кПа C_1 = 1.3 кПа
Дотоод үрэлтийн өнцөг	Фн = $Ф_2$ = 43.0° $Ф_1$ = 38.7°
Хэв гажилтын модуль	$E^н$ = 50.0 Ма /500кг/см^2/
Хөрсний тооцооны эсэргүүцэл	R = 500 кПа /5.00кгс/см^2/

Ширхэгийн бүрэлдхүүн:

Янз бүрийн ширхэгтэй хайр, хайрга~	67.5%
Янз бүрийн ширхэгтэй элс~	25.3%,
Тоос~	4.8%
Шавар~	2.4% тус тус агуулагдана.

Улирлын хөлдөлтийн нормативь гүн – 3.75м

Газар шорооны ажлын зэрэг гэсгэлэн нөхцөлд гараар малтахад –III

Барилга барих талбайн хэсэгт хөрсний үс улрээгүй.

Элсээр чигжигдсэн хайрган ул хөрс нь улирлын хөлдөлтийн бүсэд овойлт үүсэхгүй шинж чанартай. Барилга барих талбайн өнгөн хөрсийг бүрэн зайлуулах шаардлагатай. Төлөвлөж буй барилга байгууламжийн талбайн суурийн котлованы нээсний дараа суурийн улан доорх ул хөрсний хяналт зайлшгүй хийгээж хяналтын акт үйлдсэний дараа суурийн үесралтын ажил эхлэх шаардлагатай. Суурийн нүхийг механизмаар ухахдаа суурь суух төслийн түвшинээс 20–30см орчим дутуу ухаж, төслийн түвшин хүртэл гар аргаар ухах хэрэгтэй. Суурийн нүхийг ухах болон суурь цутгалтын ажлыг гүйцэтгэх явцад буурь хөрсийг хур борооны ус да гадаргуугийн ус урсаж орохоос хамгаалах шаардлагатай. Барилгын суурийн нүхийг бүрэн ухсаны дараа буурь хөрсөнд инженер геологийн, зураг төсөл зохиогчийн хяналт хийлгэж, дүгнэлт гаргуулсаны дараа суурийн ажлыг цааш үргэлжлүүлэх шаардлагатай.

УЛ ХӨРСНИЙ КОНСИСТЕНЦИ

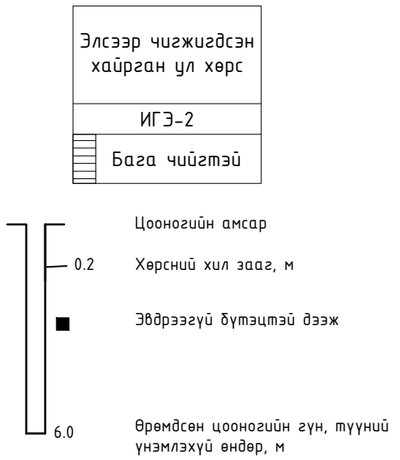

ӨӨРЧЛӨЛТҮҮД:

Д/д	Огноо	Засвар өөрчлөлт

ДОСЕЙ "ХХК"
Улаанбаатар хот, Баянгол дүүрэг, 3-р хороо, Дунджгол-35, Буян кашмер байр

(Төв аймаг, Алтанбулаг сум, 1-р баг)
СОЁЛЫН ТӨВИЙН ӨРГӨТГӨЛИЙН БАРИЛГА

ББ

Е/З Инженер	С.Очирбат		Инженер геологийн огтлол, цооногийн байршил, суурийн тайлбар бичиг
Инженер	Ц.Энх-Учрал		
Гүйцэтгэсэн	Б.Бат-Эрдэнэ		ЕГ шифр: ДС-25/09
Шалгасан	Ц.Энх-Учрал		ТГ шифр:

Масштаб М1:100,500		
Үе шат	Хуудас	Бүх.хуудас
А.3	4	35

2025 оны 07 сар

СУУРИЙН БАЙГУУЛАЛТ
М1:100

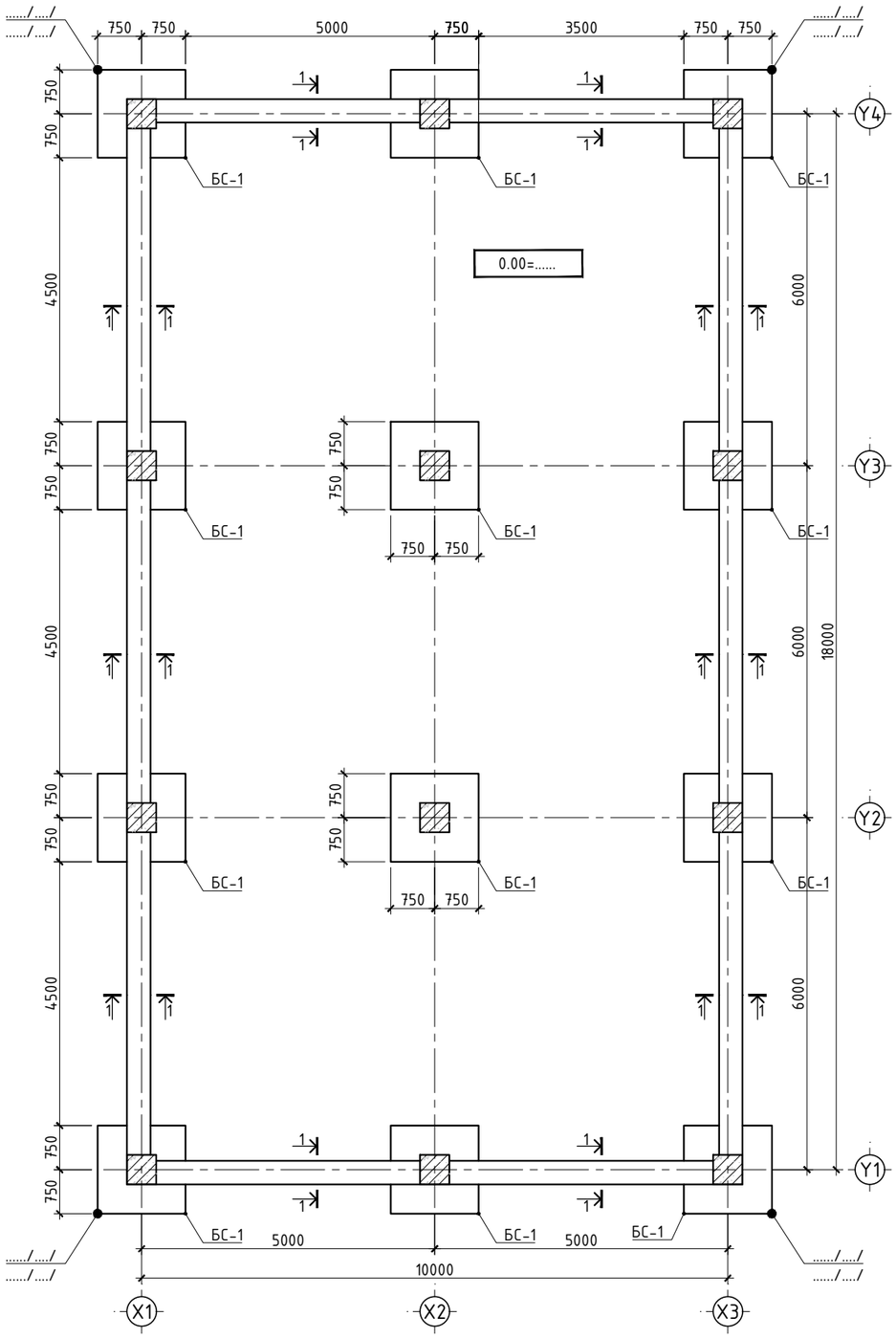

ОГТЛОЛ 1-1
М1:50

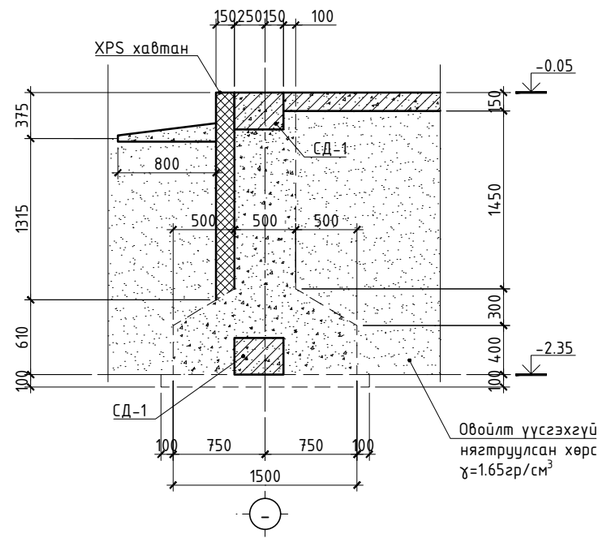

ТАЙЛБАР

1. Энэ хуудсыг ерөнхий ТАЙЛБАР бичигтэй сайн танилцсаны дараа барилга угсралтын ажлыг эхлүүлэх хэрэгтэй.
2. Энэ хуудсыг ББ-05-35 хуудастай хамтатган үзнэ.
3. Баганан суурийн ажлын арматур ГОСТ 5781-82* стандартын А400, хөндлөн арматур ГОСТ 5781-82* стандартын А240 ангийн арматур байна.
4. Баганан суурийн бетоны анги В20/М250/ марктай байна.
5. Баганан суурийг арматурчилж, бетон цутгахдаа "Цутгамал төмөр бетон бүтээцийн ажил гүйцэтгэх заавар" БД 52-102-04 -ийн холбогдох заалтуудыг мөрдөн ажиллана.
6. Бууль суурийн ажлыг БНбД 3.02.01-90, БНбД 3.03.01-88, БНбД 52-02-05 -н заалтыг бариллан гүйцэтгэнэ.

ӨӨРЧЛӨЛТҮҮД:		
Д/д	Огноо	Засвар өөрчлөлт

ДОСЕЙ "ХХК"
Улаанбаатар хот, Баянгол дүүрэг, 3-р хороо, Дундгол-35, Буян кашмер байр

(Төв аймаг, Алтанбулаг сум, 1-р баг)
СОЁЛЫН ТӨВИЙН ӨРГӨТГӨЛИЙН БАРИЛГА

ББ

				Машаб М1:100		
Е/З Инженер	С.Очирбат		Суурийн байгуулалт, Огтлол 1-1, түүвэр	Үе шат	Хуудас	Бүх.хуудас
Инженер	Ц.Энх-Учрал			А.З	5	35
Гүйцэтгэсэн	Б.Бат-Эрдэнэ		ЕГ шифр: ДС-25/09			
Шалгасан	Ц.Энх-Учрал		ТГ шифр:	2025 оны 07 сар		

БАГАНАН СУУРЬ БС-1
М1:25

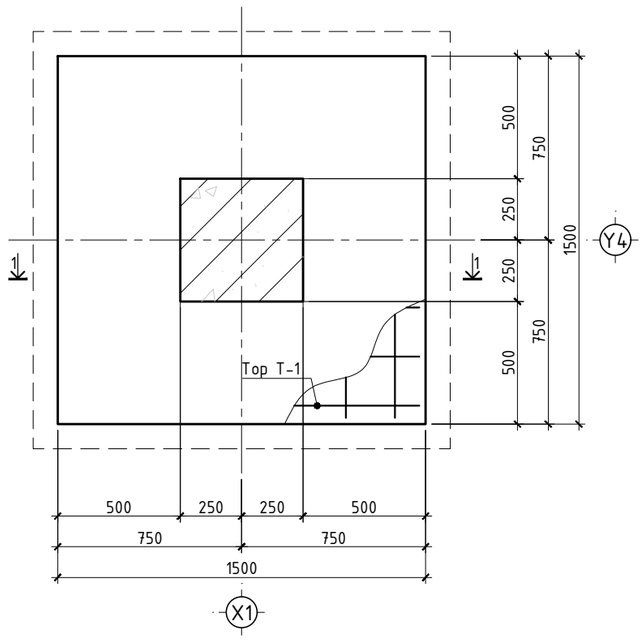

ОГТЛОЛ 1-1
М1:25

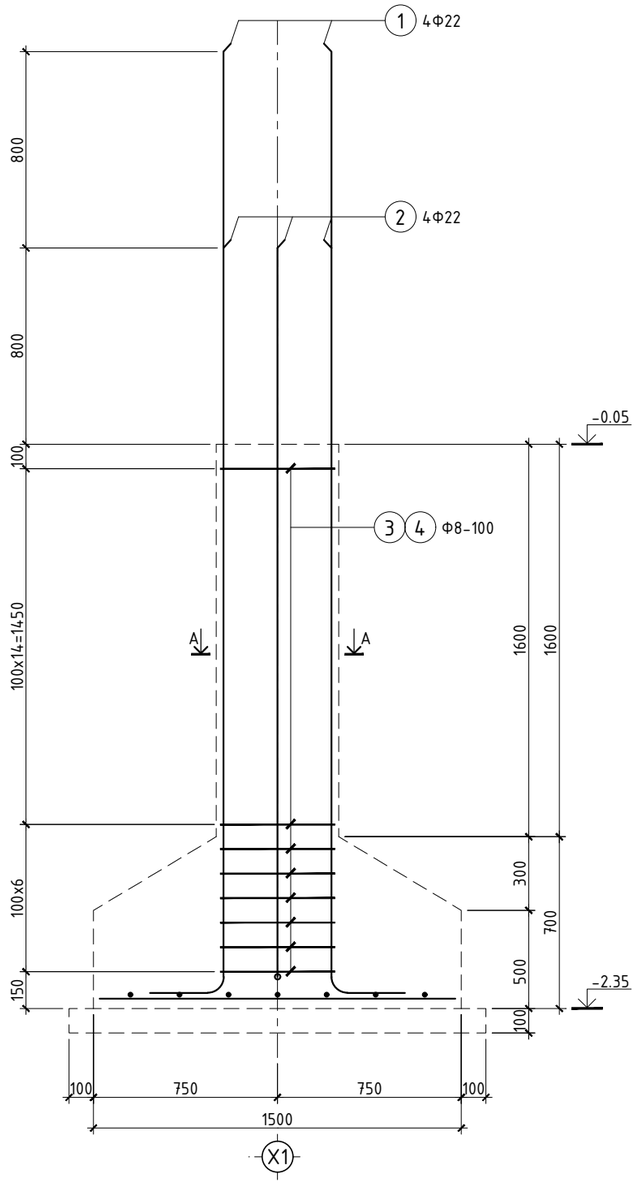

ОГТЛОЛ А-А
М1:20

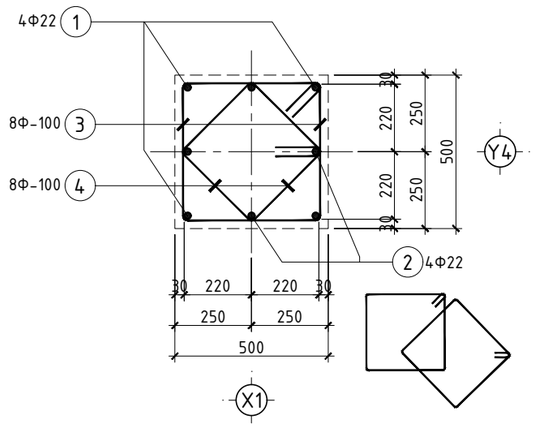

ТОР Т-1
М1:25

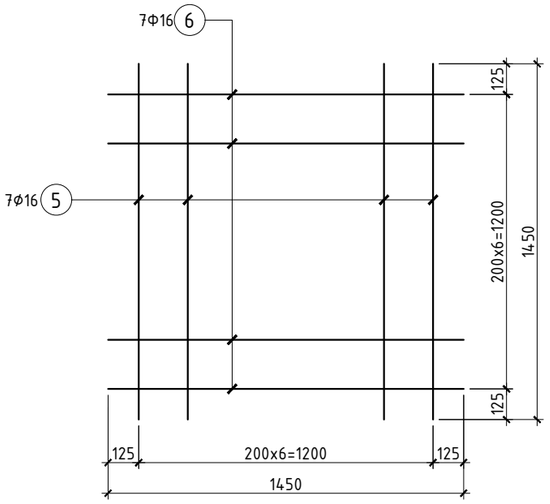

ХЭСГИЙН ТОДОРХОЙЛОЛТ

Поз	Загвар	Арматурын загвар
1	3830, 330, L=4160	a, b -хэмжээ нь хомутны дотор хэмжээ болно. d - арм. голч
2	3030, 330, L=3360	
3	590, 590, 440, 440, L=2060	a, b - хэмжээ арматурын гадна хэмжээ болно. d - арм. голч D - хамгийн бага маталтын диаметр
4	470, 470, 320, 320, L=1580	

МАТЕРИАЛЫН ТҮҮВЭР

Позиц	Тэмдэглэгээ	Нэр	Тоо ширхэг	Хүнд /кг/ Нэгж	Хүнд /кг/ Нийт	Тайлбар
	Баганан суурь БС-1-ийн торны арматур		12	32.04	384.48	
5	ГОСТ 5781-82*	ф 16 A400 L= 1450	7	2.289	16.020	
6	ГОСТ 5781-82*	ф 16 A400 L= 1450	7	2.289	16.020	
	Материал	Суурийн бетон В20	V=	1.75м^3	21.00м^3	
	Материал	Бэлтгэл бетон В10	V=	0.29м^3	3.47м^3	
	Баганан суурь БС-1-ийн гаргалгаа арматур		12	121.36	1456.30	
1	ГОСТ 5781-82*	ф 22 A400 L= 4160	4	12.414	49.654	
2	ГОСТ 5781-82*	ф 22 A400 L= 3360	4	10.026	40.106	
3	ГОСТ 5781-82*	ф 8 A240 L= 2060	22	0.813	17.883	
4	ГОСТ 5781-82*	ф 8 A240 L= 1580	22	0.623	13.716	

ТАЙЛБАР

1. Энэ хуудсыг ерөнхий ТАЙЛБАР бичигтэй сайн танилцсаны дараа барилга угсралтын ажлыг эхлүүлэх хэрэгтэй.
2. Энэ хуудсыг ББ-05~35 хуудастай хамтатган үзнэ.
3. Баганан суурийн ажлын арматур ГОСТ 5781-82* стандартын А400, хөндлөн арматур ГОСТ 5781-82* стандартын А240 ангийн арматур байна.
4. Баганан суурийн бетоны анги В20/М250/ марктай байна.
5. Баганан суурийг арматурчилж, бетон цутгахдаа "Цутгамал төмөр бетон бүтээцийн ажил гүйцэтгэх заавар" БД 52-102-04 -ийн холбогдох заалтуудыг мөрдөн ажиллана.
6. Бүрэн суурийн ажлыг БНбД 3.02.01-90, БНбД 3.03.01-88, БНбД 52-02-05 -н заалтыг бариулан гүйцэтгэнэ.

ДОСЕЙ "ХХК"
Улаанбаатар хот, Баянгол дүүрэг, 3-р хороо, Дундгол-35, Буян кашмер байр

(Төв аймаг, Алтанбулаг сум, 1-р баг)
СОЁЛЫН ТӨВИЙН ӨРГӨТГӨЛИЙН БАРИЛГА

ББ

Е/З Инженер	С.Очирбат		Баганан суурь БС-1 -н арматурчлал, Оглолууд, түүвэр	Машгаб М1:25
Инженер	Ц.Энх-Учрал			Үе шат: А.З; Хуудас: 6; Бүх.хуудас: 35
Гүйцэтгэсэн	Б.Бат-Эрдэнэ		ЕГ шифр: ДС-25/09	
Шалгасан	Ц.Энх-Учрал		ТГ шифр:	2025 оны 07 сар

СУУРИЙН ДАМНУРУУ СД-1
М1:20

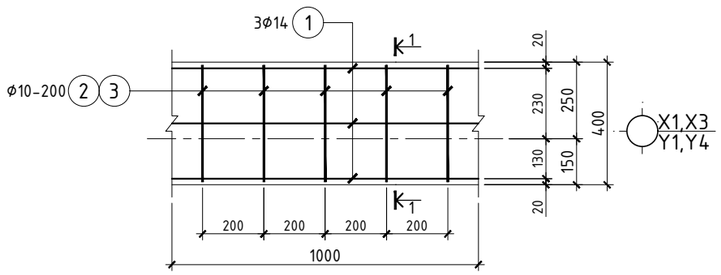

ОГТЛОЛ 1-1
М1:20

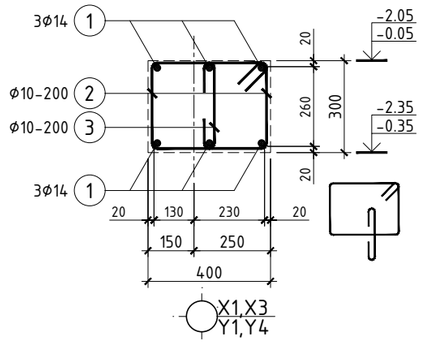

ХЭСГИЙН ТОДОРХОЙЛОЛТ
/СД-1/

Поз	Загвар
2	510, 410, 260, 360, L=1540
3	260, 80, 80, L=420
Хомутны загвар	
	a, b -хэмжээ нь хомутны дотор хэмжээ болно. d - арм. голч

МАТЕРИАЛЫН ТҮҮВЭР

Позиц	Тэмдэглэгээ	Нэр			Тоо ширхэг	Хүнд /кг/ Нэгж	Хүнд /кг/ Нийт	Тайлбар
	Суурийн дамнуруу СД-1 /1 м уртад/				124.00	13.29	1648.28	
1	ГОСТ 5781-82*	Ф 14	А400	L= 1000	6	1.21	7.25	
2	ГОСТ 5781-82*	Ф 10	А400	L= 1540	5	0.95	4.75	
3	ГОСТ 5781-82*	Ф 10	А400	L= 420	5	0.26	1.29	
	Материал / СД-1/	Бетон В20			V=		13.44м^3	
	Материал /Бетон бэлтгэл/	Бетон В10			V=		6.72м^3	
	Материал /Хаяавч	Бетон В15			V=		4.48м^3	

ТАЙЛБАР

1. Энэ хуудсыг ерөнхий ТАЙЛБАР бичигтэй сайн танилцсаны дараа барилга угсралтын ажлыг эхлүүлэх хэрэгтэй.
2. Энэ хуудсыг ББ-05~35 хуудастай хамтатган үзнэ.
3. Баганан суурийн ажлын арматур ГОСТ 5781-82* стандартын А400, хөндлөн арматур ГОСТ 5781-82* стандартын А240 ангийн арматур байна.
4. Баганан суурийн бетоны анги В20/М250/ марктай байна.
5. Баганан суурийг арматурчилж, бетон цутгахдаа "Цутгамал төмөр бетон бүтээцийн ажил гүйцэтгэх заавар" БД 52-102-04 -ийн холбогдох заалтуудыг мөрдөн ажиллана.
6. Бууръ суурийн ажлыг БНбД 3.02.01-90, БНбД 3.03.01-88, БНбД 52-02-05 -н заалтыг дариитлан гүйцэтгэнэ.

ДОСЕЙ "ХХК"
Улаанбаатар хот, Баянгол дүүрэг, 3-р хороо, Дундгол-35, Буян кашмер байр

(Төв аймаг, Алтанбулаг сум, 1-р баг)
СОЁЛЫН ТӨВИЙН ӨРГӨТГӨЛИЙН БАРИЛГА

ББ

				Машаб М1:25		
Е/З Инженер	С.Очирбат		Суурийн дамнурууны арматурчлал, Огтлол, түүвэр	Ye шат	Хуудас	Бүх.хуудас
Инженер	Ц.Энх-Учрал			А.3	7	35
Гүйцэтгэсэн	Б.Бат-Эрдэнэ		ЕГ шифр: ДС-25/09			
Шалгасан	Ц.Энх-Учрал		ТГ шифр:	2025 оны 07 сар		

СУУРИЙН БАЙГУУЛАЛТ
М1:100

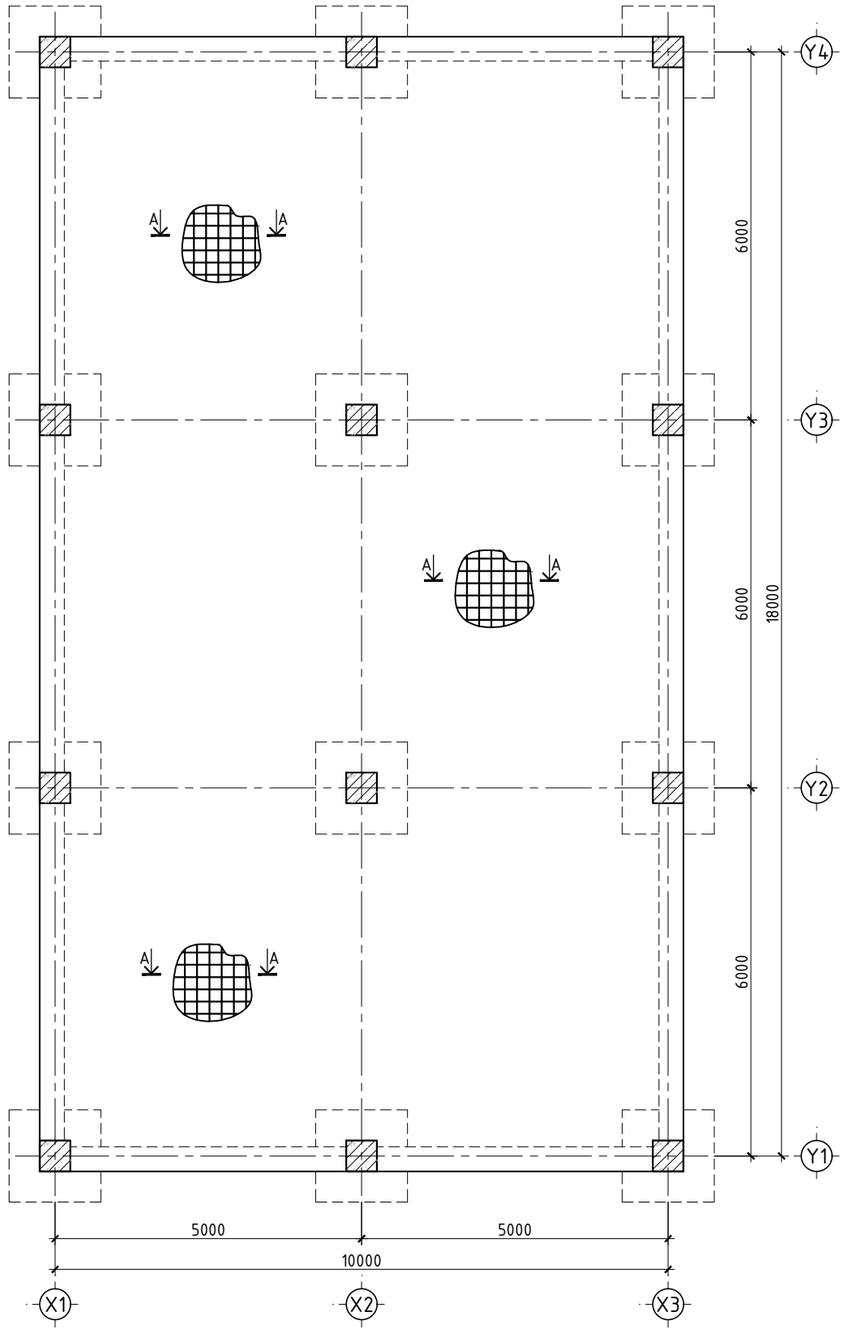

ШАЛНЫ АРМАТУРЫН ЗӨРҮҮЛЭГ
М1:25

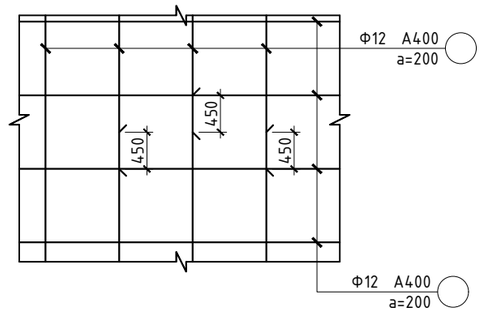

Огтлол А-А
М1:25

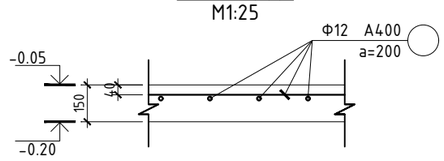

МАТЕРИАЛЫН ТҮҮВЭР

Позиц	Тэмдэглэгээ	Нэр					Тоо ширхэг	Хүнд /кг/ Нэгж	Хүнд /кг/ Нийт	Тайлбар
	Шал /1м^2/						180	8.88	1598.07	
1	ГОСТ 5781-82*	ф	12	А400	L=	1000	5	0.888	4.439	
2	ГОСТ 5781-82*	ф	12	А400	L=	1000	5	0.888	4.439	
	Материал	Бетон В20					V=		27.00м^3	

ТАЙЛБАР:
1. Энэ хуудсыг ББ-05-35 хуудастай хамтатган үзнэ.
2. Шалны арматур ГОСТ 5781-82* стандартын А400 ангийн арматур байна.
3. Шалны арматурын хамгаалалтын бетон үеийн зузаан 40мм байна.
4. Шалны бетоны анги В20/М250/ марктай байна.
5. Шалыг арматурчилж, бетон цутгахдаа "Цутгамал төмөр бетон бүтээцийн ажил гүйцэтгэх заавар" БД 52-102-04 -ийн холбогдох заалтуудыг мөрдөн ажиллана.

ӨӨРЧЛӨЛТҮҮД:		
Д/д	Огноо	Засвар өөрчлөлт

ДОСЕЙ "ХХК"
Улаанбаатар хот, Баянгол дүүрэг, 3-р хороо, Дундгол-35, Буян кашмер байр

(Төв аймаг, Алтанбулаг сум, 1-р баг)
СОЁЛЫН ТӨВИЙН ӨРГӨТГӨЛИЙН БАРИЛГА

ББ

Е/З Инженер	С.Очирбат		Шалны байгуулалт, арматурчлал, түүвэр	Маштаб М1:100
Инженер	Ц.Энх-Учрал			Үе шат / Хуудас / Бүх.хуудас: А.3 / 8 / 35
Гүйцэтгэсэн	Б.Бат-Эрдэнэ		ЕГ шифр: ДС-25/09	
Шалгасан	Ц.Энх-Учрал		ТГ шифр:	2025 оны 07 сар

А3

ГАДНА ДОВЖООНЫ СУУРИЙН БАЙГУУЛАЛТ
М1:100

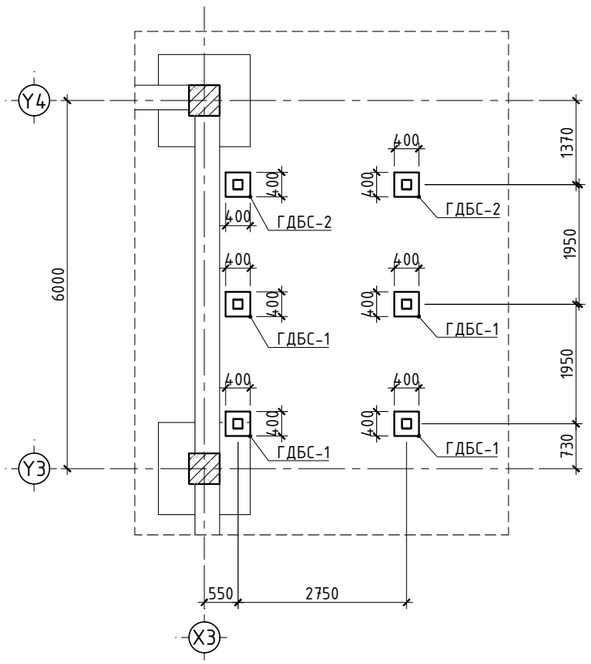

БАГАНАН СУУРЬ ГДБС-1
М1:25

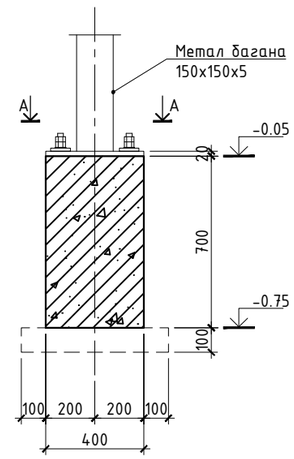

БАГАНАН СУУРЬ ГДБС-2
М1:25

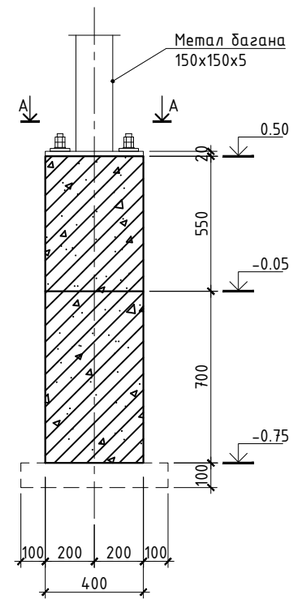

СУУРИЙН АНКЕР
М1:10

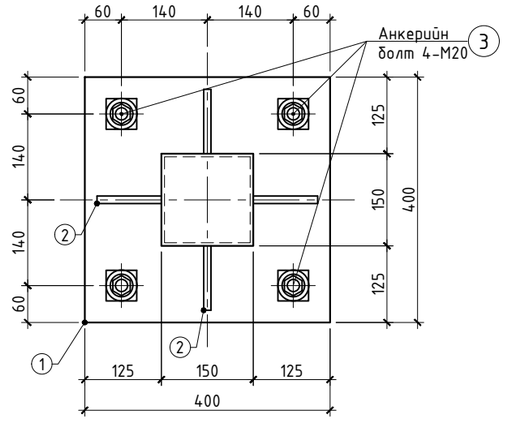

ПОЗ-2
М1:10

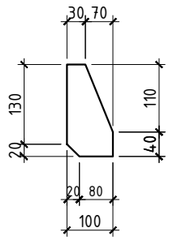

ПОЗ-3
М1:25

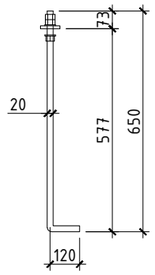

Материалын түүвэр

Марк Позиц	Тэмдэглэгээ	Гангийн марк	Тоо ширхэг	Жин /кг/ Нэгж	Жин /кг/ Нийт	Тайлбар
	Суурийн анкер		1	184.63	184.63	
1	Лист 400x400 ГОСТ27772-88 δ=20мм	С345	6	25.12	150.72	
2	Лист 100x150 ГОСТ27772-88 δ=12мм	С345	24	1.41	33.91	

МАТЕРИАЛЫН ТҮҮВЭР

Позиц	Тэмдэглэгээ	Нэр	Тоо ширхэг	Хүнд /кг/ Нэгж	Хүнд /кг/ Нийт	Тайлбар
Материал /ГДБС-1/		Бетон В20	V=	0.11м^3	0.44м^3	
Материал /ГДБС-2/		Бетон В20	V=	0.2м^3	0.80м^3	
Материал /Бетон бэлтгэл/		Бетон В10	V=	0.04м^3	0.24м^3	

БООЛТНЫ МАТЕРИАЛЫН ТҮҮВЭР

Позиц	Тэмдэглэгээ	Нэр	Тоо ширхэг	Хүнд /кг/ Нэгж	Хүнд /кг/ Нийт	Тайлбар
3	ГОСТ24379.1-2012 TYPE 2.1	Ф20мм Анкер L=770мм	24			

ТАЙЛБАР

1. Энэ хуудсыг ерөнхий ТАЙЛБАР бичигтэй сайн танилцсаны дараа барилга угсралтын ажлыг эхлүүлэх хэрэгтэй.
2. Энэ хуудсыг ББ-05~35 хуудастай хамтатган үзнэ.
3. Баганан суурийн ажлын арматур ГОСТ 5781-82* стандартын А400, хөндлөн арматур ГОСТ 5781-82* стандартын А240 ангийн арматур байна.
4. Баганан суурийн бетоны анги В20/М250/ марктай байна.
5. Баганан суурийг арматурчилж, бетон цутгахдаа "Цутгамал төмөр бетон бүтээцийн ажил гүйцэтгэх заавар" БД 52-102-04 -ийн холбогдох заалтуудыг мөрдөн ажиллана.
6. Буурь суурийн ажлыг БНбД 3.02.01-90, БНбД 3.03.01-88, БНбД 52-02-05 -н заалтыг бариптлан гүйцэтгэнэ.

ӨӨРЧЛӨЛТҮҮД:		
Д/д	Огноо	Засвар өөрчлөлт

ДОСЕЙ "ХХК"
Улаанбаатар хот, Баянгол дүүрэг, 3-р хороо, Дундгол-35, Буян кашмер байр

(Төв аймаг, Алтанбулаг сум, 1-р баг)
СОЁЛЫН ТӨВИЙН ӨРГӨТГӨЛИЙН БАРИЛГА

ББ

Е/З Инженер	С.Очирбат		Гадна довжооны суурийн байгуулалт, Огтлол, түүвэр	Маштаб М1:100
Инженер	Ц.Энх-Учрал			Үе шат / Хуудас / Бүх.хуудас: А.3 / 9 / 35
Гүйцэтгэсэн	Б.Бат-Эрдэнэ		ЕГ шифр: ДС-25/09	
Шалгасан	Ц.Энх-Учрал		ТГ шифр:	2025 оны 07 сар

А3

ГАДНА ДОВЖООНЫ БАЙГУУЛАЛТ
М1:100

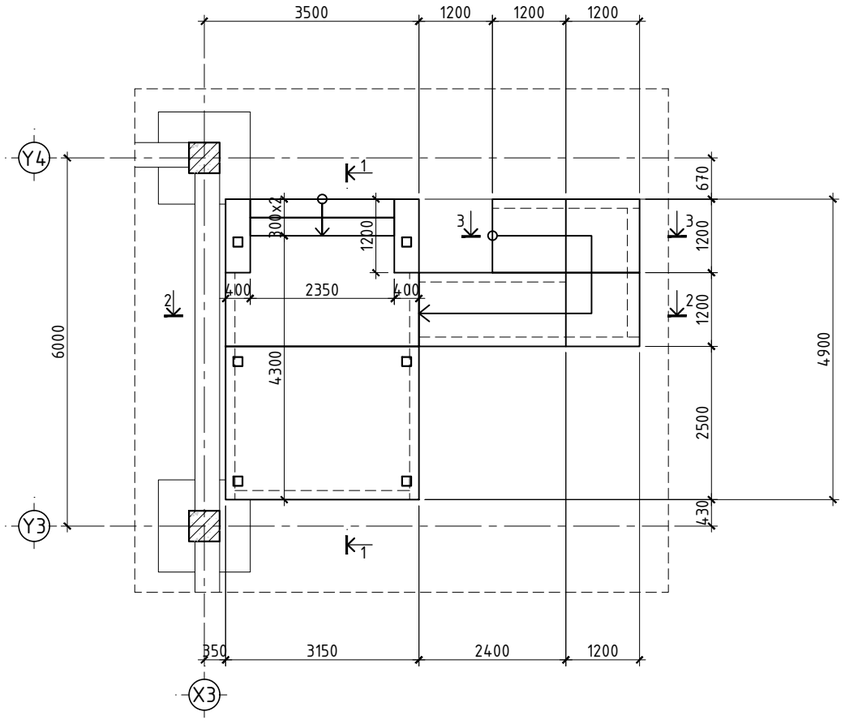

ОГТЛОЛ 2-2
М1:50

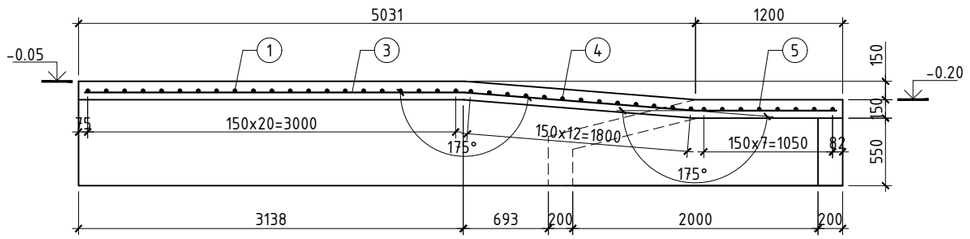

ОГТЛОЛ 3-3
М1:50

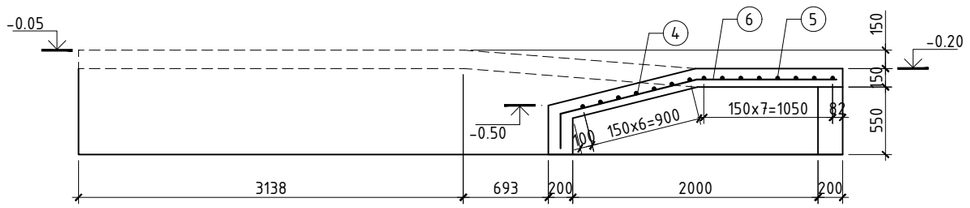

ОГТЛОЛ 1-1
М1:50

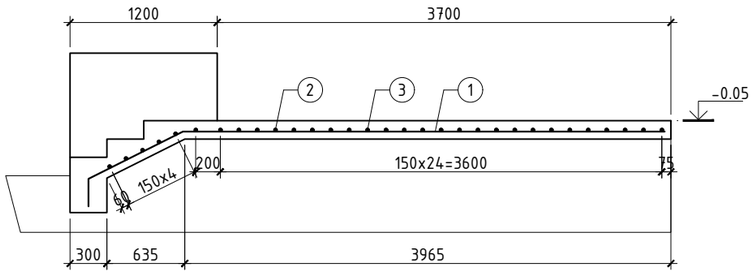

ХЭСГИЙН ТОДОРХОЙЛОЛТ
/ГД-1/

Поз	Загвар	Поз	Загвар
1	860, 3930, 220, L=5010	5	2350, 120, 120, L=2590
3	3090, 1850, 1150, L=6090	6	1140, 1140, 280, L=2560

МАТЕРИАЛЫН ТҮҮВЭР

Позиц	Тэмдэглэгээ	Нэр			Тоо ширхэг	Хүнд /кг/ Нэгж	Хүнд /кг/ Нийт	Тайлбар
Гадна довжооны арматурчлал					1	193.73	193.73	
1	ГОСТ 5781-82*	ϕ 10	A400	L= 5010	21	3.09	64.87	
2	ГОСТ 5781-82*	ϕ 10	A400	L= 3100	31	1.91	59.25	
3	ГОСТ 5781-82*	ϕ 10	A400	L= 6090	8	3.75	30.04	
4	ГОСТ 5781-82*	ϕ 10	A400	L= 1150	20	0.71	14.18	
5	ГОСТ 5781-82*	ϕ 10	A400	L= 2590	8	1.60	12.77	
6	ГОСТ 5781-82*	ϕ 10	A400	L= 2560	8	1.58	12.63	
Материал / СД-1/		Бетон B15			V=		4.57м^3	
Материал /Хана/		Бетон B15			V=		2.49м^3	

ТАЙЛБАР:
1. Энэ хуудсыг ББ-05~35 хуудастай хамтатган үзнэ.
2. Гадна довжооны арматур ГОСТ 5781-82* стандартын A400 ангийн арматур байна.
3. Гадна довжооны арматурын хамгаалалтын бетон үеийн зузаан 60мм байна.
4. Гадна довжооны бетоны анги B15/M200/ марктай байна.
5. Гадна довжоог арматурчилж, бетон цутгахдаа "Цутгамал төмөр бетон бүтээцийн ажил гүйцэтгэх заавар" БД 52-102-04 -ийн холбогдох заалтуудыг мөрдөн ажиллана.

ӨӨРЧЛӨЛТҮҮД:		
Д/д	Огноо	Засвар өөрчлөлт

ДОСЕЙ "ХХК"
Улаанбаатар хот, Баянгол дүүрэг, 3-р хороо, Дундгол-35, Буян кашмер байр

(Төв аймаг, Алтанбулаг сум, 1-р баг)
СОЁЛЫН ТӨВИЙН ӨРГӨТГӨЛИЙН БАРИЛГА

Е/З Инженер	С.Очирбат		Гадна довжооны байгуулалт, Огтлол, түүвэр
Инженер	Ц.Энх-Учрал		
Гүйцэтгэсэн	Б.Бат-Эрдэнэ		ЕГ шифр: ДС-25/09
Шалгасан	Ц.Энх-Учрал		ТГ шифр:

ББ

Машаб М1:100		
Уе шат	Хуудас	Бүх.хуудас
А.З	10	35
2025 оны 07 сар		

РАМЫН БАЙГУУЛАЛТ
М1:100

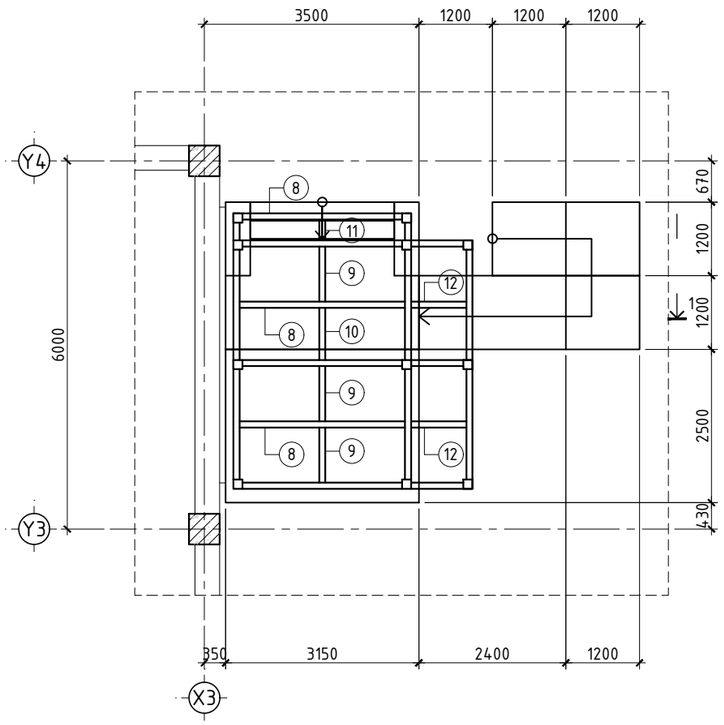

ОГТЛОЛ 1-1
М1:50

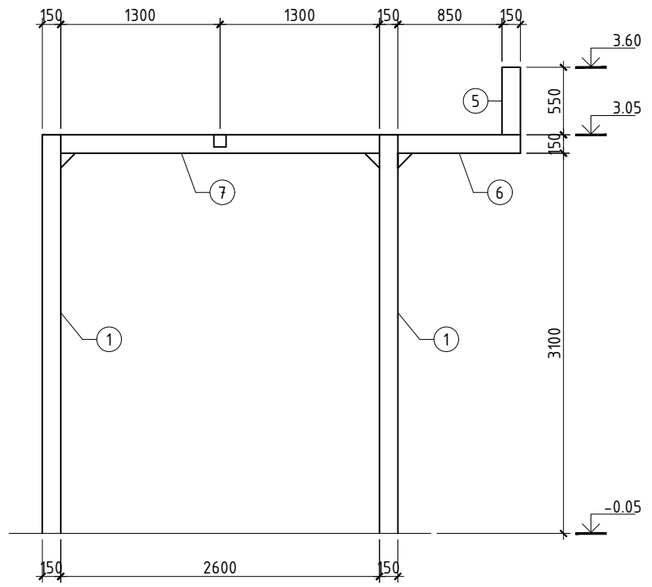

ОГТЛОЛ 2-2
М1:50

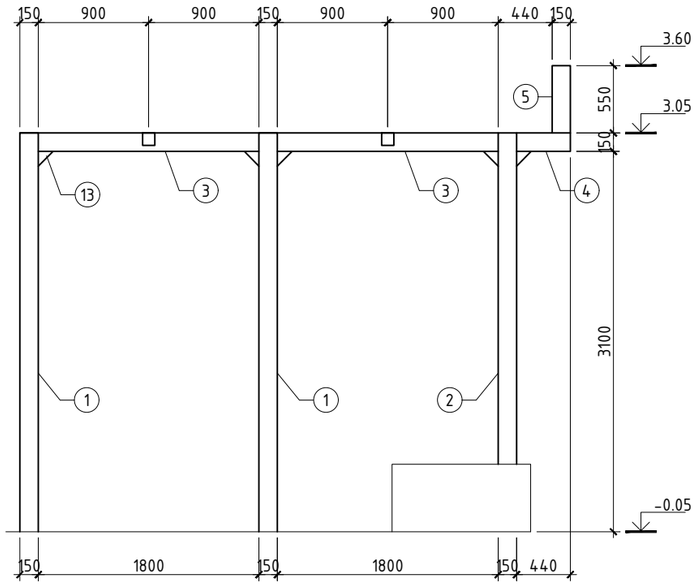

ТАЙЛБАР

1. Энэ хуудсыг ББ-05~35 хуудастай хамтатган үзнэ.
2. Ханын төрлийг БА-ын зураас үзнэ.
3. Бүх гангийн марк ВстЗсп5 болно. Эдэлхүүнийг өөр хооронд нь Э42 маркын ГОСТ9467-75 электродоор өндөр бөт бэхтэй гагнаж холбоно..
4. Зураг заагаагүй аёдлын өндрийг 6мм-ээр авна.
5. Рамыг С345 ангийн гангаар хийнэ.
6. Рамын ханын зузаан 5мм байна.
7. Метал хийцийн ажлыг БНбД 53-03-20, СНиП III-18-75-ийн дагуу хийж гүйцэтгэнэ.
8. Метал холбоосыг галд тэсвэртэй, зэврэлтээс хамгаалсан будгаар будагдсан байх шаардлагатай

Холбоос материалын түүвэр

Марк Позиц	Тэмдэглэгээ	Гангийн марк	Тоо ширхэг	Жин /кг/ Нэгж	Жин /кг/ Нийт	Тайлбар
	Метал рам		1	1035.77	1035.77	
1	□ Квадрат 150x150 ГОСТ30245-2003L= 3080 мм	С345	4	68.56	274.24	
2	□ Квадрат 150x150 ГОСТ30245-2003L= 2530 мм	С345	2	56.32	112.64	
3	□ Квадрат 100x150 ГОСТ30245-2003L= 1800 мм	С345	6	13.25	79.49	
4	□ Квадрат 100x150 ГОСТ30245-2003L= 440 мм	С345	2	8.07	16.13	
5	□ Квадрат 100x150 ГОСТ30245-2003L= 550 мм	С345	8	10.08	80.65	
6	□ Квадрат 100x150 ГОСТ30245-2003L= 1000 мм	С345	5	18.33	91.65	
7	□ Квадрат 100x150 ГОСТ30245-2003L= 2600 мм	С345	4	47.66	190.63	
8	□ Квадрат 100x100 ГОСТ30245-2003L= 2700 мм	С345	2	38.91	77.81	
9	□ Квадрат 100x100 ГОСТ30245-2003L= 900 мм	С345	3	12.97	38.91	
10	□ Квадрат 100x100 ГОСТ30245-2003L= 850 мм	С345	1	12.25	12.25	
11	□ Квадрат 100x100 ГОСТ30245-2003L= 325 мм	С345	1	4.68	4.68	
12	□ Квадрат 100x100 ГОСТ30245-2003L= 900 мм	С345	2	12.97	25.94	
13	□ Лист 120x120 ГОСТ8509-93 δ= 8 мм	С345	34	0.90	30.75	

ӨӨРЧЛӨЛТҮҮД:		
Д/д	Огноо	Засвар өөрчлөлт

ДОСЕЙ "ХХК"
Улаанбаатар хот, Баянгол дүүрэг, 3-р хороо, Дундгол-35, Буян кашмер байр

(Төв аймаг, Алтанбулаг сум, 1-р баг)
СОЁЛЫН ТӨВИЙН ӨРГӨТГӨЛИЙН БАРИЛГА

ББ

			Рамын байгуулалт, Огтлол, түүвэр	Маштаб М1:100		
Е/З Инженер	С.Очирбат			Үе шат	Хуудас	Бүх.хуудас
Инженер	Ц.Энх-Учрал			А.3	11	35
Гүйцэтгэсэн	Б.Бат-Эрдэнэ		ЕГ шифр: ДС-25/09			
Шалгасан	Ц.Энх-Учрал		ТГ шифр:	2025 оны 07 сар		

А3

1-Р ДАВХРЫН РАМЫН БАЙГУУЛАЛТ
/түвшин 3.55м/
М1:100

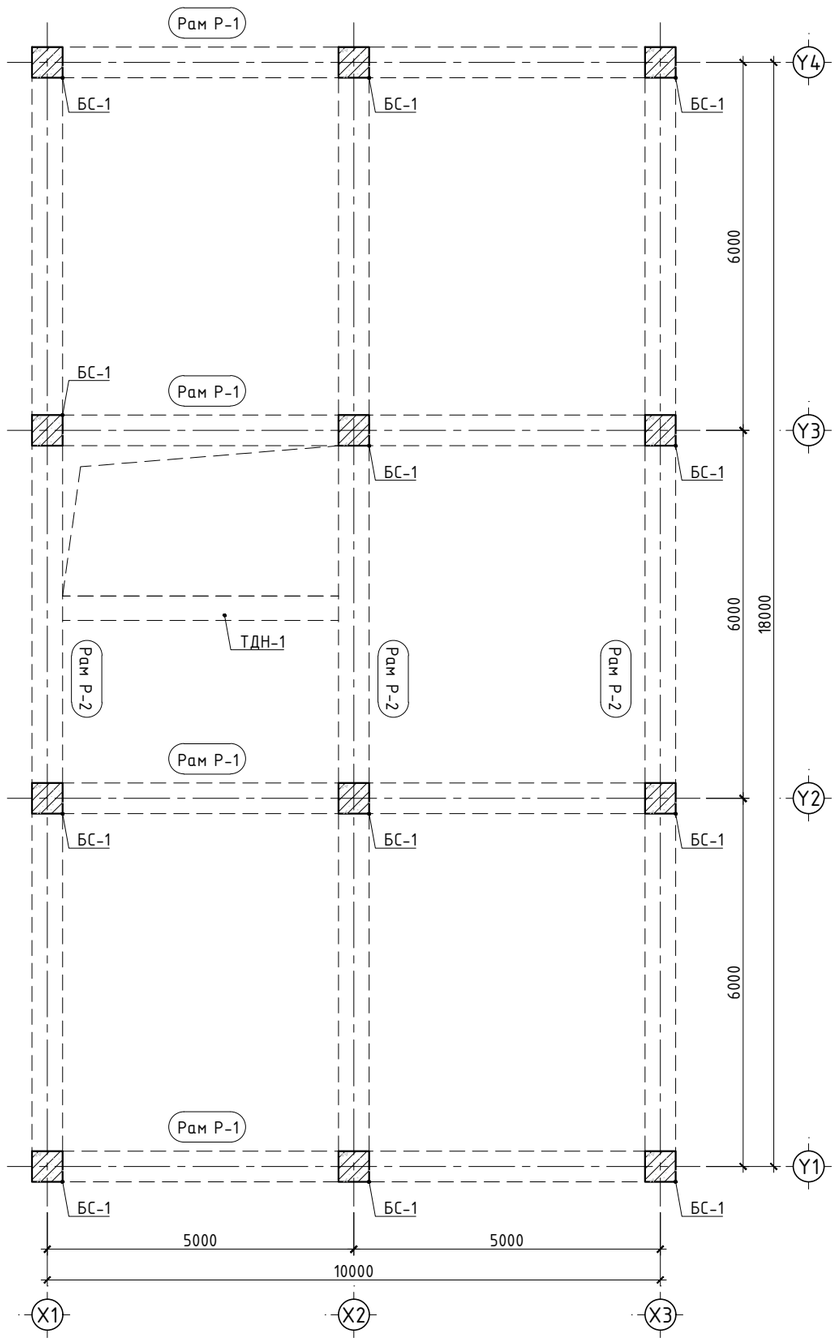

2-Р ДАВХРЫН РАМЫН БАЙГУУЛАЛТ
/түвшин 7.15м/
М1:100

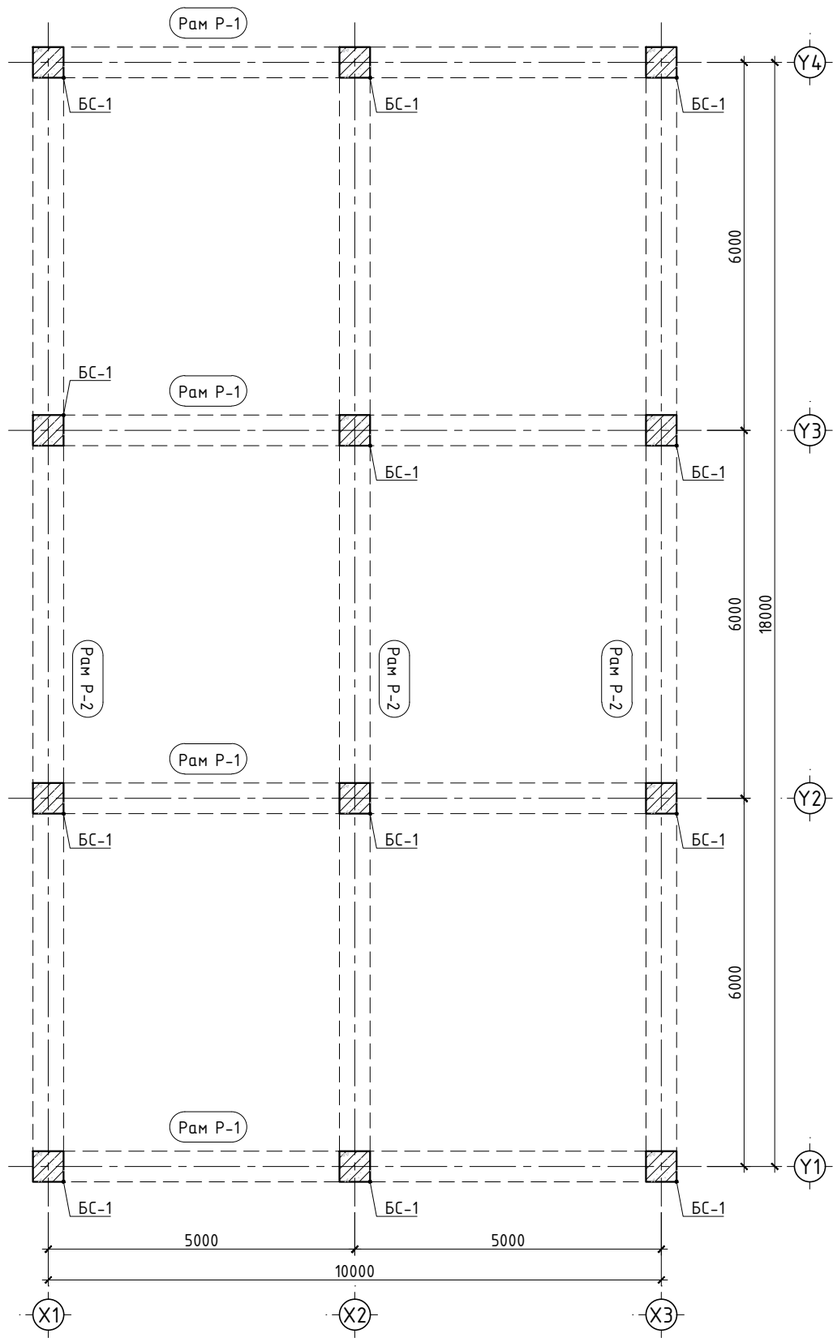

Тайлбар

1. Энэ хуудсыг ББ-05-35 хуудастай хамтатган үзнэ.
2. Рамыг цутгаж гүйцэтгэх да ажлын арматурын анги А400 ГОСТ 5781-82* байх да хомутыг А240 ГОСТ 5781-82* ангийн арматур байна.
3. Рамыг В20/М250/ ангийн бетоноор цутгахаар зураг төсөлд тусгасан да цутгах бетоноос дээж авч ангийг нь тогтоолгосон байх шаардлагатай.
4. Рамын ажлын арматур болон бусад төмөр эдлэлүүд зэвэрч муудаагүй зөв хадгалагдсан байвал зохино.
5. Бетоныг хөлдөөх аргаар бэхжүүлэхийг хатуу хориглоно.
6. Цутгамал төмөр бетон рамыг арматурчилж, бетон цутгахдаа "Цутгамал төмөр бетон бүтээцийн ажил гүйцэтгэх заавар" БД 52-102-04 -ийн холбогдох заалтуудыг мөрдөн ажиллана.

ӨӨРЧЛӨЛТҮҮД:		
Д/д	Огноо	Засвар өөрчлөлт

ДОСЕЙ "ХХК"
Улаанбаатар хот, Баянгол дүүрэг, 3-р хороо, Дундгол-35, Буян кашмер байр

(Төв аймаг, Алтанбулаг сум, 1-р баг)
СОЁЛЫН ТӨВИЙН ӨРГӨТГӨЛИЙН БАРИЛГА

Е/З Инженер	С.Очирбат		Рамын байгуулалт	
Инженер	Ц.Энх-Учрал			
Гүйцэтгэсэн	Б.Бат-Эрдэнэ		ЕГ шифр: ДС-25/09	
Шалгасан	Ц.Энх-Учрал		ТГ шифр:	

ББ

Машаб М1:100		
Үе шат	Хуудас	Бүх.хуудас
А.З	12	35

2025 оны 07 сар

РАМ Р-1 -н ХЭВ
М1:75

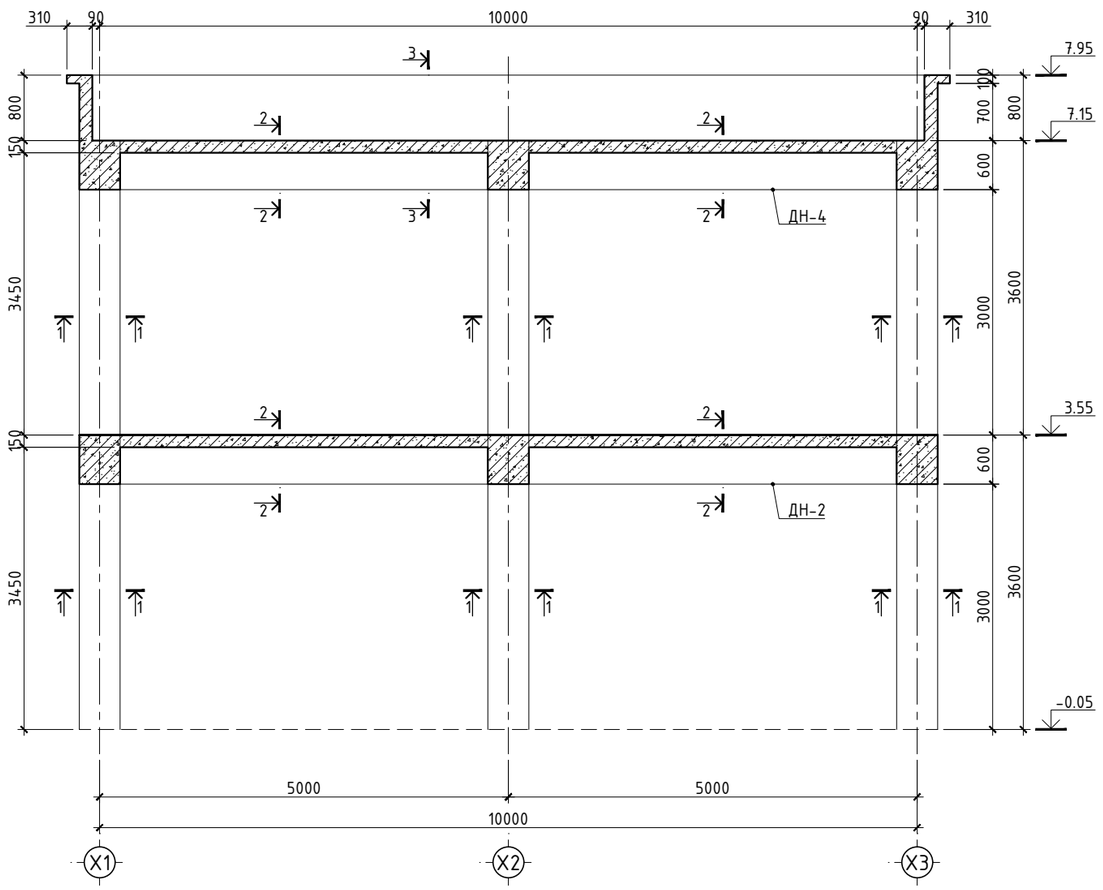

ОГТЛОЛ 1-1
М1:50

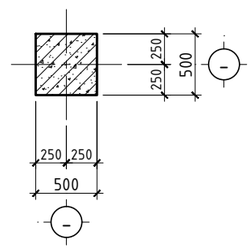

ОГТЛОЛ 2-2
М1:50

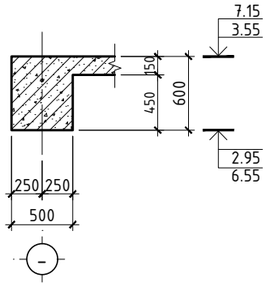

Тайлбар

1. Энэ хуудсыг ББ-05-35 хуудастай хамтатган үзнэ.
2. Рамыг цутгаж гүйцэтгэх бага ажлын арматурын анги А400 ГОСТ 5781-82* байх бөгөөс хомутыг А240 ГОСТ 5781-82* ангийн арматур байна.
3. Рамыг В20/М250/ ангийн бетоноор цутгахаар зураг төсөлд тусгасан бөгөөс цутгах бетоноос дээж авч ангийг нь тогтоолгосон байх шаардлагатай.
4. Рамын ажлын арматур болон бусад төмөр эдлэлүүд зэвэрч муудаагүй зөв хадгалагдсан байвал зохино.
5. Бетоныг хөлдөөх аргаар бэхжүүлэхийг хатуу хориглоно.
6. Цутгамал төмөр бетон рамыг арматурчилж, бетон цутгахдаа "Цутгамал төмөр бетон бүтээцийн ажил гүйцэтгэх заавар" БД 52-102-04 -ийн холбогдох заалтуудыг мөрдөн ажиллана.

ӨӨРЧЛӨЛТҮҮД:		
Д/д	Огноо	Засвар өөрчлөлт

ДОСЕЙ "ХХК"
Улаанбаатар хот, Баянгол дүүрэг, 3-р хороо, Дундгол-35, Буян кашмер байр

(Төв аймаг, Алтанбулаг сум, 1-р баг)
СОЁЛЫН ТӨВИЙН ӨРГӨТГӨЛИЙН БАРИЛГА

ББ

				Машаб М1:75		
Е/З Инженер	С.Очирбат		Рам Р-1 -н хэв, огтлолууд	Үе шат	Хуудас	Бүх.хуудас
Инженер	Ц.Энх-Учрал			А.З	13	35
Гүйцэтгэсэн	Б.Бат-Эрдэнэ		ЕГ шифр: ДС-25/09			
Шалгасан	Ц.Энх-Учрал		ТГ шифр:	2025 оны 07 сар		

А3

РАМ Р-2 -н ХЭВ
М1:75

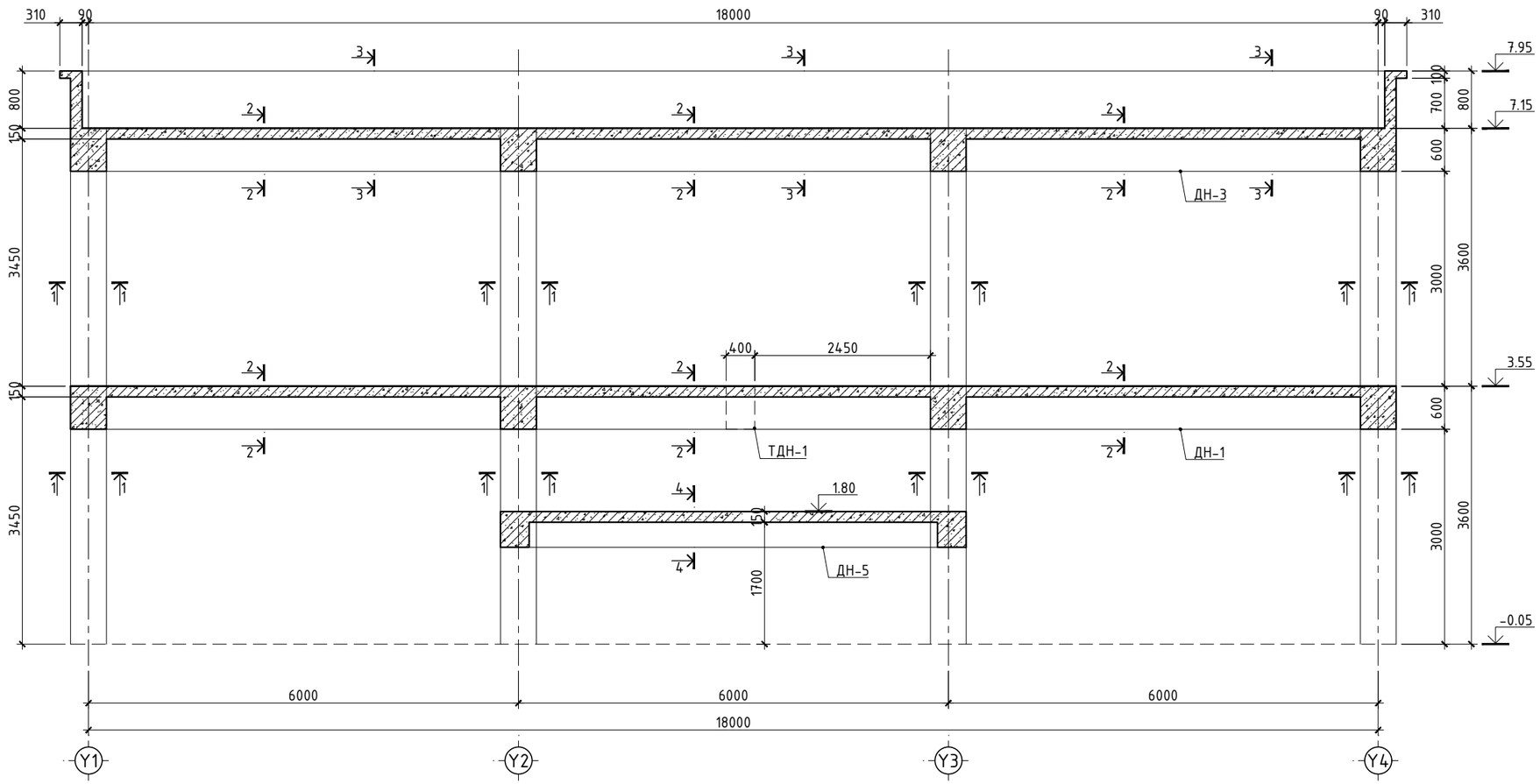

ОГТЛОЛ 3-3
М1:50

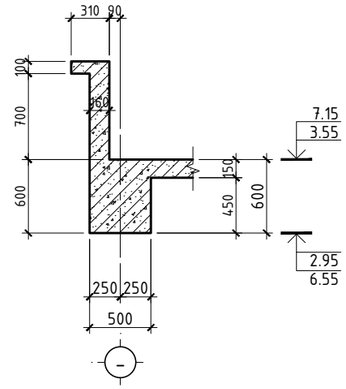

ОГТЛОЛ 1-1
М1:50

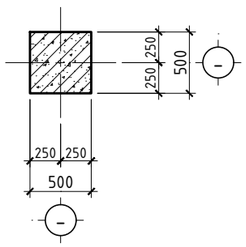

ОГТЛОЛ 2-2
М1:50

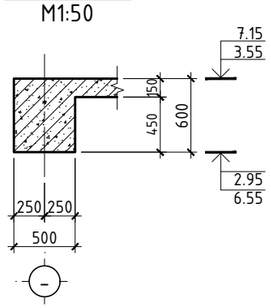

ОГТЛОЛ 4-4
М1:50

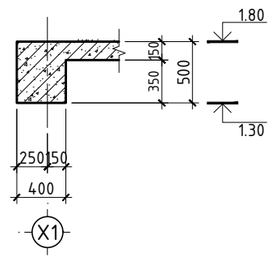

Тайлбар

1. Энэ хуудсыг ББ-05-35 хуудастай хамтатган үзнэ.
2. Рамыг цутгаж гүйцэтгэх да ажлын арматурын анги А400 ГОСТ 5781-82* байх да хомутыг А240 ГОСТ 5781-82* ангийн арматур байна.
3. Рамыг В20/М250/ ангийн бетоноор цутгахаар зураг төсөлд тусгасан да цутгах бетоноос дээж авч ангийг нь тогтоолгосон байх шаардлагатай.
4. Рамын ажлын арматур болон бусад төмөр эдлэлүүд зэвэрч муудаагүй зөв хадгалагдсан байвал зохино.
5. Бетоныг хөлдөөх аргаар бэхжүүлэхийг хатуу хориглоно.
6. Цутгамал төмөр бетон рамыг арматурчилж, бетон цутгахдаа "Цутгамал төмөр бетон бүтээцийн ажил гүйцэтгэх заавар" БД 52-102-04 -ийн холбогдох заалтуудыг мөрдөн ажиллана.

ӨӨРЧЛӨЛТҮҮД:		
Д/д	Огноо	Засвар өөрчлөлт

ДОСЕЙ "ХХК"
Улаанбаатар хот, Баянгол дүүрэг, 3-р хороо, Дунгэгол-35, Буян кашмер байр

(Төв аймаг, Алтанбулаг сум, 1-р баг)
СОЁЛЫН ТӨВИЙН ӨРГӨТГӨЛИЙН БАРИЛГА

Е/З Инженер	С.Очирбат		Рам Р-2 -н хэв, огтлолууд	
Инженер	Ц.Энх-Учрал			
Гүйцэтгэсэн	Б.Бат-Эрдэнэ		ЕГ шифр: ДС-25/09	
Шалгасан	Ц.Энх-Учрал		ТГ шифр:	

ББ

Машаб М1:75		
Үе шат	Хуудас	Бүх.хуудас
А.З	14	35

2025 оны 07 сар

А3

БАГАНА Б-1 -н АРМАТУРЧЛАЛ
М1:50

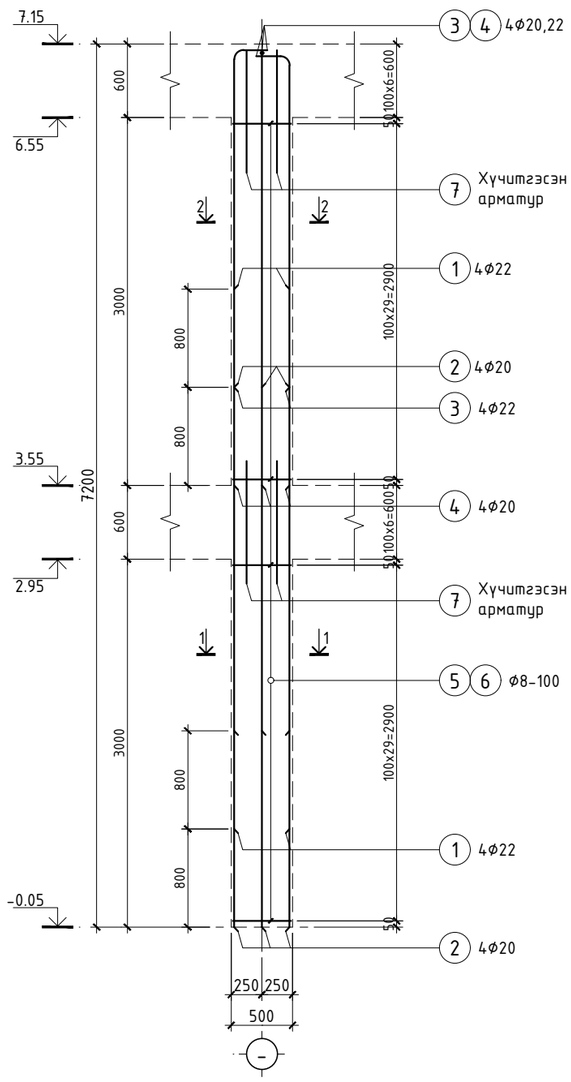

ОГТЛОЛ 1-1
М1:20

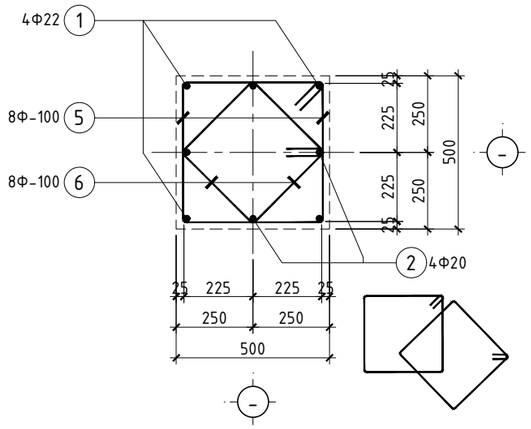

ОГТЛОЛ 2-2
М1:20

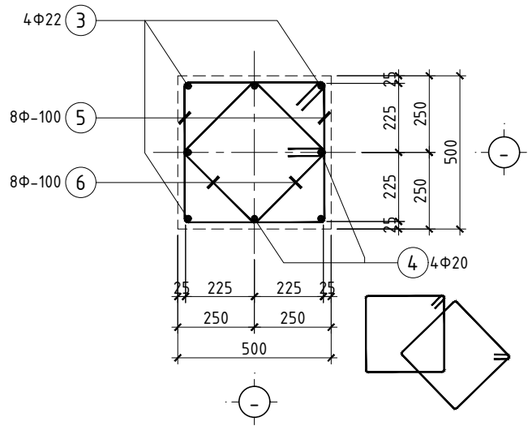

НЭМЭЛТ ХҮЧИТГЭСЭН АРМАТУРЧЛАЛ
М1:20

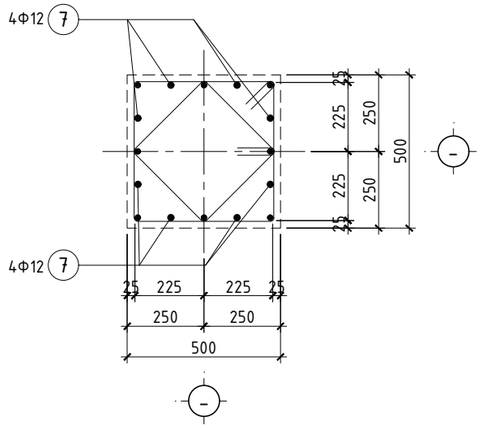

ХЭСГИЙН ТОДОРХОЙЛОЛТ

Поз	Загвар	Поз	Загвар	Арматурын загвар
3	330, 2750, L=3080	5	600, 450, 450, L=2100	a, b -хэмжээ нь хомутны дотор хэмжээ болно. d - арм. голч
4	330, 3550, L=3880	6	470, 470, 320, 320, L=1580	a, b - хэмжээ арматурын гадна хэмжээ болно. d - арм. голч D - хамгийн бага маталтын диаметр

МАТЕРИАЛЫН ТҮҮВЭР

Позиц	Тэмдэглэгээ	Нэр					Тоо ширхэг	Хүнд /кг/ Нэгж	Хүнд /кг/ Нийт	Тайлбар
Багана Б-1-ийн арматурчлал							12	289.72	3476.58	
1	ГОСТ 5781-82*	Φ	22	A400	L=	4400	4	13.130	52.519	
2	ГОСТ 5781-82*	Φ	20	A400	L=	4400	4	10.851	43.404	
3	ГОСТ 5781-82*	Φ	22	A400	L=	3080	4	9.191	36.763	
4	ГОСТ 5781-82*	Φ	20	A400	L=	3880	4	9.569	38.275	
5	ГОСТ 5781-82*	Φ	8	A240	L=	2100	72	0.829	59.661	
6	ГОСТ 5781-82*	Φ	8	A240	L=	1580	72	0.623	44.888	
7	ГОСТ 5781-82*	Φ	12	A400	L=	1000	16	0.888	14.205	
Материал		Бетон B20					V=	1.80м^3	21.60м^3	

ТАЙЛБАР

1. Энэ хуудсыг ерөнхий ТАЙЛБАР бичигтэй сайн танилцсаны дараа барилга угсралтын ажлыг эхлүүлэх хэрэгтэй.
2. Энэ хуудсыг ББ-05~35 хуудастай хамтатган үзнэ.
3. Баганы ажлын арматур ГОСТ 5781-82* стандартын A400, хөндлөн арматур ГОСТ 5781-82* стандартын A240 ангийн арматур байна.
4. Баганын бетоны анги B20/M250/ марктай байна.
5. Баганыг арматурчилж, бетон цутгахдаа "Цутгамал төмөр бетон бүтээцийн ажил гүйцэтгэх заавар" БД 52-102-04 -ийн холбогдох заалтуудыг мөрдөн ажиллана.

ӨӨРЧЛӨЛТҮҮД:		
Д/д	Огноо	Засвар өөрчлөлт

ДОСЕЙ "ХХК"
Улаанбаатар хот, Баянгол дүүрэг, 3-р хороо, Дундгол-35, Буян кашмер байр

(Төв аймаг, Алтанбулаг сум, 1-р баг)
СОЁЛЫН ТӨВИЙН ӨРГӨТГӨЛИЙН БАРИЛГА

ББ

Е/З Инженер	С.Очирбат		Баганы арматурчлал, огтлолууд, түүвэр	Маштаб М1:50
Инженер	Ц.Энх-Учрал			Уе шат / Хуудас / Бүх.хуудас: А.3 / 15 / 35
Гүйцэтгэсэн	Б.Бат-Эрдэнэ		ЕГ шифр: ДС-25/09	
Шалгасан	Ц.Энх-Учрал		ТГ шифр:	2025 оны 07 сар

ДАМНУРУУ ДН-1 -н АРМАТУРЧЛАЛ
М1:50

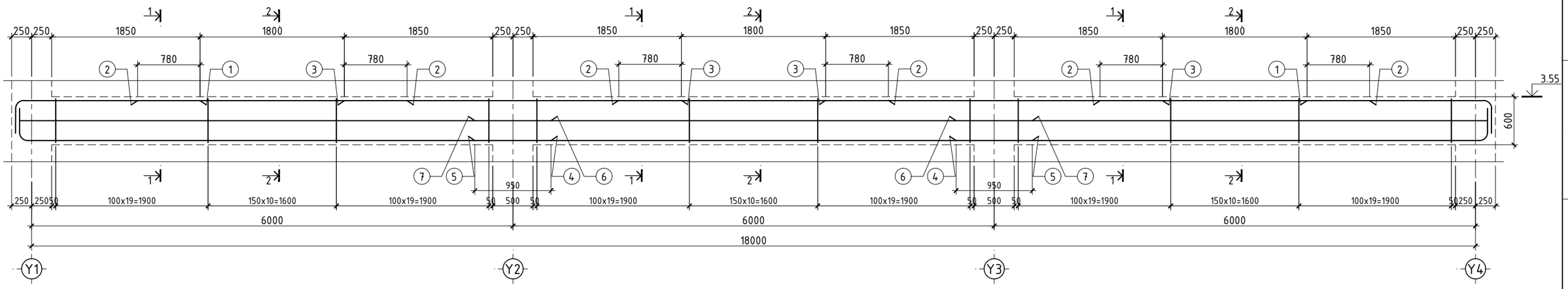

ОГТЛОЛ 1-1
М1:20

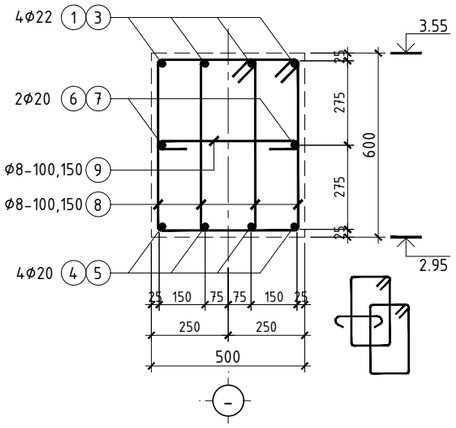

ОГТЛОЛ 2-2
М1:20

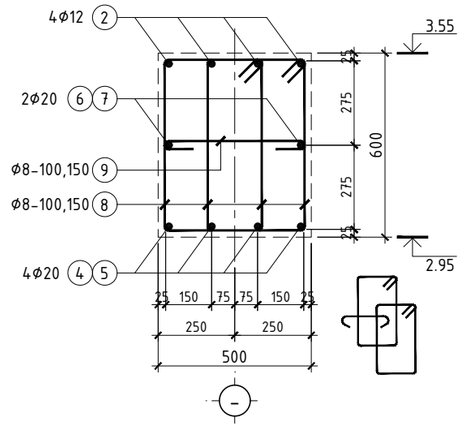

ХЭСГИЙН ТОДОРХОЙЛОЛТ
/ДН-1/

Поз	Загвар	Поз	Загвар
1	2300, 450, L=2750	8	460, 700, 550, 310, L=2020
4	6620, 450, L=7070	9	450, 80, 80, L=610

МАТЕРИАЛЫН ТҮҮВЭР

Позиц	Тэмдэглэгээ	Нэр					Тоо ширхэг	Хүнд /кг/ Нэгж	Хүнд /кг/ Нийт	Тайлбар
Дамнуруу ДН-1-ийн арматурчлал							3	878.64	2635.91	
1	ГОСТ 5781-82*	Ф	22	А400	L=	2750	8	8.206	65.649	
2	ГОСТ 5781-82*	Ф	12	А400	L=	3360	12	2.983	35.797	
3	ГОСТ 5781-82*	Ф	22	А400	L=	4200	8	12.533	100.264	
4	ГОСТ 5781-82*	Ф	20	А400	L=	7070	8	17.436	139.485	
5	ГОСТ 5781-82*	Ф	20	А400	L=	6950	4	17.140	68.559	
6	ГОСТ 5781-82*	Ф	20	А400	L=	6620	8	16.326	130.607	
7	ГОСТ 5781-82*	Ф	20	А400	L=	6950	4	17.140	68.559	
8	ГОСТ 5781-82*	Ф	8	А240	L=	2020	294	0.797	234.336	
9	ГОСТ 5781-82*	Ф	8	А240	L=	610	147	0.241	35.382	
Материал		Бетон В20					V=	5.40м³	16.20м³	

ТАЙЛБАР

1. Энэ хуудсыг ерөнхий ТАЙЛБАР бичигтэй сайн танилцсаны дараа барилга угсралтын ажлыг эхлүүлэх хэрэгтэй.
2. Энэ хуудсыг ББ-05~35 хуудастай хамтатган үзнэ.
3. Баганы ажлын арматур ГОСТ 5781-82* стандартын А400, хөндлөн арматур ГОСТ 5781-82* стандартын А240 ангийн арматур байна.
4. Баганын бетоны анги В20/М250/ марктай байна.
5. Баганыг арматурчилж, бетон цутгахдаа "Цутгамал төмөр бетон бүтээцийн ажил гүйцэтгэх заавар" БД 52-102-04 -ийн холбогдох заалтуудыг мөрдөн ажиллана.

ӨӨРЧЛӨЛТҮҮД:

Д/д	Огноо	Засвар өөрчлөлт

АРМАТУРЫН ПОЗ

АРМАТУРЫН ТЭМДЭГЛЭГЭЭ

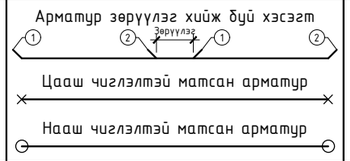

ХОМУТЫН ЗАГВАР

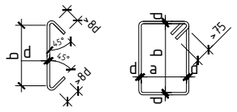

a, b -хэмжээ нь хомутны дотор хэмжээ болно.
d - арм. голч

АЖЛЫН АРМАТУРЫН ЗАГВАР

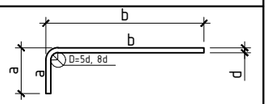

a, b - хэмжээ арматурын гадна хэмжээ болно.
d - арм. голч
D - хамгийн бага маталтын диаметр

ДОСЕЙ "ХХК"
Улаанбаатар хот, Баянгол дүүрэг, 3-р хороо, Дундгол-35, Буян кашмер байр

(Төв аймаг, Алтанбулаг сум, 1-р баг)
СОЁЛЫН ТӨВИЙН ӨРГӨТГӨЛИЙН БАРИЛГА

Е/З Инженер	С.Очирбат	Дамнуруу ДН-1 -н арматурчлал, огтлолууд, түүвэр	
Инженер	Ц.Энх-Учрал		
Гүйцэтгэсэн	Б.Бат-Эрдэнэ	ЕГ шифр: ДС-25/09	
Шалгасан	Ц.Энх-Учрал	ТГ шифр:	

ББ

Маштаб М1:50		
Үе шат	Хуудас	Бүх.ху
А.З	16	35

2025 оны 07 сар

А3

ДАМНУРУУ ДН-2 -н АРМАТУРЧЛАЛ
М1:50

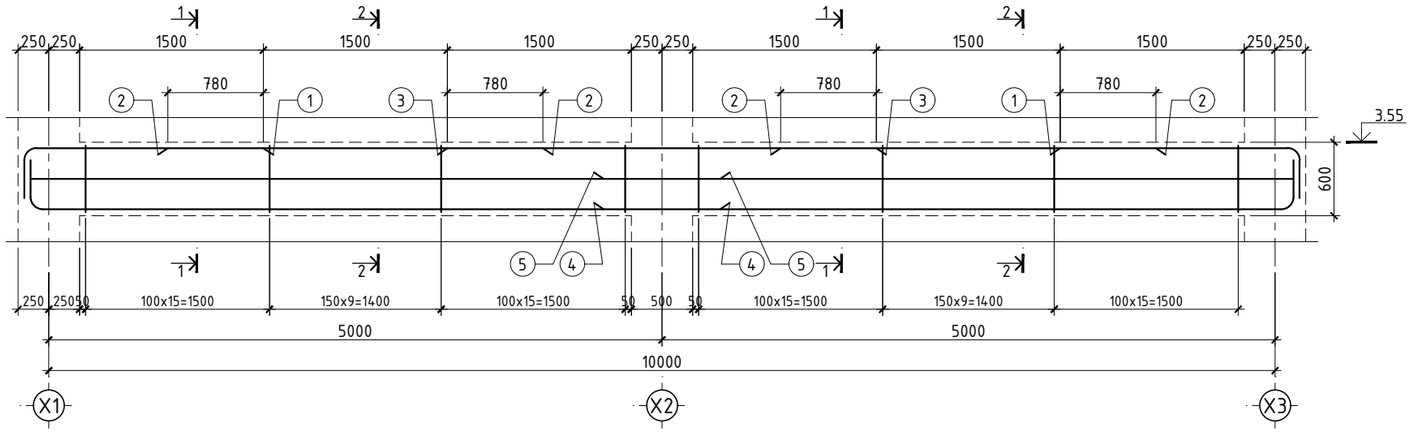

ОГТЛОЛ 1-1
М1:20

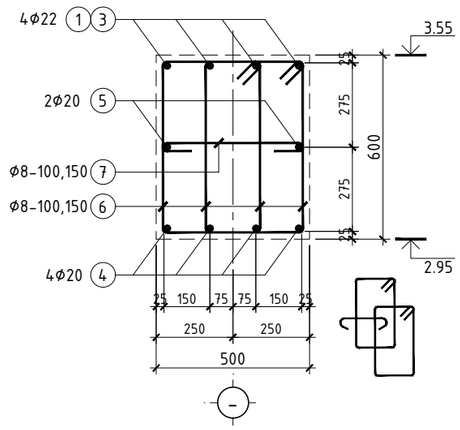

ОГТЛОЛ 2-2
М1:20

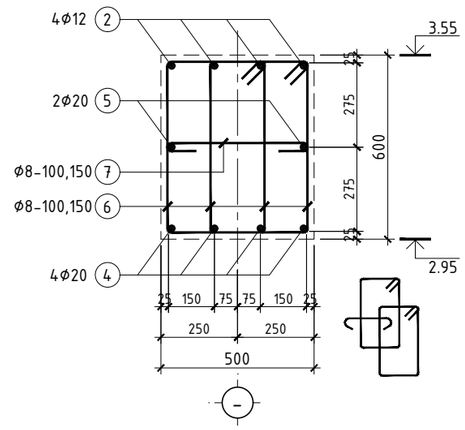

ХЭСГИЙН ТОДОРХОЙЛОЛТ
/ДН-2/

Поз	Загвар	Поз	Загвар
1	1950, 450, L=2400	6	460, 700, 550, 310, L=2020
4	5620, 450, L=6070	7	450, 80, 80, L=610

МАТЕРИАЛЫН ТҮҮВЭР

Позиц	Тэмдэглэгээ	Нэр					Тоо ширхэг	Хүнд /кг/ Нэгж	Хүнд /кг/ Нийт	Тайлбар
	Дамнуруу ДН-2-ын арматурчлал						4	498.22	1992.89	
1	ГОСТ 5781-82*	Ф	22	А400	L=	2400	8	7.162	57.294	
2	ГОСТ 5781-82*	Ф	12	А400	L=	3060	8	2.717	21.734	
3	ГОСТ 5781-82*	Ф	22	А400	L=	3500	4	10.444	41.777	
4	ГОСТ 5781-82*	Ф	20	А400	L=	6070	8	14.970	119.756	
5	ГОСТ 5781-82*	Ф	20	А400	L=	5620	8	13.860	110.878	
6	ГОСТ 5781-82*	Ф	8	А240	L=	2020	160	0.797	127.530	
7	ГОСТ 5781-82*	Ф	8	А240	L=	610	80	0.241	19.256	
	Материал	Бетон В20					V=	3.00м^3	12.00м^3	

ТАЙЛБАР

1. Энэ хуудсыг ерөнхий ТАЙЛБАР бичигтэй сайн танилцсаны дараа барилга угсралтын ажлыг эхлүүлэх хэрэгтэй.
2. Энэ хуудсыг ББ-05-35 хуудастай хамтатган үзнэ.
3. Баганы ажлын арматур ГОСТ 5781-82* стандартын А400, хөндлөн арматур ГОСТ 5781-82* стандартын А240 ангийн арматур байна.
4. Баганын бетоны анги В20/М250/ марктай байна.
5. Баганыг арматурчилж, бетон цутгахдаа "Цутгамал төмөр бетон бүтээцийн ажил гүйцэтгэх заавар" БД 52-102-04 -ийн холбогдох заалтуудыг мөрдөн ажиллана.

ӨӨРЧЛӨЛТҮҮД:		
Д/д	Огноо	Засвар өөрчлөлт

АРМАТУРЫН ПОЗ

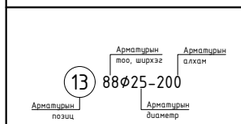

АРМАТУРЫН ТЭМДЭГЛЭГЭЭ

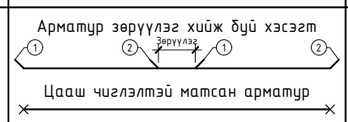

ХОМУТЫН ЗАГВАР

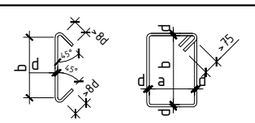

АЖЛЫН АРМАТУРЫН ЗАГВАР

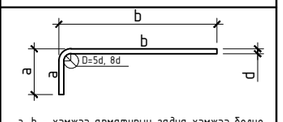

ДОСЕЙ "ХХК"
Улаанбаатар хот, Баянгол дүүрэг, 3-р хороо, Дунбогол-35, Буян кашчер байр

(Төв аймаг, Алтанбулаг сум, 1-р баг)
СОЁЛЫН ТӨВИЙН ӨРГӨТГӨЛИЙН БАРИЛГА

ББ

Е/З Инженер	С.Очирбат		Дамнуруу ДН-2 -н арматурчлал, огтлолууд, түүвэр	Маштаб М1:50
Инженер	Ц.Энх-Учрал			Үе шат: А.3 / Хуудас: 17 / Бүх.хуудас: 35
Гүйцэтгэсэн	Б.Бат-Эрдэнэ		ЕГ шифр: ДС-25/09	
Шалгасан	Ц.Энх-Учрал		ТГ шифр:	2025 оны 07 сар

ДАМНУРУУ ДН-3 -Н АРМАТУРЧЛАЛ
М1:50

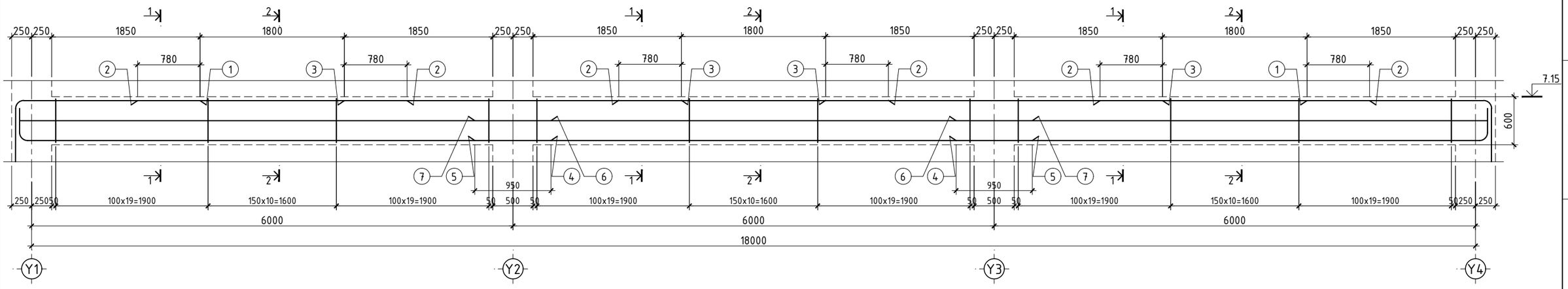

ОГТЛОЛ 1-1
М1:20

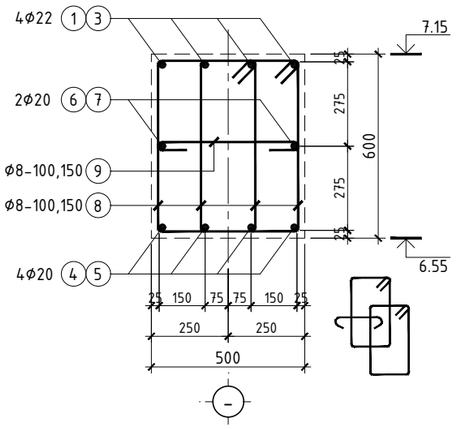

ОГТЛОЛ 2-2
М1:20

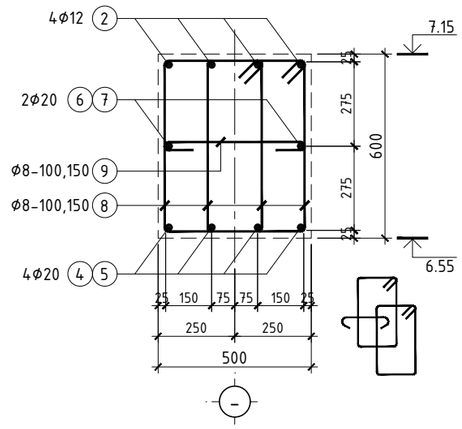

ХЭСГИЙН ТОДОРХОЙЛОЛТ
/ДН-3/

Поз	Загвар	Поз	Загвар
1	2300, 1650, L=3950	8	460, 700, 550, 310, L=2020
4	6620, 450, L=7070	9	450, 80, 80, L=610

МАТЕРИАЛЫН ТҮҮВЭР

Позиц	Тэмдэглэгээ	Нэр					Тоо ширхэг	Хүнд /кг/ Нэгж	Хүнд /кг/ Нийт	Тайлбар
Дамнуруу ДН-1-ийн арматурчлал							3	907.28	2721.85	
1	ГОСТ 5781-82*	Ø	22	A400	L=	3950	8	11.787	94.296	
2	ГОСТ 5781-82*	Ø	12	A400	L=	3360	12	2.983	35.797	
3	ГОСТ 5781-82*	Ø	22	A400	L=	4200	8	12.533	100.264	
4	ГОСТ 5781-82*	Ø	20	A400	L=	7070	8	17.436	139.485	
5	ГОСТ 5781-82*	Ø	20	A400	L=	6950	4	17.140	68.559	
6	ГОСТ 5781-82*	Ø	20	A400	L=	6620	8	16.326	130.607	
7	ГОСТ 5781-82*	Ø	20	A400	L=	6950	4	17.140	68.559	
8	ГОСТ 5781-82*	Ø	8	A240	L=	2020	294	0.797	234.336	
9	ГОСТ 5781-82*	Ø	8	A240	L=	610	147	0.241	35.382	
Материал		Бетон B20					V=	5.40м^3	16.20м^3	

ТАЙЛБАР

1. Энэ хуудсыг ерөнхий ТАЙЛБАР бичигтэй сайн танилцсаны дараа барилга угсралтын ажлыг эхлүүлэх хэрэгтэй.
2. Энэ хуудсыг ББ-05~35 хуудастай хамтатган үзнэ.
3. Баганы ажлын арматур ГОСТ 5781-82* стандартын A400, хөндлөн арматур ГОСТ 5781-82* стандартын A240 ангийн арматур байна.
4. Баганын бетоны анги B20/M250/ марктай байна.
5. Баганыг арматурчилж, бетон цутгахдаа "Цутгамал төмөр бетон бүтээцийн ажил гүйцэтгэх заавар" БД 52-102-04 -ийн холбогдох заалтуудыг мөрдөн ажиллана.

ӨӨРЧЛӨЛТҮҮД:		
Д/д	Огноо	Засвар өөрчлөлт

АРМАТУРЫН ПОЗ	АРМАТУРЫН ТЭМДЭГЛЭГЭЭ	ХОМУТЫН ЗАГВАР	АЖЛЫН АРМАТУРЫН ЗАГВАР
13 88Ø25-200 (Арматурын тоо, ширхэг; Арматурын алхам; Арматурын позиц; Арматурын диаметр)	Арматур зөрүүлэг хийж буй хэсэгт; Зөрүүлэг; Цааш чиглэлтэй матсан арматур; Нааш чиглэлтэй матсан арматур	a, b -хэмжээ нь хомутны дотор хэмжээ болно. d - арм. голч	a, b - хэмжээ арматурын гадна хэмжээ болно. d - арм. голч D - хамгийн бага маталтын диаметр

ДОСЕЙ "ХХК"
Улаанбаатар хот, Баянгол дүүрэг, 3-р хороо, Дундгол-35, Буян кашмер байр

(Төв аймаг, Алтанбулаг сум, 1-р баг)
СОЁЛЫН ТӨВИЙН ӨРГӨТГӨЛИЙН БАРИЛГА

ББ

Е/З Инженер	С.Очирбат	Дамнуруу ДН-3 -н арматурчлал, огтлолууд, түүвэр	Машаб М1:50
Инженер	Ц.Энх-Учрал		Үе шат: А.3 | Хуудас: 18 | Бүх.хуудас: 35
Гүйцэтгэсэн	Б.Бат-Эрдэнэ	ЕГ шифр: ДС-25/09	
Шалгасан	Ц.Энх-Учрал	ТГ шифр:	2025 оны 07 сар

1 2 3 4 5 6 7 8 9 10 11 12 А3

ДАМНУРУУ ДН-4 -н АРМАТУРЧЛАЛ
М1:50

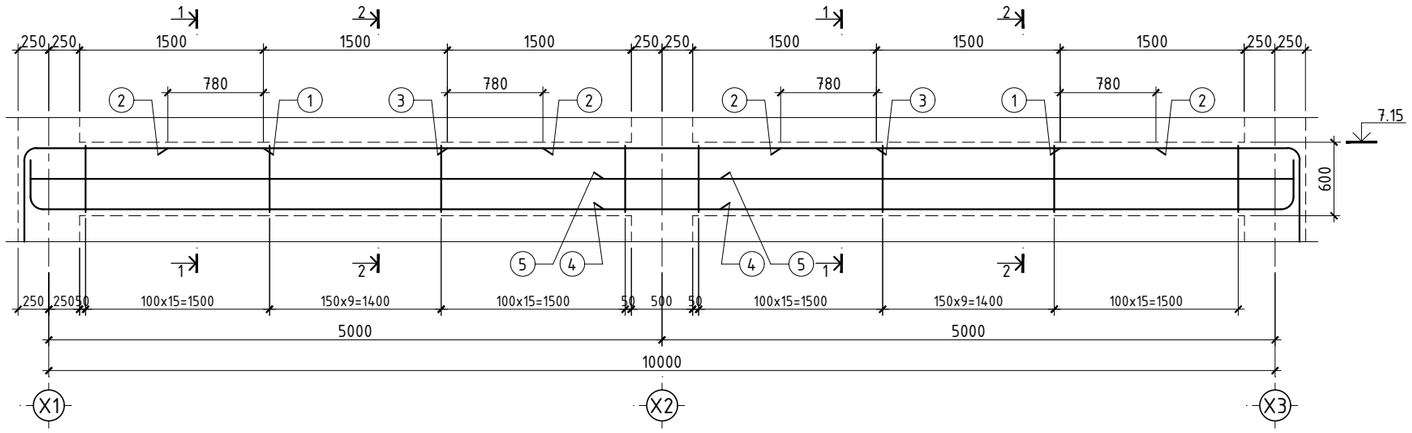

ОГТЛОЛ 1-1
М1:20

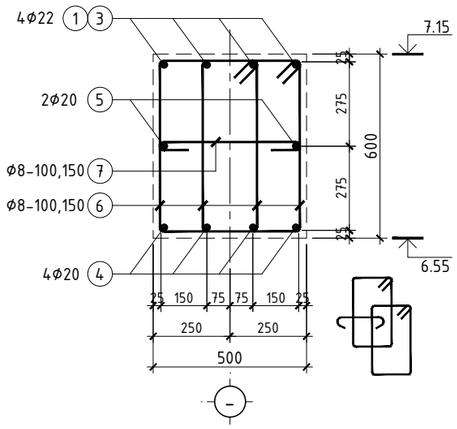

ОГТЛОЛ 2-2
М1:20

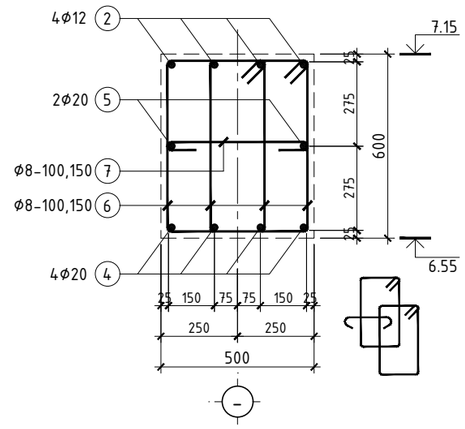

ХЭСГИЙН ТОДОРХОЙЛОЛТ
/ДН-4/

Поз	Загвар	Поз	Загвар
1	1950, 1650, L=3600	6	460, 700, 550, 310, L=2020
4	5620, 450, L=6070	7	450, 80, 80, L=610

МАТЕРИАЛЫН ТҮҮВЭР

Позиц	Тэмдэглэгээ	Нэр					Тоо ширхэг	Хүнд /кг/ Нэгж	Хүнд /кг/ Нийт	Тайлбар
	Дамнуруу ДН-4-ийн арматурчлал						4	526.87	2107.48	
1	ГОСТ 5781-82*	Ф	22	А400	L=	3600	8	10.743	85.940	
2	ГОСТ 5781-82*	Ф	12	А400	L=	3060	8	2.717	21.734	
3	ГОСТ 5781-82*	Ф	22	А400	L=	3500	4	10.444	41.777	
4	ГОСТ 5781-82*	Ф	20	А400	L=	6070	8	14.970	119.756	
5	ГОСТ 5781-82*	Ф	20	А400	L=	5620	8	13.860	110.878	
6	ГОСТ 5781-82*	Ф	8	А240	L=	2020	160	0.797	127.530	
7	ГОСТ 5781-82*	Ф	8	А240	L=	610	80	0.241	19.256	
	Материал	Бетон В20					V=	3.00м^3	12.00м^3	

ТАЙЛБАР

1. Энэ хуудсыг ерөнхий ТАЙЛБАР бичигтэй сайн танилцсаны дараа барилга угсралтын ажлыг эхлүүлэх хэрэгтэй.
2. Энэ хуудсыг ББ-05-35 хуудастай хамтатган үзнэ.
3. Баганы ажлын арматур ГОСТ 5781-82* стандартын А400, хөндлөн арматур ГОСТ 5781-82* стандартын А240 ангийн арматур байна.
4. Баганын бетоны анги В20/М250/ марктай байна.
5. Баганыг арматурчилж, бетон цутгахдаа "Цутгамал төмөр бетон бүтээцийн ажил гүйцэтгэх заавар" БД 52-102-04 -ийн холбогдох заалтуудыг мөрдөн ажиллана.

ӨӨРЧЛӨЛТҮҮД:

Д/д	Огноо	Засвар өөрчлөлт

АРМАТУРЫН ПОЗ	АРМАТУРЫН ТЭМДЭГЛЭГЭЭ	ХОМУТЫН ЗАГВАР	АЖЛЫН АРМАТУРЫН ЗАГВАР
13 88Ф25-200 (Арматурын тоо, ширхэг; Арматурын алхам; Арматурын позиц; Арматурын диаметр)	Арматур зөрүүлэг хийж буй хэсэгт (Зөрүүлэг); Цааш чиглэлтэй матсан арматур; Нааш чиглэлтэй матсан арматур	a, b -хэмжээ нь хомутны дотор хэмжээ болно. d - арм. голч	a, b - хэмжээ арматурын гадна хэмжээ болно. d - арм. голч D - хамгийн бага маталтын диаметр

ДОСЕЙ "ХХК"
Улаанбаатар хот, Баянгол дүүрэг, 3-р хороо, Дунгөгөл-35, Буян кашчер байр

(Төв аймаг, Алтанбулаг сум, 1-р баг)
СОЁЛЫН ТӨВИЙН ӨРГӨТГӨЛИЙН БАРИЛГА

ББ

				Маштаб М1:50		
Е/З Инженер	С.Очирбат		Дамнуруу ДН-4 -н арматурчлал, огтлолууд, түүвэр	Үе шат	Хуудас	Бүх.хуудас
Инженер	Ц.Энх-Учрал			А.З	19	35
Гүйцэтгэсэн	Б.Бат-Эрдэнэ		ЕГ шифр: ДС-25/09			
Шалгасан	Ц.Энх-Учрал		ТГ шифр:	2025 оны 07 сар		

ДАМНУРУУ ДН-5 -н АРМАТУРЧЛАЛ
М1:50

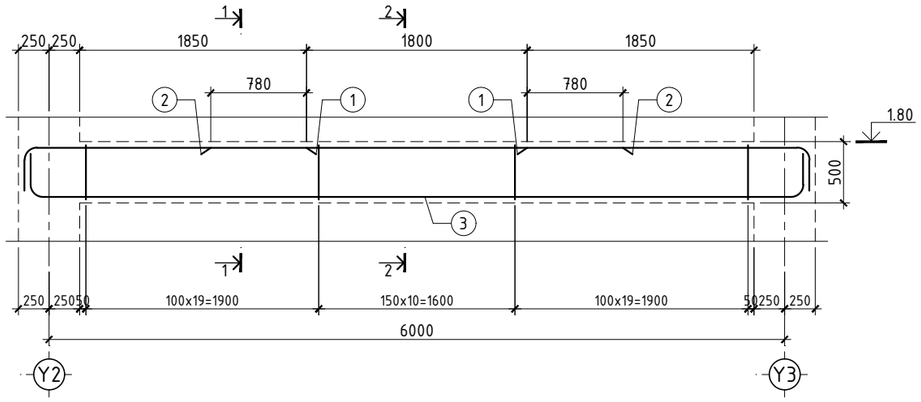

ОГТЛОЛ 1-1
М1:20

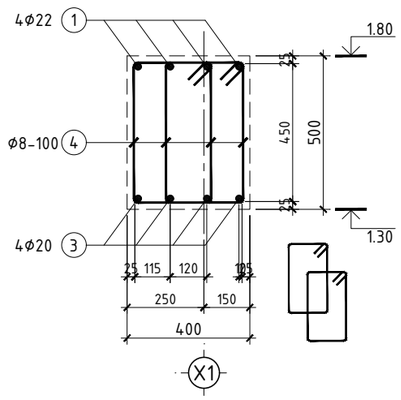

ОГТЛОЛ 1-1
М1:20

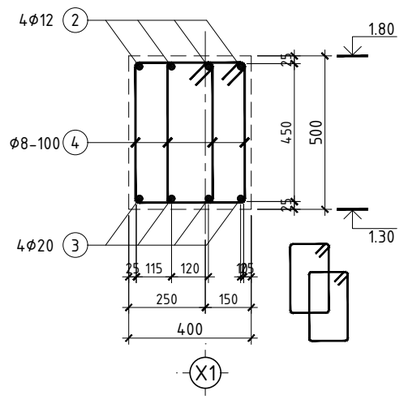

ТАЙЛБАР

1. Энэ хуудсыг ерөнхий ТАЙЛБАР бичигтэй сайн танилцсаны дараа барилга үгсралтын ажлыг эхлүүлэх хэрэгтэй.
2. Энэ хуудсыг ББ-05-35 хуудастай хамтатган үзнэ.
3. Баганы ажлын арматур ГОСТ 5781-82* стандартын А400, хөндлөн арматур ГОСТ 5781-82* стандартын А240 ангийн арматур байна.
4. Баганын бетоны анги В20/М250/ марктай байна.
5. Баганыг арматурчилж, бетон цутгахдаа "Цутгамал төмөр бетон бүтээцийн ажил гүйцэтгэх заавар" БД 52-102-04 -ийн холбогдох заалтуудыг мөрдөн ажиллана.

ХЭСГИЙН ТОДОРХОЙЛОЛТ
/ДН-5/

Поз	Загвар	Поз	Загвар
1	2300; 350; L=2650	4	395; 600; 450; 245; L=1690
3	6300; 350; 350; L=7000		

МАТЕРИАЛЫН ТҮҮВЭР

Позиц	Тэмдэглэгээ	Нэр					Тоо ширхэг	Хүнд /кг/ Нэгж	Хүнд /кг/ Нийт	Тайлбар
	Дамнуруу ДН-5-ын арматурчлал						1	525.41	525.41	
1	ГОСТ 5781-82*	Φ	22	А400	L=	2650	8	7.908	63.262	
2	ГОСТ 5781-82*	Φ	12	А400	L=	3360	4	2.983	11.932	
3	ГОСТ 5781-82*	Φ	22	А400	L=	3500	4	10.444	41.777	
4	ГОСТ 5781-82*	Φ	20	А400	L=	1690	98	4.168	408.444	
	Материал	Бетон В20					V=	1.20м^3	1.20м^3	

ӨӨРЧЛӨЛТҮҮД:		
Д/д	Огноо	Засвар өөрчлөлт

АРМАТУРЫН ПОЗ	АРМАТУРЫН ТЭМДЭГЛЭГЭЭ	ХОМУТЫН ЗАГВАР	АЖЛЫН АРМАТУРЫН ЗАГВАР
13 88Φ25-200 Арматурын тоо, ширхэг; Арматурын алхам; Арматурын позиц; Арматурын диаметр	Арматур зөрүүлэг хийж буй хэсэгт Зөрүүлэг Цааш чиглэлтэй матсан арматур Нааш чиглэлтэй матсан арматур	a, b -хэмжээ нь хомутны дотор хэмжээ болно. d - арм. голч	a, b - хэмжээ арматурын гадна хэмжээ болно. d - арм. голч D - хамгийн бага маталтын диаметр

ДОСЕЙ "ХХК"
Улаанбаатар хот, Баянгол дүүрэг, 3-р хороо, Дундгол-35, Буян кашмер байр

(Төв аймаг, Алтанбулаг сум, 1-р баг)
СОЁЛЫН ТӨВИЙН ӨРГӨТГӨЛИЙН БАРИЛГА

ББ

				Машаб М1:50		
Е/З Инженер	С.Очирбат		Дамнуруу ДН-5 -н арматурчлал, огтлолууд, түүвэр	Үе шат	Хуудас	Бүх.хуудас
Инженер	Ц.Энх-Учрал			А.З	20	35
Гүйцэтгэсэн	Б.Бат-Эрдэнэ		ЕГ шифр: ДС-25/09			
Шалгасан	Ц.Энх-Учрал		ТГ шифр:	2025 оны 07 сар		

А3

ТУСЛАХ ДАМНУРУУ ТДН-1 -н АРМАТУРЧЛАЛ
М1:50

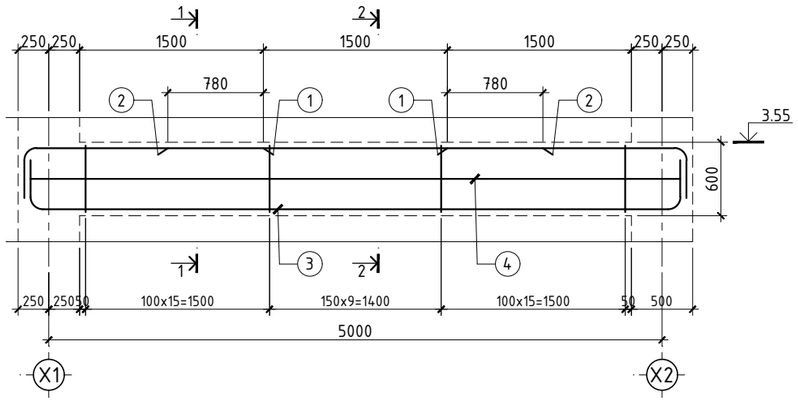

ОГТЛОЛ 1-1
М1:20

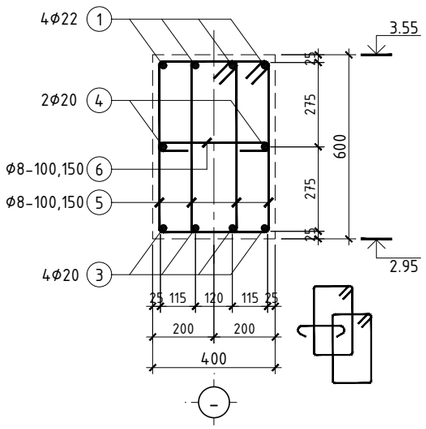

ОГТЛОЛ 2-2
М1:20

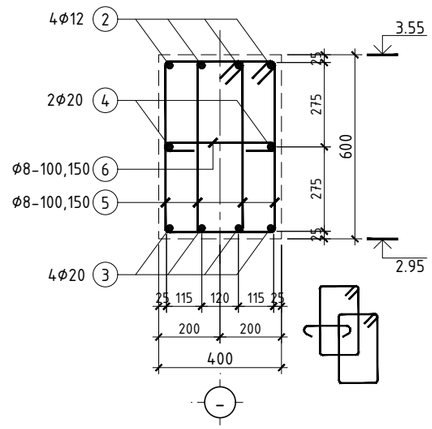

ХЭСГИЙН ТОДОРХОЙЛОЛТ
/ТДН-1/

Поз	Загвар	Поз	Загвар
1	1950, 450, L=2400	5	400, 700, 550, 250, L=1900
3	450, 5300, 450, L=6200	6	350, 80, 80, L=510

ТАЙЛБАР

1. Энэ хуудсыг ерөнхий ТАЙЛБАР бичигтэй сайн танилцсаны дараа барилга угсралтын ажлыг эхлүүлэх хэрэгтэй.
2. Энэ хуудсыг ББ-05-35 хуудастай хамтатган үзнэ.
3. Баганы ажлын арматур ГОСТ 5781-82* стандартын А400, хөндлөн арматур ГОСТ 5781-82* стандартын А240 ангийн арматур байна.
4. Баганын бетоны анги В20/М250/ марктай байна.
5. Баганыг арматурчилж, бетон цутгахдаа "Цутгамал төмөр бетон бүтээцийн ажил гүйцэтгэх заавар" БД 52-102-04 -ийн холбогдох заалтуудыг мөрдөн ажиллана.

ӨӨРЧЛӨЛТҮҮД:

Д/д	Огноо	Засвар өөрчлөлт

МАТЕРИАЛЫН ТҮҮВЭР

Позиц	Тэмдэглэгээ	Нэр					Тоо ширхэг	Хүнд /кг/ Нэгж	Хүнд /кг/ Нийт	Тайлбар
Туслах дамнуруу ТДН-1-ийн арматурчлал							1	569.30	569.30	
1	ГОСТ 5781-82*	Ф	22	А400	L=	2400	8	7.162	57.294	
2	ГОСТ 5781-82*	Ф	12	А400	L=	3060	4	2.717	10.867	
3	ГОСТ 5781-82*	Ф	22	А400	L=	6200	4	18.501	74.004	
4	ГОСТ 5781-82*	Ф	20	А400	L=	5300	4	13.071	52.282	
5	ГОСТ 5781-82*	Ф	20	А400	L=	1900	80	4.686	374.855	
6	ГОСТ 5781-82*	Ф	20	А400	L=	510	40	1.258	50.309	
Материал		Бетон В20					V=	3.00м^3	12.00м^3	

АРМАТУРЫН ПОЗ

АРМАТУРЫН ТЭМДЭГЛЭГЭЭ

ХОМУТЫН ЗАГВАР

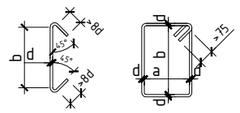

АЖЛЫН АРМАТУРЫН ЗАГВАР

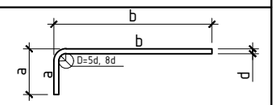

ДОСЕЙ "ХХК"
Улаанбаатар хот, Баянгол дүүрэг, 3-р хороо, Дундгол-35, Буян кашмер байр

(Төв аймаг, Алтанбулаг сум, 1-р баг)
СОЁЛЫН ТӨВИЙН ӨРГӨТГӨЛИЙН БАРИЛГА

ББ

Е/З Инженер	С.Очирбат		Туслах дамнуруу ТДН-1 -н арматурчлал, огтлолууд, түүвэр	Машгаб М1:50
Инженер	Ц.Энх-Учрал			Үе шат / Хуудас / Бүх.хуудас: А.З / 21 / 35
Гүйцэтгэсэн	Б.Бат-Эрдэнэ		ЕГ шифр: ДС-25/09	
Шалгасан	Ц.Энх-Учрал		ТГ шифр:	2025 оны 07 сар

1 2 3 4 5 6 7 8 9 10 11 12 А3

1-Р ДАВХРЫН ХУЧИЛТЫН ХЭВНИЙ БАЙГУУЛАЛТ
/түвшин 3.55м/
М1:100

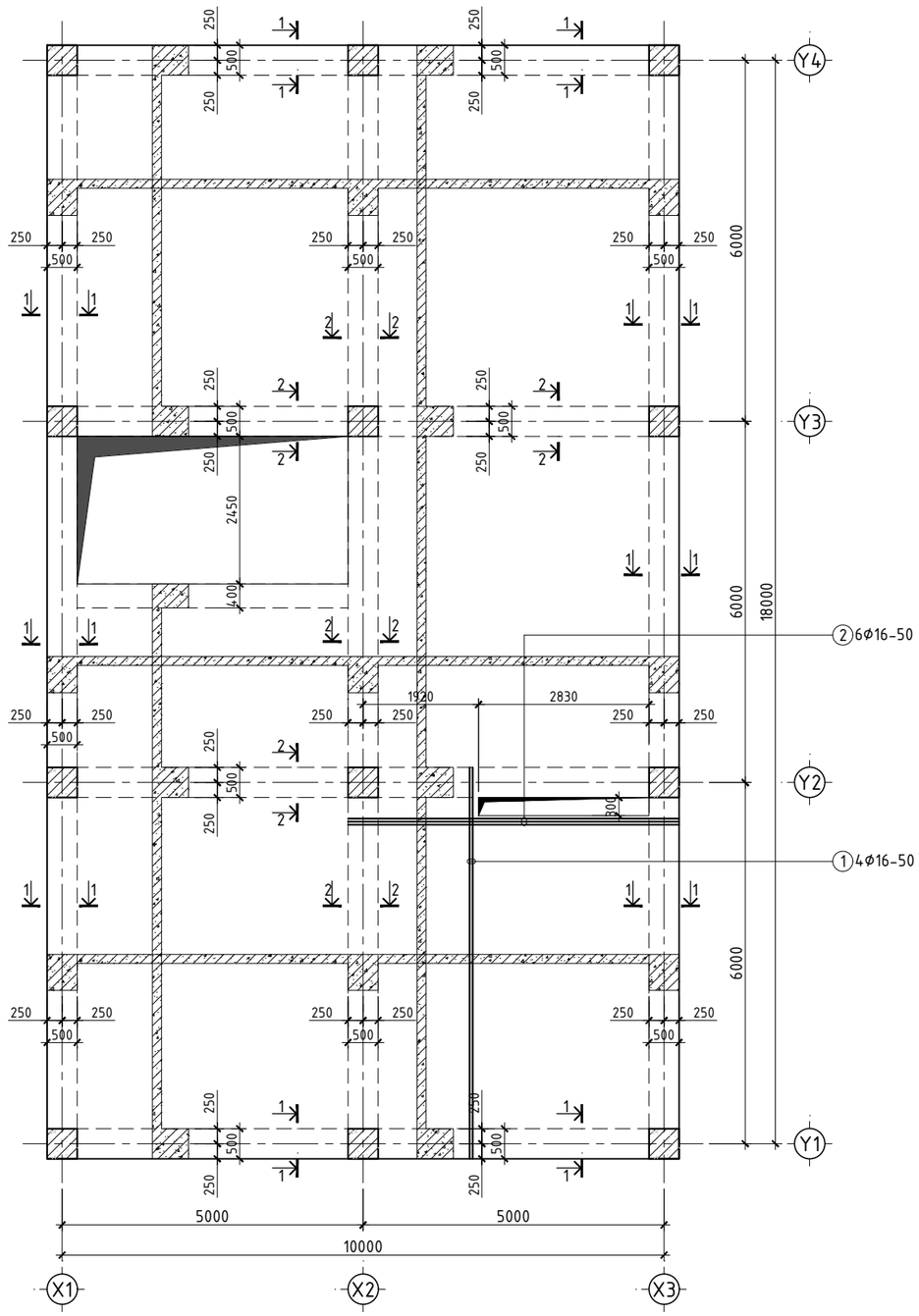

ОГТЛОЛ 1-1
М1:25

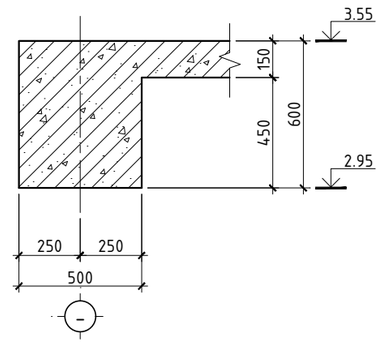

ОГТЛОЛ 2-2
М1:25

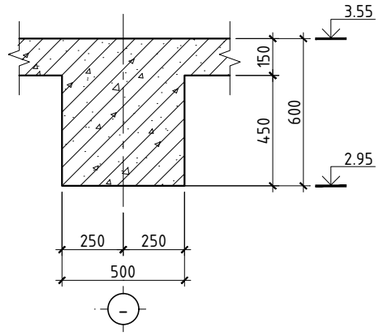

Поз	Загвар	Ажлын арматурын загвар
1	6400 (250, 250) L=6900	a, b - хэмжээ арматурын гадна хэмжээ болно. d - арм. голч D - хамгийн бага маталтын диаметр
2	5400 (250, 250) L=5900	

МАТЕРИАЛЫН ТҮҮВЭР

Позиц	Тэмдэглэгээ	Нэр					Тоо ширхэг	Хүнд /кг/ Нэгж	Хүнд /кг/ Нийт	Тайлбар
Нүхний нэмэлт арматурчлал							1	99.44	99.44	
1	ГОСТ 5781-82*	Ф	16	А400	L=	6900	4	10.891	43.562	
2	ГОСТ 5781-82*	Ф	16	А400	L=	5900	6	9.312	55.873	

ТАЙЛБАР

1. Энэ хуудсыг ерөнхий ТАЙЛБАР бичигтэй сайн танилцсаны дараа барилга угсралтын ажлыг эхлүүлэх хэрэгтэй.
2. Энэ хуудсыг ББ-05-35 хуудастай хамтатган үзнэ.
3. Хучилтын ажлын арматур ГОСТ 5781-82* стандартын А400, хөндлөн арматур ГОСТ 5781-82* стандартын А240 ангийн арматур байна.
4. Хучилтын бетоны анги В20/М250/ марктай байна.
5. Хучилтыг арматурчилж, бетон цутгахдаа "Цутгамал төмөр бетон бүтээцийн ажил гүйцэтгэх заавар" БД 52-102-04 -ийн холбогдох заалтуудыг мөрдөн ажиллана.

ӨӨРЧЛӨЛТҮҮД:

Д/д	Огноо	Засвар өөрчлөлт

ДОСЕЙ "ХХК"
Улаанбаатар хот, Баянгол дүүрэг, 3-р хороо, Дундгол-35, Буян кашмер байр

(Төв аймаг, Алтанбулаг сум, 1-р баг)
СОЁЛЫН ТӨВИЙН ӨРГӨТГӨЛИЙН БАРИЛГА

Е/З Инженер	С.Очирбат	1-р давхрын хучилтын хэвний байгуулалт
Инженер	Ц.Энх-Учрал	
Гүйцэтгэсэн	Б.Бат-Эрдэнэ	ЕГ шифр: ДС-25/09
Шалгасан	Ц.Энх-Учрал	ТГ шифр:

ББ

Маштаб М1:100		
Үе шат	Хуудас	Бүх.ху
А.З	22	35

2025 оны 07 сар

А3

1-Р ДАВХРЫН ХУЧИЛТЫН ДООД ҮЕИЙН АРМАТУРЧЛАЛ
/түвшин 3.55м/
М1:100

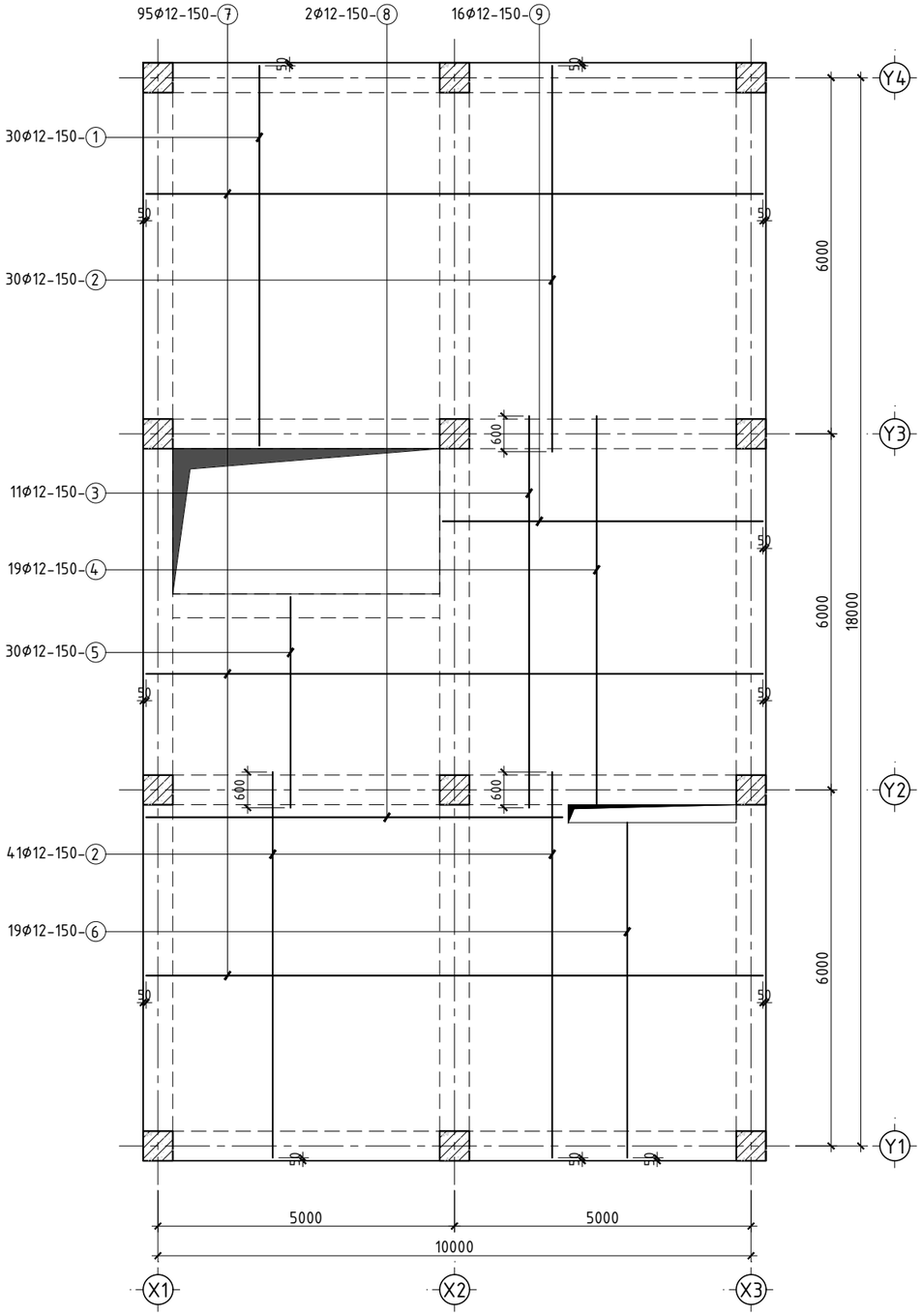

ОГТЛОЛ 1-1
М1:25

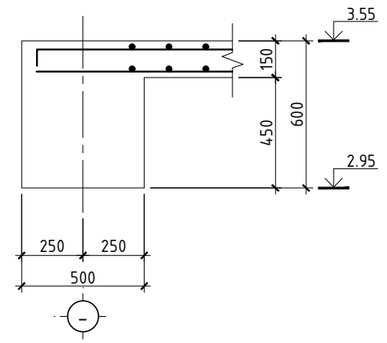

ОГТЛОЛ 2-2
М1:25

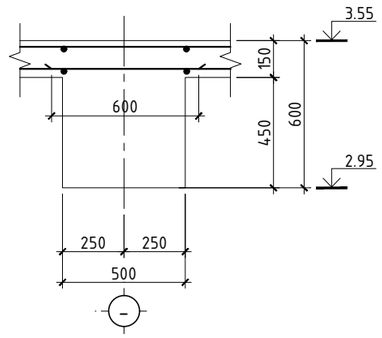

МАТЕРИАЛЫН ТҮҮВЭР

Позиц	Тэмдэглэгээ	Нэр					Тоо ширхэг	Хүнд /кг/ Нэгж	Хүнд /кг/ Нийт	Тайлбар
	Хучилтын доод үеийн арматурчлал						1	1909.63	1909.63	
1	ГОСТ 5781-82*	ø	12	A400	L=	6400	30	5.682	170.460	
2	ГОСТ 5781-82*	ø	12	A400	L=	6500	71	5.771	409.726	
3	ГОСТ 5781-82*	ø	12	A400	L=	6600	11	5.860	64.455	
4	ГОСТ 5781-82*	ø	12	A400	L=	6500	19	5.771	109.645	
5	ГОСТ 5781-82*	ø	12	A400	L=	3550	30	3.152	94.552	
6	ГОСТ 5781-82*	ø	12	A400	L=	5600	19	4.972	94.463	
7	ГОСТ 5781-82*	ø	12	A400	L=	10400	95	9.233	877.160	
8	ГОСТ 5781-82*	ø	12	A400	L=	7020	2	6.232	12.465	
9	ГОСТ 5781-82*	ø	12	A400	L=	5400	16	4.794	76.707	

ТАЙЛБАР

1. Энэ хуудсыг ерөнхий ТАЙЛБАР бичигтэй сайн танилцсаны дараа барилга угсралтын ажлыг эхлүүлэх хэрэгтэй.
2. Энэ хуудсыг ББ-05-35 хуудастай хамтатган үзнэ.
3. Хучилтын ажлын арматур ГОСТ 5781-82* стандартын А400, хөндлөн арматур ГОСТ 5781-82* стандартын А240 ангийн арматур байна.
4. Хучилтын бетоны анги В20/М250/ марктай байна.
5. Хучилтыг арматурчилж, бетон цутгахдаа "Цутгамал төмөр бетон бүтээцийн ажил гүйцэтгэх заавар" БД 52-102-04 -ийн холбогдох заалтуудыг мөрдөн ажиллана.

ӨӨРЧЛӨЛТҮҮД:		
Д/д	Огноо	Засвар өөрчлөлт

ДОСЕЙ "ХХК"
Улаанбаатар хот, Баянгол дүүрэг, 3-р хороо, Дундгол-35, Буян кашмер байр

(Төв аймаг, Алтанбулаг сум, 1-р баг)
СОЁЛЫН ТӨВИЙН ӨРГӨТГӨЛИЙН БАРИЛГА

ББ

			1-р давхрын хучилтын доод үеийн арматурчлал, огтлолууд	Маштаб М1:100		
				Үе шат	Хуудас	Бүх.хуудас
Е/З Инженер	С.Очирбат			А.З	23	35
Инженер	Ц.Энх-Учрал		ЕГ шифр: ДС-25/09			
Гүйцэтгэсэн	Б.Бат-Эрдэнэ		ТГ шифр:	2025 оны 07 сар		
Шалгасан	Ц.Энх-Учрал					

А3

1-Р ДАВХРЫН ХУЧИЛТЫН ДЭЭД ҮЕИЙН АРМАТУРЧЛАЛ

/түвшин 3.55м/

М1:100

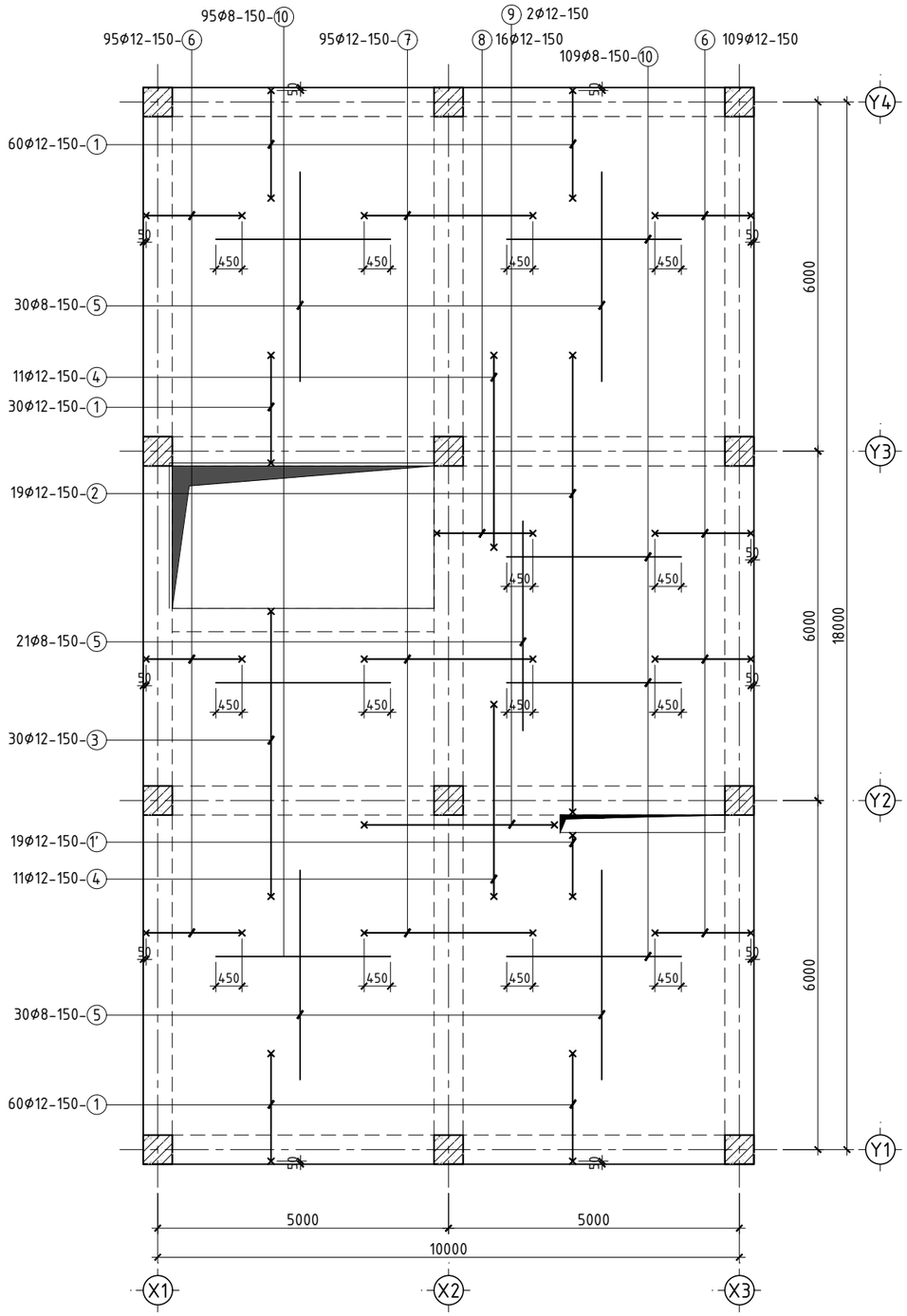

ОГТЛОЛ 1-1

М1:25

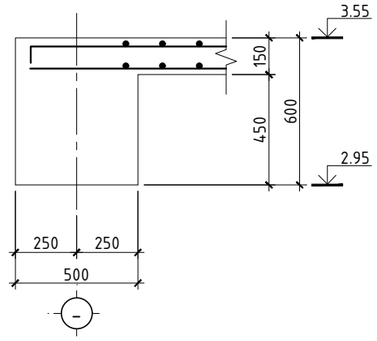

ОГТЛОЛ 2-2

М1:25

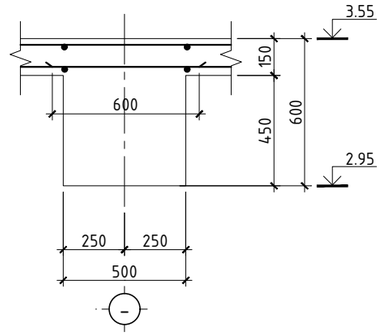

ХЭСГИЙН ТОДОРХОЙЛОЛТ

Поз	Загвар	Поз	Загвар	Хомутын загвар
1	1850, 250, 120, L=2220	6	1650, 120, 250, L=2020	
1'	1050, 250, 120, L=1290	7	2900, 120, 120, L=3140	a, b -хэмжээ нь хомутны дотор хэмжээ болно. d - арм. голч
2	7850, 120, 120, L=8090	8	1650, 250, 120, L=2020	Ажлын арматурын загвар
3	4900, 120, 120, L=5140	9	3270, 120, 120, L=3680	a, b - хэмжээ арматурын гадна хэмжээ болно. d - арм. голч D - хамгийн бага маталтын диаметр
4	3300, 120, 120, L=3540			

Позиц	Тэмдэглэгээ	Нэр					Тоо ширхэг	Хүнд /кг/ Нэгж	Хүнд /кг/ Нийт	Тайлбар
Хучилтын дээд үеийн арматурчлал							1	1504.63	1504.63	
1	ГОСТ 5781-82*	Ø	12	A400	L=	2220	159	1.971	313.381	
1'	ГОСТ 5781-82*	Ø	12	A400	L=	1290	19	1.145	21.760	
2	ГОСТ 5781-82*	Ø	12	A400	L=	8090	19	7.182	136.466	
3	ГОСТ 5781-82*	Ø	12	A400	L=	5140	30	4.563	136.901	
4	ГОСТ 5781-82*	Ø	12	A400	L=	3540	22	3.143	69.143	
5	ГОСТ 5781-82*	Ø	8	A400	L=	3600	81	1.421	115.061	
6	ГОСТ 5781-82*	Ø	12	A400	L=	2020	95	1.793	170.371	
7	ГОСТ 5781-82*	Ø	12	A400	L=	3140	95	2.788	264.835	
8	ГОСТ 5781-82*	Ø	12	A400	L=	2020	16	1.793	28.694	
9	ГОСТ 5781-82*	Ø	12	A400	L=	3680	2	3.267	6.534	
10	ГОСТ 5781-82*	Ø	8	A400	L=	3000	204	1.184	241.485	
Материал /1-р давхар хучилт/		Бетон B20					V=	27.00м^3	27.00м^3	

ТАЙЛБАР

1. Энэ хуудсыг ерөнхий ТАЙЛБАР бичигтэй сайн танилцсаны дараа барилга угсралтын ажлыг эхлүүлэх хэрэгтэй.
2. Энэ хуудсыг ББ-05~35 хуудастай хамтатган үзнэ.
3. Хучилтын ажлын арматур ГОСТ 5781-82* стандартын A400, хөндлөн арматур ГОСТ 5781-82* стандартын A240 ангийн арматур байна.
4. Хучилтын бетоны анги B20/M250/ марктай байна.
5. Хучилтыг арматурчилж, бетон цутгахдаа "Цутгамал төмөр бетон бүтээцийн ажил гүйцэтгэх заавар" БД 52-102-04 -ийн холбогдох заалтуудыг мөрдөн ажиллана.

ӨӨРЧЛӨЛТҮҮД:		
Д/д	Огноо	Засвар өөрчлөлт

ДОСЕЙ "ХХК"
Улаанбаатар хот, Баянгол дүүрэг, 3-р хороо, Дундгол-35, Буян кашмер байр

(Төв аймаг, Алтанбулаг сум, 1-р баг)
СОЁЛЫН ТӨВИЙН ӨРГӨТГӨЛИЙН БАРИЛГА

ББ

Е/З Инженер	С.Очирбат	1-р давхрын хучилтын дээд үеийн арматурчлал, огтолууд	Маштаб М1:100
Инженер	Ц.Энх-Учрал		Үе шат / Хуудас / Бүх.хуудас: А.3 / 24 / 35
Гүйцэтгэсэн	Б.Бат-Эрдэнэ	ЕГ шифр: ДС-25/09	
Шалгасан	Ц.Энх-Учрал	ТГ шифр:	2025 оны 07 сар

2-Р ДАВХРЫН ХУЧИЛТЫН ХЭВНИЙ БАЙГУУЛАЛТ
/түвшин 7.15м/
М1:100

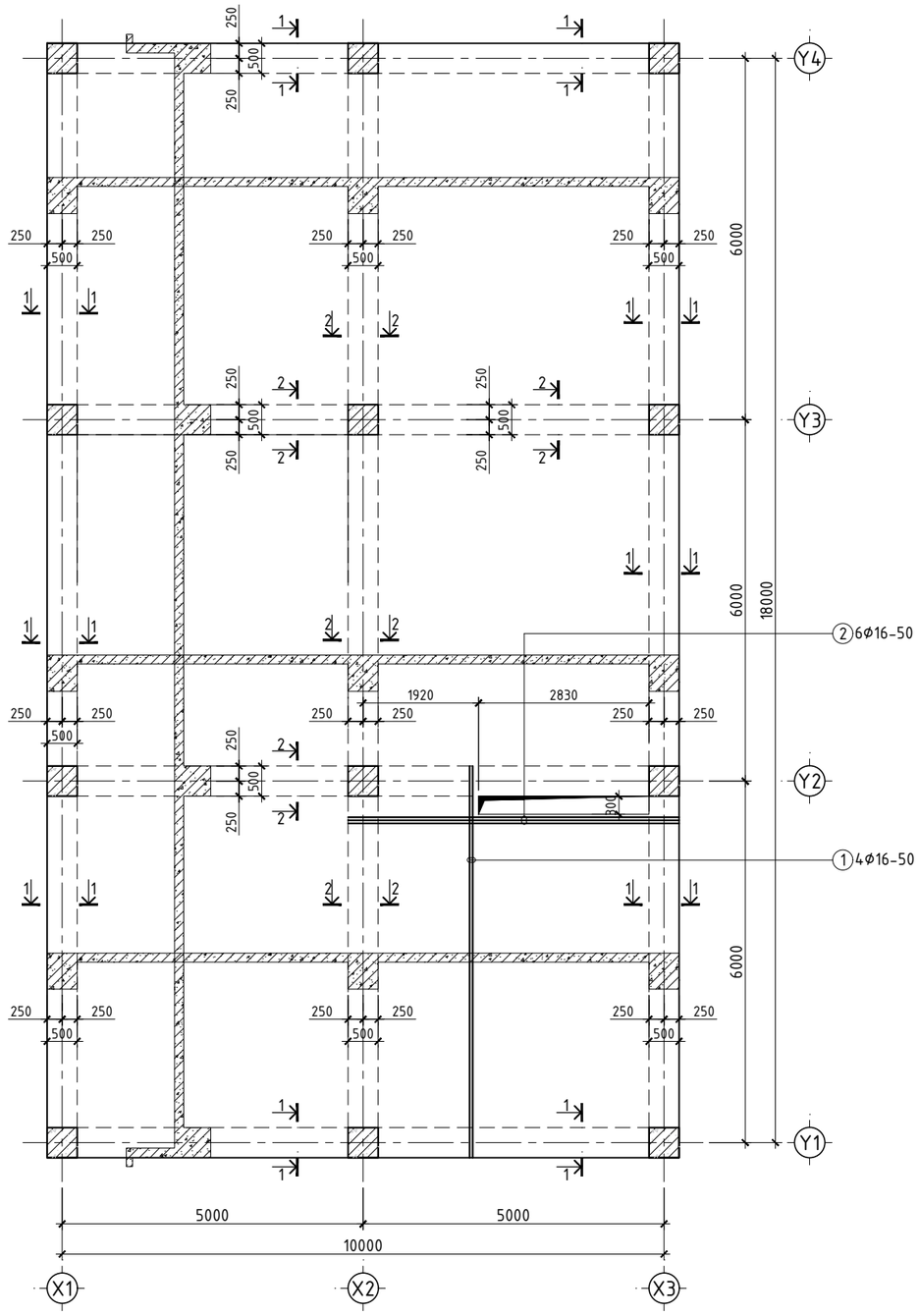

ОГТЛОЛ 1-1
М1:25

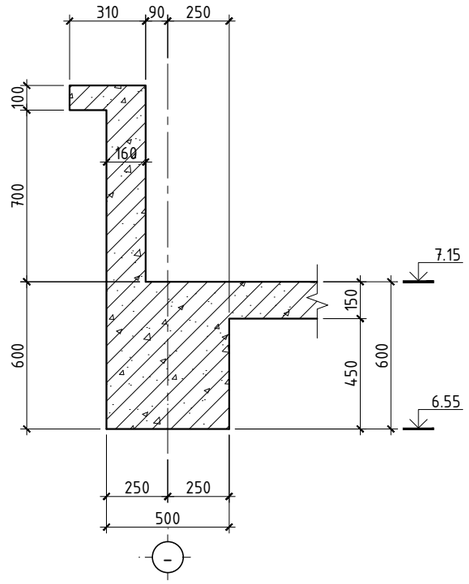

ОГТЛОЛ 2-2
М1:25

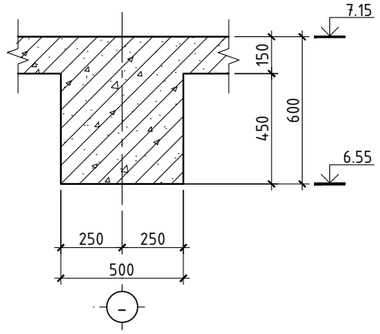

Поз	Загвар	Ажлын арматурын загвар
1	6400 (250, 250) L=6900	a, b - хэмжээ арматурын гадна хэмжээ болно. d - арм. голч D - хамгийн бага маталтын диаметр
2	5400 (250, 250) L=5900	

МАТЕРИАЛЫН ТҮҮВЭР

Позиц	Тэмдэглэгээ	Нэр					Тоо ширхэг	Хүнд /кг/ Нэгж	Хүнд /кг/ Нийт	Тайлбар
Нүхний нэмэлт арматурчлал							1	99.44	99.44	
1	ГОСТ 5781-82*	Ф	16	А400	L=	6900	4	10.891	43.562	
2	ГОСТ 5781-82*	Ф	16	А400	L=	5900	6	9.312	55.873	

ТАЙЛБАР

1. Энэ хуудсыг ерөнхий ТАЙЛБАР бичигтэй сайн танилцсаны дараа барилга угсралтын ажлыг эхлүүлэх хэрэгтэй.
2. Энэ хуудсыг ББ-05~35 хуудастай хамтатган үзнэ.
3. Хучилтын ажлын арматур ГОСТ 5781-82* стандартын А400, хөндлөн арматур ГОСТ 5781-82* стандартын А240 ангийн арматур байна.
4. Хучилтын бетоны анги В20/М250/ марктай байна.
5. Хучилтыг арматурчилж, бетон цутгахдаа "Цутгамал төмөр бетон бүтээцийн ажил гүйцэтгэх заавар" БД 52-102-04 -ийн холбогдох заалтуудыг мөрдөн ажиллана.

ӨӨРЧЛӨЛТҮҮД:

Д/д	Огноо	Засвар өөрчлөлт

ДОСЕЙ "ХХК"
Улаанбаатар хот, Баянгол дүүрэг, 3-р хороо, Дундгол-35, Буян кашмер байр

(Төв аймаг, Алтанбулаг сум, 1-р баг)
СОЁЛЫН ТӨВИЙН ӨРГӨТГӨЛИЙН БАРИЛГА

Е/З Инженер	С.Очирбат	2-р давхрын хучилтын хэвний байгуулалт	ББ
Инженер	Ц.Энх-Учрал		Маштаб М1:100
Гүйцэтгэсэн	Б.Бат-Эрдэнэ	ЕГ шифр: ДС-25/09	Үе шат: А.З; Хуудас: 25; Бүх.ху: 35
Шалгасан	Ц.Энх-Учрал	ТГ шифр:	2025 оны 07 сар

А3

2-Р ДАВХРЫН ХУЧИЛТЫН ДООД ҮЕИЙН АРМАТУРЧЛАЛ
/тувшин 7.15м/
М1:100

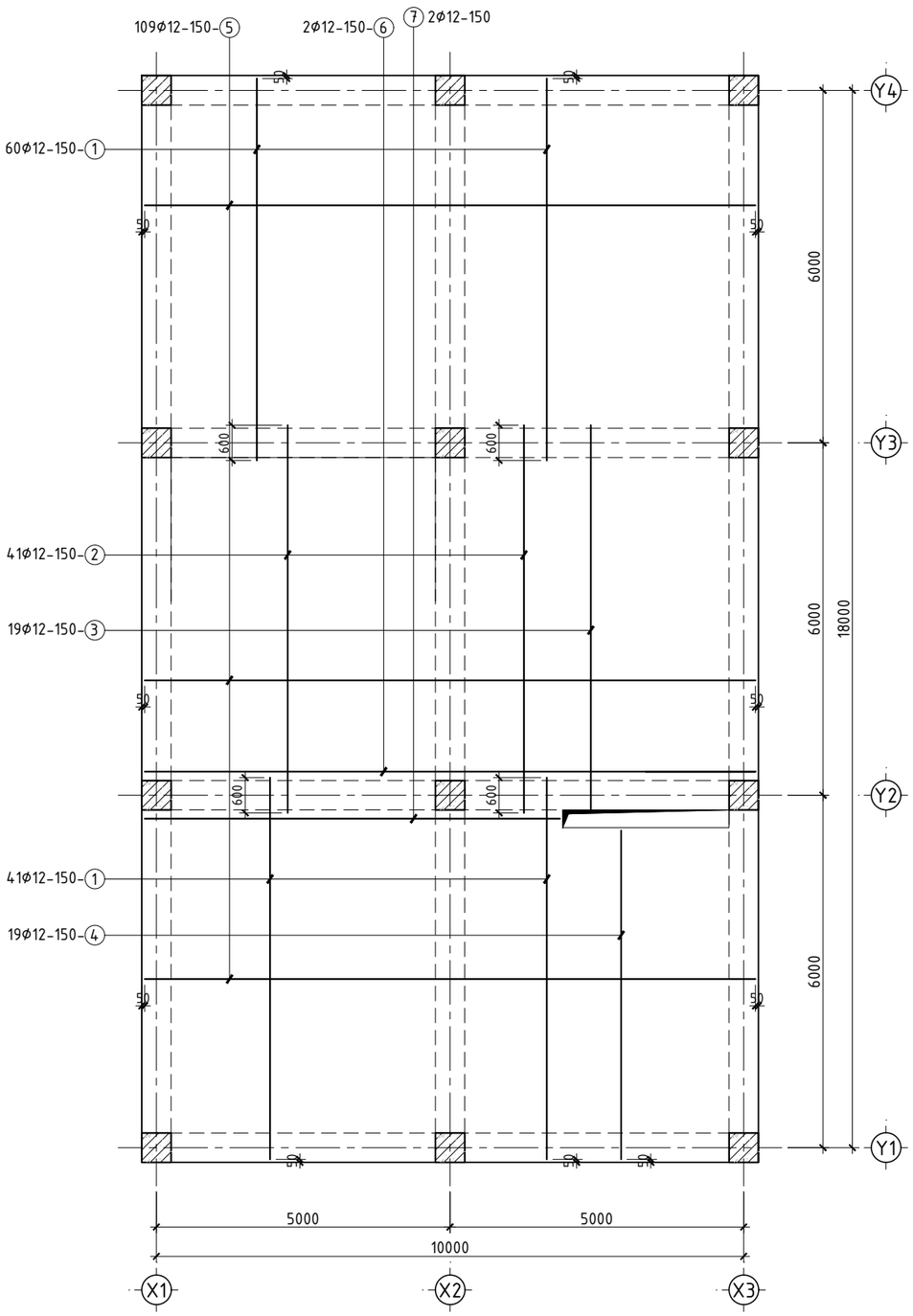

ОГТЛОЛ 1-1
М1:25

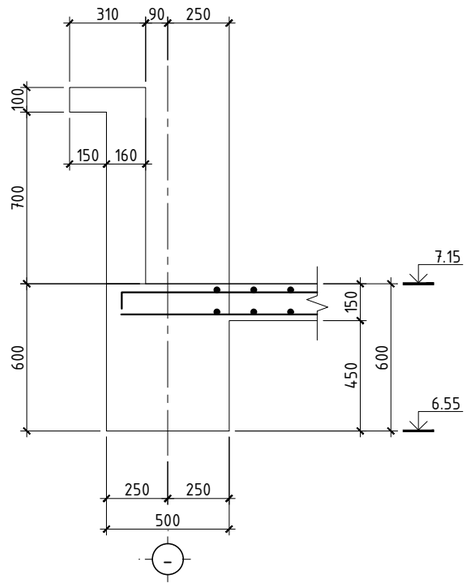

ОГТЛОЛ 2-2
М1:25

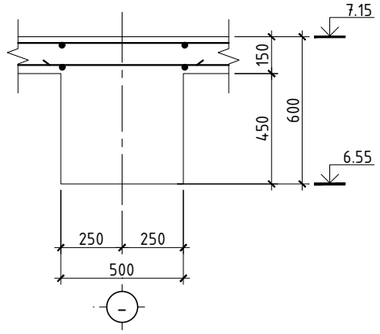

МАТЕРИАЛЫН ТҮҮВЭР

Позиц	Тэмдэглэгээ	Нэр					Тоо ширхэг	Хүнд /кг/ Нэгж	Хүнд /кг/ Нийт	Тайлбар
	Хучилтын доод үеийн арматурчлал						1	2058.65	2058.65	
1	ГОСТ 5781-82*	ø	12	A400	L=	6500	101	5.771	582.850	
2	ГОСТ 5781-82*	ø	12	A400	L=	6600	41	5.860	240.242	
3	ГОСТ 5781-82*	ø	12	A400	L=	6500	19	5.771	109.645	
4	ГОСТ 5781-82*	ø	12	A400	L=	5600	19	4.972	94.463	
5	ГОСТ 5781-82*	ø	12	A400	L=	10400	109	9.233	1006.426	
6	ГОСТ 5781-82*	ø	12	A400	L=	7020	2	6.232	12.465	
7	ГОСТ 5781-82*	ø	12	A400	L=	7070	2	6.277	12.554	

ТАЙЛБАР

1. Энэ хуудсыг ерөнхий ТАЙЛБАР бичигтэй сайн танилцсаны дараа барилга угсралтын ажлыг эхлүүлэх хэрэгтэй.
2. Энэ хуудсыг ББ-05-35 хуудастай хамтатган үзнэ.
3. Хучилтын ажлын арматур ГОСТ 5781-82* стандартын А400, хөндлөн арматур ГОСТ 5781-82* стандартын А240 ангийн арматур байна.
4. Хучилтын бетоны анги В20/М250/ марктай байна.
5. Хучилтыг арматурчилж, бетон цутгахдаа "Цутгамал төмөр бетон бүтээцийн ажил гүйцэтгэх заавар" БД 52-102-04 -ийн холбогдох заалтуудыг мөрдөн ажиллана.

ӨӨРЧЛӨЛТҮҮД:		
Д/д	Огноо	Засвар өөрчлөлт

ДОСЕЙ "ХХК"
Улаанбаатар хот, Баянгол дүүрэг, 3-р хороо, Дундгол-35, Буян кашмер байр

(Төв аймаг, Алтанбулаг сум, 1-р баг)
СОЁЛЫН ТӨВИЙН ӨРГӨТГӨЛИЙН БАРИЛГА

ББ

Е/З Инженер	С.Очирбат		2-р давхрын хучилтын доод үеийн арматурчлал, огтлолууд	Маштаб М1:100
Инженер	Ц.Энх-Учрал			Үе шат: А.З; Хуудас: 26; Бүх.хуудас: 35
Гүйцэтгэсэн	Б.Бат-Эрдэнэ		ЕГ шифр: ДС-25/09	
Шалгасан	Ц.Энх-Учрал		ТГ шифр:	2025 оны 07 сар

А3

2-Р ДАВХРЫН ХУЧИЛТЫН ДЭЭД ҮЕИЙН АРМАТУРЧЛАЛ
/тувшин 7.15м/
М1:100

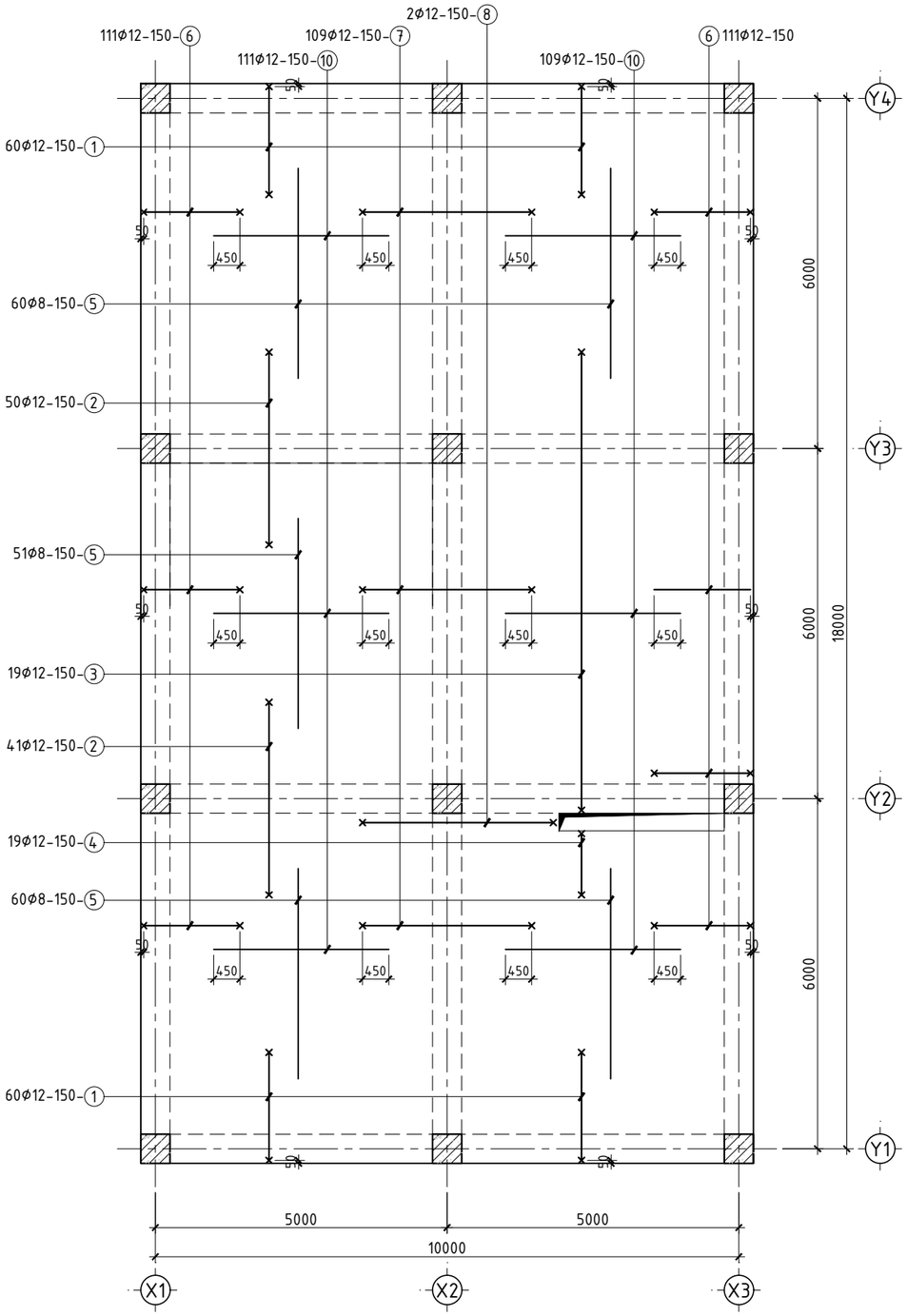

ОГТЛОЛ 1-1
М1:25

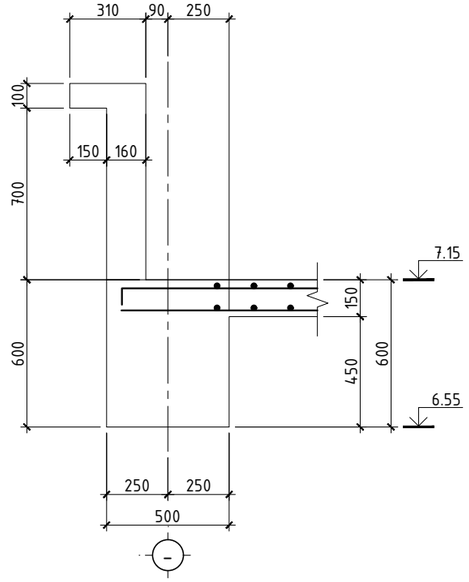

ОГТЛОЛ 2-2
М1:25

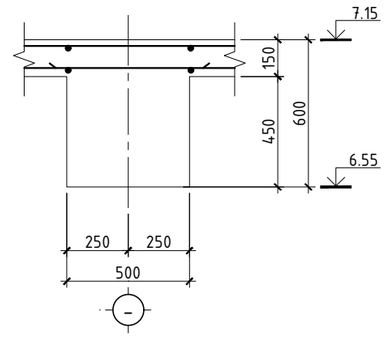

ХЭСГИЙН ТОДОРХОЙЛОЛТ

Поз	Загвар	Поз	Загвар	Хомутын загвар
1	1850 (250, 120) L=2220	6	1650 (120, 250) L=2020	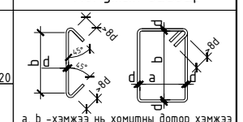
2	3300 (120, 120) L=3540	7	2900 (120, 120) L=3140	a, b -хэмжээ нь хомутны дотор хэмжээ болно. d - арм. голч
3	7850 (120, 120) L=8090	8	3270 (120, 120) L=3680	Ажлын арматурын загвар
4	1050 (250, 120) L=1290			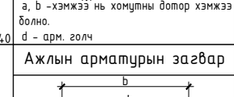

Позиц	Тэмдэглэгээ	Нэр					Тоо ширхэг	Хүнд /кг/ Нэгж	Хүнд /кг/ Нийт	Тайлбар
Хучилтын дээд үеийн арматурчлал							1	1892.60	1892.60	
1	ГОСТ 5781-82*	Ø	12	A400	L=	2220	120	1.971	236.514	
2	ГОСТ 5781-82*	Ø	12	A400	L=	3540	91	3.143	286.000	
3	ГОСТ 5781-82*	Ø	12	A400	L=	8090	19	7.182	136.466	
4	ГОСТ 5781-82*	Ø	12	A400	L=	1290	19	1.145	21.760	
5	ГОСТ 5781-82*	Ø	8	A400	L=	3600	171	1.421	242.906	
6	ГОСТ 5781-82*	Ø	12	A400	L=	2020	222	1.793	398.131	
7	ГОСТ 5781-82*	Ø	12	A400	L=	3140	109	2.788	303.863	
8	ГОСТ 5781-82*	Ø	12	A400	L=	3680	2	3.267	6.534	
10	ГОСТ 5781-82*	Ø	8	A400	L=	3000	220	1.184	260.425	
Материал /2-р давхар хучилт/		Бетон B20					V=	27.00м^3	27.00м^3	

ТАЙЛБАР

1. Энэ хуудсыг ерөнхий ТАЙЛБАР бичигтэй сайн танилцсаны дараа барилга угсралтын ажлыг эхлүүлэх хэрэгтэй.
2. Энэ хуудсыг ББ-05~35 хуудастай хамтатган үзнэ.
3. Хучилтын ажлын арматур ГОСТ 5781-82* стандартын А400, хөндлөн арматур ГОСТ 5781-82* стандартын А240 ангийн арматур байна.
4. Хучилтын бетоны анги В20/М250/ марктай байна.
5. Хучилтыг арматурчилж, бетон цутгахдаа "Цутгамал төмөр бетон бүтээцийн ажил гүйцэтгэх заавар" БД 52-102-04 -ийн холбогдох заалтуудыг мөрдөн ажиллана.

ӨӨРЧЛӨЛТҮҮД:

Д/д	Огноо	Засвар өөрчлөлт

ДОСЕЙ "ХХК"
Улаанбаатар хот, Баянгол дүүрэг, 3-р хороо, Дунджгол-35, Буян кашмер байр

(Төв аймаг, Алтанбулаг сум, 1-р баг)
СОЁЛЫН ТӨВИЙН ӨРГӨТГӨЛИЙН БАРИЛГА

ББ

				Машталь М1:100		
Е/З Инженер	С.Очирбат		2-р давхрын хучилтын дээд үеийн арматурчлал, огтлолууд	Үе шат	Хуудас	Бүх.хуудас
Инженер	Ц.Энх-Учрал			А.З	27	35
Гүйцэтгэсэн	Б.Бат-Эрдэнэ		ЕГ шифр: ДС-25/09	2025 оны 07 сар		
Шалгасан	Ц.Энх-Учрал		ТГ шифр:			

1 2 3 4 5 6 7 8 9 10 11 12 А3

1-Р ДАВХРЫН ХАНЫН ТОРНЫ БАЙГУУЛАЛТ
М1:100

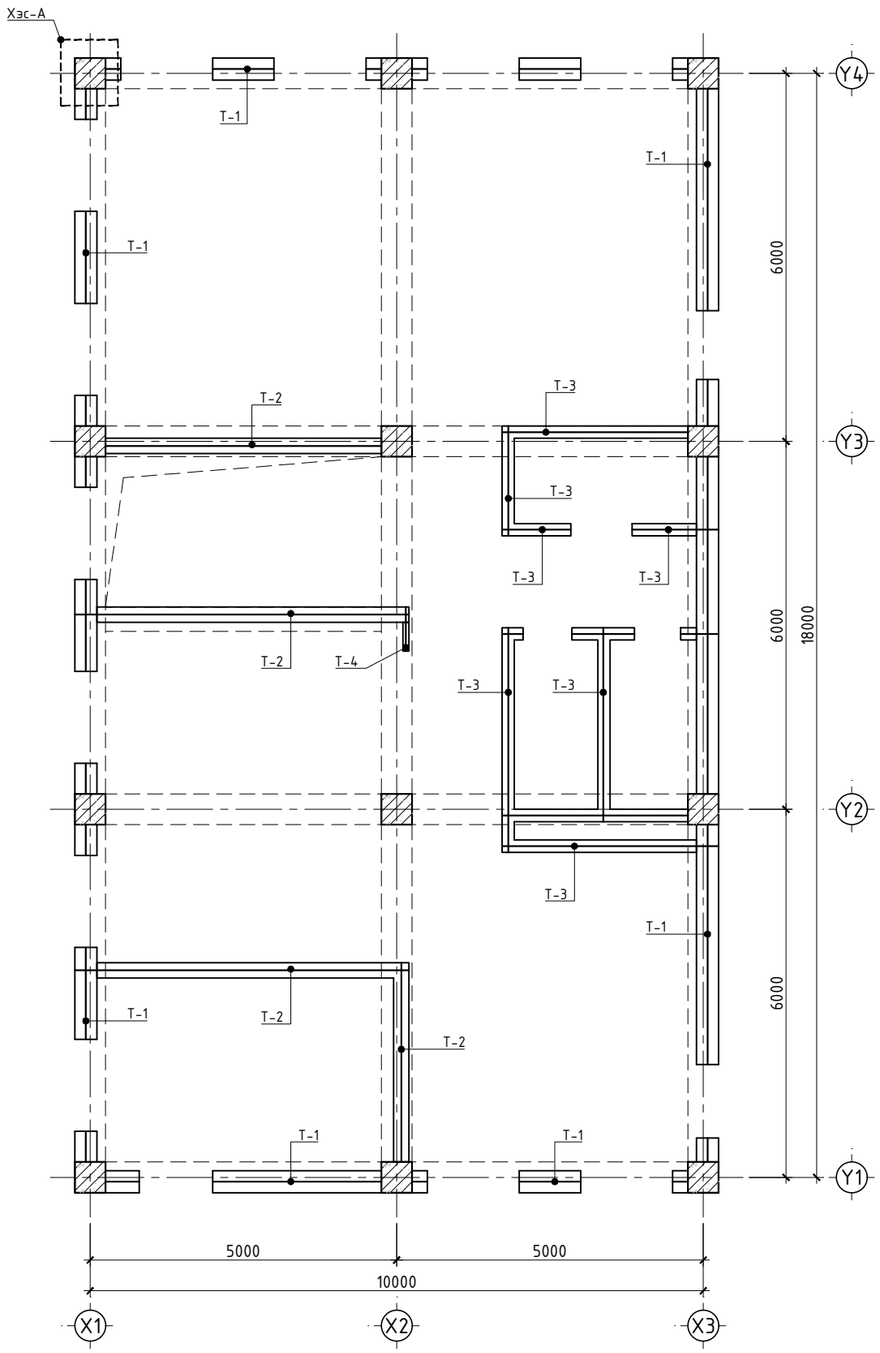

ХЭСЭГЛЭЛ-А
М1:20

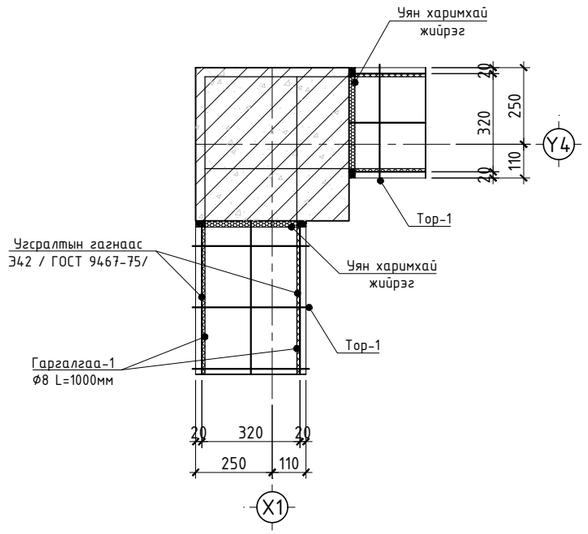

ТОР-1
М1:20

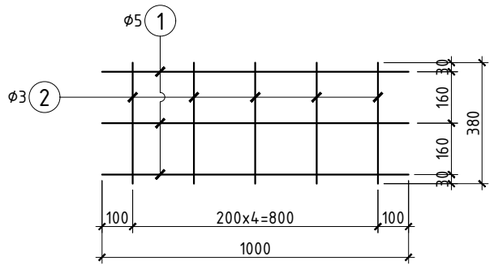

ТОР-2
М1:20

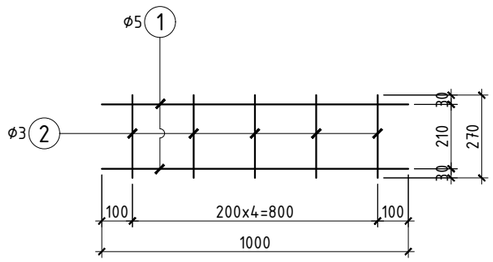

ТОР-3
М1:20

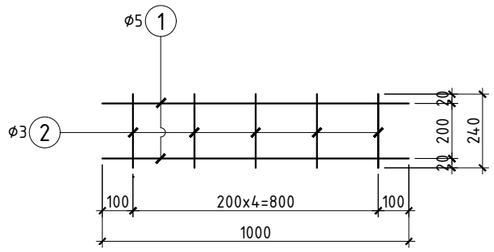

ТОР-4
М1:20

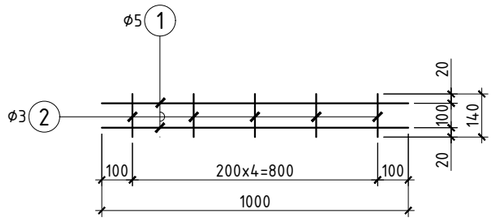

ХАНЫН ТОРНЫ МАТЕРИАЛЫН ТУУВЭР

Поз	Тэмдэглэгээ	Нэр	Тоо ширхэг	Жин/кг/ Нэгж	Жин/кг/ Бүгд	Тайлбар
	"Т-1" Тор-1		1	0.57	0.57	
1	ГОСТ 6727-80	ф 5 Вр I L= 1000	3	0.15	0.46	
2	ГОСТ 6727-80	ф 3 Вр I L= 380	5	0.02	0.11	
	"Т-2" Тор-2		1	0.38	0.38	
1	ГОСТ 6727-80	ф 5 Вр I L= 1000	2	0.15	0.31	
2	ГОСТ 6727-80	ф 3 Вр I L= 270	5	0.01	0.07	
	"Т-3" Тор-3		1	0.37	0.37	
1	ГОСТ 6727-80	ф 5 Вр I L= 1000	2	0.15	0.31	
2	ГОСТ 6727-80	ф 3 Вр I L= 240	5	0.01	0.07	
	"Т-4" Тор-4		1	0.35	0.35	
1	ГОСТ 6727-80	ф 5 Вр I L= 1000	2	0.15	0.31	
2	ГОСТ 6727-80	ф 3 Вр I L= 140	5	0.01	0.04	
	Ханын торны нэгдсэн түүвэр				222.5897	
	"Т-1" Тор-1		392.00	0.57	222.59	
	"Т-2" Тор-2		130.55	0.38	50.02	
	"Т-3" Тор-3		171.78	0.31	52.95	
	"Т-4" Тор-4		5.04	0.07	.38	
	Гаргалгаа				93.91	
1	ГОСТ 5781-82	ф 8 А240 L= 1000	238	0.39	93.91	

ТАЙЛБАР
1. Энэ хуудсыг ББ-05-35 хуудастай хамтатган үзнэ.
2. Ханын төрлийг БА-ын зураас үзнэ.
3. Ханын торыг БД 51-101-05 цуврал Г1.030.1-3Г 1-р дэвтрийн дагуу гүйцэтгэнэ.
4. Хэсэглэлүүдэд үзүүлсний дагуу ханын уртад тохируулан тор-1,2,3,4 -д үзүүлсний дагуу ханын тор бэлдэж өрлөгийн өндрийн дагууд 375мм хөнгөн блокон хананд өрлөгийн 3 үе тутамд, тоосгон хананд 8 үе тутамд тавина.

ӨӨРЧЛӨЛТҮҮД:

Д/д	Огноо	Засвар өөрчлөлт

ДОСЕЙ "ХХК"
Улаанбаатар хот, Баянгол дүүрэг, 3-р хороо, Дунджгол-35, Буян кашмер байр

(Төв аймаг, Алтанбулаг сум, 1-р баг)
СОЁЛЫН ТӨВИЙН ӨРГӨТГӨЛИЙН БАРИЛГА

ББ

			1-р давхрын ханын торны байгуулалт, хэсэглэлүүд, түүвэр	Масштаб М1:100		
Е/З Инженер	С.Очирбат			Үе шат	Хуудас	Бүх.хуудас
Инженер	Ц.Энх-Учрал			А.3	28	35
Гүйцэтгэсэн	Б.Бат-Эрдэнэ		ЕГ шифр: ДС-25/09	2025 оны 07 сар		
Шалгасан	Ц.Энх-Учрал		ТГ шифр:			

1-Р ДАВХРЫН ЯЛУУНЫ БАЙГУУЛАЛТ
М1:100

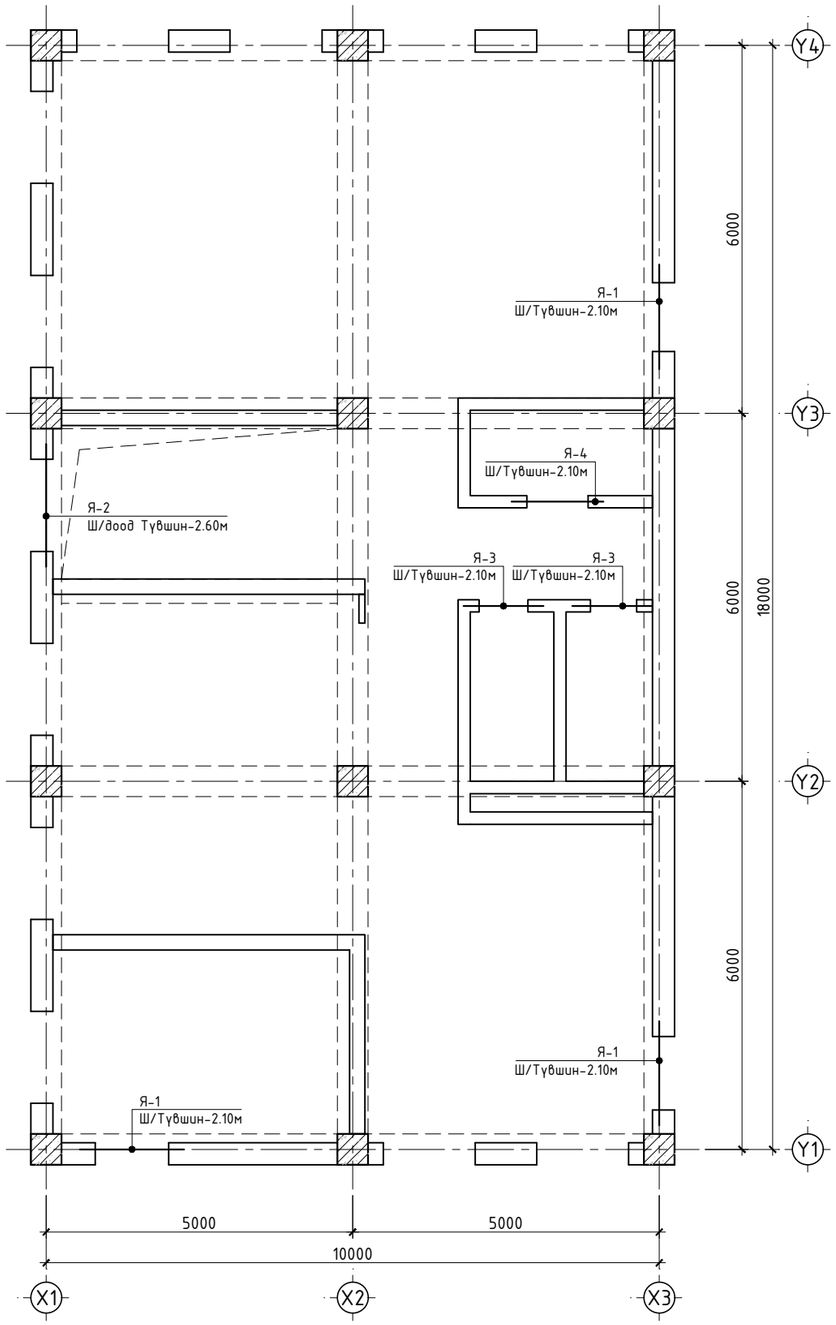

Тайлбар
1. Энэ хуудсыг ББ-05~35 хуудастай хамтатган үзнэ.
2. Ялууг 75-иас доошгүй маркийн 2см-ийн зузаан бэхжээгүй цементэн зуурмаг дээр хоёр талын суулт жигд байхаар суулгана.
3. Барилгын ханын өргөний хэмжээгээр ялууг тавина. Ялууг 1.5м хүртэл өргөнтэй нүхэнд суултын хэмжээг 250мм, 1.5 метрээс өргөн нүхнэнд 350мм багагүй хэмжээтэй суулгана.

ЯЛУУНЫ МАТЕРИАЛЫН ТҮҮВЭР

Поз	Тэмдэглэгээ	Нэр	Тоо ширхэг	Нэгж жин/кг/	Бүгд жин /кг/	Тайлбар
Ялууны нэгдсэн түүвэр						
Я-1	340 120 120 120	Я18-12-14	3	74	222	
Я-2	340 120 120 120	Я15-12-14	3	61	183	
Я-3	340 200	Я13-20-14	2	90	180	
Я-4	340 200	Я15-20-14	1	90	90	

ӨӨРЧЛӨЛТҮҮД:

Д/д	Огноо	Засвар өөрчлөлт

ДОСЕЙ "ХХК"
Улаанбаатар хот, Баянгол дүүрэг, 3-р хороо, Дундгол-35, Буян кашмер байр

(Төв аймаг, Алтанбулаг сум, 1-р баг)
СОЁЛЫН ТӨВИЙН ӨРГӨТГӨЛИЙН БАРИЛГА

ББ

			1-р давхрын ялууны байгуулалт, түүвэр	Маштаб М1:100		
				Үе шат	Хуудас	Бүх.хуудас
Е/З Инженер	С.Очирбат			А.З	29	35
Инженер	Ц.Энх-Учрал		ЕГ шифр: ДС-25/09			
Гүйцэтгэсэн	Б.Бат-Эрдэнэ		ТГ шифр:	2025 оны 07 сар		
Шалгасан	Ц.Энх-Учрал					

А3

2-Р ДАВХРЫН ХАНЫН ТОРНЫ БАЙГУУЛАЛТ
М1:100

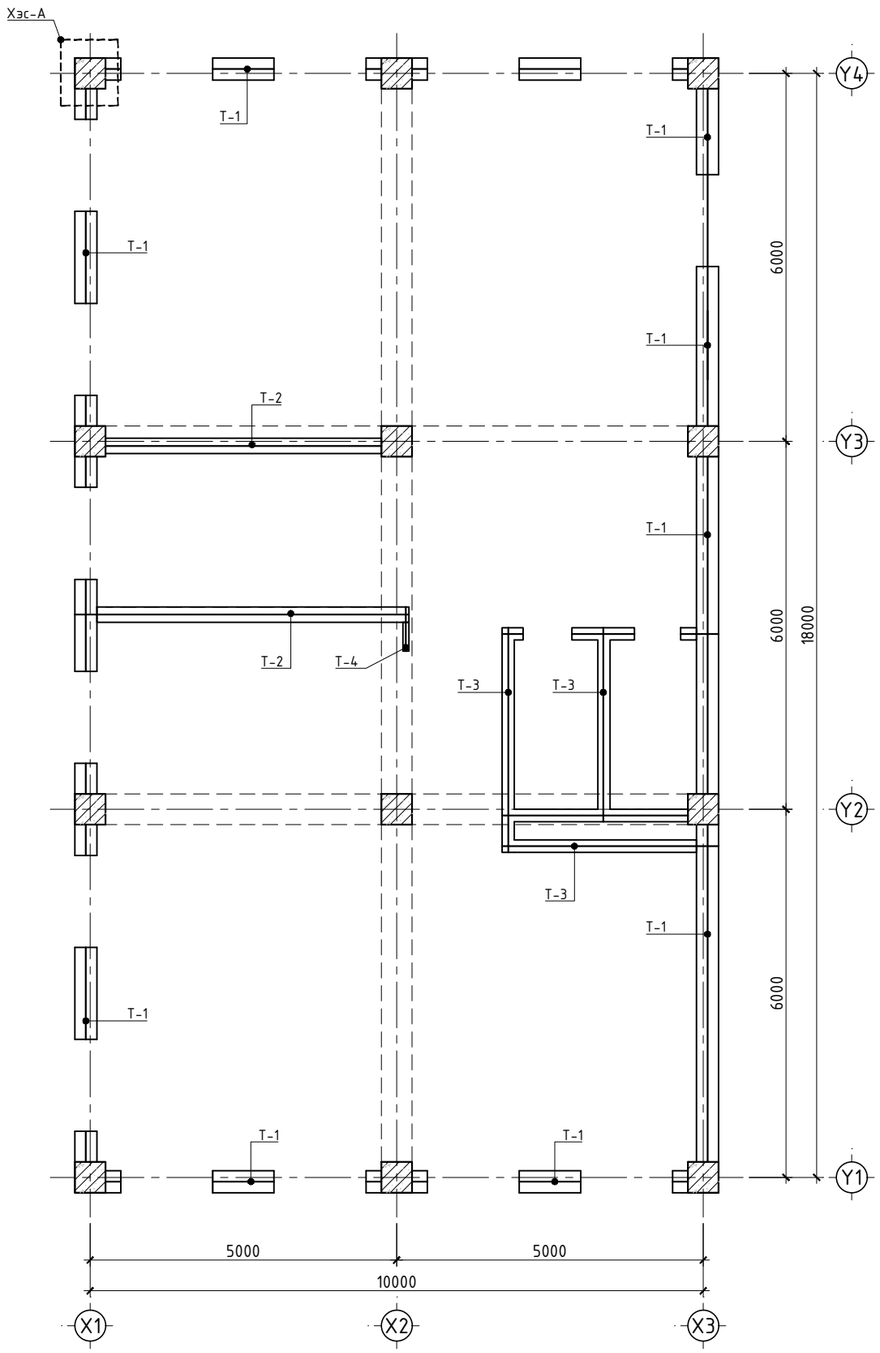

ХЭСЭГЛЭЛ-А
М1:20

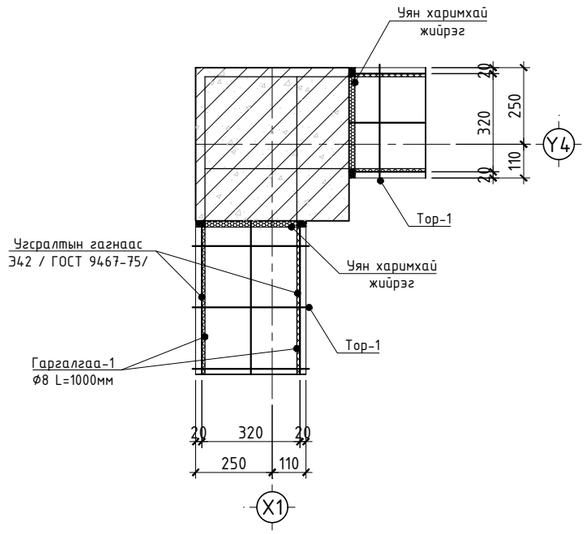

ТОР-1
М1:20

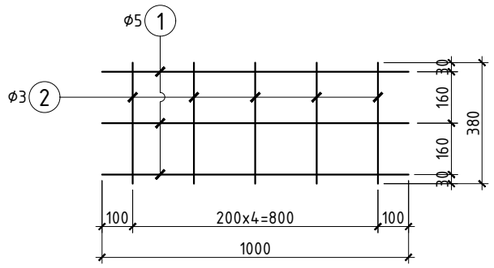

ТОР-2
М1:20

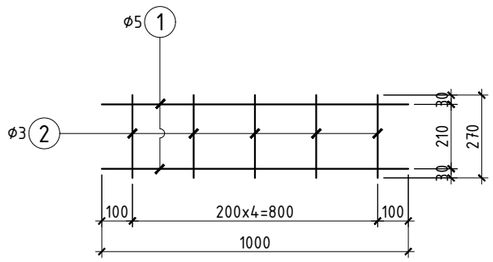

ТОР-3
М1:20

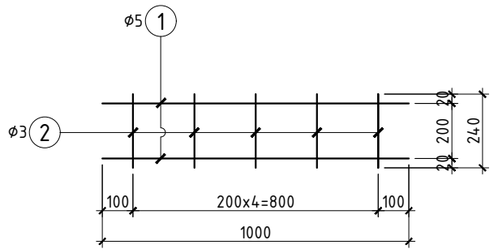

ТОР-4
М1:20

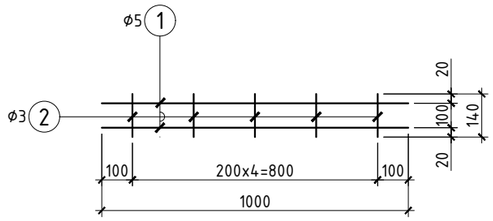

ХАНЫН ТОРНЫ МАТЕРИАЛЫН ТҮҮВЭР

Поз	Тэмдэглэгээ	Нэр	Тоо ширхэг	Жин/кг/ Нэгж	Жин/кг/ Бүгд	Тайлбар
	"Т-1" Тор-1		1	0.57	0.57	
1	ГОСТ 6727-80	ф 5 Вр I L= 1000	3	0.15	0.46	
2	ГОСТ 6727-80	ф 3 Вр I L= 380	5	0.02	0.11	
	"Т-2" Тор-2		1	0.38	0.38	
1	ГОСТ 6727-80	ф 5 Вр I L= 1000	2	0.15	0.31	
2	ГОСТ 6727-80	ф 3 Вр I L= 270	5	0.01	0.07	
	"Т-3" Тор-3		1	0.37	0.37	
1	ГОСТ 6727-80	ф 5 Вр I L= 1000	2	0.15	0.31	
2	ГОСТ 6727-80	ф 3 Вр I L= 240	5	0.01	0.07	
	"Т-4" Тор-4		1	0.35	0.35	
1	ГОСТ 6727-80	ф 5 Вр I L= 1000	2	0.15	0.31	
2	ГОСТ 6727-80	ф 3 Вр I L= 140	5	0.01	0.04	
	Ханын торны нэгдсэн түүвэр				222.5897	
	"Т-1" Тор-1		392.00	0.57	222.59	
	"Т-2" Тор-2		69.65	0.38	26.69	
	"Т-3" Тор-3		118.37	0.31	36.49	
	"Т-4" Тор-4		5.04	0.07	.38	
	Гаргалгаа				49.72	
1	ГОСТ 5781-82	ф 8 А240 L= 1000	126	0.39	49.72	

ТАЙЛБАР
1. Энэ хуудсыг ББ-05~35 хуудастай хамтатган үзнэ.
2. Ханын төрлийг БА-ын зураас үзнэ.
3. Ханын торыг БД 51-101-05 цуврал Г1.030.1-3Г 1-р дэвтрийн дагуу гүйцэтгэнэ.
4. Хэсэглэлүүдэд үзүүлсний дагуу ханын уртад тохируулан тор-1 -д үзүүлсний дагуу ханын тор бэлдэж өрлөгийн өндрийн дагуух 375мм хөнгөн блокон хананд өрлөгийн 3 үе тутамд, тоосгон хананд 8 үе тутамд тавина.

ӨӨРЧЛӨЛТҮҮД:		
Д/д	Огноо	Засвар өөрчлөлт

ДОСЕЙ "ХХК"
Улаанбаатар хот, Баянгол дүүрэг, 3-р хороо, Дунджгол-35, Буян кашмер байр

(Төв аймаг, Алтанбулаг сум, 1-р баг)
СОЁЛЫН ТӨВИЙН ӨРГӨТГӨЛИЙН БАРИЛГА

ББ

Е/З Инженер	С.Очирбат		2-р давхрын ханын торны байгуулалт, хэсэглэлүүд, түүвэр	Машаб М1:100
Инженер	Ц.Энх-Учрал			Үе шат / Хуудас / Бүх.хуудас
Гүйцэтгэсэн	Б.Бат-Эрдэнэ		ЕГ шифр: ДС-25/09	А.3 / 30 / 35
Шалгасан	Ц.Энх-Учрал		ТГ шифр:	2025 оны 07 сар

2-Р ДАВХРЫН ЯЛУУНЫ БАЙГУУЛАЛТ
М1:100

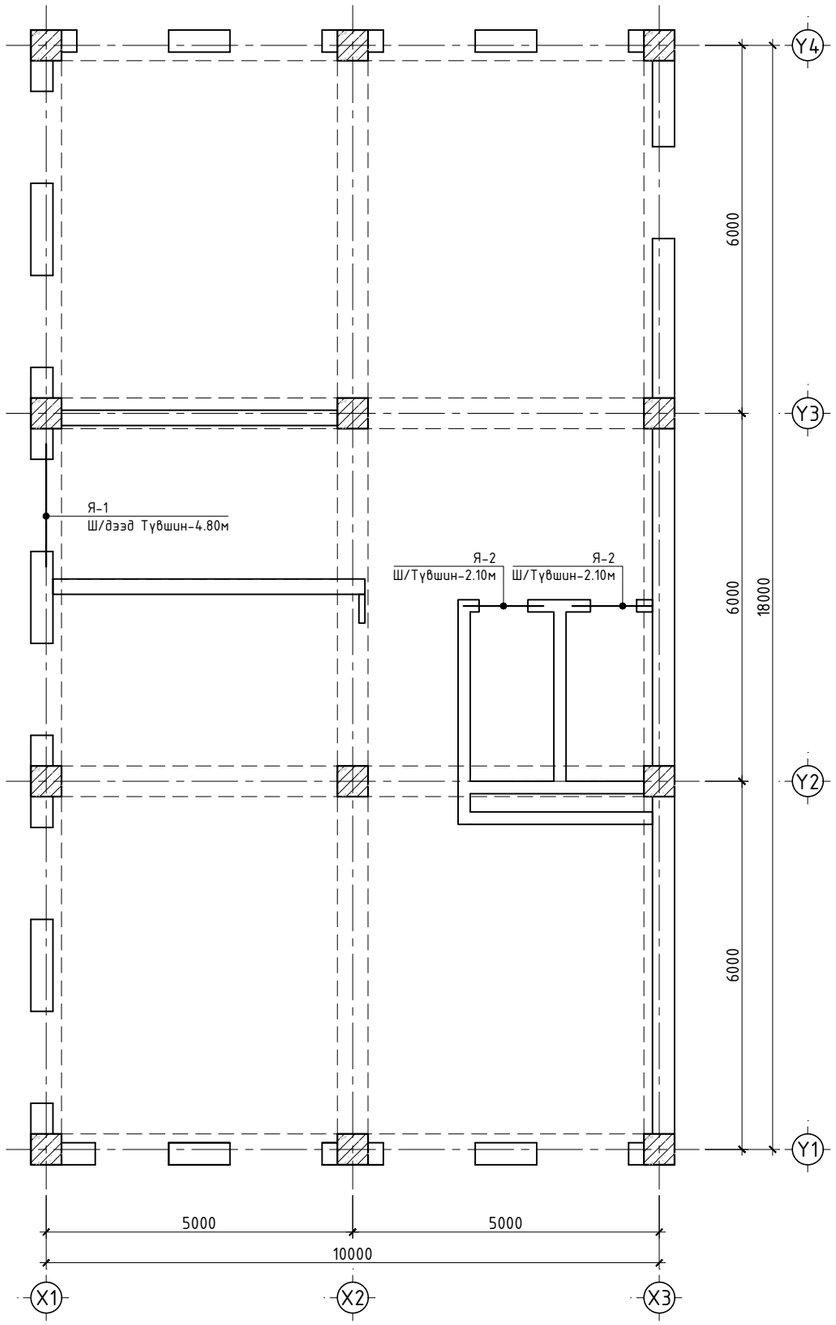

Тайлбар
1. Энэ хуудсыг ББ-05~35 хуудастай хамтатган үзнэ.
2. Ялууг 75-иас доошгүй маркийн 2см-ийн зузаан бэхжээгүй цементэн зуурмаг дээр хоёр талын суулт жигд байхаар суулгана.
3. Барилгын ханын өргөний хэмжээгээр ялууг тавина. Ялууг 1.5м хүртэл өргөнтэй нүхэнд суултын хэмжээг 250мм, 1.5 метрээс өргөн нүхнэнд 350мм багагүй хэмжээтэй суулгана.

ЯЛУУНЫ МАТЕРИАЛЫН ТҮҮВЭР

Поз	Тэмдэглэгээ	Нэр	Тоо ширхэг	Нэгж жин/кг/	Бүгд жин /кг/	Тайлбар
Ялууны нэгдсэн түүвэр						
Я-1	220 ⊠⊠⊠ 120 120 120	Я18-12-14	3	74	222	
Я-2	140 ⊠ 200	Я13-20-14	2	90	180	

ДОСЕЙ "ХХК"
Улаанбаатар хот, Баянгол дүүрэг, 3-р хороо, Дундгол-35, Буян кашмер байр

(Төв аймаг, Алтанбулаг сум, 1-р баг)
СОЁЛЫН ТӨВИЙН ӨРГӨТГӨЛИЙН БАРИЛГА

ББ

Е/З Инженер	С.Очирбат		2-р давхрын ялууны байгуулалт, түүвэр	Машаб М1:100
Инженер	Ц.Энх-Учрал			Үе шат / Хуудас / Бүх.хуудас: А.3 / 31 / 35
Гүйцэтгэсэн	Б.Бат-Эрдэнэ		ЕГ шифр: ДС-25/09	
Шалгасан	Ц.Энх-Учрал		ТГ шифр:	2025 оны 07 сар

А3

2-Р ДАВХРЫН ХУЧИЛТЫН ХЭВНИЙ БАЙГУУЛАЛТ
/тувшин 7.15м/
М1:100

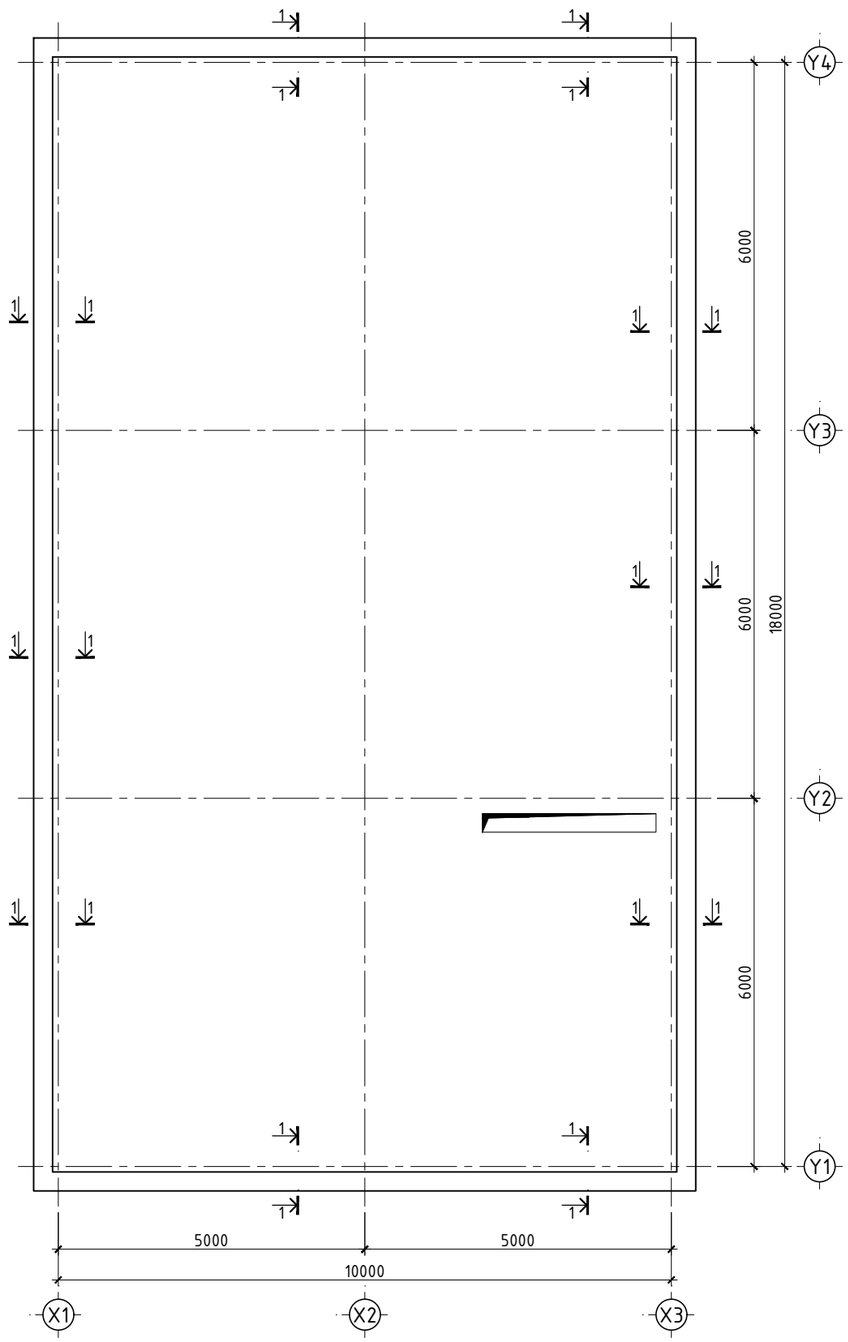

ОГТЛОЛ 1-1
М1:25

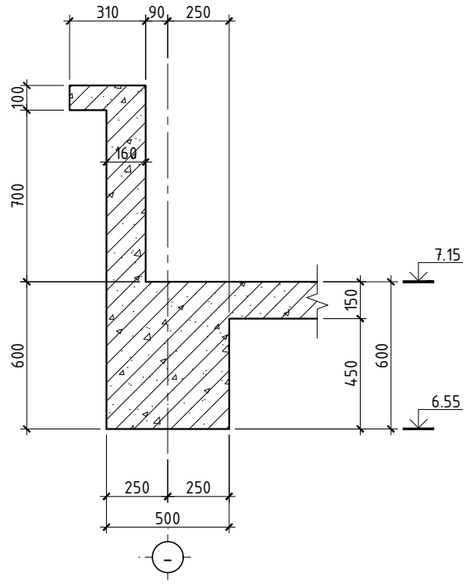

ПАРПЕТНЫ АРМАТУРЧЛАЛ
М1:25

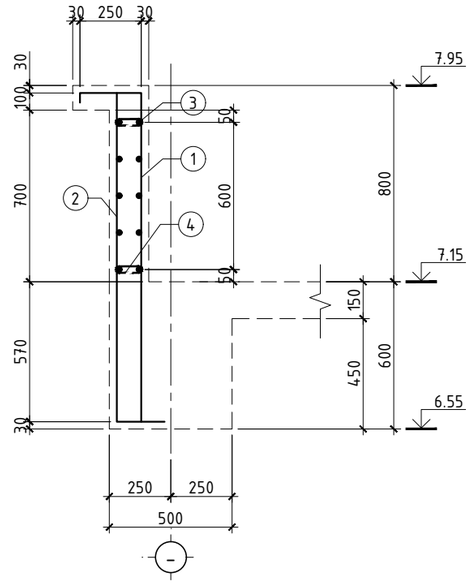

Поз	Загвар	Ажлын арматурын загвар
1	250, 40, 1340, L=1630	b, a, D=5d, 8d, d a, b - хэмжээ арматурын гадна хэмжээ болно. d - арм. голч D - хамгийн бага маталтын диаметр
2	1340, 200, L=1540	
4	100, 80, 80, L=260	Хомутын загвар

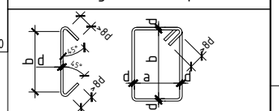

a, b -хэмжээ нь хомутны дотор хэмжээ болно.
d - арм. голч

МАТЕРИАЛЫН ТҮҮВЭР

Позиц	Тэмдэглэгээ	Нэр					Тоо ширхэг	Хүнд /кг/ Нэгж	Хүнд /кг/ Нийт	Тайлбар
Парпетны арматурчлал							1	1509.49	1509.49	
1	ГОСТ 5781-82*	⌀	12	A400	L=	1630	395	1.447	571.619	
2	ГОСТ 5781-82*	⌀	12	A400	L=	1540	395	1.367	540.057	
3	ГОСТ 5781-82*	⌀	10	A400	L=	61.2п.м	10	37.760	377.604	
4	ГОСТ 5781-82*	⌀	8	A240	L=	260	197	0.103	20.211	
Материал		Бетон B20					V=	8.47м^3	8.47м^3	

ТАЙЛБАР

1. Энэ хуудсыг ерөнхий ТАЙЛБАР бичигтэй сайн танилцсаны дараа барилга угсралтын ажлыг эхлүүлэх хэрэгтэй.
2. Энэ хуудсыг ББ-05~35 хуудастай хамтатган үзнэ.
3. Парпетны ажлын арматур ГОСТ 5781-82* стандартын A400, хөндлөн арматур ГОСТ 5781-82* стандартын A240 ангийн арматур байна.
4. Парпетны бетоны анги B20/M250/ марктай байна.
5. Парпетыг арматурчилж, бетон цутгахдаа "Цутгамал төмөр бетон бүтээцийн ажил гүйцэтгэх заавар" БД 52-102-04 -ийн холбогдох заалтуудыг мөрдөн ажиллана.

ӨӨРЧЛӨЛТҮҮД:		
Д/д	Огноо	Засвар өөрчлөлт

ДОСЕЙ "ХХК"
Улаанбаатар хот, Баянгол дүүрэг, 3-р хороо, Дундгол-35, Буян кашмер байр

(Төв аймаг, Алтанбулаг сум, 1-р баг)
СОЁЛЫН ТӨВИЙН ӨРГӨТГӨЛИЙН БАРИЛГА

ББ

Е/З Инженер	С.Очирбат		Парпетны байгуулалт, огтлол, түүвэр	Машаб М1:100
Инженер	Ц.Энх-Учрал			Үе шат: А.3 / Хуудас: 32 / Бүх.хуудас: 35
Гүйцэтгэсэн	Б.Бат-Эрдэнэ		ЕГ шифр: ДС-25/09	
Шалгасан	Ц.Энх-Учрал		ТГ шифр:	2025 оны 07 сар

ШАТНЫ БАЙГУУЛАЛТ
/түвшин 1.80м/
М1:100

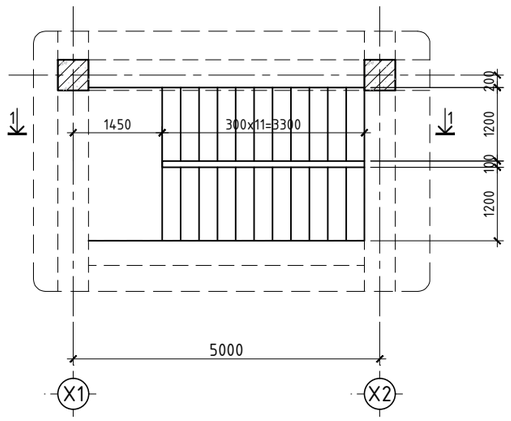

ОГТЛОЛ 1-1
М1:50

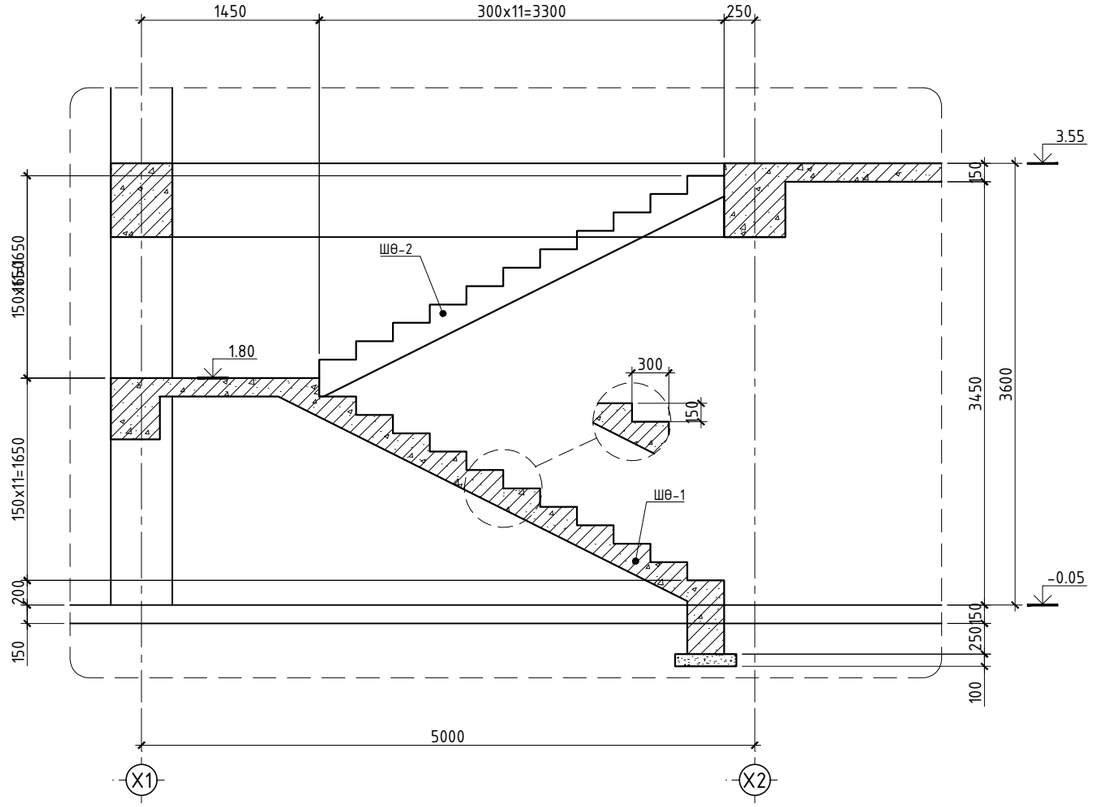

ТАЙЛБАР

1. Энэ хуудсыг ерөнхий ТАЙЛБАР бичигтэй сайн танилцсаны дараа барилга угсралтын ажлыг эхлүүлэх хэрэгтэй.
2. Энэ хуудсыг ББ-05~35 хуудастай хамтатган үзнэ.
3. Шатны ажлын арматур ГОСТ 5781-82* стандартын А400, хөндлөн арматур ГОСТ 5781-82* стандартын А240 ангийн арматур байна.
4. Шатны бетоны анги В20/М250/ марктай байна.
5. Шатыг арматурчилж, бетон цутгахдаа "Цутгамал төмөр бетон бүтээцийн ажил гүйцэтгэх заавар" БД 52-102-04 -ийн холбогдох заалтуудыг мөрдөн ажиллана.

ӨӨРЧЛӨЛТҮҮД:		
Д/д	Огноо	Засвар өөрчлөлт

ДОСЕЙ "ХХК"
Улаанбаатар хот, Баянгол дүүрэг, 3-р хороо, Дунджгол-35, Буян кашмер байр

(Төв аймаг, Алтанбулаг сум, 1-р баг)
СОЁЛЫН ТӨВИЙН ӨРГӨТГӨЛИЙН БАРИЛГА

ББ

				Машаб М1:100		
Е/З Инженер	С.Очирбат		Шатны байгуулалт, Огтлол 1-1	Үе шат	Хуудас	Бүх.хуудас
Инженер	Ц.Энх-Учрал			А.3	33	35
Гүйцэтгэсэн	Б.Бат-Эрдэнэ		ЕГ шифр: ДС-25/09	2025 оны 07 сар		
Шалгасан	Ц.Энх-Учрал		ТГ шифр:			

А3

ШАТНЫ ӨГСӨЛ ШӨ-1
М1:25

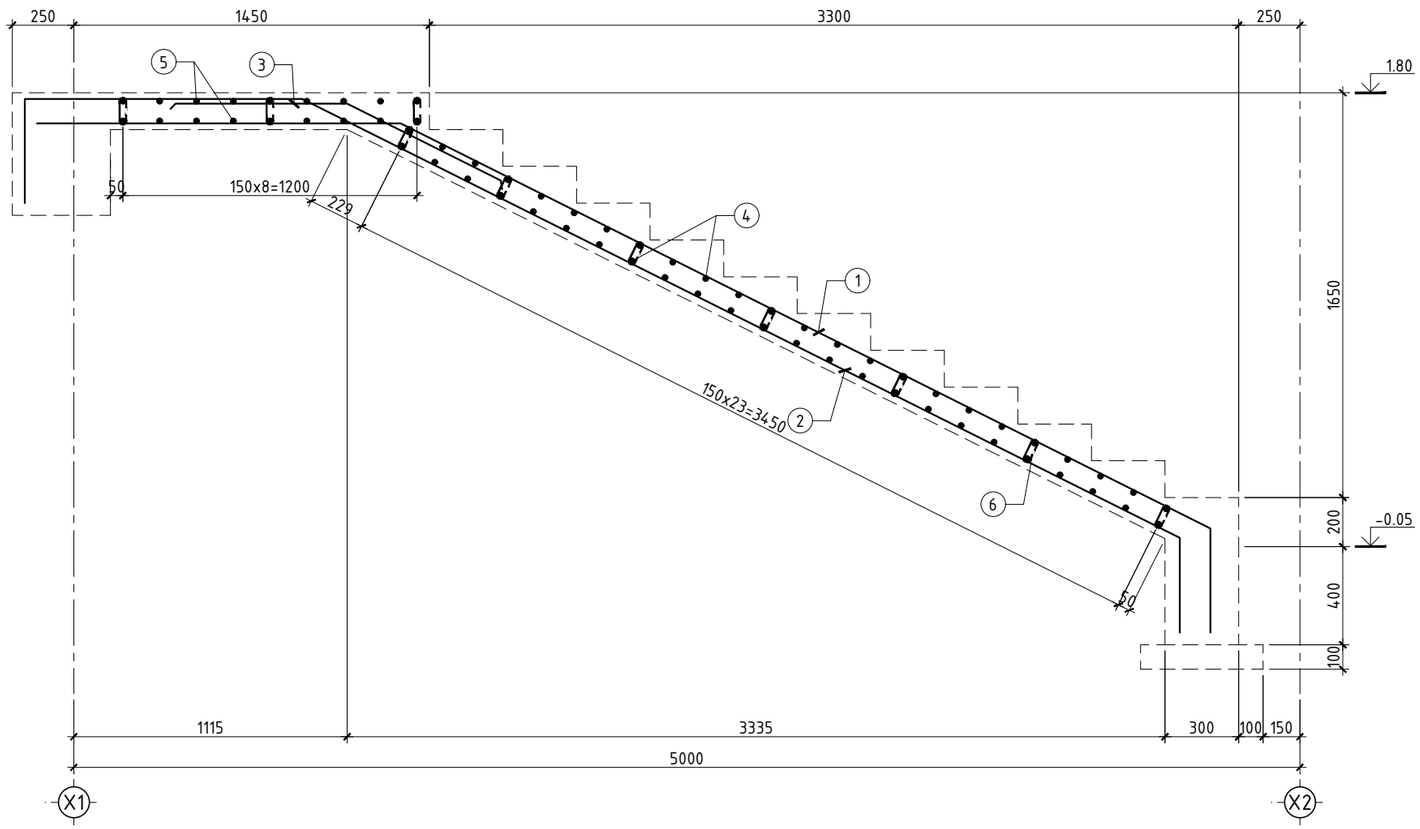

ХЭСГИЙН ТОДОРХОЙЛОЛТ

Поз	Загвар	Поз	Загвар	Арматурын загвар
1	1480, 3690, 420, L=5590	5	120, 2450, 120, L=2690	Rd, b, d, 45°, a, D, 135°, Rd+d, a, b, d, D, Rd a, b -хэмжээ нь хомутны дотор хэмжээ болно. d - арм. голч
2	1130, 420, 4000, 380, L=5930	6	100, 90°, 90°, L=260	
3	700, 700, L=1400			b, b, a, a, D=5d, 8d, d a, b - хэмжээ арматурын гадна хэмжээ болно. d - арм. голч D - хамгийн бага маталтын диаметр
4	1150, 120, 120, L=1390			

МАТЕРИАЛЫН ТҮҮВЭР

Позиц	Тэмдэглэгээ	Нэр					Тоо ширхэг	Хүнд /кг/ Нэгж	Хүнд /кг/ Нийт	Тайлбар
	Шатны өгсөл ШӨ-1 -н арматурчлал						1	347.53	347.53	
1	ГОСТ 5781-82*	⌀	16	A400	L=	5590	8	8.823	70.583	
2	ГОСТ 5781-82*	⌀	16	A400	L=	5930	8	9.360	74.876	
3	ГОСТ 5781-82*	⌀	16	A400	L=	1400	8	2.210	17.677	
4	ГОСТ 5781-82*	⌀	16	A400	L=	1390	48	2.194	105.307	
5	ГОСТ 5781-82*	⌀	16	A400	L=	2690	18	4.246	76.423	
6	ГОСТ 5781-82*	⌀	8	A240	L=	260	26	0.103	2.667	
Материал		Бетон B20					V=	1.93м^3	1.93м^3	
Материал /Бетон бэлтгэл/		Бетон B10					V=	0.14м^3	0.14м^3	

ТАЙЛБАР

1. Энэ хуудсыг ерөнхий ТАЙЛБАР бичигтэй сайн танилцсаны дараа барилга угсралтын ажлыг эхлүүлэх хэрэгтэй.
2. Энэ хуудсыг ББ-05~35 хуудастай хамтатган үзнэ.
3. Шатны ажлын арматур ГОСТ 5781-82* стандартын А400, хөндлөн арматур ГОСТ 5781-82* стандартын А240 ангийн арматур байна.
4. Шатны бетоны анги В20/М250/ марктай байна.
5. Шатыг арматурчилж, бетон цутгахдаа "Цутгамал төмөр бетон бүтээцийн ажил гүйцэтгэх заавар" БД 52-102-04 -ийн холбогдох заалтуудыг мөрдөн ажиллана.

ӨӨРЧЛӨЛТҮҮД:		
Д/д	Огноо	Засвар өөрчлөлт

ДОСЕЙ "ХХК"
Улаанбаатар хот, Баянгол дүүрэг, 3-р хороо, Дунджгол-35, Буян кашчер байр

(Төв аймаг, Алтанбулаг сум, 1-р баг)
СОЁЛЫН ТӨВИЙН ӨРГӨТГӨЛИЙН БАРИЛГА

ББ

Е/З Инженер	С.Очирбат		Шатны өгсөл ШӨ-1 -н арматурчлал, түүвэр	Маштаб М1:25
Инженер	Ц.Энх-Учрал			Үе шат: А.3 / Хуудас: 34 / Бүх.хуудас: 35
Гүйцэтгэсэн	Б.Бат-Эрдэнэ		ЕГ шифр: ДС-25/09	
Шалгасан	Ц.Энх-Учрал		ТГ шифр:	2025 оны 07 сар

ШАТНЫ ӨГСӨЛ ШӨ-2
М1:25

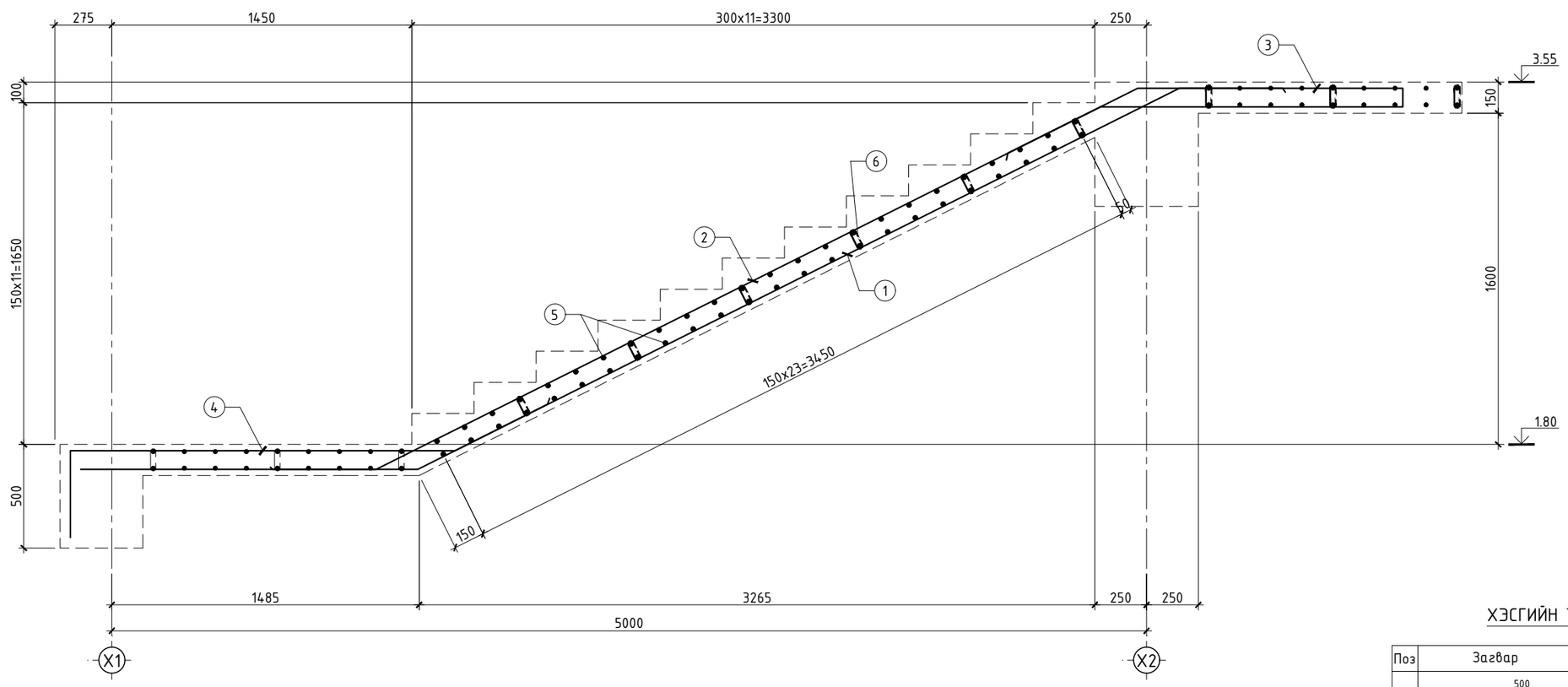

ХЭСГИЙН ТОДОРХОЙЛОЛТ

Поз	Загвар	Поз	Загвар	Арматурын загвар
1	4115, 500, 1630, L=6245	5	120, 1150, 120, L=1390	a, b -хэмжээ нь хомутны дотор хэмжээ болно. d - арм. голч
2	3920, 1460, 500, L=5880	6	100, 90, 90, L=260	
3	700, 1280, 80, L=2060			a, b - хэмжээ арматурын гадна хэмжээ болно. d - арм. голч D - хамгийн бага маталтын диаметр
4	420, 1860, 500, L=2780			

МАТЕРИАЛЫН ТҮҮВЭР

Позиц	Тэмдэглэгээ	Нэр					Тоо ширхэг	Хүнд /кг/ Нэгж	Хүнд /кг/ Нийт	Тайлбар
Шатны өгсөл ШӨ-2 -н арматурчлал							1	320.75	320.75	
1	ГОСТ 5781-82*	⌀	16	A400	L=	6245	8	9.857	78.854	
2	ГОСТ 5781-82*	⌀	16	A400	L=	5880	8	9.281	74.245	
3	ГОСТ 5781-82*	⌀	16	A400	L=	2060	8	3.251	26.011	
4	ГОСТ 5781-82*	⌀	16	A400	L=	2780	8	4.388	35.102	
5	ГОСТ 5781-82*	⌀	16	A400	L=	1390	48	2.194	105.307	
6	ГОСТ 5781-82*	⌀	8	A240	L=	260	12	0.103	1.231	
Материал		Бетон В20					V=	1.28м^3	1.28м^3	

ТАЙЛБАР

1. Энэ хуудсыг ерөнхий ТАЙЛБАР бичигтэй сайн танилцсаны дараа барилга угсралтын ажлыг эхлүүлэх хэрэгтэй.
2. Энэ хуудсыг ББ-05~35 хуудастай хамтатган үзнэ.
3. Шатны ажлын арматур ГОСТ 5781-82* стандартын А400, хөндлөн арматур ГОСТ 5781-82* стандартын А240 ангийн арматур байна.
4. Шатны бетоны анги В20/М250/ марктай байна.
5. Шатыг арматурчилж, бетон цутгахдаа "Цутгамал төмөр бетон бүтээцийн ажил гүйцэтгэх заавар" БД 52-102-04 -ийн холбогдох заалтуудыг мөрдөн ажиллана.

ӨӨРЧЛӨЛТҮҮД:		
Д/д	Огноо	Засвар өөрчлөлт

ДОСЕЙ "ХХК"
Улаанбаатар хот, Баянгол дүүрэг, 3-р хороо, Дундгол-35, Буян кашмер байр

(Төв аймаг, Алтанбулаг сум, 1-р баг)
СОЁЛЫН ТӨВИЙН ӨРГӨТГӨЛИЙН БАРИЛГА

ББ

Е/З Инженер	С.Очирбат		Шатны өгсөл ШӨ-2 -н арматурчлал, түүвэр	Маштаб М1:25
Инженер	Ц.Энх-Учрал			Үе шат / Хуудас / Бүх.хуудас: А.3 / 35 / 35
Гүйцэтгэсэн	Б.Бат-Эрдэнэ		ЕГ шифр: ДС-25/09	
Шалгасан	Ц.Энх-Учрал		ТГ шифр:	2025 оны 07 сар