"МӨНХИЙН ТОД ЗАМ" ХХК

ШИФР 04/24

ХОРООЛЛЫН ДОТОРХ АВТО ЗАМ
/ӨРГӨӨ БАГ/

УЛААНБААТАР ХОТ 2024 он

"МӨНХИЙН ТОД ЗАМ" ХХК

ШИФР 04/24

ХОРООЛЛЫН ДОТОРХ АВТО ЗАМ
/ӨРГӨӨ БАГ/

ГҮЙЦЭТГЭСЭН:

"МӨНХИЙН ТОД ЗАМ" ХХК ЗАХИРАЛ ..... Г.ЭНХМӨНХ

"МӨНХИЙН ТОД ЗАМ" ХХК ИНЖЕНЕР.....Э.ТҮВШИНСАНАА

УЛААНБААТАР ХОТ 2024 он

"МӨНХИЙН ТОД ЗАМ" ХХК

ШИФР 04/24

ЗУРГИЙН ЖАГСААЛТ

Д/д	ЗУРГИЙН ЖАГСААЛТ	ХУУДАС
1	Байршлын тойм зураг	1
2	Дэвсгэр зураг	1
3	Зай хэмжээний зураг	1
4	Дагуу огтлолын зураг	1
5	Нэг маягийн хөндлөн огтлол	1
6	Хөдөлгөөн зохион байгуулалтын зураг	1
7	Хөндлөн огтлол	3
8	Явган хүний гарцны зураг	1
9	Ажлын тоо хэмжээ	1

УЛААНБААТАР ХОТ 2024 он

"МӨНХИЙН ТОД ЗАМ" ХХК

ШИФР 04/24

БАЙРШЛЫН ТОЙМ ЗУРАГ

УЛААНБААТАР ХОТ 2024 он

A1

БАЙРШЛЫН ТОЙМ ЗУРАГ

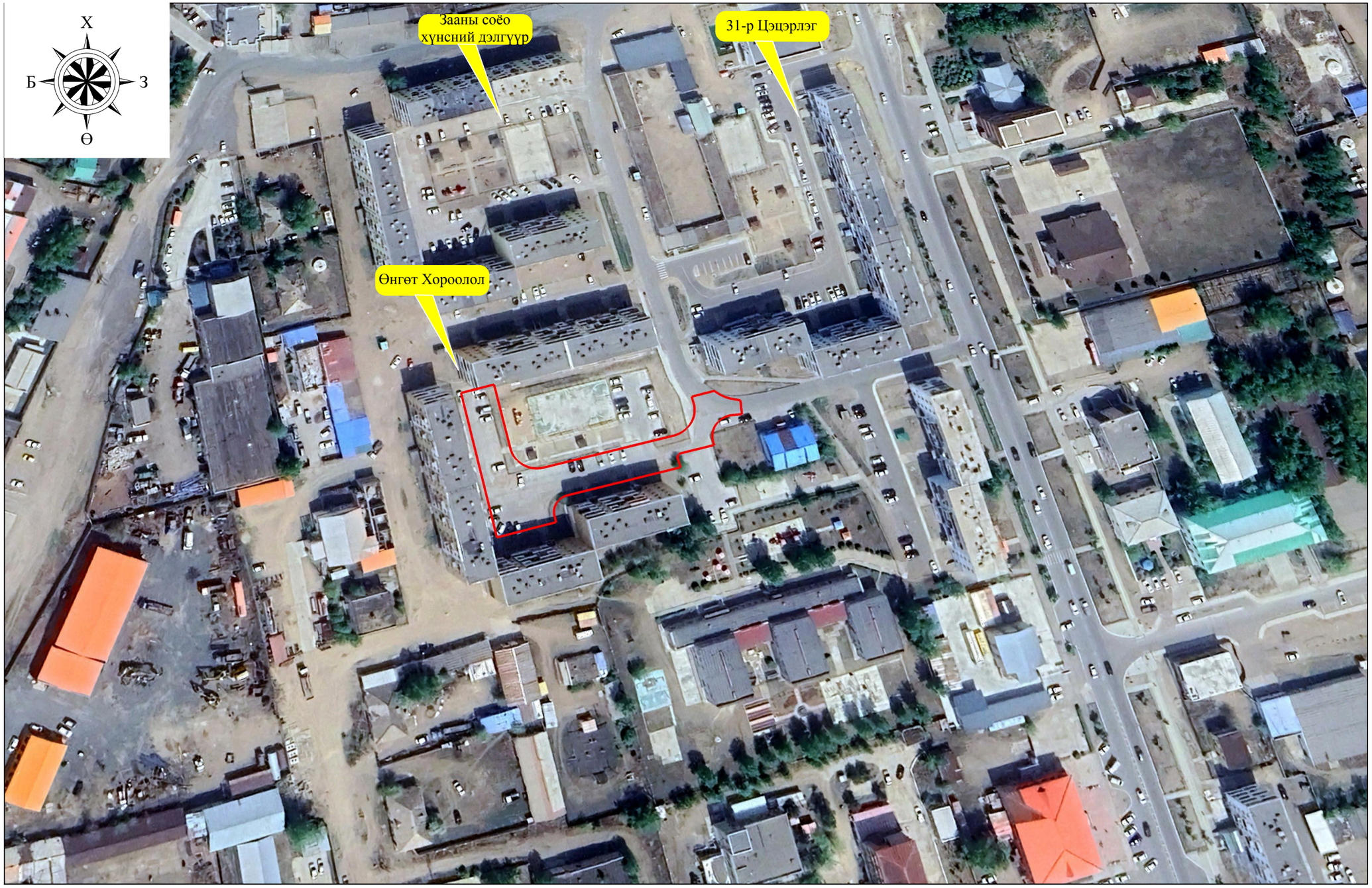

Мөнхийн Тод Зам ХХК	ХОРООЛЛЫН ДОТОРХ АВТО ЗАМ /ӨРГӨӨ БАГ/			Төслийн дугаар: 04/24	Үе шат: А.3
	БАЙРШЛЫН ТОЙМ ЗУРАГ			Бүх хуудас: 1	Хуудас: 1
	Баянзүрх Дүүрэг 12-р Хороолол 3-р Хороо 125а Байр Утас: 976-11-455160	Захирал	Г.Энхмөнх		
		Ер/Инженер	Э.Түвшинсанаа	Огноо: 2024-07	
		Гүйцэтгэсэн	Б.Сумьяа	Масштаб:	

A1

"МӨНХИЙН ТОД ЗАМ" ХХК

ШИФР 04/24

ДЭВСГЭР ЗУРАГ

УЛААНБААТАР ХОТ 2024 он

Дэвсгэр зураг Км 0+000.00 - Км 0+107.2

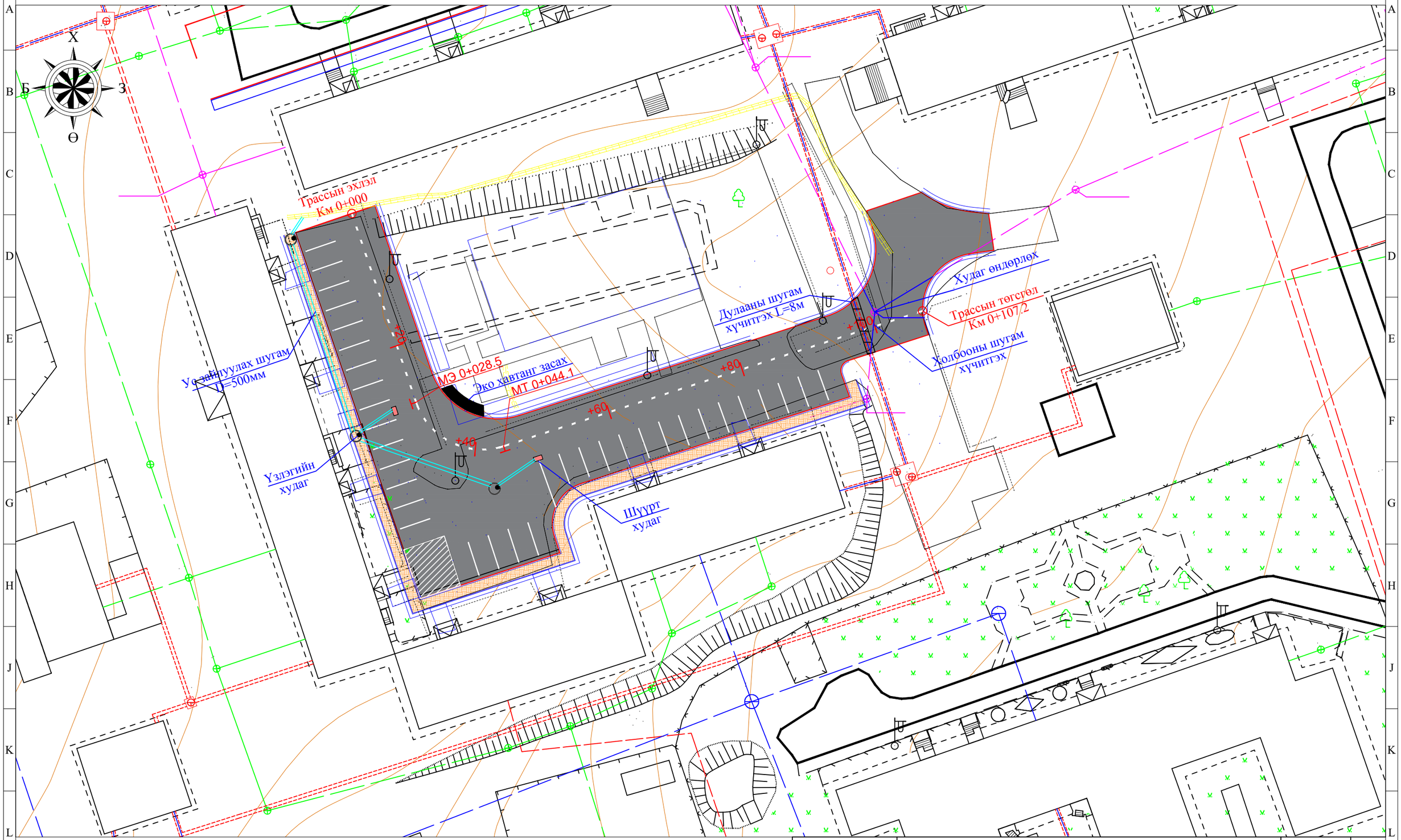

ДЭВСГЭР ЗУРГИЙН ТАНИХ ТЭМДЭГ

- Төлөвлөж байгаа авто зам
- Явган хүний зам
- -Гэрлийн шон
- -Холбооны шугам
- Хаялбар
- Дулааны шугам
- Цахилгааны шугам
- Хашаа

Мөнхийн Тод Зам ХХК

ХОРООЛЛЫН ДОТОРХ АВТО ЗАМ
/ӨРГӨӨ БАГ/

Дэвсгэр зураг

Баянзүрх Дүүрэг 12-р Хороолол 3-р Хороо 125а Байр
Утас: 976-11-455160

Захирал	Г.Энхмөнх	
Ер/Инженер	Э.Түвшинсанаа	
Гүйцэтгэсэн	Б.Сумьяа	

Төслийн дугаар: 04/24
Үе шат: А.3
Бүх хуудас: 1
Хуудас: 1
Огноо: 2024-07
Масштаб: 1:500
A1

"МӨНХИЙН ТОД ЗАМ" ХХК

ШИФР 04/24

ЗАЙ ХЭМЖЭЭНИЙ ЗУРАГ

УЛААНБААТАР ХОТ 2024 он

A1

Зай хэмжээний зураг Км 0+000.00 - Км 0+107.2

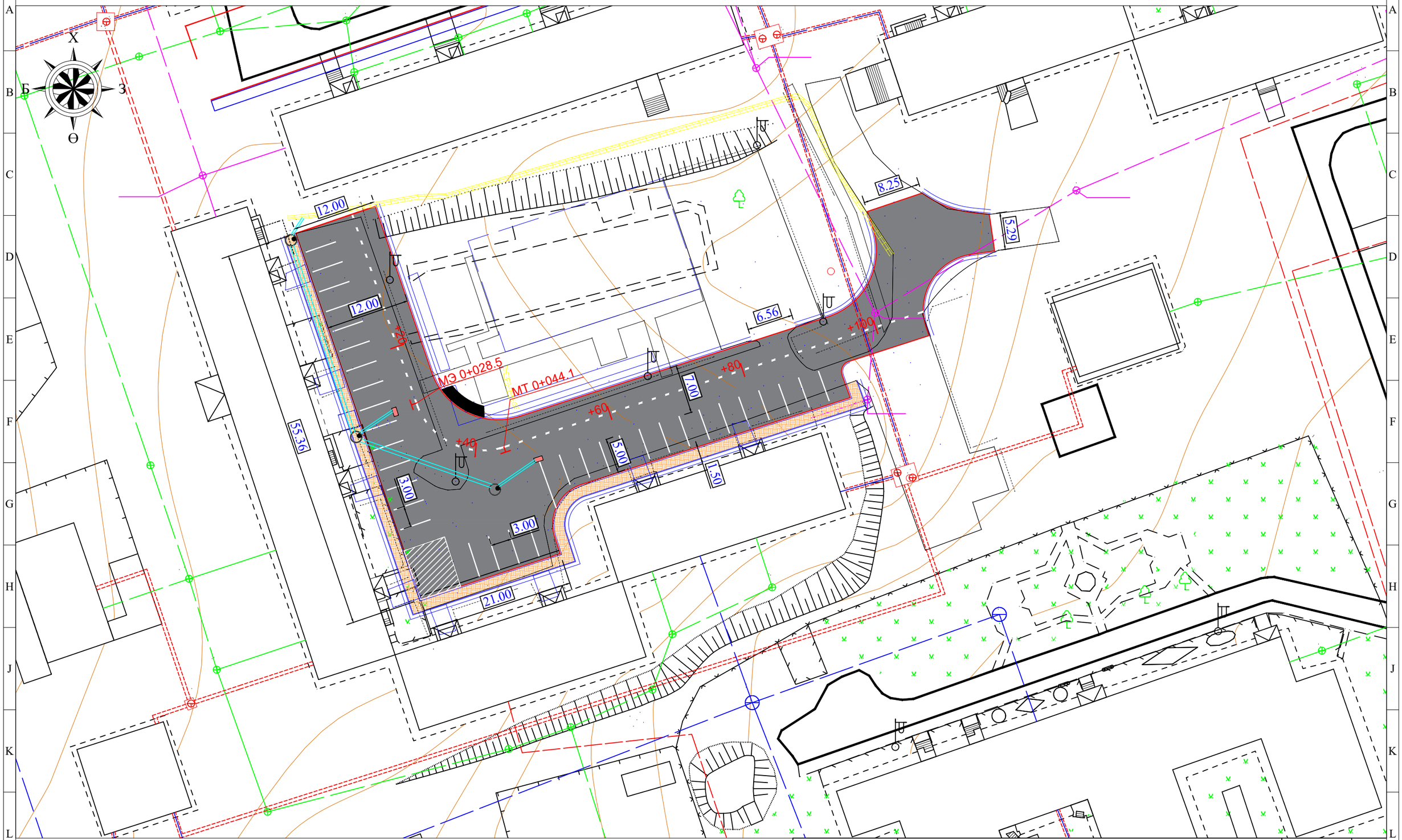

ДЭВСГЭР ЗУРГИЙН ТАНИХ ТЭМДЭГ

- Төлөвлөж байгаа авто зам
- Явган хүний зам
- -Гэрлийн шон
- -Холбооны шугам
- Хаялбар
- Дулааны шугам
- Цахилгааны шугам
- Хашаа

Мөнхийн Тод Зам ХХК

ХОРООЛЛЫН ДОТОРХ АВТО ЗАМ /ӨРГӨӨ БАГ/

Зай хэмжээний зураг

Баянзүрх Дүүрэг 12-р Хороолол 3-р Хороо 125а Байр
Утас: 976-11-455160

Захирал	Г.Энхмөнх	
Ер/Инженер	Э.Түвшинсанаа	
Гүйцэтгэсэн	Б.Сумьяа	

Төслийн дугаар: 04/24
Үе шат: А.3
Бүх хуудас: 1
Хуудас: 1
Огноо: 2024-07
Масштаб: 1:500

A1

"МӨНХИЙН ТОД ЗАМ" ХХК

ШИФР 04/24

ДАГУУ ОГТЛОЛЫН ЗУРАГ

УЛААНБААТАР ХОТ 2024 он

Дагуу огтлолын зураг

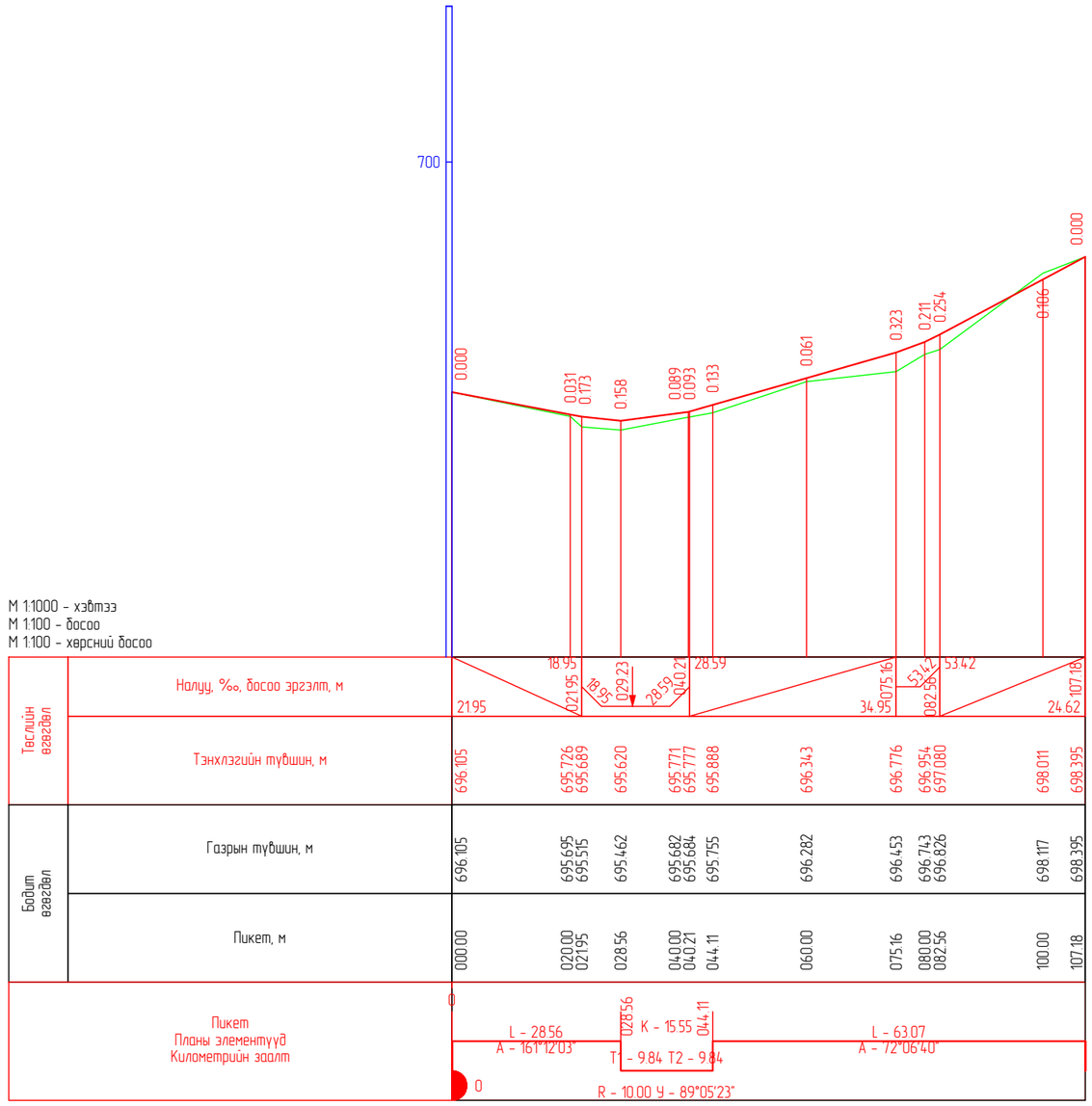

Мөнхийн Тод Зам ХХК	ХОРООЛЛЫН ДОТОРХ АВТО ЗАМ /ӨРГӨӨ БАГ/			Төслийн дугаар: 04/24	Үе шат: А.3
	Дагуу огтлолын зураг			Бүх хуудас: 1	Хуудас: 1
	Баянзүрх Дүүрэг 12-р Хороолол 3-р Хороо 125а Байр Утас: 976-11-455160	Захирал	Г.Энхмөнх		
		Ер/Инженер	Э.Түвшинсанаа	Огноо: 2024-07	
		Гүйцэтгэсэн	Б.Сумьяа	Масштаб:	

"МӨНХИЙН ТОД ЗАМ" ХХК

ШИФР 04/24

НЭГ МАЯГИЙН ХӨНДЛӨН ОГТЛОЛ

УЛААНБААТАР ХОТ 2024 он

Нэг маягийн хөндлөн огтлол

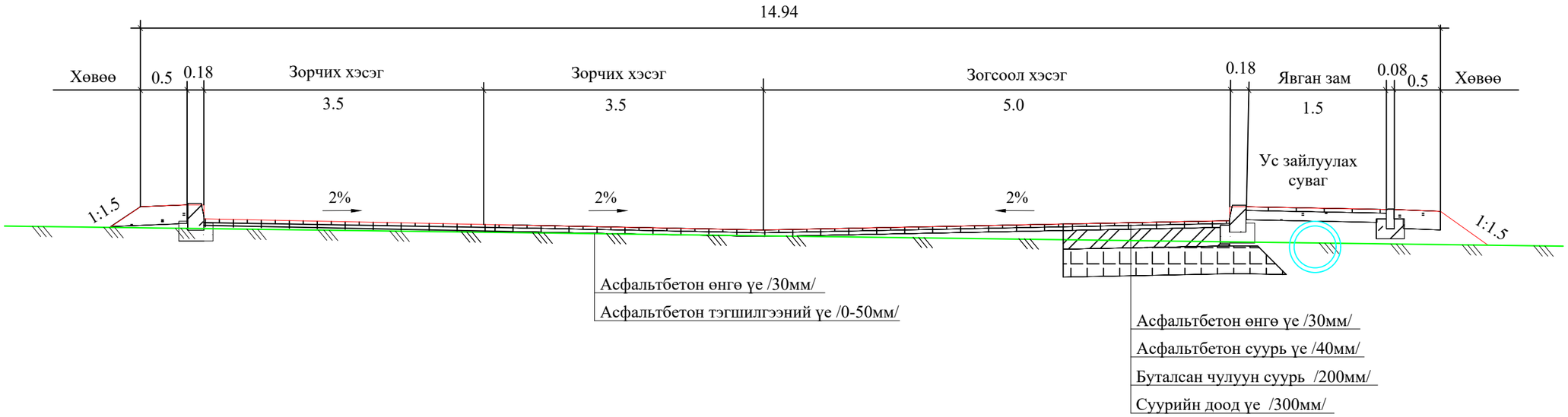

ЯВГАН ХҮНИЙ ЗАМЫН ХАШЛАГА

М 1:20

ЯВГАН ХҮНИЙ ЗАМ БА ХӨВӨӨ

М 1:50

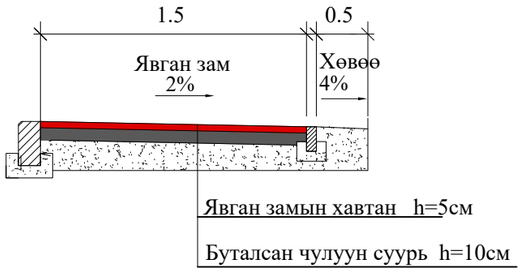

АВТО ЗАМЫН ХАШЛАГА

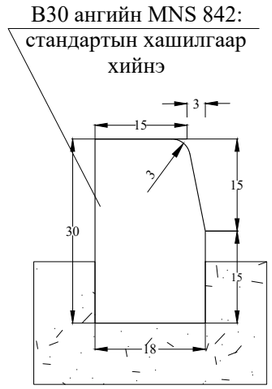

Мөнхийн Тод Зам ХХК	ХОРООЛЛЫН ДОТОРХ АВТО ЗАМ /ӨРГӨӨ БАГ/			Төслийн дугаар: 04/24	Үе шат: А.3
	НЭГ МАЯГИЙН ХӨНДЛӨН ОГТЛОЛЫН ЗУРАГ			Бүх хуудас: 1	Хуудас: 1
	Баянзүрх Дүүрэг 12-р Хороолол 3-р Хороо 125а Байр Утас: 976-11-455160	Захирал	Г.Энхмөнх		
		Ер/Инженер	Э.Түвшинсанаа	Огноо:	2024-07
		Гүйцэтгэсэн	Б.Сумьяа	Масштаб:	

"МӨНХИЙН ТОД ЗАМ" ХХК

ШИФР 04/24

ХӨДӨЛГӨӨН ЗОХИОН БАЙГУУЛАЛТЫН ЗУРАГ

УЛААНБААТАР ХОТ 2024 он

Хөдөлгөөн зохион байгуулалтын зураг Км 0+000.00 - Км 0+107.2

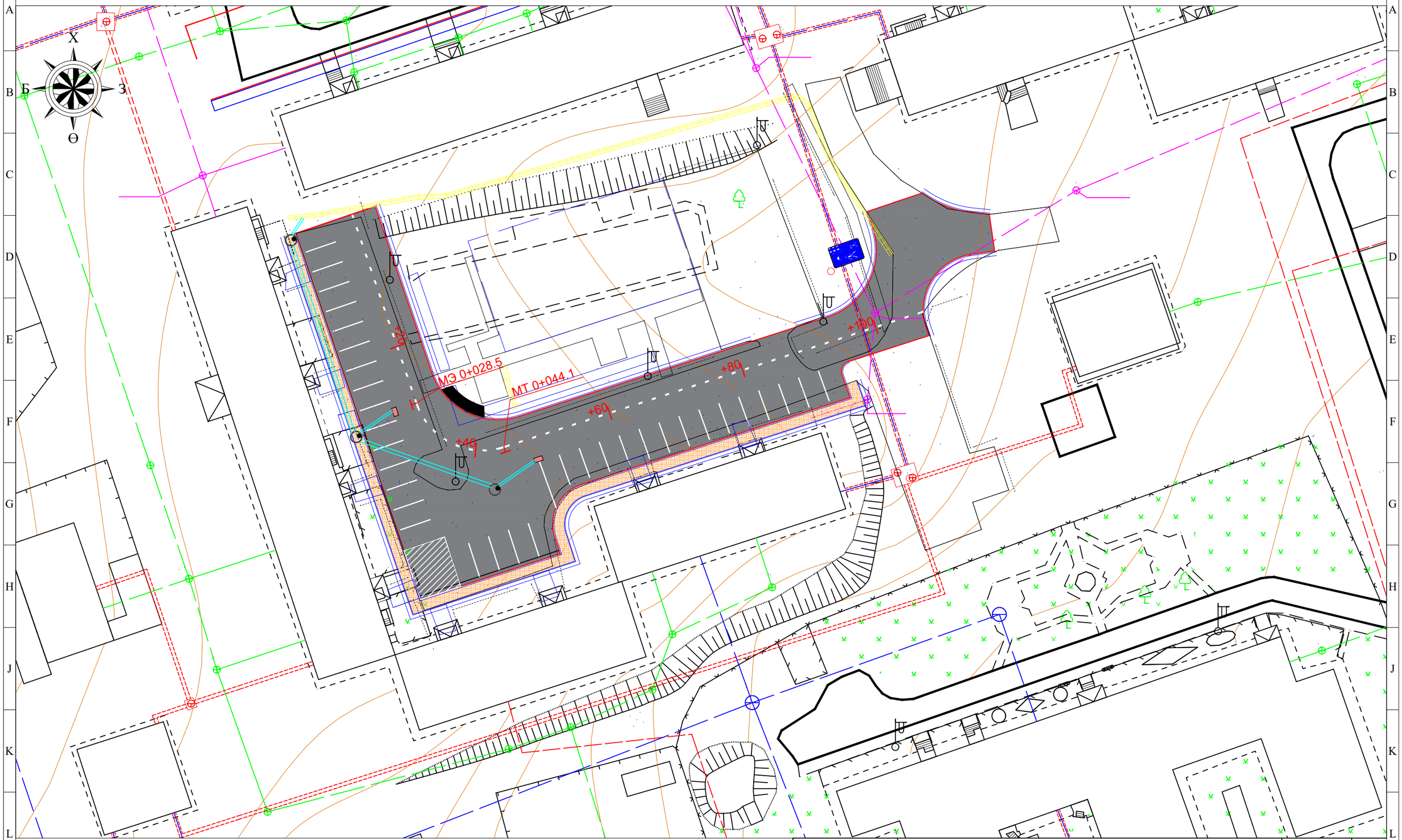

ДЭВСГЭР ЗУРГИЙН ТАНИХ ТЭМДЭГ

- Төлөвлөж байгаа авто зам
- Явган хүний зам
- -Гэрлийн шон
- -Холбооны шугам
- Хаялбар
- Дулааны шугам
- Цахилгааны шугам
- Хашаа

Мөнхийн Тод Зам ХХК

ХОРООЛЛЫН ДОТОРХ АВТО ЗАМ /ӨРГӨӨ БАГ/

Хөдөлгөөн зохион байгуулалтын зураг

Баянзүрх Дүүрэг 12-р Хороолол 3-р Хороо 125а Байр
Утас: 976-11-455160

Захирал	Г.Энхмөнх	
Ер/Инженер	Э.Түвшинсанаа	
Гүйцэтгэсэн	Б.Сумьяа	

Төслийн дугаар: 04/24	Үе шат: А.3
Бүх хуудас: 1	Хуудас: 1
Огноо: 2024-07	
Масштаб: 1:500	

A1

ХЭВТЭЭ ТЭМДЭГЛЭЛИЙН НАРИЙВЧЛАЛ

M1:50

1.1. ХӨДӨЛГӨӨНИЙ ЭСРЭГ УРСГАЛЫГ ТУСГААРЛАХ
-Хэсэг бүрийн урт нь 20м ээс багагүй байна

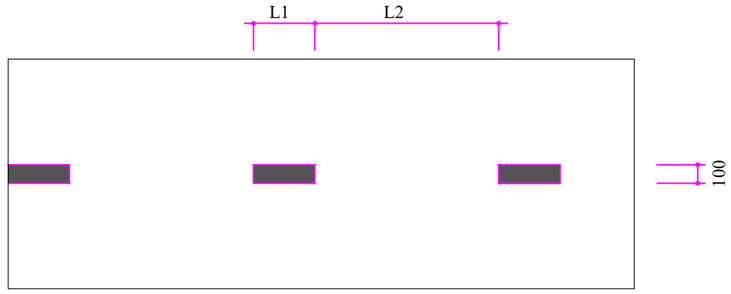

1.5. ХӨДӨЛГӨӨНИЙ ЭСРЭГ УРСГАЛЫГ ТУСГААРЛАХ

V<60Km/h, L1=1,000 L2=3,000

L1:L2 = 1:3

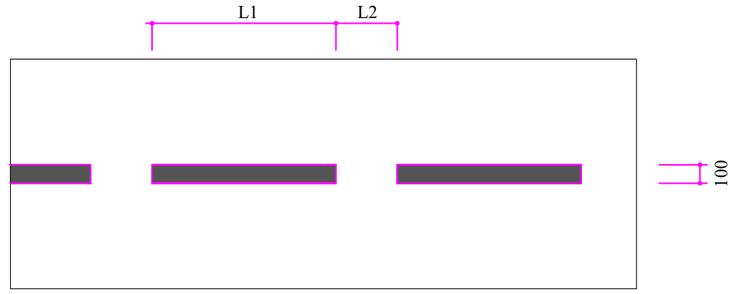

1.6. ҮРГЭЛЖИЛСЭН ДАГУУ ШУГАМАН ТЭМДЭГЛЭЛД
ОЙРТОЖ БАЙГААГ ТЭМДЭГЛЭХ
-Хэсэг бүрийн урт нь 50м ээс багагүй байна

V<60Km/h, L1=3,000 L2=1,000

L1:L2 = 3:1

1.11. ЗОГС ШУГАМ
ГЭРЭЛ БУЮУ ЗОХИЦУУЛАГЧИЙН ХОРИГЛОСОН ДОХИО,
ЭСВЭЛ 3.5 "ЗОГСОХГҮЙ ЯВАХ ХОРИОТОЙ" ТЭМДГИЙН
ЗААЛТЫГ БИЕЛҮҮЛЭХИЙН ТУЛД ТЭЭВРИЙН ХЭРЭГСЭЛ
ЗОГСОХ ГАЗРЫГ ЗААХ

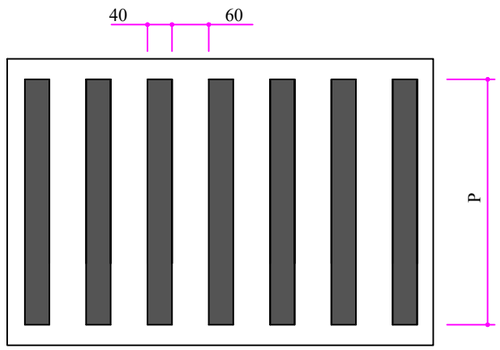

1.13а. ЯВГАН ХҮНИЙ ЗОХИЦУУЛДАГГҮЙ ГАРЦ

3.00<P<6.00

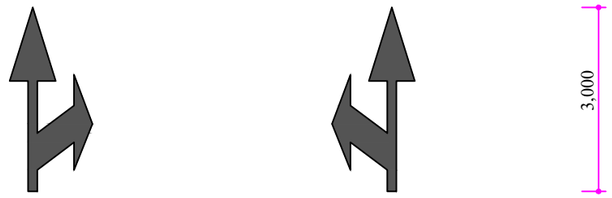

1.17 "ЧИГ ЗААХ СУМ" ТУХАЙН ЭГНЭЭНЭЭС УУЛЗВАР
НЭВТРЭХ ЗӨВШӨӨРСӨН ЧИГИЙГ ЗААХ.

ТЭМДЭГЛЭГЭЭНИЙ УРТ

No	Тэмдэглэгээний төрөл	Нийт урт. м /өргөн 0.15м/	Нийт. м2
1	Дугаар-1.1	165	24.8
2	Дугаар-1.5	105	5.25
Нийт		270	30

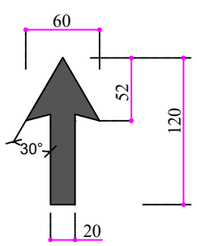

ТАЙЛБАР:
Авто замын тэмдэг **MNS 4597:2014**
Авто замын тэмдэглэл **MNS 4759:2014**
Авто замын тэмдэг, тэмдэглэл, гэрлэн дохио, хашилт,
чиглүүлэх хэрэгслүүдийг хэрэглэх дүрэм **MNS 4596:2014**
Дээрх стандарт болон холбогдох стандартын дагуу хийнэ үү.

Мөнхийн Тод Зам ХХК	ХОРООЛЛЫН ДОТОРХ АВТО ЗАМ /ӨРГӨӨ БАГ/			Төслийн дугаар: 04/24	Үе шат: А.3
	ХЭВТЭЭ ТЭМДЭГЛЭЛИЙН НАРИЙВЧЛАЛ			Бүх хуудас: 2	Хуудас: 1
	Баянзүрх Дүүрэг 12-р Хороолол 3-р Хороо 125а Байр Утас: 976-11-455160	Захирал	Г.Энхмөнх		
		Ер/Инженер	Э.Түвшинсанаа	Огноо:	2024-07
		Гүйцэтгэсэн	Б.Сумьяа	Масштаб:	1:2000

ЗАМЫН ТЭМДЭГ

5.19 а Явган хүний гарц

5.19 б Явган хүний гарц

Тэмдэгийн жагсаалт

№	Замын тэмдэг		Тэмдгийн байрлал/Км/	Зүүн	Баруун
1	Мэдээлэх	5.23 Хороолол	Км 0+100	1	-

ЗАМЫН ТЭМДЭГИЙН ШОНГИЙН СХЕМ

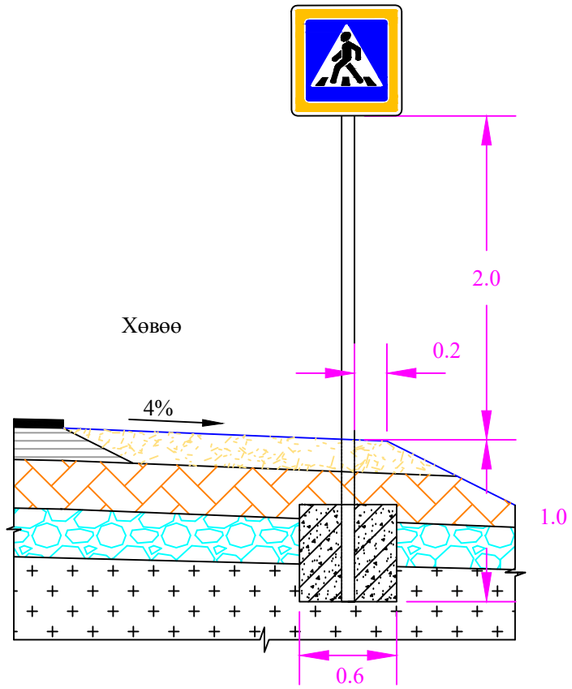

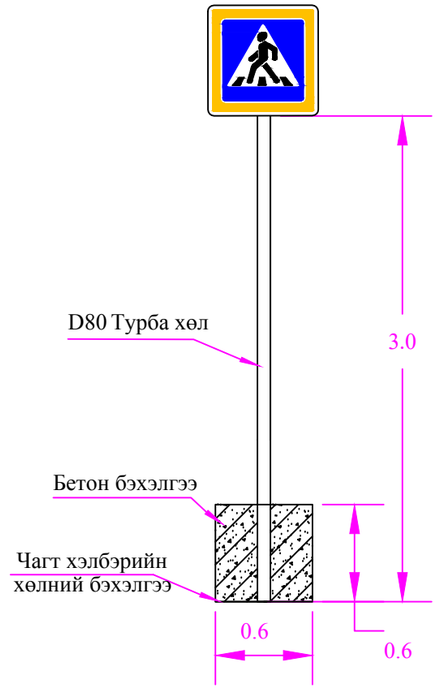

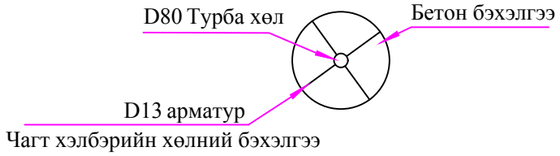

Мөнхийн Тод Зам ХХК	ХОРООЛЛЫН ДОТОРХ АВТО ЗАМ /ӨРГӨӨ БАГ/			Төслийн дугаар: 04/24	Үе шат: А.3
	ЗАМЫН ТЭМДЭГ			Бүх хуудас: 2	Хуудас: 2
	Баянзүрх Дүүрэг 12-р Хороолол 3-р Хороо 125а Байр Утас: 976-11-455160	Захирал	Г.Энхмөнх		
		Ер/Инженер	Э.Түвшинсанаа	Огноо:	2024-07
		Гүйцэтгэсэн	Б.Сумьяа	Масштаб:	1:2000

A1

"МӨНХИЙН ТОД ЗАМ" ХХК

ШИФР 04/24

ХӨНДЛӨН ОГТЛОЛЫН ЗУРАГ

УЛААНБААТАР ХОТ 2024 он

Хөндлөн огтлолын зураг

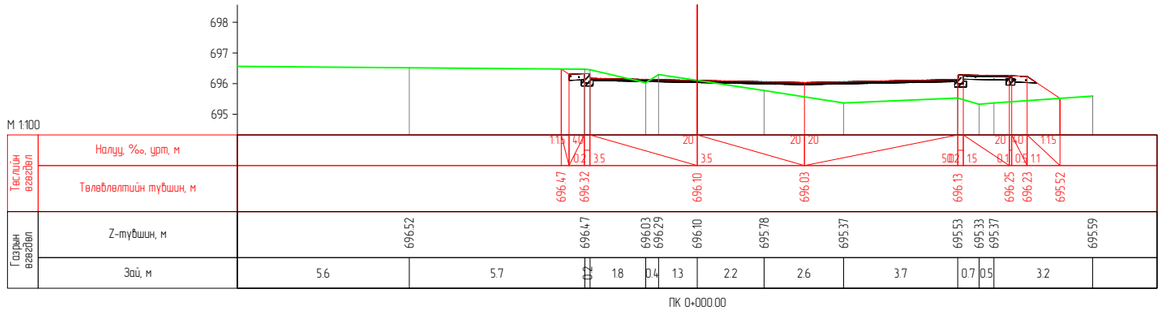

ПК 0+000.00

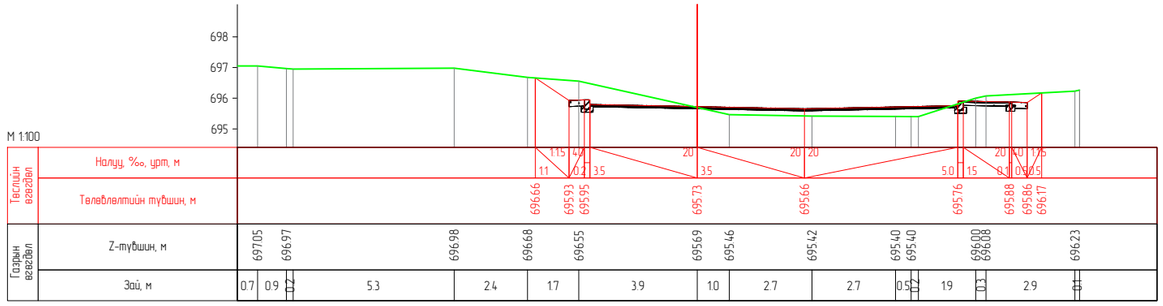

ПК 0+020.00

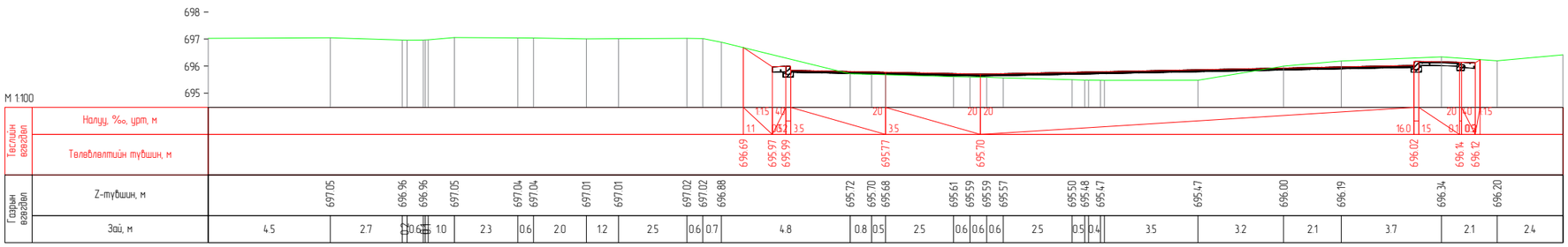

ПК 0+040.00

Мөнхийн Тод Зам ХХК	ХОРООЛЛЫН ДОТОРХ АВТО ЗАМ /ӨРГӨӨ БАГ/			Төслийн дугаар: 04/24	Үе шат: А.3
	Хөндлөн огтлолын зураг			Бүх хуудас: 2	Хуудас: 1
	Баянзүрх Дүүрэг 12-р Хороолол 3-р Хороо 125а Байр Утас: 976-11-455160	Захирал	Г.Энхмөнх		
		Ер/Инженер	Э.Түвшинсанаа	Огноо:	2024-07
		Гүйцэтгэсэн	Б.Сумьяа	Масштаб:	

A1

Хөндлөн огтлолын зураг

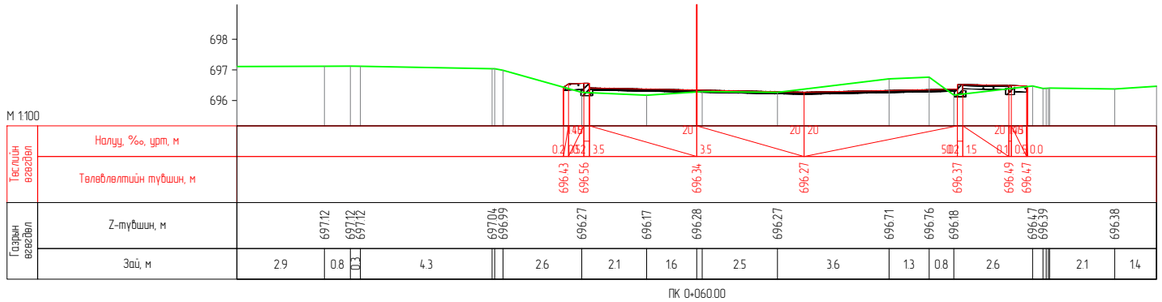

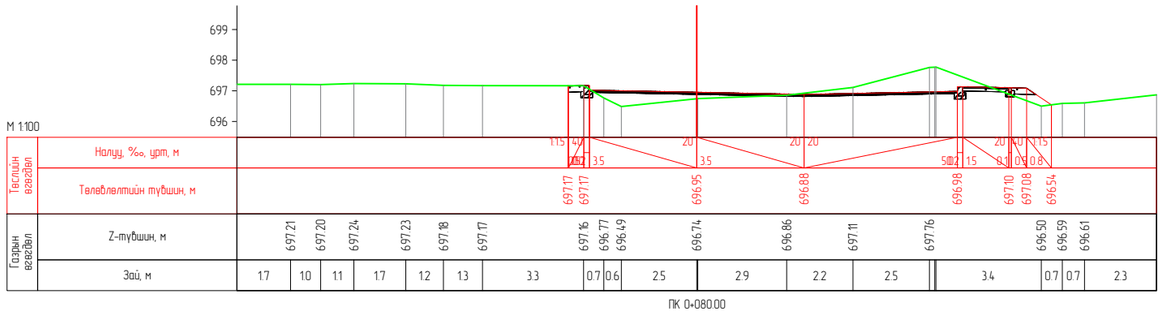

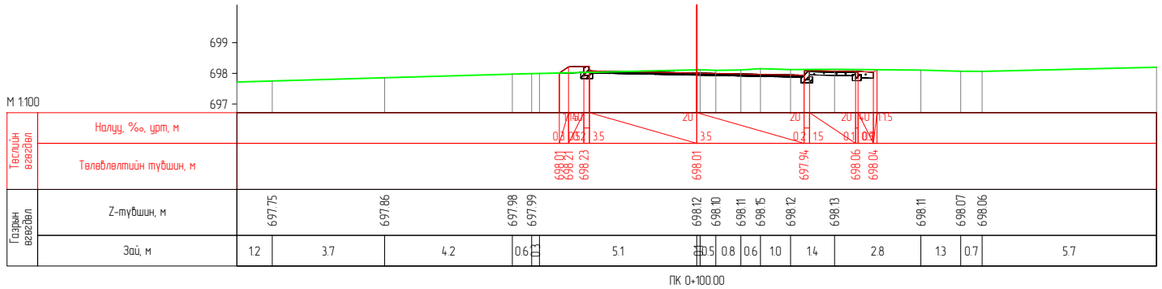

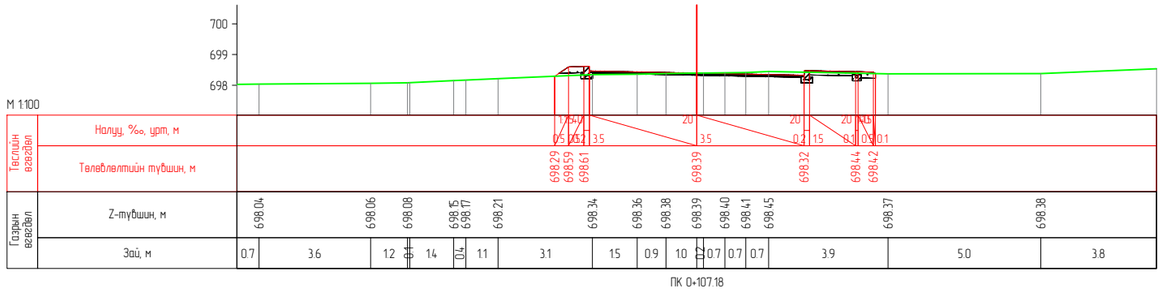

Мөнхийн Тод Зам ХХК	ХОРООЛЛЫН ДОТОРХ АВТО ЗАМ /ӨРГӨӨ БАГ/		Төслийн дугаар: 04/24	Үе шат: А.3
	Хөндлөн огтлолын зураг		Бүх хуудас: 2	Хуудас: 2
	Баянзүрх Дүүрэг 12-р Хороолол 3-р Хороо 125а Байр Утас: 976-11-455160	Захирал Г.Энхмөнх	Огноо: 2024-07	
		Ер/Инженер Э.Түвшинсанаа	Масштаб:	
		Гүйцэтгэсэн Б.Сумьяа		

A1

"МӨНХИЙН ТОД ЗАМ" ХХК

ШИФР 04/24

ГАДАРГУУН УС ЗАЙЛУУЛАХ ЗУРАГ

УЛААНБААТАР ХОТ 2024 он

A1

Үзлэгийн худаг

Нүүрнээс харсан /КС-15 ултай/

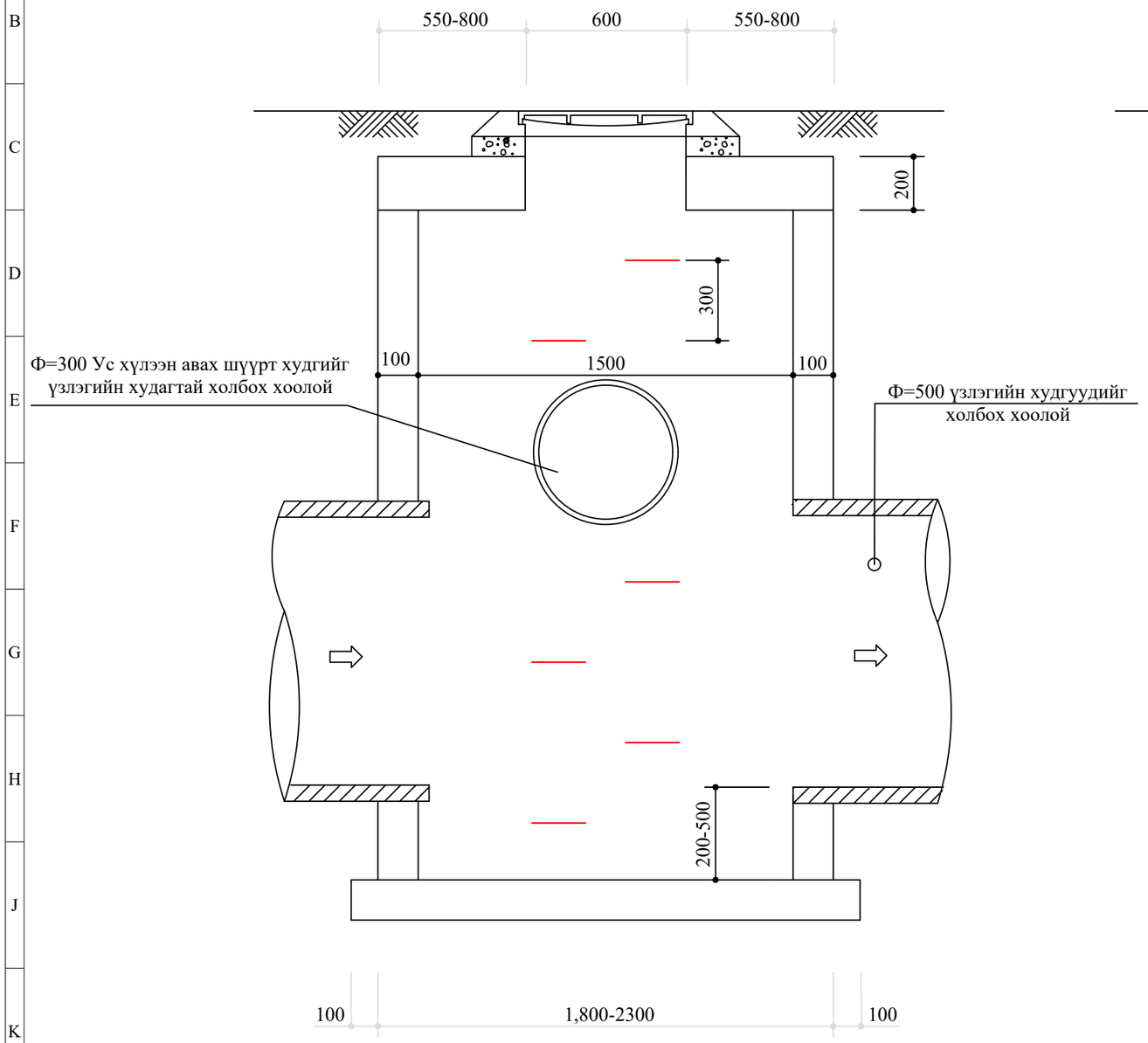

Хажуугаас харсан /КС-15 ултай/

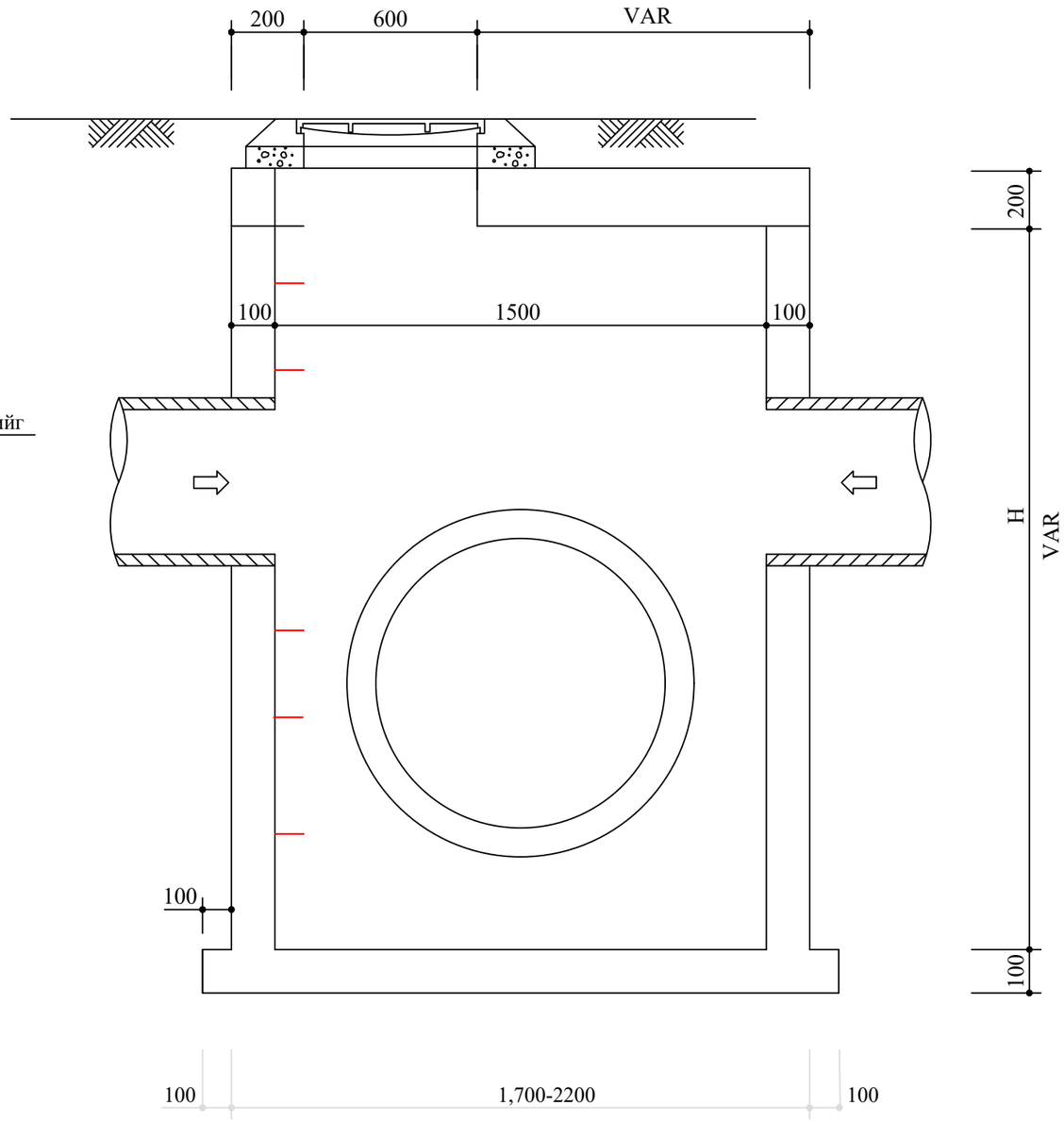

※ ТАЙЛБАР ※

1. Бэлэн кольцоо угсарт хийхээр зураг төсөлд тусгаж өглөө.
2. Хүзүүвч болон даацын суурьтай таг бэлэн авч угсархаар тооцов

Мөнхийн Тод Зам ХХК	ХОРООЛЛЫН ДОТОРХ АВТО ЗАМ /ӨРГӨӨ БАГ/			Төслийн дугаар: 04/24	Үе шат: А.3
	Үзлэгийн худаг			Бүх хуудас: 2	Хуудас: 2
	Баянзүрх Дүүрэг 12-р Хороолол 3-р Хороо 125а Байр Утас: 976-11-455160	Захирал	Г.Энхмөнх		
		Ер/Инженер	Э.Түвшинсанаа	Огноо:	2024-07
		Гүйцэтгэсэн	Б.Сумьяа	Масштаб:	

А1

Гадаргуун ус хүлээн авах шүүрт худаг

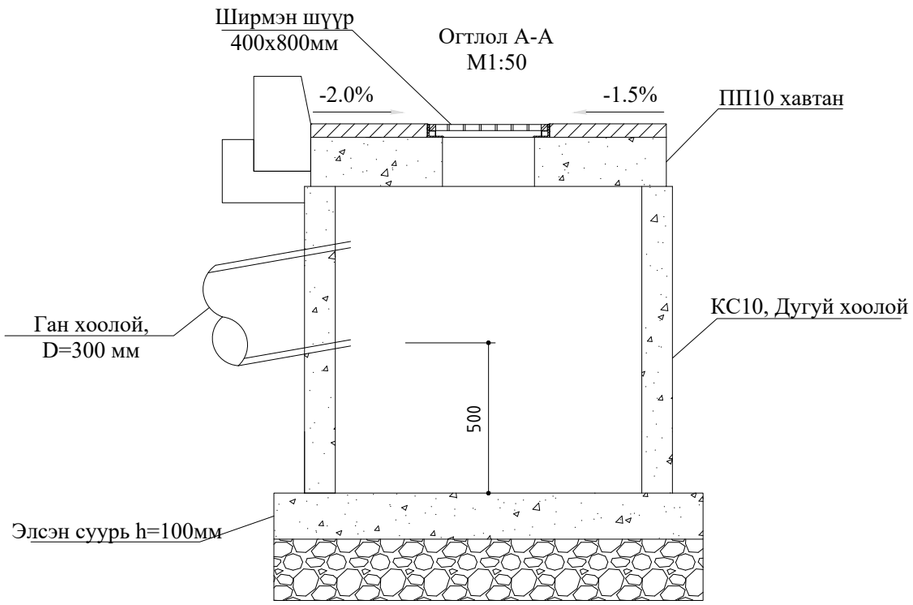

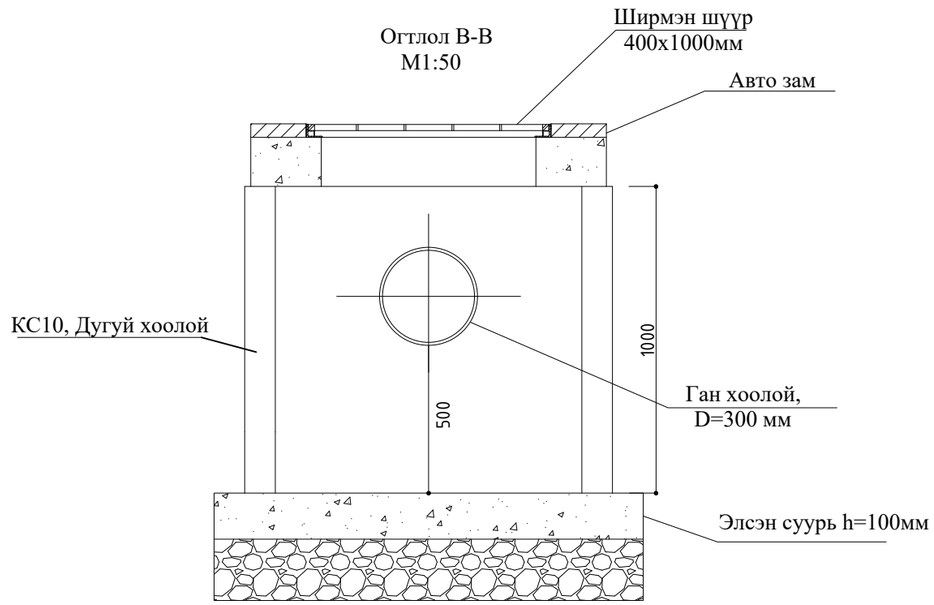

Огтлол C-C
M1:50

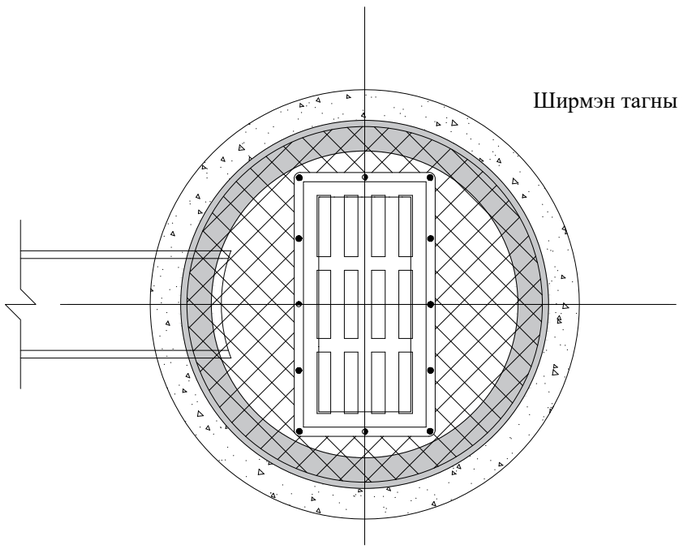

Ширмэн тагны нарийвчлал

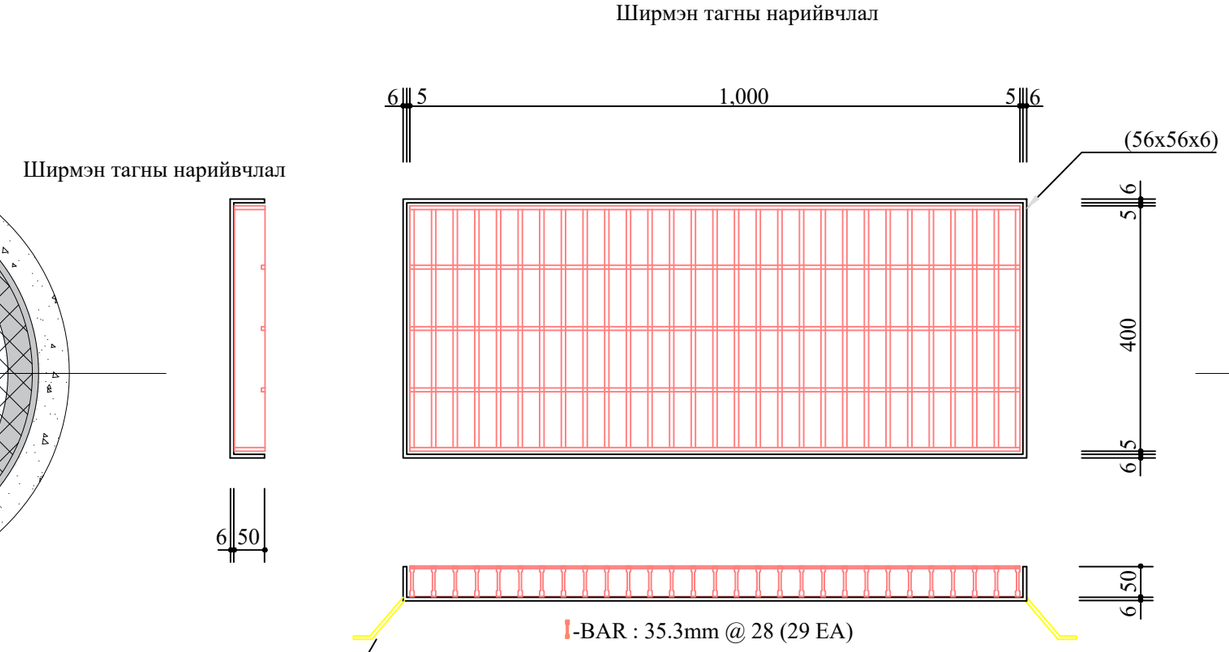

Огтлол D-D
M1:50

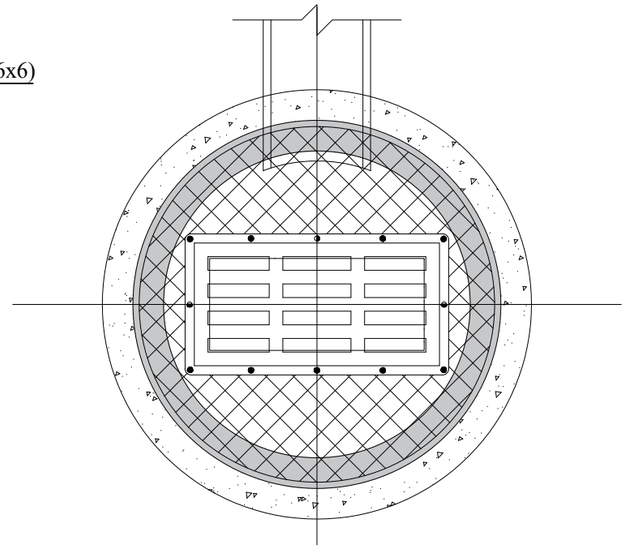

Мөнхийн Тод Зам ХХК	ХОРООЛЛЫН ДОТОРХ АВТО ЗАМ /ӨРГӨӨ БАГ/			Төслийн дугаар: 04/24	Үе шат: А.З
	Гадаргуун ус хүлээн авах шүүрт худаг			Бүх хуудас: 2	Хуудас: 1
	Баянзүрх Дүүрэг 12-р Хороолол 3-р Хороо 125а Байр Утас: 976-11-455160	Захирал	Г.Энхмөнх		
		Ер/Инженер	Э.Түвшинсанаа	Огноо:	2024-07
		Гүйцэтгэсэн	Б.Сумьяа	Масштаб:	

A1

"МӨНХИЙН ТОД ЗАМ" ХХК

ШИФР 04/24

ЯВГАН ХҮНИЙ ГАРЦНЫ ЗУРАГ

УЛААНБААТАР ХОТ 2024 он

A1

Гарц нь дээрх явган хүний замын нарийвчилсан зураг

SCALE 1:20

1.Шулуун хэсэгт

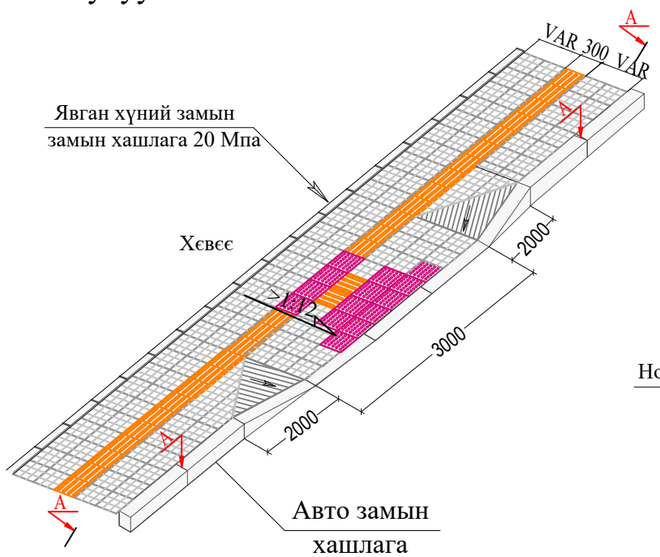

2. Тойрог хэсэгт

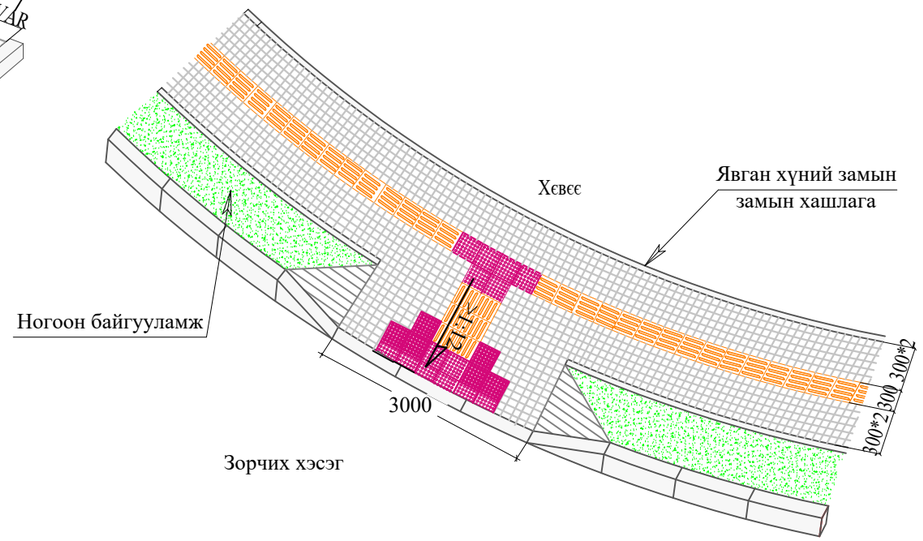

3. Гарц хэсэгт

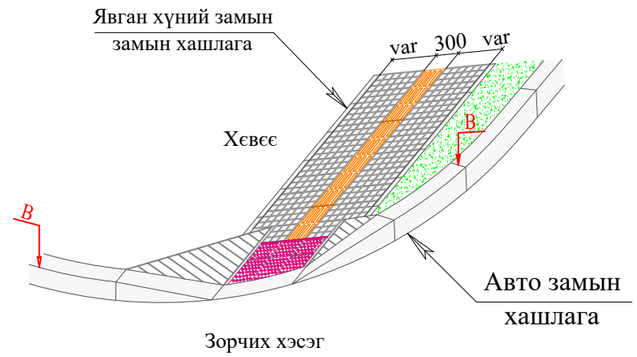

B-B огтлол

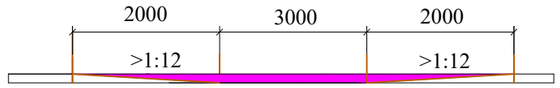

Зорчих хэсэг

А-А огтлол

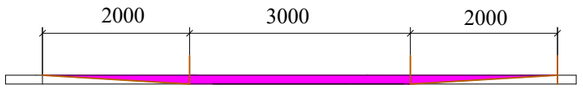

Зорчих хэсэг

Хөтөч хавтан

SCALE 1:20

Шулуун явах хэсэгт хийх
чиглүүлэгч хавтан

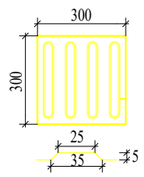

Уулзвар хэсэгт хийх
анхааруулах хавтан

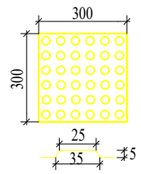

Явган замын хавтан

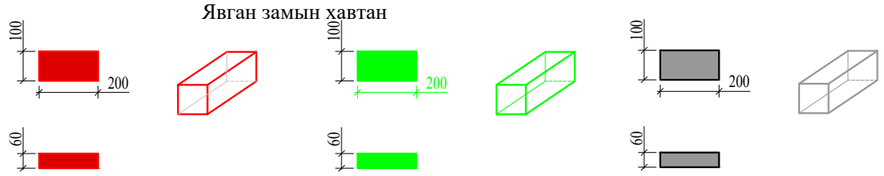

ТАЙЛБАР:

1. Явган хүний замыг "Явган хүний зам, талбай төлөвлөлт. техникийн шаардлага" MNS 6808;2019 -ын дагуу хийнэ.
2. Явган замын өнгөт хавтанг халтирдаггүй барзгар гадаргуутай хавтангаар хийнэ. Гадаргуун базгаржилт 36 БПН -с бага байна.
3. Явган хүний замын 100 х 200 х 60 хавтанг улаан, ногоон, цагаан өнгөтэй хавтангаар хийнэ.
4. Хавтангийн өрөлтийн барилга угсралтын ажил эхэлхээс өмнө хэв загварыг хотын өнгө үзэмжид тохируулан захиалагч болон зургийн автортай зөвшилцсөний дагуу сайжруулан хийж болно.

Мөнхийн Тод Зам ХХК	ХОРООЛЛЫН ДОТОРХ АВТО ЗАМ /ӨРГӨӨ БАГ/			Төслийн дугаар: 04/24	Үе шат: А.3
	ЯВГАН ХҮНИЙ ГАРЦНЫ ЗУРАГ			Бүх хуудас: 1	Хуудас: 1
	Баянзүрх Дүүрэг 12-р Хороолол 3-р Хороо 125а Байр Утас: 976-11-455160	Захирал	Г.Энхмөнх		
		Ер/Инженер	Э.Түвшинсанаа	Огноо: 2024-07	
		Гүйцэтгэсэн	Б.Сумьяа	Масштаб: 1:200	

A1

"МӨНХИЙН ТОД ЗАМ" ХХК

ШИФР 04/24

ИНЖЕНЕРИЙН ШУГАМ СҮЛЖЭЭ ХҮЧИТГЭХ ЗУРАГ

УЛААНБААТАР ХОТ 2024 он

ДУЛААНЫ ШУГАМ СҮЛЖЭЭ ХҮЧИТГЭХ

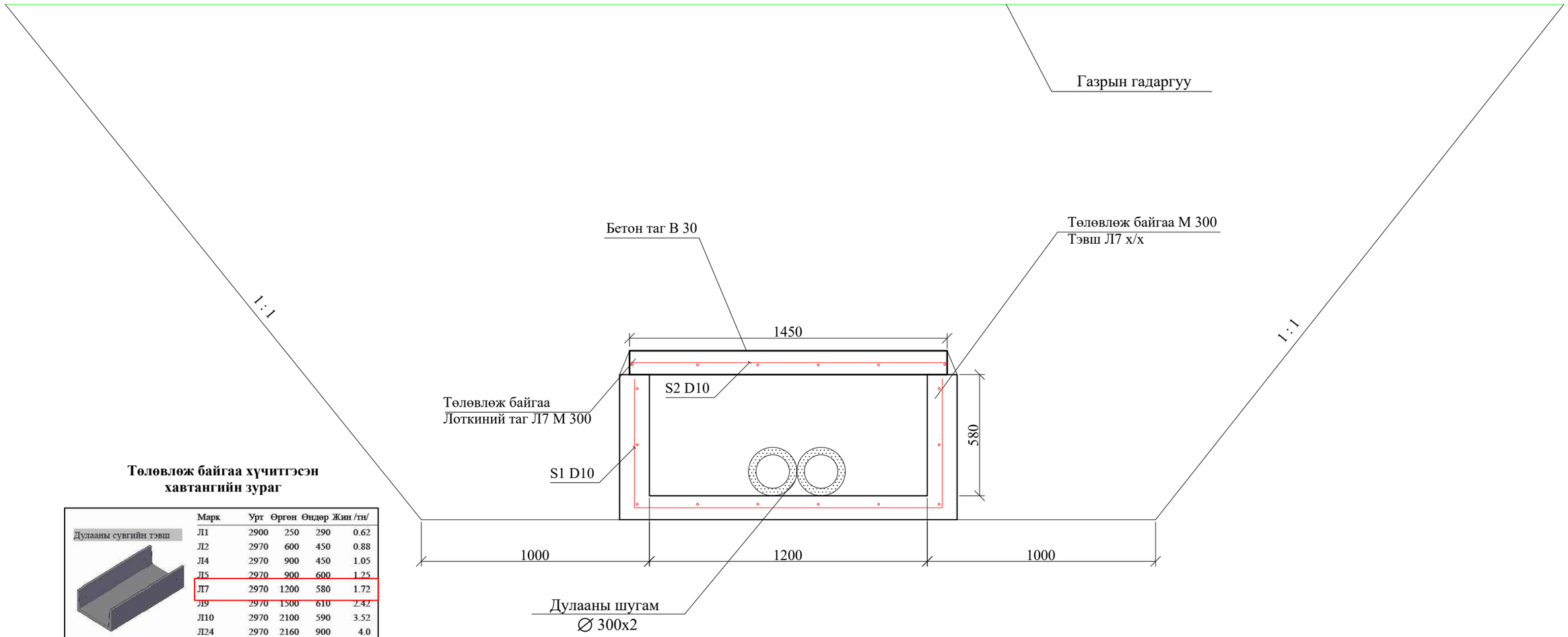

Төлөвлөж байгаа хүчитгэсэн хавтангийн зураг

	Марк	Урт	Өргөн	Өндөр	Жин /тн/
Дулааны сувгийн тэвш	Л1	2900	250	290	0.62
	Л2	2970	600	450	0.88
	Л4	2970	900	450	1.05
	Л5	2970	900	600	1.25
	Л7	2970	1200	580	1.72
	Л9	2970	1500	610	2.42
	Л10	2970	2100	590	3.52
	Л24	2970	2160	900	4.0
Дулааны сувгийн хучилт	Л1х /1.5/	1500	450	100	0.17
	Л2х	2970	850	100	0.65
	Л4х	2970	1150	100	0.85
	Л7х	2970	1450	120	1.3
	Л9х	2970	1800	120	1.62
	Л10х	2970	2400	160	2.52
	Л24х	2970	2500	160	3.0
	Л2х /1м/	1000	850	100	0.21
	Л4х /1м/	1000	1150	100	0.29
	Л7х /1м/	1000	1450	120	0.43
	Л9х /1м/	1000	1800	120	0.54
	Л2 х/х	2970	850	140	1.0
	Л4 х/х	2970	1150	140	1.2
	Л7 х/х	2970	1450	160	1.74
	Л9 х/х	2970	1800	160	2.15
Дулааны сувгийн дэр	ОП1	200	200	90	0.010
	ОП2	300	200	90	0.0125
	ОП3	400	400	100	0.04
	ОП4	500	500	140	0.088
	ОП5	650	550	140	0.125
	ОП6	750	650	140	0.175
	ОП7	850	750	140	0.255

№	Байрлал	Х/нэгж	Шугамын урт
1	КМ 0+098	у/м	9
	Зам хөндлөн гарч байгаа дулааны шугамыг хамгаална.		

Мөнхийн Тод Зам ХХК

ХОРООЛЛЫН ДОТОРХ АВТО ЗАМ /ӨРГӨӨ БАГ/			Төслийн дугаар: 04/24	Үе шат: А.3
Дулааны шугам сүлжээ хүчитгэх			Бүх хуудас: 1	Хуудас: 1
Баянзүрх Дүүрэг 12-р Хороолол 3-р Хороо 125а Байр Утас: 976-11-455160	Захирал	Г.Энхмөнх		
	Ер/Инженер	Э.Түвшинсанаа	Огноо:	2024-07
	Гүйцэтгэсэн	Б.Сумьяа	Масштаб:	1:2000

A1

ХОЛБООНЫ ШУГАМ ХҮЧИТГЭХ

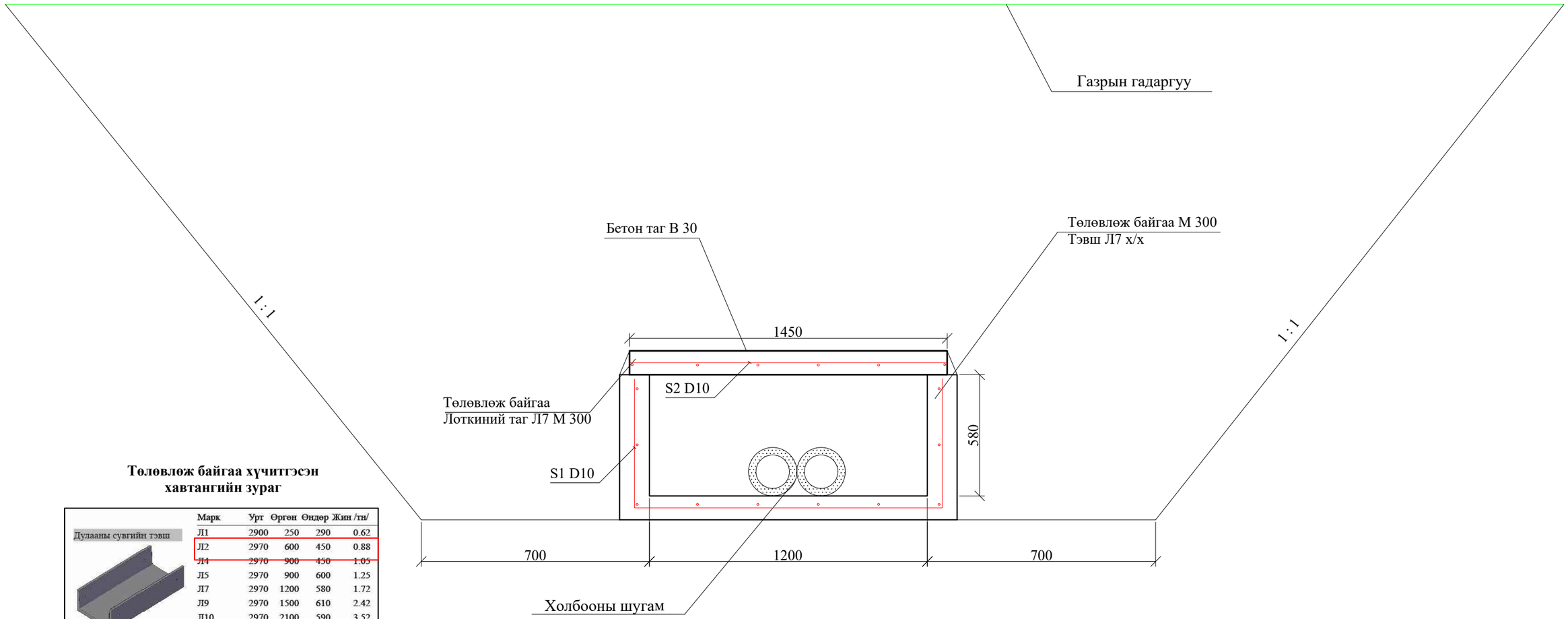

Төлөвлөж байгаа хүчитгэсэн хавтангийн зураг

	Марк	Урт	Өргөн	Өндөр	Жин /тн/
Дулааны сувгийн тэвш	Л1	2900	250	290	0.62
	Л2	2970	600	450	0.88
	Л4	2970	900	450	1.05
	Л5	2970	900	600	1.25
	Л7	2970	1200	580	1.72
	Л9	2970	1500	610	2.42
	Л10	2970	2100	590	3.52
	Л24	2970	2160	900	4.0
Дулааны сувгийн хучилт	Л1х /1.5/	1500	450	100	0.17
	Л2х	2970	850	100	0.65
	Л4х	2970	1150	100	0.85
	Л7х	2970	1450	120	1.3
	Л9х	2970	1800	120	1.62
	Л10х	2970	2400	160	2.52
	Л24х	2970	2500	160	3.0
	Л2х /1м/	1000	850	100	0.21
	Л4х /1м/	1000	1150	100	0.29
	Л7х /1м/	1000	1450	120	0.43
	Л9х /1м/	1000	1800	120	0.54
	Л2 х/х	2970	850	140	1.0
	Л4 х/х	2970	1150	140	1.2
	Л7 х/х	2970	1450	160	1.74
	Л9 х/х	2970	1800	160	2.15
Дулааны сувгийн дэр	ОП1	200	200	90	0.010
	ОП2	300	200	90	0.0125
	ОП3	400	400	100	0.04
	ОП4	500	500	140	0.088
	ОП5	650	550	140	0.125
	ОП6	750	650	140	0.175
	ОП7	850	750	140	0.255

№	Байрлал	Х/нэгж	Шугамын урт
1	КМ 0+101	у/м	28
	Зам хөндлөн гарч байгаа дулааны шугамыг хамгаална.		

Мөнхийн Тод Зам ХХК	ХОРООЛЛЫН ДОТОРХ АВТО ЗАМ /ӨРГӨӨ БАГ/			Төслийн дугаар: 04/24	Үе шат: А.3
	Цэвэр усны шугам хүчитгэх			Бүх хуудас: 1	Хуудас: 1
	Баянзүрх Дүүрэг 12-р Хороолол 3-р Хороо 125а Байр Утас: 976-11-455160	Захирал	Г.Энхмөнх		
		Ер/Инженер	Э.Түвшинсанаа	Огноо:	2024-07
		Гүйцэтгэсэн	Б.Сумьяа	Масштаб:	1:2000

А1

"МӨНХИЙН ТОД ЗАМ" ХХК

ШИФР 04/24

АЖЛЫН ТОО ХЭМЖЭЭ

УЛААНБААТАР ХОТ 2024 он

Ажлын тоо хэмжээ

Замын ажлын тоо хэмжээ

№	Ажлын нэр	Х/Н	Нийт тоо хэмжээ
0. Талбайн цэвэрлэгээ хийх			
1	Одоо байгаа бетон талбай хуулах	$м^2$	28
2	Хайс, хашаа шилжүүлэх	у/м	220
3	Гэрлийн шон шилжүүлэх	ш	4
4	Эко хавтан хуулах	$м^2$	14
5	Авто замын хашлага хуулах	м	340.00
1. Замын чиг сэргээх			
1	Замын чиг сэргээх	Км	0.107
2. Газар шорооны ажил			
1	Ухмал ухаж зайлуулах	$м^3$	450
2	Ургамлын үе хуулах h=20cm	$м^3$	109.6
3	Ул хөрс тэгшилж нягтруулах h=15см	$м^3$	82.2
4	Зөөврөөр далан байгуулах	$м^3$	310
5	Хажуу налуу тэгшлэх	$м^2$	30
3. Суурийн ажил			
1	Буталсан чулуун суурь байгуулах /20см/	$м^3$	109.6
2	Суурийн доод үе байгуулах /30см/	$м^3$	178
4. Хучилтын ажил			
1	Асфальтбетон хучилт /Өнгө үе 3 см/	$м^3$	52.00
2	Асфальтбетон хучилт /Тэгшилгээний үе 0-6 см/	$м^3$	103.00
3	Эко хавтан хийх	$м^2$	10.00
3	Хайрган хөвөө байгуулах	$м^3$	24.00
4	Шингэн цацлага хийх	$м^2$	1715.80
5	Шингэн түрхлэг хийх	$м^2$	1715.80
7	Авто замын хашлага шинэчлэх	м	305.00
5. Явган хүний замын ажил			
1	Явган хүний замын өнгөт хавтан	$м^2$	210.50
2	Элс хайрган суурь	$м^3$	21.10
3	Явган хүний замын хашлага	м	140.00
6. Замын тоноглол			
1	Замын тэмдэг	ш	1.00
2	Замын хэвтээ тэмдэглэгээ	м	270.00
7. Объектыг ашиглалтанд оруулах			
1	Объектыг ашиглалтанд оруулах	1км	0.107

Инженерийн шугам сүлжээ хүчитэх тоо хэмжээ

№	Ажлын нэр	Х/Н	Холбооны шугам	Дулааны шугам	Нийт тоо хэмжээ
Инженерийн шугам сүлжээ хүчитгэх ажил					
1	Ухмал байгуулах	м3	42.0	28.8	70.8
2	Ул хөрсийг тэгшилж нягтруулах h = 15 см	м3	6.3	2.7	9.0
3	Буталсан чулуун суурь байгуулах h=15см	м3	6.3	2.7	9.0
4	Хүчитгэсэн таг байрлуулах	м	28 /Л-2/	9 /Л-7/	
5	Тэвш байрлуулах	м	28 /Л-2/	9 /Л-7/	
6	Буцаан дүүргэлт хийх	м3	25.5	15.6	41.1

Борооны ус зайлуулах тоо хэмжээ

№	Ажлын нэр	Тодорхойлолт	Х/н	Тоо хэмжээ
1	Асфальтбетон хөрөөдөж хуулах	хучилтын хийц	$м^3$	3.9
2	Ухмал байгуулах	хучилтын хийц	$м^3$	75
3	Ул хөрс нягтруулах	h=15см	$м^3$	12
4	Ширмэн таг /хүзүүвч/	995x400x50	ш	2
5	Арматур	D=10	кг	62
6	Мортор	01:02	$м^3$	0.012
7	Булан гаргах	3см х 3см	м	4.5
8	D=300мм төмөр бетон хоолой байгуулах	D= 30см	м	23.5
9	D=500мм төмөр бетон ган хоолой байгуулах	D= 50см	м	55.5
10	Үзлэгийн худаг байгуулах /кс-15 ултай/		ш	3
11	Битүм түрхлэг	Шингэн битүм	$м^2$	176
12	Элсэн суурь	h=10см	$м^3$	8
13	Буцаан дүүргэлт	далангийн материал	$м^3$	56

Мөнхийн Тод Зам ХХК	ХОРООЛЛЫН ДОТОРХ АВТО ЗАМ /ӨРГӨӨ БАГ/			Төслийн дугаар: 04/24	Үе шат: А.З
	Ажлын тоо хэмжээ			Бүх хуудас: 1	Хуудас: 1
	Баянзүрх Дүүрэг 12-р Хороолол 3-р Хороо 125а Байр Утас: 976-11-455160	Захирал	Г.Энхмөнх		
		Ер/Инженер	Э.Түвшинсанаа	Огноо: 2024-07	
		Гүйцэтгэсэн	Б.Сумьяа	Масштаб:	