"КЛАССИК РОУД" ХХК

ХӨВСГӨЛ АЙМГИЙН ЕРӨНХИЙ АРХИТЕКТОР . . . . . Х.ДАВААСҮРЭН

ШИФР: 05/24

МОНГОЛ УЛС, ХӨВСГӨЛ АЙМАГ

1-р багийн засмал замаас "Ирээдүй сургууль" хүртэлх хатуу хучилттай авто зам

ЗАМ ТЭЭВРИЙН ЯАМ
ХӨВСГӨЛ АЙМГИЙН ХӨГЖЛИЙН ТӨВ
Магадлалын ерөнхий дүгнэлтийн
дугаар . . 85/2024.
МАГАДЛАЛ ХИЙГДСЭН
Магадлалын албан
Хэлтсийн дарга . . . . . /гарын үсэг/
20 24 оны 07 сарын 10 .өдөр

АЖЛЫН ЗУРАГ

ЗУРАГ ХЯНАСАН:

Албан тушаал	Нэр	Гарын үсэг
ХӨВСГӨЛ АЙМГИЙН ГАЗРЫН ХАРИЛЦАА, БАРИЛГА ХОТ БАЙГУУЛАЛТЫН ГАЗРЫН БАРИЛГЫН ХЭЛТСИЙН ДАРГА	Н.ШИНЭБАЯР	
ХӨВСГӨЛ АЙМГИЙН ОНЦГОЙ БАЙДЛЫН ГАЗРЫН ДАРГА,	С.ГАНБОЛД	

БОЛОВСРУУЛСАН:

Гүйцэтгэгч			
Албан тушаал		Нэр	Гарын үсэг
"КЛАССИК РОУД" ХХК-ний захирал		Ч.ТӨГСБАТ	
Захиалагчийг төлөөлж			
Албан тушаал / иргэн		Нэр	Гарын үсэг
ХӨВСГӨЛ АЙМГИЙН МӨРӨН СУМЫН ЗАСАГ ДАРГА		Х.ТАЙВАНБАЯР	

КЛАССИК РОУД ХХК 5593026 УНМ03068 Classic Road LLC УЛААНБААТАР ХОТ

9073167 6715103545

УЛААНБААТАР ХОТ 2024 ОН

ЗУРГИЙН ЖАГСААЛТ

1-р багийн засмал замаас "Ирээдүй сургууль" хүртэлх хатуу хучилттай авто зам

д/д	Зургийн нэр	Хуудасны тоо
1	Байршлын схем	1
2	Дэвсгэр зураг	2
3	Нэг маягийн хөндлөн огтлолын зураг	5
4	Дагуу огтлол	1
5	Хөндлөн огтлол	7
6	Тэмдэг, тэмдэглэгээний зураг	2
7	Тэмдэгний хийцийн зураг	4
8	Тэмдэг, тэмдэглэгээний түүвэр	3
9	Зай хэмжээсийн зураг	2
10	Ажлын тоо хэмжээ	1
Нийт		**28**

БАЙРШЛЫН СХЕМ

1-р багийн засмал замаас "Ирээдүй сургууль" хүртэлх хатуу хучилттай авто зам

Байршилын схем

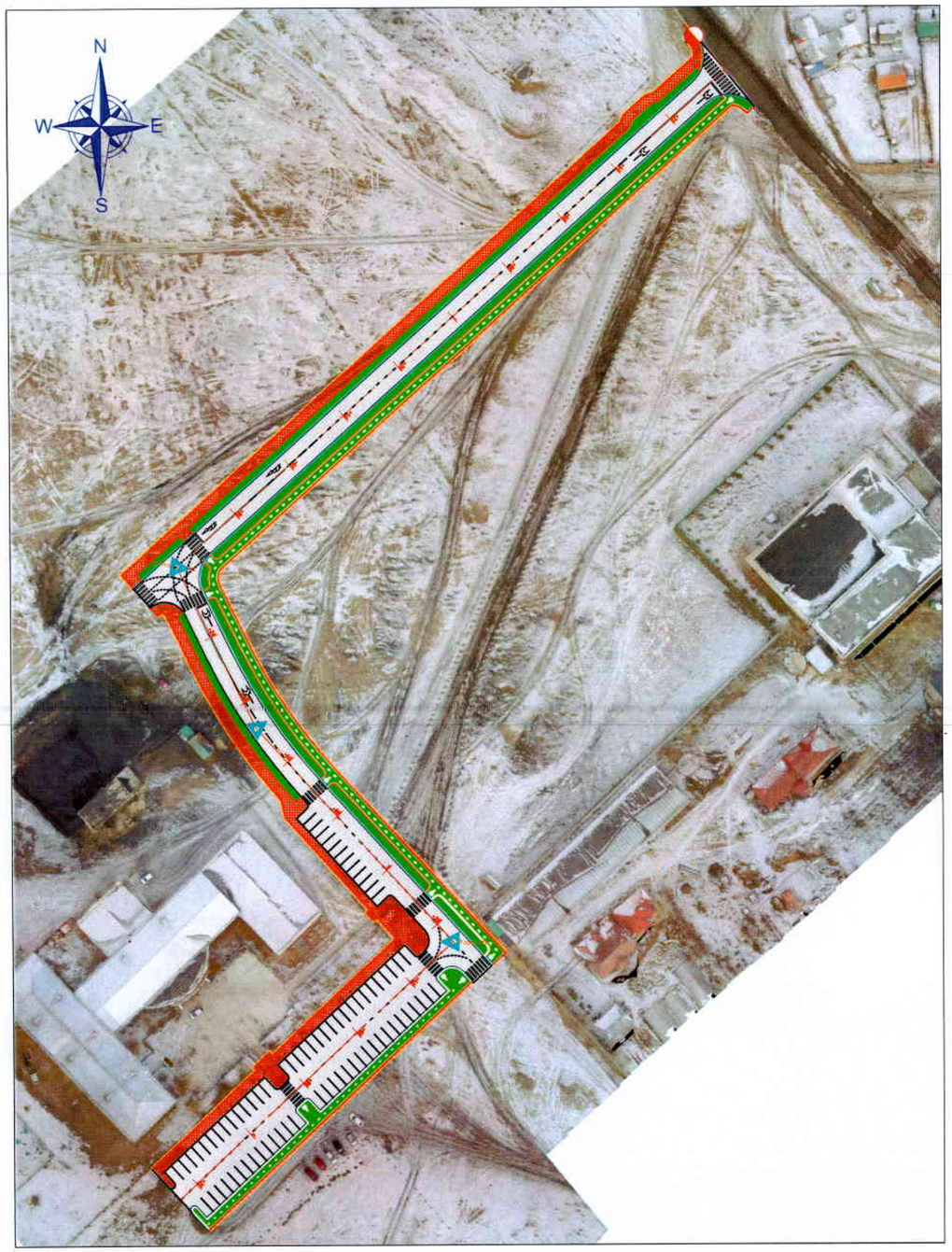

Монгол улс

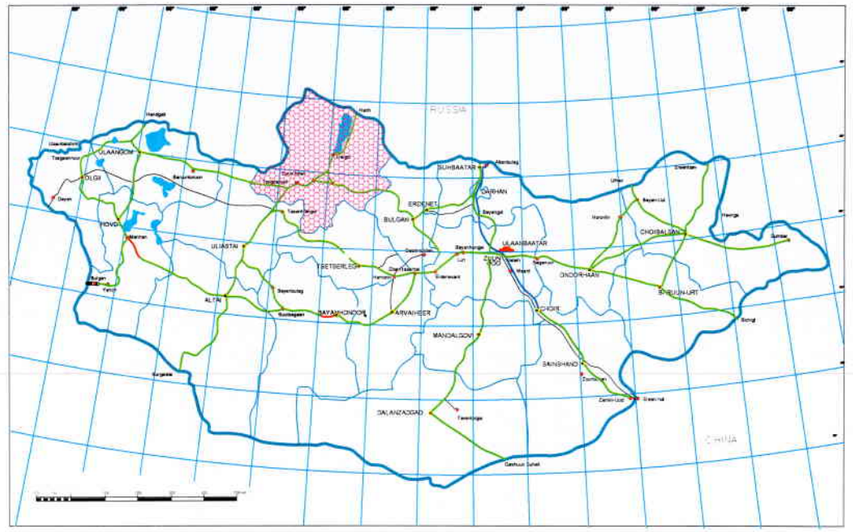

Хөвсгөл аймаг, Мөрөн сум

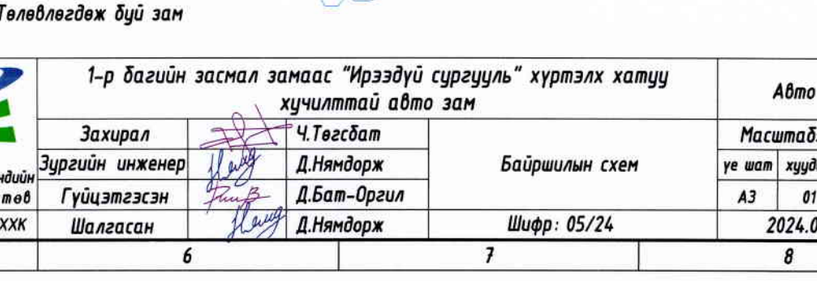

Тайлбар

Төлөвлөгдөж буй зам

УБ хот, Тээвэрчдийн гудамж "Вояж" төв	1-р багийн засмал замаас "Ирээдүй сургууль" хүртэлх хатуу хучилттай авто зам			Авто зам
	Захирал	Ч.Төгсбат	Байршилын схем	Масштаб: М1:500
	Зургийн инженер	Д.Нямдорж		үе шат / хуудас / бүх хуудас
	Гүйцэтгэсэн	Д.Бат-Оргил		А3 / 01 / 02
"Классик Роуд" ХХК	Шалгасан	Д.Нямдорж	Шифр: 05/24	2024.03 сар

Тахир шулууны үзүүлэлт

1-р багийн засмал замаас "Ирээдүй сургууль" хүртэлх хатуу хучилттай авто зам

Цэг			Координат		Элементүүдийн нэр		Радиус, м					Мурууи байршил				Азимут	Румб	Өнцгийн оройн хоорондох зай, м	Шулууны урт, м
												эхлэл		төгсгөл					
	пк	+	X	Y	зүүн	баруун		тангенс	тойрог эргэлт	биссектрис	домер	пк	+	пк	+				
Т.эхлэл	0	0.000	5499551.445	582513.133															
																228°18'53"	БУ: 48°19'	201.43	191.95
Өө.орой №1	2	1.425	5499417.490	582362.706	74°20'42"		12.50	9.48	16.22	3.19	2.74	1	91.947	2	8.166				
		.					.						.			153°58'11"	ЗУ: 26° 2'	-49.09	17.60
Өө.орой №2	2	47.782	5499373.376	582384.251	16°41'53"		150.00	22.01	43.72	1.61	0.31	2	25.768	2	69.483				
																137°16'19"	ЗУ: 42°44'	79.03	51.02
Өө.орой №3	3	26.500	5499315.322	582437.874		90°00'00"	6.00	6.00	9.42	2.49	2.58	3	20.500	3	29.925				
																227°16'19"	БУ: 47°16'	102.18	96.18
Т.төгсгөл	4	26.105	5499245.991	582362.815															

ПК+	X, м	Y, м	Тайлбар
0+00.000	5499551.445	582513.133	
0+20.000	5499538.145	582498.196	
0+40.000	5499524.844	582483.260	
0+60.000	5499511.543	582468.324	
0+80.000	5499498.242	582453.388	
1+00.000	5499484.942	582438.452	
1+20.000	5499471.641	582423.515	
1+40.000	5499458.340	582408.579	
1+60.000	5499445.039	582393.643	
1+80.000	5499431.739	582378.707	
1+91.947	5499423.793	582369.785	Мурууи эхлэл
2+00.000	5499416.929	582365.845	
2+08.166	5499408.973	582366.866	Мурууи төгсгөл
2+20.000	5499398.339	582372.059	
2+25.768	5499393.156	582374.590	Мурууи эхлэл
2+40.000	5499380.683	582381.433	
2+60.000	5499364.370	582392.977	
2+69.483	5499357.205	582399.188	Мурууи төгсгөл
2+80.000	5499349.480	582406.323	
3+00.000	5499334.788	582419.894	
3+20.000	5499320.096	582433.464	
3+20.500	5499319.729	582433.803	Мурууи эхлэл
3+29.925	5499311.251	582433.467	Мурууи төгсгөл
3+40.000	5499304.414	582426.066	
3+60.000	5499290.844	582411.374	
3+80.000	5499277.273	582396.682	
4+00.000	5499263.703	582381.991	
4+20.000	5499250.133	582367.299	
4+26.105	5499245.991	582362.815	

УБ хот, Тээвэрчдийн гудамж "Вояж" төв "Классик Роуд" ХХК	1-р багийн засмал замаас "Ирээдүй сургууль" хүртэлх хатуу хучилттай авто зам			Авто зам
Захирал		Ч.Төгсбат	Тэнхлэгийн солбилцол ба тахир шулууны хүснэгт	Масштаб: уе шат: А3; хуудас: 01; бүх/хууд: 01
Зургийн инженер		Д.Нямдорж		
Гүйцэтгэсэн		Д.Бат-Оргил		
Шалгасан		Д.Нямдорж	Шифр: 05/24	2024.03 сар

Таних тэмдэг

Шинээр хийх ажлын таних тэмдэг:

Шинээр хийх авто замын зорчих хэсэг хашлагын хамт

Хүчитгэх бохир усны худгийн таг

Шинээр хийх босоо тэмдэг

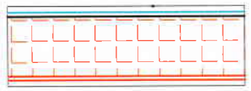
Шинээр хийх явган хүний зам хашлагын хамт

Хүчитгэх цэвэр усны худгийн таг

Шинээр хийх хайрган хөвөө

Хүчитгэх дулааны худгийн таг

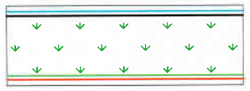
Шинээр хийх ногоон байгууламж

Хүчитгэх холбооны худгийн таг

Одоо байгаа байшин барилга шугам сүлжээний таних тэмдэг:

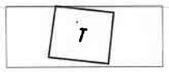
Байшин, барилга

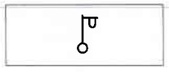
Гэрэлт үүлэг

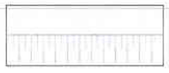
Хажуу налуу

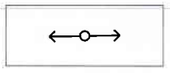
Цахилгааны шон, нам хүчдэл

Бетон хашаа

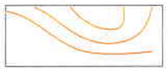
Газрын хаялбар

Бохир усны шугам

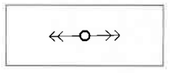
Цахилгааны шон, өндөр хүчдэл

Мод бут

Төмөр хашаа хайс

Цэвэр усны шугам

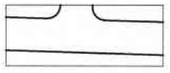
Авто зам

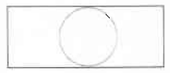
Монгол гэр

Барилгын пандус

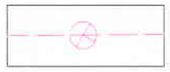
Холбооны шугам

Өнцгийн орой

Дулааны шугам

Дулааны шугам

УБ хот, Тээвэрчдийн гудамж "Вояж" төв "Классик Роуд" ХХК	1-р багийн засмал замаас "Ирээдүй сургууль" хүртэлх хатуу хучилттай авто зам			Авто зам	
Захирал		Ч.Төгсбат	Таних тэмдэг	Масштаб: М1:500	
Зургийн инженер		Д.Нямдорж		үе шат	хуудас / бүх хуудас
Гүйцэтгэсэн		Д.Бат-Оргил		АЗ	01 / 02
Шалгасан		Д.Нямдорж	Шифр: 05/24	2024.03 сар	

ДЭВСГЭР ЗУРАГ

1-р багийн засмал замаас "Ирээдүй сургууль" хүртэлх хатуу хучилттай авто зам

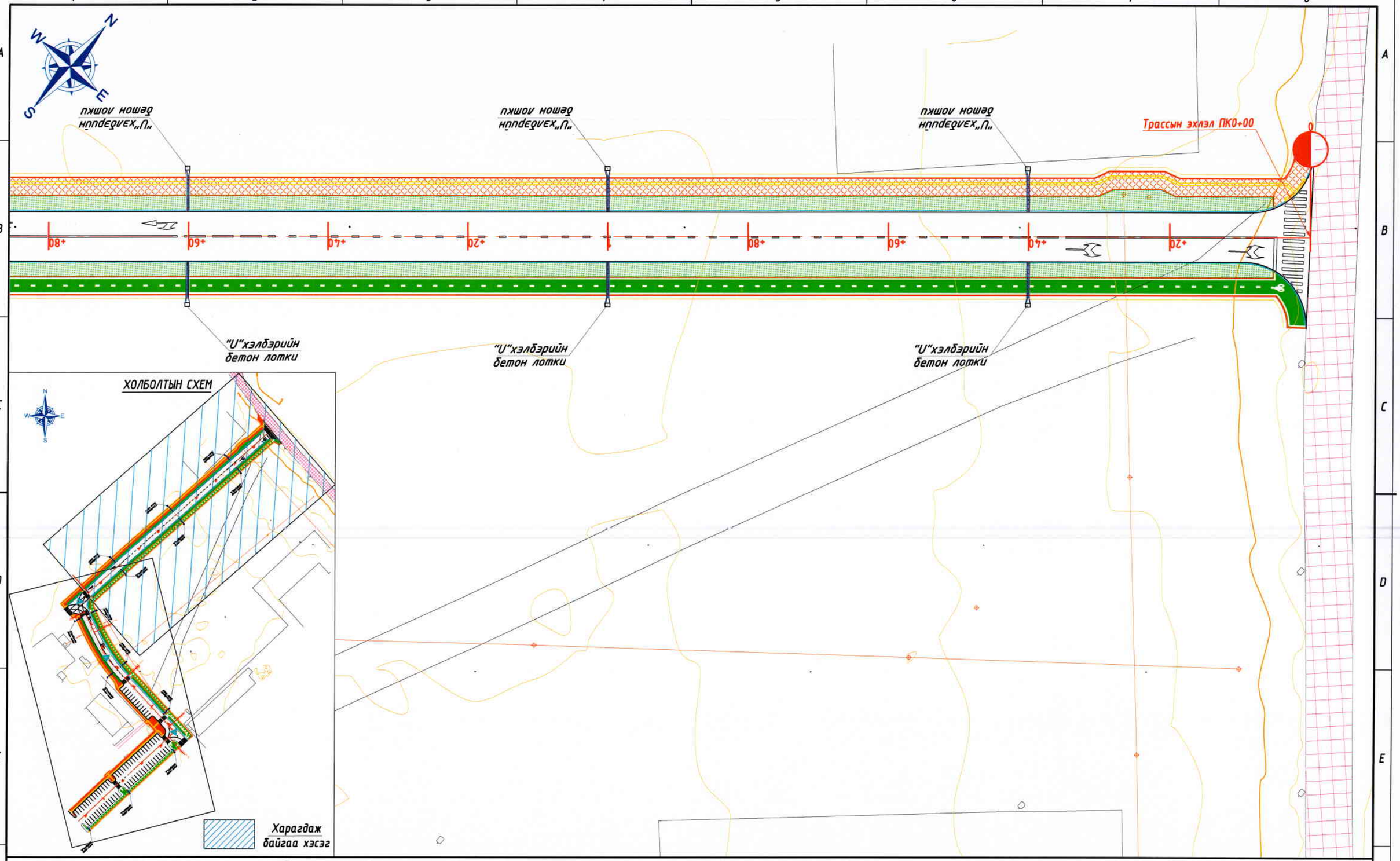

Таних тэмдэг

Хаялбар, өндөр	Модон хашаа	Инженерийн далд шугам	Төлөжлөж буй явган хүний зам
Байшин, барилга	Өнцгийн орой	Одоо байгаа гэрэлтүүлэг	Төлөвлөж буй ногоон байгууламж
Цахилгааны шон	Блокон хашаа	Одоо байгаа хатуу хучилттай авто зам	Төлөвлөж буй авто зам

УБ хот, Тээвэрчдийн гудамж "Вояж" төв	1-р багийн засмал замаас "Ирээдүй сургууль" хүртэлх хатуу хучилттай авто зам			Авто зам
	Захирал	Ч.Төгсбат	Дэвсгэр зураг	Масштаб: М1:500
	Зургийн инженер	Д.Нямдорж		үе шат / хуудас / бүх/хууд
	Гүйцэтгэсэн	Д.Бат-Оргил		А3 / 01 / 02
"Классик Роуд"ХХК	Шалгасан	Д.Нямдорж	Шифр: 05/24	2024.03 сар

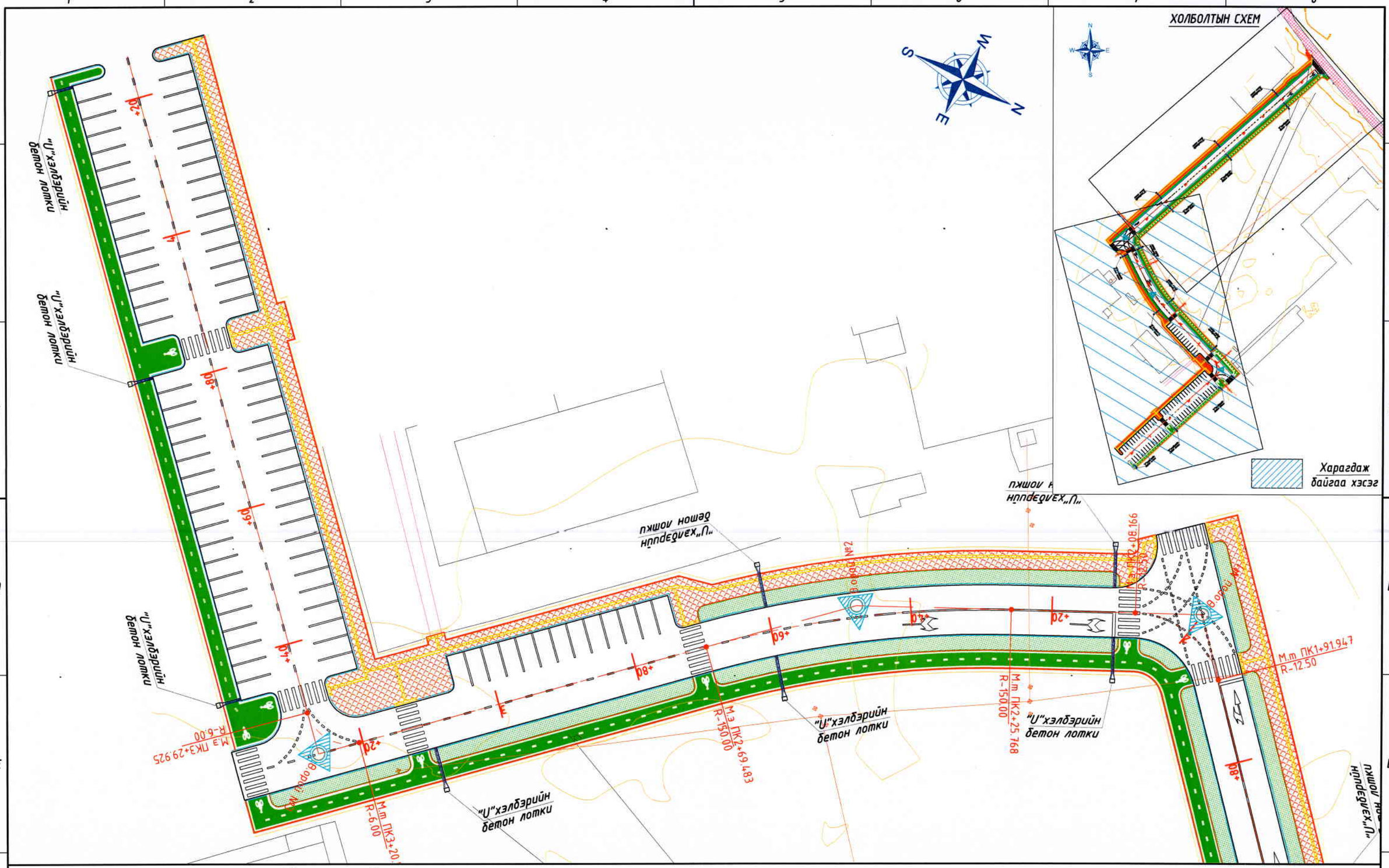

Таних тэмдэг

Хаялбар, өндөр	Модон хашаа	Инженерийн далд шугам	Төлөжлөж буй явган хүний зам
Байшин, барилга	Өнцгийн орой	Одоо байгаа гэрэлтүүлэг	Төлөвлөж буй ногоон байгууламж
Цахилгааны шон	Блокон хашаа	Одоо байгаа хатуу хучилттай авто зам	Төлөвлөж буй авто зам

УБ хот, Тээвэрчдийн гудамж "Вояж" төв "Классик Роуд"ХХК	1-р багийн засмал замаас "Ирээдүй сургууль" хүртэлх хатуу хучилттай авто зам				Авто зам
	Захирал		Ч.Төгсбат	Дэвсгэр зураг	Масштаб: М1:500
	Зургийн инженер		Д.Нямдорж		уе шат / хуудас / бүх/хууд
	Гүйцэтгэсэн		Д.Бат-Оргил		А3 / 02 / 02
	Шалгасан		Д.Нямдорж	Шифр: 05/24	2024.03 сар

ДАГУУ ОГТЛОЛ

1-р багийн засмал замаас "Ирээдүй сургууль" хүртэлх хатуу хучилттай авто зам

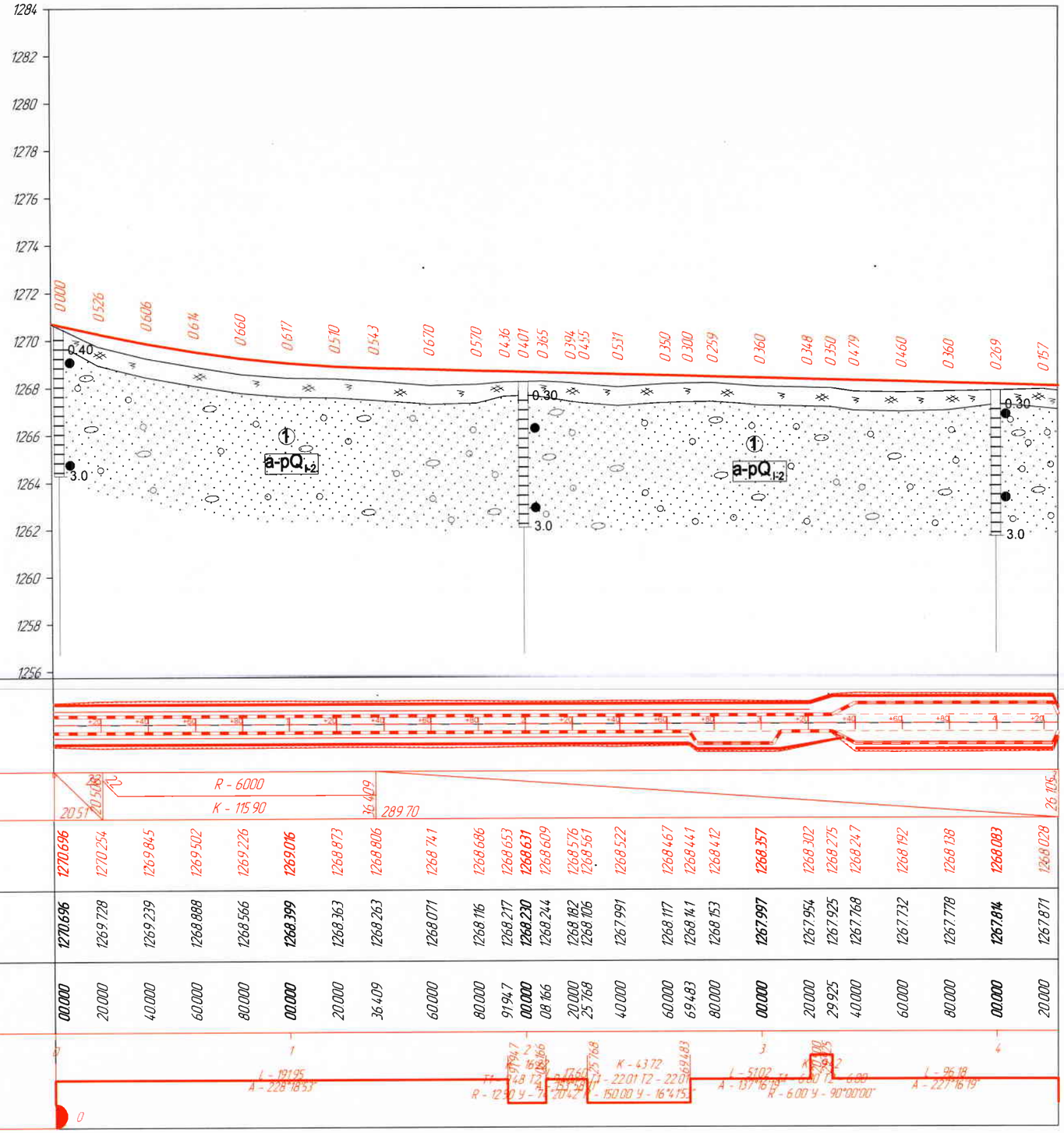

М 1:2000 - хэвтээ
М 1:200 - босоо
М 1:100 - хөрсний босоо

Замын дэлгэмэл дэвсгэр

Тэгшлийн өгөгдөл

Налуу, ‰, босоо эргэлт, м

R - 6000
K - 115 90
20 51
20 508
36 409
289 70
26 109

Тэнхлэгийн тувшин, м

1270.696 1270.254 1269.845 1269.502 1269.226 1269.016 1268.873 1268.806 1268.741 1268.686 1268.653 1268.631 1268.609 1268.576 1268.561 1268.522 1268.467 1268.441 1268.412 1268.357 1268.302 1268.275 1268.247 1268.192 1268.138 1268.083 1268.028

Бодит өгөгдөл

Газрын тувшин, м

1270.696 1269.728 1269.239 1268.888 1268.566 1268.399 1268.363 1268.263 1268.071 1268.116 1268.217 1268.230 1268.244 1268.182 1268.106 1267.991 1268.117 1268.141 1268.153 1267.997 1267.954 1267.925 1267.768 1267.732 1267.778 1267.814 1267.871

Пикетаж, м

00.000 20.000 40.000 60.000 80.000 00.000 20.000 36.409 60.000 80.000 91.947 00.000 08.166 20.000 25.768 40.000 60.000 69.483 80.000 00.000 20.000 29.925 40.000 60.000 80.000 00.000 20.000

Пикет
Планы элементүүд
Километрийн заалт

0 1 2 3 4

L - 131.95
A - 228°18'53"
R - 12.90 У - 7.20
K - 43.72
T - 22.01 T2 - 22.01
R - 150.00 У - 16°41'51"
L - 51.02
A - 137°16'19"
R - 6.00 У - 90°00'00"
L - 96.18
A - 227°16'19"

Зүүн тэсвэрийн эгэлийн төв

УБ хот, Тээвэрчдийн гудамж "Вояж" төв
"Классик Роуд"ХХК

1-р багийн засмал замаас "Ирээдүй сургууль" хүртэлх хатуу хучилттай авто зам

Авто зам

Захирал		Ч.Төгсбат	Дагуу огтлол	Масштаб:
Зургийн инженер		Д.Нямдорж		уе шат / хуудас / бүх/хуудас
Гүйцэтгэсэн		Б.Борхүү		А3 / 02 / 02
Шалгасан		Д.Нямдорж	Шифр: 05/24	2024.03 сар

НЭГ МАЯГИЙН ХӨНДЛӨН ОГТЛОЛЫН ЗУРАГ

1-р багийн засмал замаас "Ирээдүй сургууль" хүртэлх хатуу хучилттай авто зам

НЭГ МАЯГИЙН ХӨНДЛӨН ОГТЛОЛ БА ХУЧИЛТЫН ХИЙЦИЙН ЗУРАГ
ТӨРӨЛ-1 М1:75

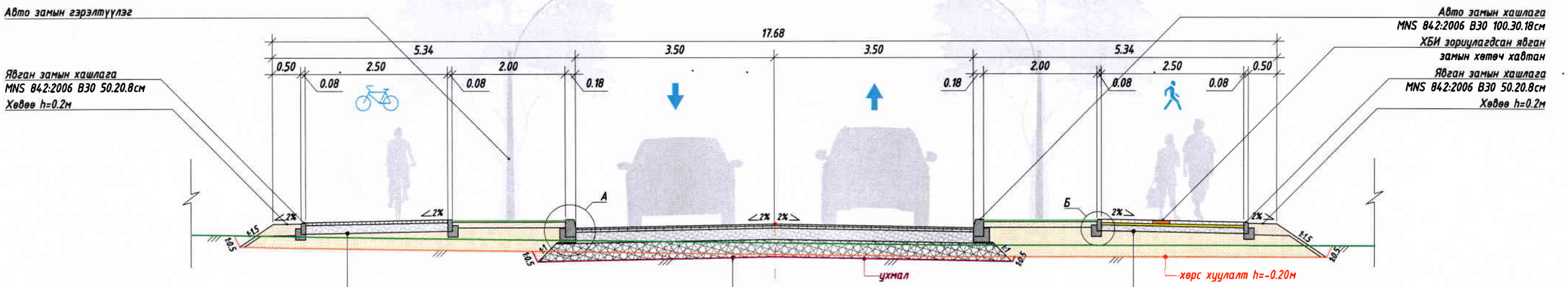

Дугуйн замын хийцлэл

Эпокси резин будаг 0.9~1.2л/м2
Жижиг ширхэглэл бүхий асфальтбетон хучилт h=0.05м
Битум цацлага 1.2л/м2
Буталсан чулуун суурь h=0.15м
Далангийн материал 95%; CBR15
Ул хөрс 95%; CBR15

Зорчих хэсгийн хийцлэл

Жижиг ширхэглэл бүхий асфальтбетон хучилт h=0.03м
Битум цацлага 0.9л/м2
Дунд ширхэглэл бүхий асфальтбетон хучилт h=0.04м
Битум цацлага 1.2л/м2
Буталсан чулуун суурь h=0.20м
Суурийн доод үе h=0.30м 98%
Ул хөрс 95%; CBR15

Төлөвлөсөн замын тэнхлэг

Явган замын хийцлэл

Явган замын хавтан h=0.06м B25
Элс цементийн багсармал h=0.04м
Зохист ширхэглэл бүхий хайрган суурь h=0.10м
Далангийн материал 95%, CBR15
Ул хөрс 95%; CBR15

Авто замын хашлага B30
М1:20 хэмжээс (мм)

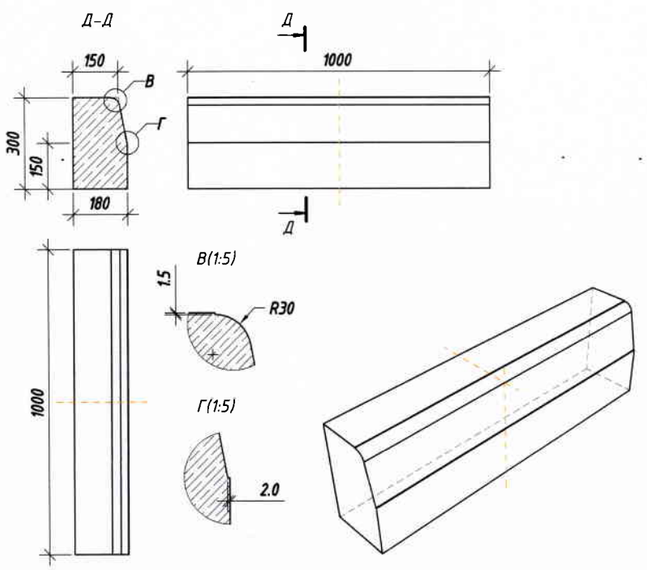

Явган замын хашлага B25
М1:20 хэмжээс (мм)

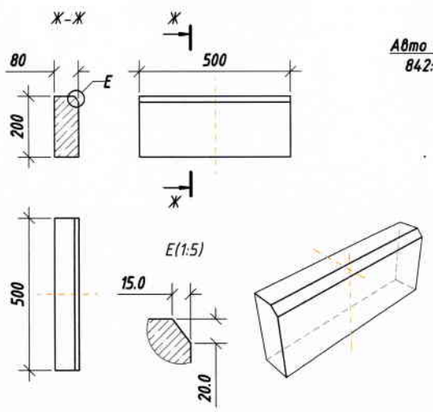

Хэсэглэл А
(1:25)

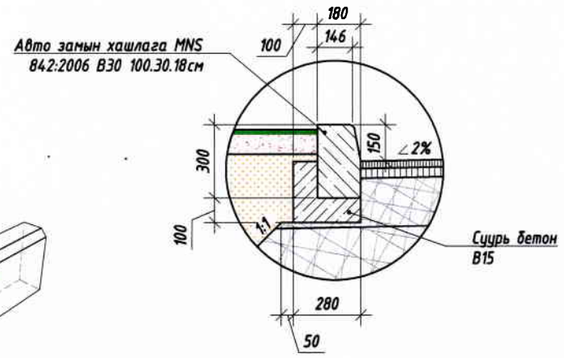

Хэсэглэл Б
(1:25)

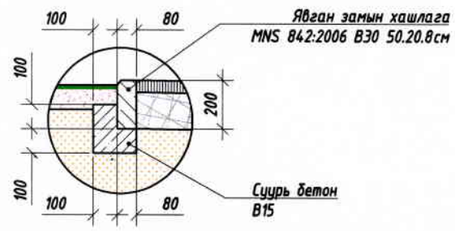

Тайлбар:
1. Зураг тусгайлан зааснаас бусад тохиолдолд зай хэмжээг метрээр тэмдэглэв.
2. Нарийвчилсан хэмжээг хөндлөн огтлол ба зай хэмжээсийн зургаас харах.
3. Авто зам ба явган хүний замын хийц эдлэл материалууд нь чанар, хэмжээний хувьд Монгол улсын мөрдөгдөж байгаа норм стандартад нийцэж байх

УБ хот, Тээвэрчдийн гудамж "Вояж" төв	1-р багийн засмал замаас "Ирээдүй сургууль" хүртэлх хатуу хучилттай авто зам			Авто зам	
	Захирал		Ч.Төгсбат	Масштаб:	
	Инженер		Д.Нямдорж	формат	хуудас	бүх/хуудас
	Гүйцэтгэсэн		Б.Борхүү	А3	01	02
"Классик Роуд" ХХК	Шалгасан		Д.Нямдорж	Шифр: 05/24		2024.03 сар

Зураг төслийг хянасан
Эксперт
Гарын үсэг ..... овог
Тээвэрчдийн хэлтэс

НЭГ МАЯГИЙН ХӨНДЛӨН ОГТЛОЛ БА ХУЧИЛТЫН ХИЙЦИЙН ЗУРАГ
ТӨРӨЛ-2 М1:75

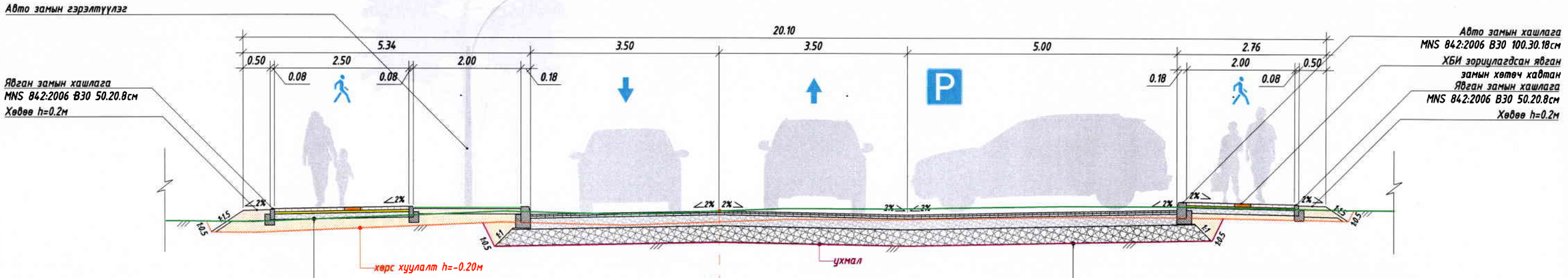

Явган замын хийцлэл

Явган замын хавтан h=0.06м B25
Элс цементийн багсармал h=0.04м
Зохист ширхэглэл бүхий хайрган суурь h=0.10м
Суурийн доод үе h=0.30м 98%
Ул хөрс 95%; CBR15

Зогсоол, зорчих хэсгийн хийцлэл

Жижиг ширхэглэл бүхий асфальтбетон хучилт h=0.03м
Битум цацлага 0.9л/м2
Дунд ширхэглэл бүхий асфальтбетон хучилт h=0.04м
Битум цацлага 1.2л/м2
Буталсан чулуун суурь h=0.20м
Суурийн доод үе h=0.30м 98%
Ул хөрс 95%; CBR15

ТӨРӨЛ-3 М1:75

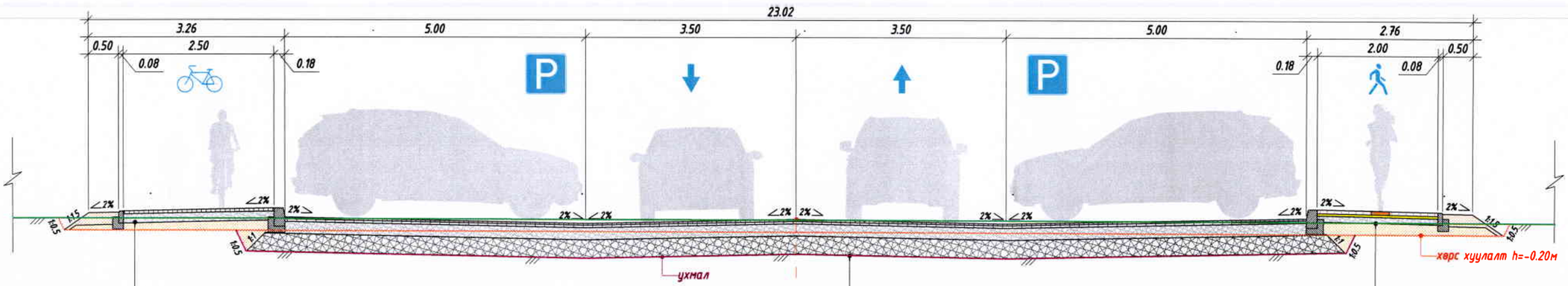

Дугуйн замын хийцлэл

Эпокси резин будаг 0.9~1.2л/м2
Жижиг ширхэглэл бүхий асфальтбетон хучилт h=0.05м
Битум цацлага 1.2л/м2
Буталсан чулуун суурь h=0.15м
Далангийн материал 95%; CBR15
Ул хөрс 95%; CBR15

Зогсоол, зорчих хэсгийн хийцлэл

Жижиг ширхэглэл бүхий асфальтбетон хучилт h=0.03м
Битум цацлага 0.9л/м2
Дунд ширхэглэл бүхий асфальтбетон хучилт h=0.04м
Битум цацлага 1.2л/м2
Буталсан чулуун суурь h=0.20м
Суурийн доод үе h=0.30м 98%
Ул хөрс 95%; CBR15

Явган замын хийцлэл

Явган замын хавтан h=0.06м B25
Элс цементийн багсармал h=0.04м
Зохист ширхэглэл бүхий хайрган суурь h=0.10м
Далангийн материал 95%, CBR15
Ул хөрс 95%; CBR15

Тайлбар:
1. Зурагт тусгайлан зааснаас бусад тохиолдолд зай хэмжээг метрээр тэмдэглэв.
2. Нарийвчилсан хэмжээг хөндлөн огтлол ба зай хэмжээсийн зургаас харах.
3. Авто зам ба явган хүний замын хийц эдлэл материалууд нь чанар, хэмжээний хувьд Монгол улсын мөрдөгдөж байгаа норм стандартад нийцэж байх

Зураг теслийг хянасан
ЭКСПЕРТ №
Засвартай
эсэх
ЗАМ, ТЭЭВРИЙН ХӨГЖЛИЙН ТӨВ

УБ хот, Тээвэрчдийн гудамж "Вояж" төв	1-р багийн засмал замаас "Ирээдүй сургууль" хүртэлх хатуу хучилттай авто зам			Авто зам	
	Захирал	Ч.Төгсбат	Нэг маягийн хөндлөн огтлол	Масштаб:	
	Инженер	Д.Нямдорж		формат	хуудас / бүх/хууд
	Гүйцэтгэсэн	Б.Борхүү		А3	02 / 02
"Классик Роуд" ХХК	Шалгасан	Д.Нямдорж	Шифр: 05/24	2024.03 сар	

ЯВГАН ЗАМ, ХӨГЖЛИЙН БЭРХШЭЭЛТЭЙ ИРГЭДЭД ЗОРИУЛСАН ГАРЦ

Изометр харагдах байдал М1:75

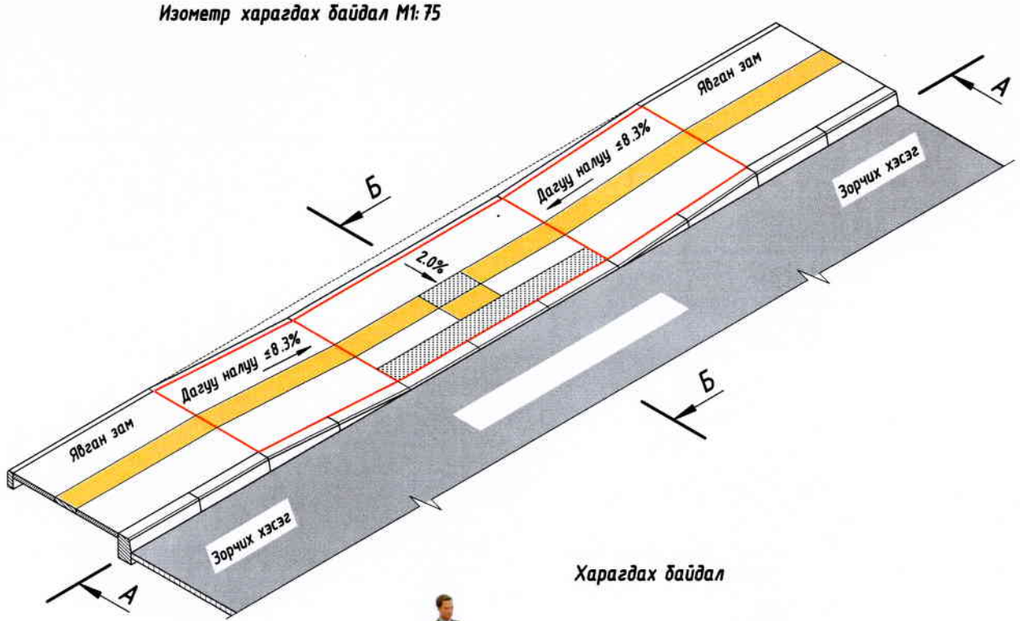

План М1:75

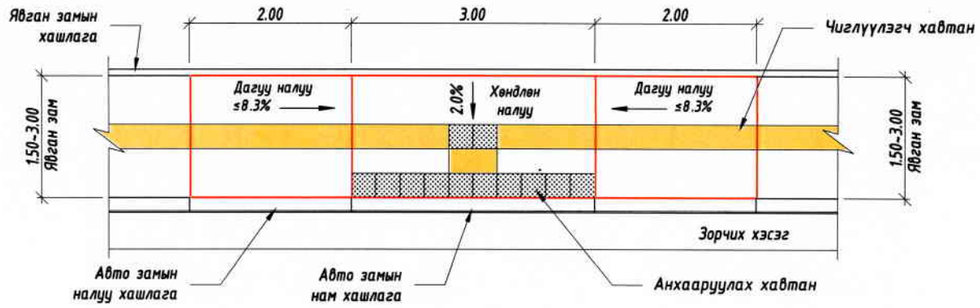

А-А Дагуу огтлол М1:75

Б-Б Явган замын гарцны хөндлөн огтлол М1:25

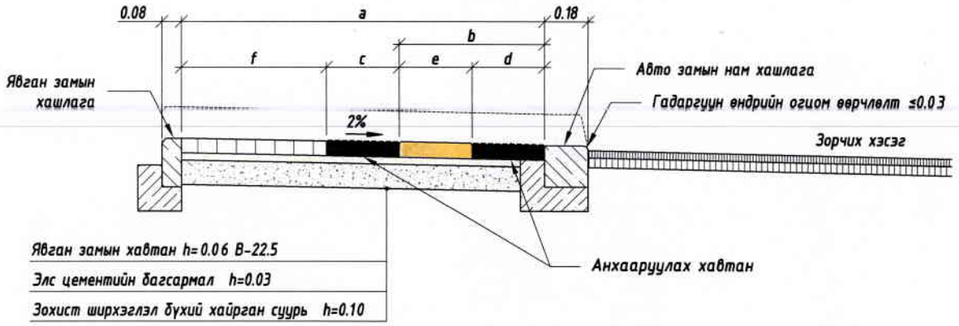

Явган замын хавтан h=0.06 B-22.5
Элс цементийн багсармал h=0.03
Зохист ширхэглэл бүхий хайрган суурь h=0.10

Харагдах байдал

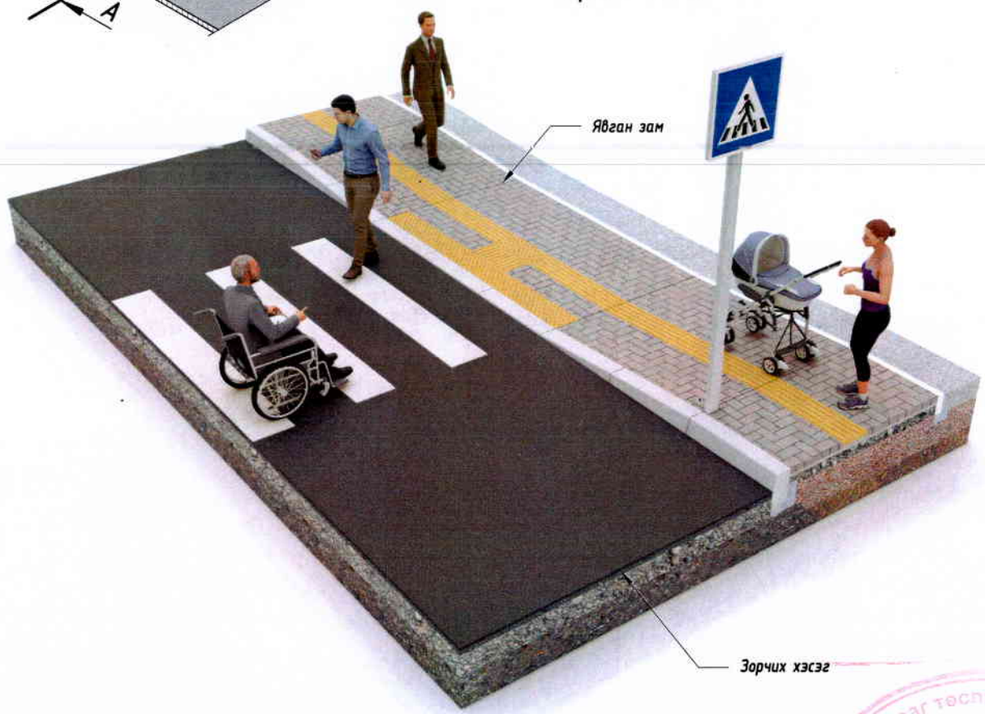

Тэмдэглэгээ	Хэмжих нэгж	Хэмжээ		Тайлбар
a	м	≤2.00	>2.00	Явган замын нийт өргөн
b	м	0.6	0.9	Авто замын хашлагаас хөтөч хавтан байрлах зай
c	м	0.3	0.6	Анхааруулах хавтан /эргэлт/
d	м	0.3	0.6	Анхааруулах хавтан /гарц/
e	м	0.3	0.3	Чиглүүлэгч хавтан
f	м	a-b-d	a-b-d	Явган замын гадна хашлагаас хөтөч хавтан хүртэлх зай

Тайлбар:
1. Зурагт тусгайлан зааснаас бусад тохиолдолд зай хэмжээг метрээр тэмдэглэв.
2. БНбД 30-01-04, БД 31-101-04, MNS 6056 : 2009, MNS 5682:2006, норматив-р хийх.
3. Явган замын хавтан халтирдаггүй гадаргуутай хоорондохь зай 2мм-с бага байх.

Зураг төслийг хянасан
ЭКСПЕРТ №
Засвалчаан
ЗАМ, ТЭЭВРИЙН ХӨГЖЛИЙН ТӨВ

УБ хот, Тээвэрчдийн гудамж "Вояж" төв	1-р багийн засмал замаас "Ирээдүй сургууль" хүртэлх хатуу хучилттай авто зам			Авто зам
	Захирал	Ч.Төгсбат	Хөгжлийн бэрхшээлтэй иргэдийн явган замын хийц	Масштаб:
	Зургийн инженер	Д.Нямдорж		үе шат / хуудас / бүх/хууд
	Гүйцэтгэсэн	Б.Борхүү		А3 / 01 / 04
"Классик Роуд"ХХК	Шалгасан	Д.Нямдорж	Шифр: 05/24	2024.03 сар

ЯВГАН ЗАМ, ХӨГЖЛИЙН БЭРХШЭЭЛТЭЙ ИРГЭДЭД ЗОРИУЛСАН ГАРЦ

Изометр харагдах байдал М1:75

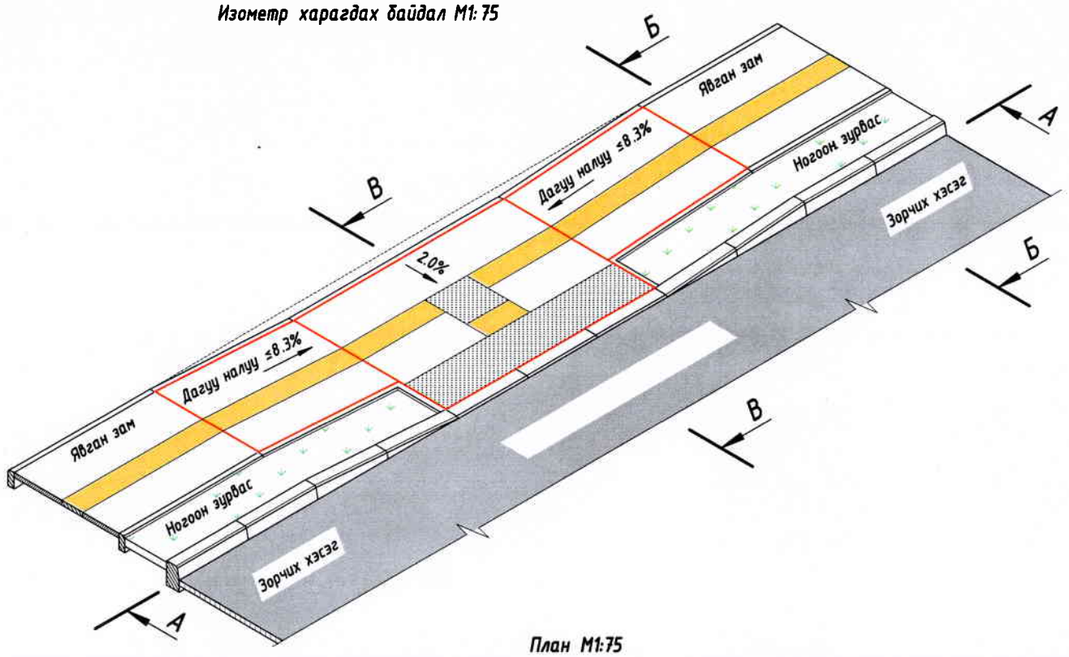

План М1:75

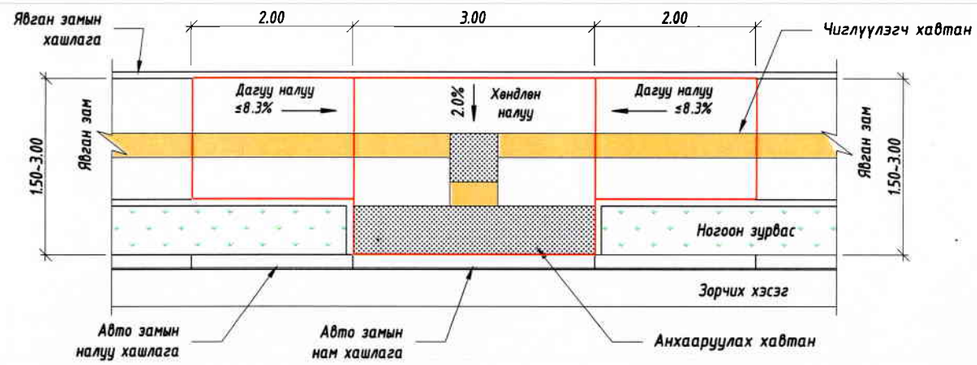

А-А Дагуу огтлол М1:75

Б-Б Явган замын хөндлөн огтлол М1:25

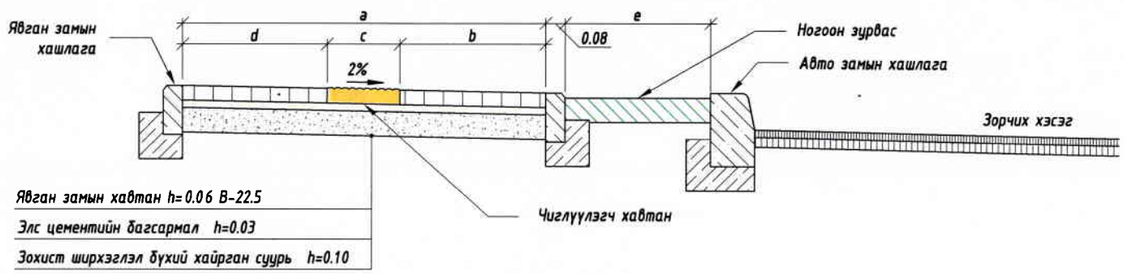

В-В Явган замын гарцны хөндлөн огтлол М1:25

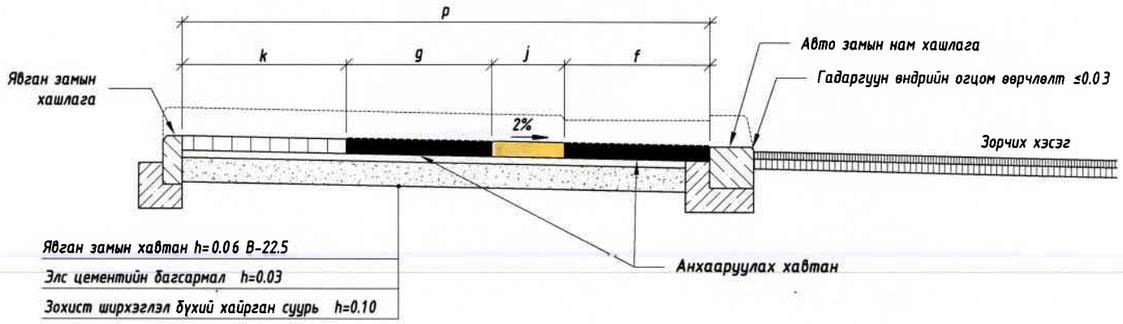

Тэмдэглэгээ	Хэмжих нэгж	Хэмжээ		Тайлбар
Явган замын хөндлөн огтлол				
a	м	≤2.00	>2.00	Явган замын нийт өргөн
b	м	0.6	0.9	Явган замын хашлагаас хөтөч хавтан байрлах зай
c	м	0.3	0.6	Хөтөч хавтан өргөн
d	м	=(a-b-c)	=(a-b-c)	Явган замын гадна хашлагаас хөтөч хавтан хүртэлх зай
Явган замын гарцны хөндлөн огтлол				
p	м	=(a+e+0.08)	=(a+e+0.08)	Явган замын гарцны нийт өргөн
e	м	-	-	Ногоон байгууламж
f	м	0.6	0.6	Анхаарууулах хавтан /гарц/
g	м	0.6	0.6	Анхаарууулах хавтан /эргэлт/
j	м	=(b+e+0.08)-(g/2+f)	=(b+e+0.08)-f	Чиглүүлэгч хавтан
k	м	=(d)	=(d)	Явган замын гадна хашлагаас хөтөч хавтан хүртэлх зай

Тайлбар:

1. Зураг тусгайлан зааснаас бусад тохиолдолд зай хэмжээг метрээр тэмдэглэв.
2. БНбД 30-01-04, БД 31-101-04, MNS 6056 : 2009, MNS 5682:2006, норматив-р хийх.
3. Явган замын хавтан халтирдаггүй гадаргуутай хоорондохь зай 2мм-с бага байх.

УБ хот, Тээвэрчдийн гудамж "Вояж" төв	1-р багийн засмал замаас "Ирээдүй сургууль" хүртэлх хатуу хучилттай авто зам			Авто зам
"Классик Роуд" ХХК	Захирал	Ч.Төгсбат	Хөгжлийн бэрхшээлтэй иргэдийн явган замын хийц	Масштаб: уе шат: А3; хуудас: 02; бүх/хуудас: 04
	Зургийн инженер	Д.Нямдорж		
	Гүйцэтгэсэн	Б.Борхүү		
	Шалгасан	Д.Нямдорж	Шифр: 05/24	2024.03 сар

ЯВГАН ЗАМ, ХӨГЖЛИЙН БЭРХШЭЭЛТЭЙ ИРГЭДЭД ЗОРИУЛСАН ГАРЦ

Изометр харагдах байдал М1:100

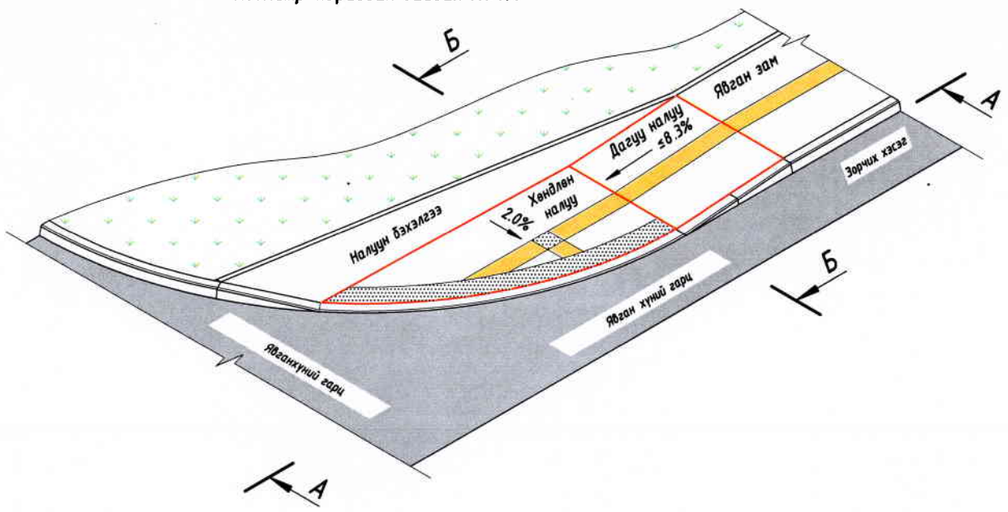

План М1:75

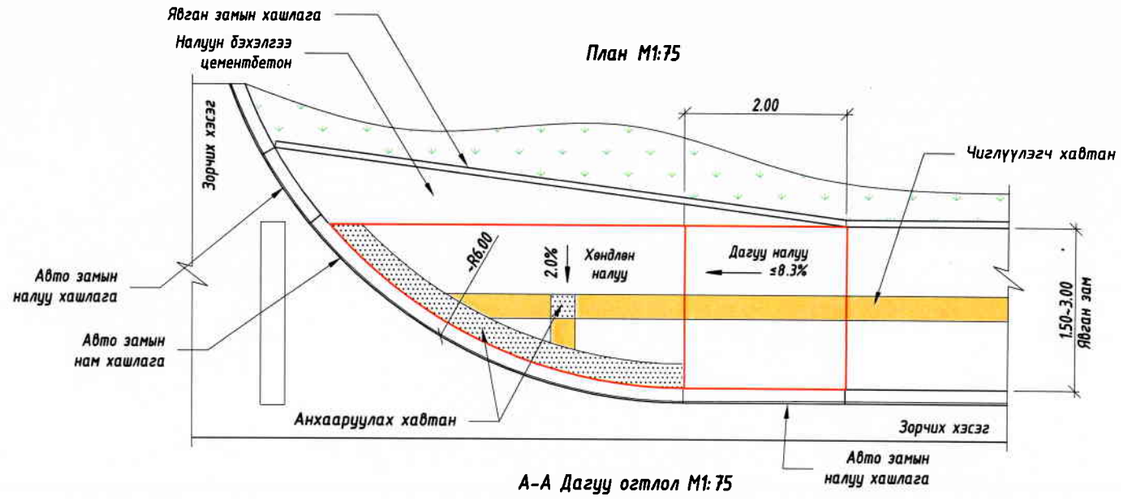

А-А Дагуу огтлол М1:75

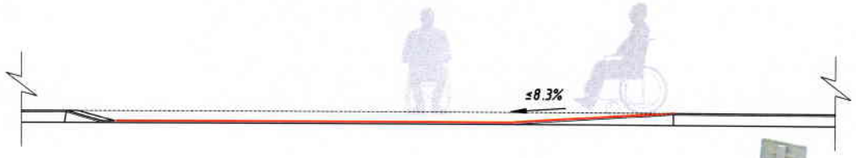

Б-Б Явган замын гарцны хөндлөн огтлол М1:25

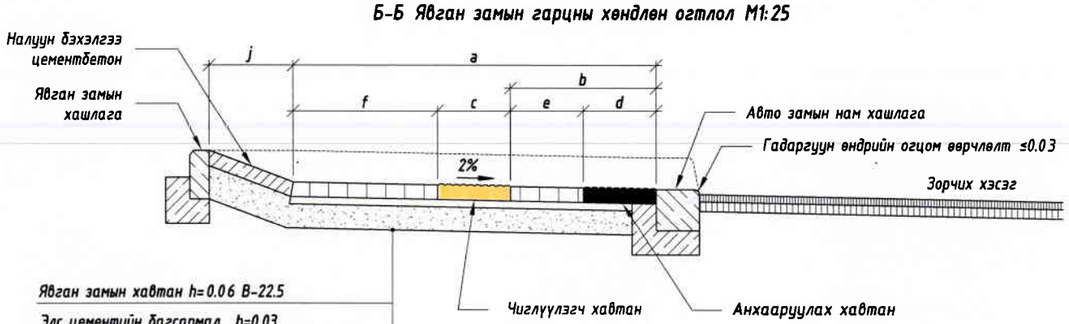

Явган замын хавтан h=0.06 B-22.5
Элс цементийн багсармал h=0.03
Зохист ширхэглэл бухий хайрган суурь h=0.10

Харагдах байдал

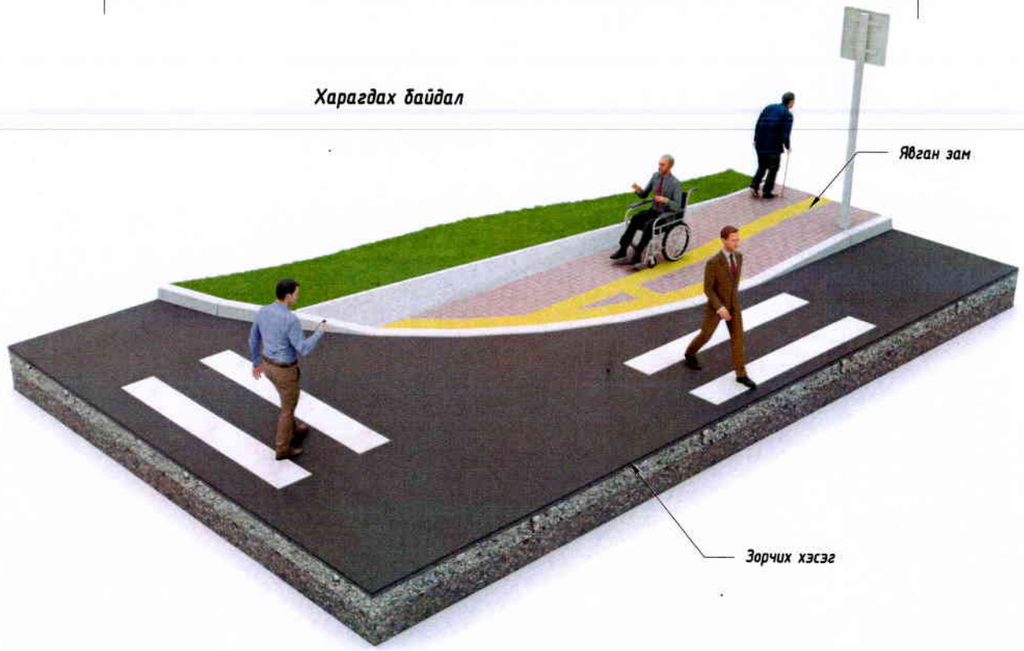

Тэмдэглэгээ	Хэмжих нэгж	Хэмжээ		Тайлбар
a	м	≤2.00	>2.00	Явган замын нийт өргөн
b	м	0.6	0.9	Авто замын хашлагаас хөтөч хавтан байрлах зай
c	м	0.3	0.6	Анхааруулах хавтан /эргэлт/
d	м	0.3	0.6	Анхааруулах хавтан /гарц/
e	м	0.3	0.3	Чиглүүлэгч хавтан
f	м	a-b-d	a-b-d	Явган замын гадна хашлагаас хөтөч хавтан хүртэлх зай
j	м	0~1	0~1	Налуун бэхэлгээ

Тайлбар:

1. Зураг тусгайлан зааснаас бусад тохиолдолд зай хэмжээг метрээр тэмдэглэв.
2. БНбД 30-01-04, БД 31-101-04, MNS 6056 : 2009, MNS 5682:2006, норматив-р хийх.
3. Явган замын хавтан халтирдаггүй гадаргуутай хоорондохь зай 2мм-с бага байх.

УБ хот, Тээвэрчдийн гудамж "Вояж" төв "Классик Роуд"ХХК	1-р багийн засмал замаас "Ирээдүй сургууль" хүртэлх хатуу хучилттай авто зам			Авто зам
Захирал		Ч.Төгсбат	Хөгжлийн бэрхшээлтэй иргэдийн явган замын хийц	Масштаб:
Зургийн инженер		Д.Нямдорж		үе шат: А3 / хуудас: 03 / бүх хуудас: 04
Гүйцэтгэсэн		Б.Борхүү		
Шалгасан		Д.Нямдорж	Шифр: 05/24	2024.03 сар

ЯВГАН ЗАМ, ХӨГЖЛИЙН БЭРХШЭЭЛТЭЙ ИРГЭДЭД ЗОРИУЛСАН ГАРЦ

Изометр харагдах байдал М1:100

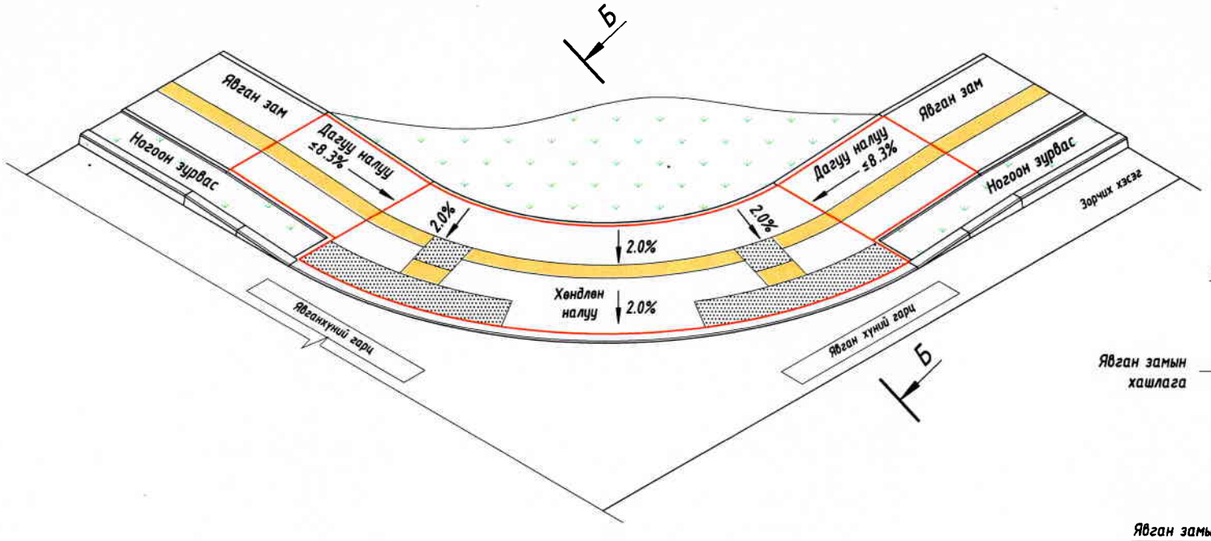

План М1:100

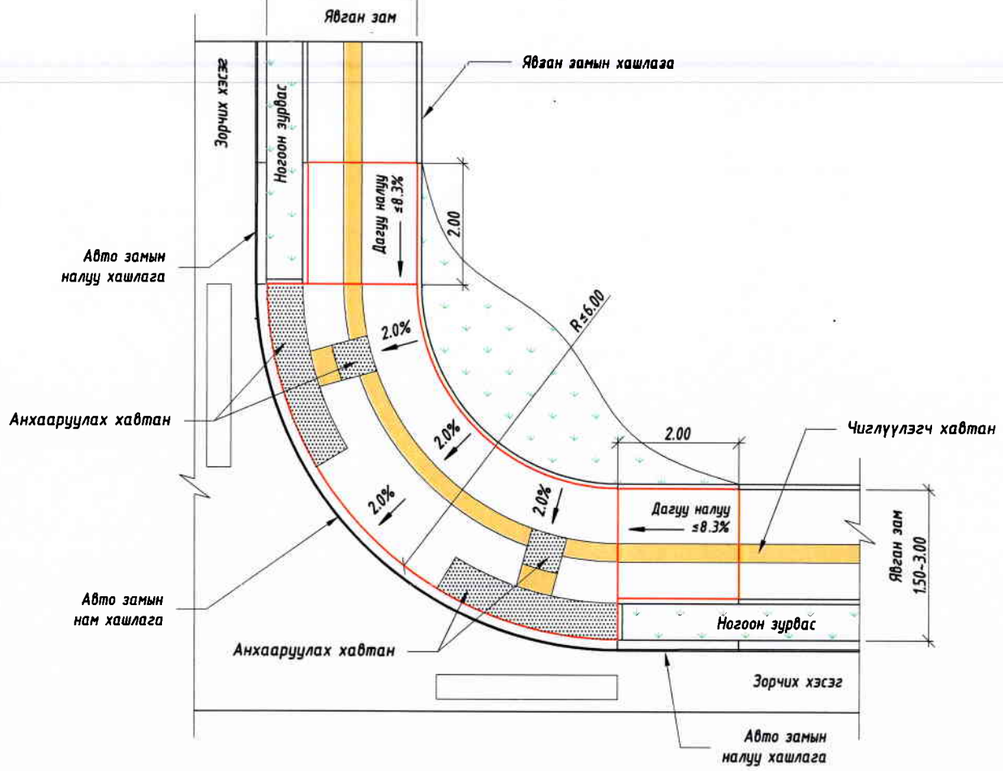

Б-Б Явган замын гарцны хөндлөн огтлол М1:25

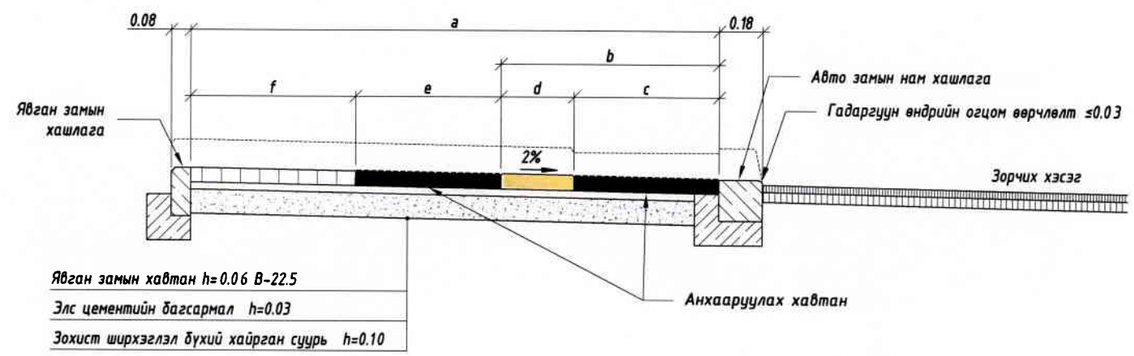

Тэмдэглэгээ	Хэмжих нэгж	Хэмжээ		Тайлбар
a	м	≤2.00	>2.00	Явган замын нийт өргөн
b	м	0.6	0.9	Авто замын хашлагаас хөтөч хавтан байрлах зай
c	м	0.3	0.6	Анхаарууллах хавтан /гарц/
d	м	0.3	0.3	Чиглүүлэгч хавтан
e	м	0.3	0.6	Анхаарууллах хавтан /эрэгэлт/
f	м	a-(b+c+d)	a-(b+c+d)	Явган замын гадна хашлагаас хөтөч хавтан хүртэлх зай

Тайлбар:

1. Зураг тусгайлан зааснаас бусад тохиолдолд зай хэмжээг метрээр тэмдэглэв.
2. БНбД 30-01-04, БД 31-101-04, MNS 6056 : 2009, MNS 5682:2006, норматив-р хийх.
3. Явган замын хавтан халтирдаггүй гадаргуутай хоорондохь зай 2мм-с бага байх.

УБ хот, Тээвэрчдийн гудамж "Вояж" төв "Классик Роуд" ХХК	1-р багийн засмал замаас "Ирээдүй сургууль" хүртэлх хатуу хучилттай авто зам			Авто зам
	Захирал		Ч.Төгсбат	Хөгжлийн бэрхшээлтэй иргэдийн явган замын хийц
	Зургийн инженер		Д.Нямдорж	Масштаб:
	Гүйцэтгэсэн		Б.Борхүү	үе шат: А3 / хуудас: 04 / бүх/хуудас: 04
	Шалгасан		Д.Нямдорж	Шифр: 05/24
				2024.03 сар

НЭГ МАЯГИЙН ГАДАРГУУН УС ЗАЙЛУУЛАХ БАЙГУУЛАМЖ

А-А Хөндлөн огтлол М1:75

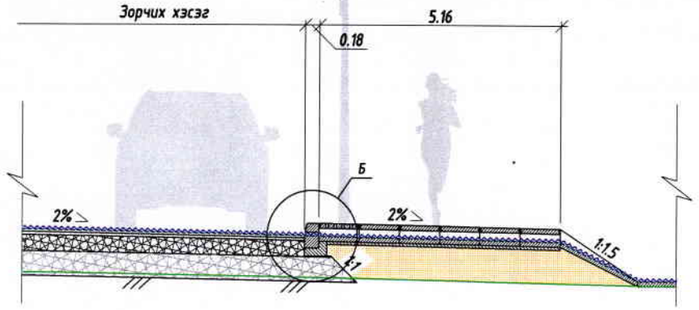

План М1:75

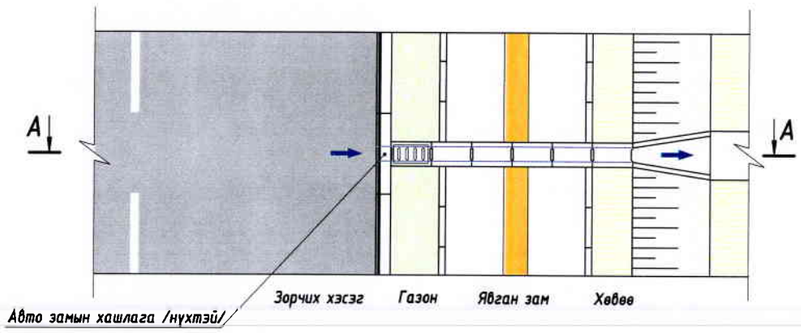

Хэсэглэл Б (1:25)

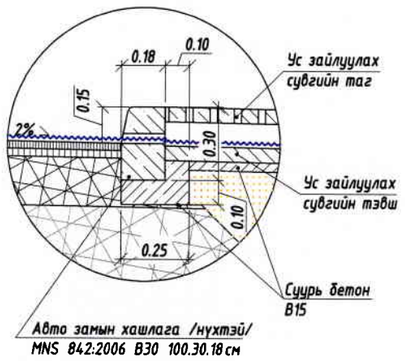

Хийцийн харагдах байдал

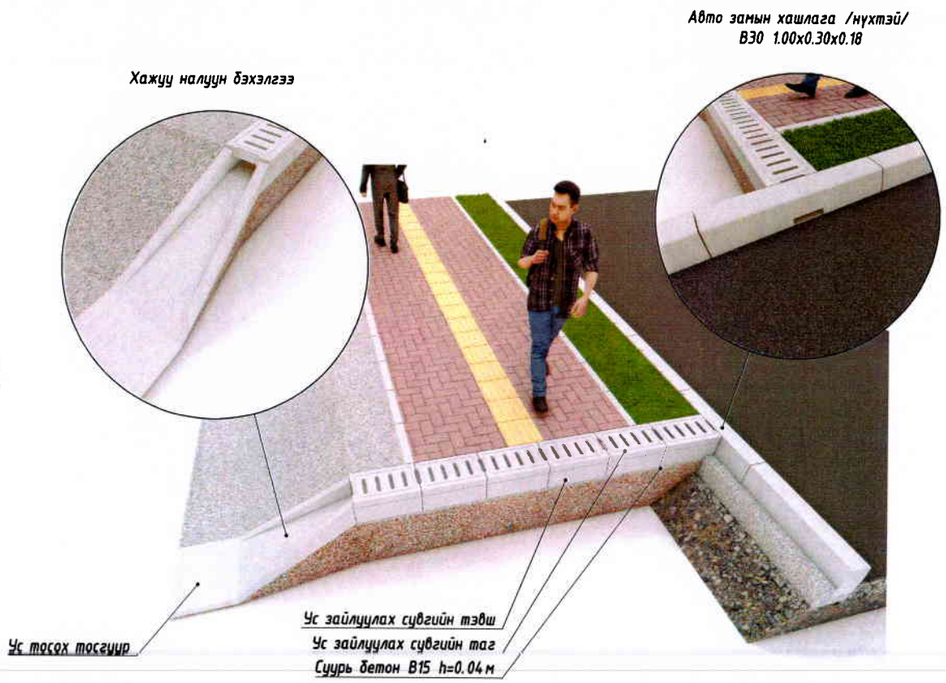

Авто замын хашлага В30 /нүхтэй/ М1:20 хэмжээс (мм)

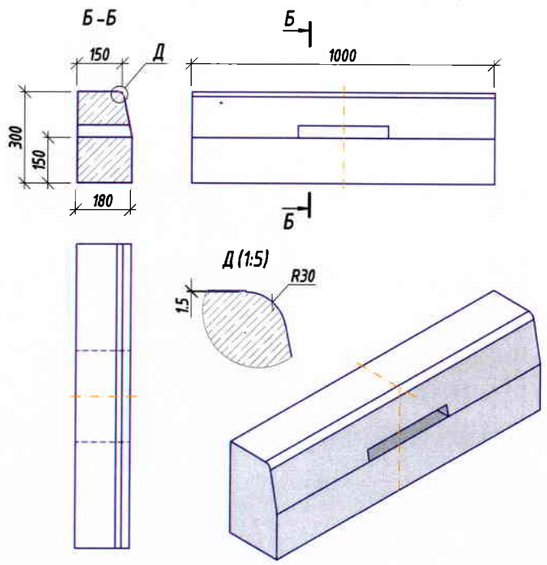

Ус зайлуулах сувгийн тэвш В30 М1:20 хэмжээс (мм)

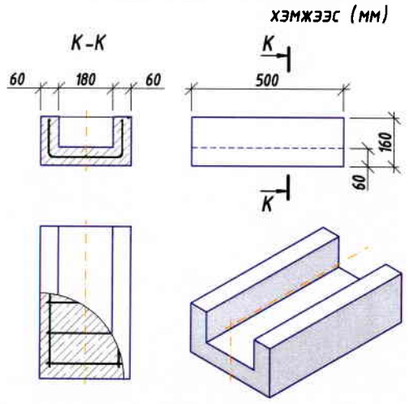

Ус зайлуулах сувгийн таг /нүхтэй/ В30 М1:20 хэмжээс (мм)

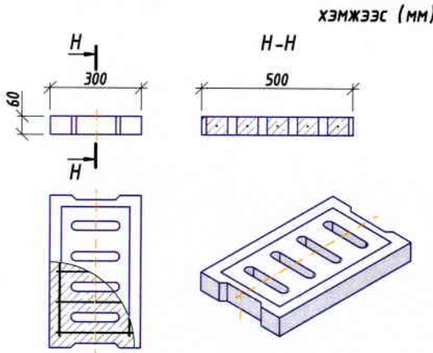

Ус зайлуулах сувгийн таг В30 М1:20 хэмжээс (мм)

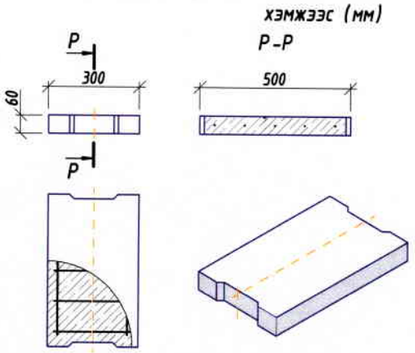

Тайлбар:
Зураг тусгайлан зааснаас бусад тохиолдолд зай хэмжээг метрээр тэмдэглэв.

УБ хот, Тээвэрчдийн гудамж "Вояж" төв	1-р багийн засмал замаас "Ирээдүй сургууль" хүртэлх хатуу хучилттай авто зам			Авто зам
	Захирал		Ч.Төгсбат	Гадаргуун ус зайлуулах байгууламж
	Зургийн инженер		Д.Нямдорж	Масштаб:
	Гүйцэтгэсэн		Б.Борхүү	үе шат: А3 / хуудас: 01 / бүх хуудас: 02
"Классик Роуд" ХХК	Шалгасан		Д.Нямдорж	Шифр: 05/24
				2024.03 сар

НЭГ МАЯГИЙН ГАДАРГУУН УС ЗАЙЛУУЛАХ БАЙГУУЛАМЖ

Ус зайлуулах суваг тэвшний арматурчлал М1:10 хэмжээс (мм)

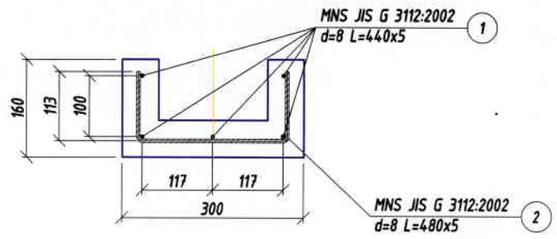

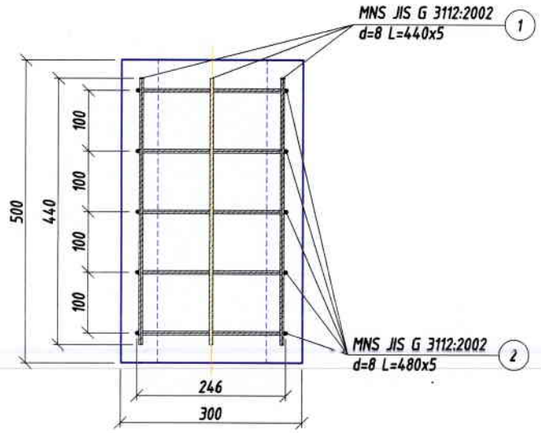

Ус зайлуулах суваг тагны арматурчлал /нүхтэй/ М1:10 хэмжээс (мм)

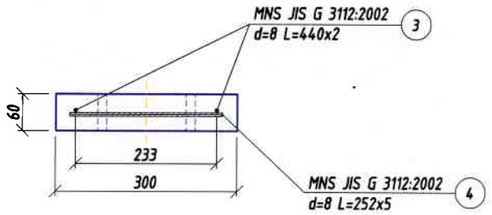

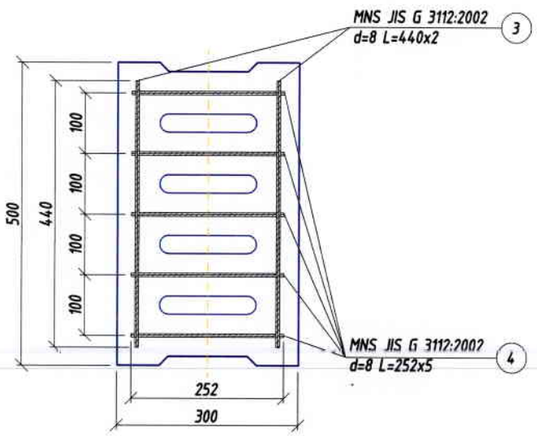

Ус зайлуулах сувгийн байршил

Хэсэг-1				
№	Баршил		Зүүн	Баруун
1	ПК	0+40	✓	✓
2	ПК	1+00	✓	✓
3	ПК	1+60	✓	✓
4	ПК	2+10	✓	✓
5	ПК	2+60	✓	✓
6	ПК	3+10	✓	
7	ПК	3+35	✓	
8	ПК	3+82	✓	
9	ПК	4+23	✓	
Х-1 орох нийт ш				14

Нэг ширхэг ус зайлуулах сувгийн материалын түүвэр 0.5 урт/метр

Поз	Тэмдэглэгээ	Нэр							Тоо ширх	Нийт урт метр	Хүнд/кг/ 1м/кг	Нийт
	Ус зайлуулах сувгийн тэвш											
1	MNS JIS G 3112:2002	SD	235	Ø	8	L=	440	мм	5	2.2	0.395	0.869
2	MNS JIS G 3112:2002	SR	235	Ø	8	L=	480	мм	5	2.4	0.395	0.948
		1ш тэвшинд орох нийт арматур								4.6		1.817
		Бетон зуурмаг В30									0.015м3	
		Суурь бетон В15									0.005м3	
	Ус зайлуулах сувгийн таг											
3	MNS JIS G 3112:2002	SR	235	Ø	8	L=	440	мм	2	0.88	0.395	0.348
4	MNS JIS G 3112:2002	SR	235	Ø	8	L=	252	мм	5	1.26	0.395	0.498
		1ш таганд орох нийт арматур								2.14		0.845
		Бетон зуурмаг В30									0.009м3	
	Хажуу налуу, тосгуур											
		Бетон зуурмаг В30									0.076м3	

Нийт материалын түүвэр

№	Нэр	0.5урт/т орох материал	Иж бүрэн у/э суваг		Нийт у/э суваг	
			Тоо ширхэг	Материал	Иж бүрэн у/э сувийн тоо ширхэг	Материал
Ус зайлуулах сувгийн тэвш, таг						
1	Арматур Ø8 (кг)	2.66	11	29.260	14	409.64
2	Бетон зуурмаг В30 (м3)	0.024	11	0.264	14	3.70
3	Суурь бетон В15 (м3)	0.005	11	0.055	14	0.77
Хажуу налуу, тосгуур						
4	Бетон зуурмаг В30 (м3)		1	0.076	14	1.06

УБ хот, Тээвэрчдийн гудамж "Вояж" төв
"Классик Роуд" ХХК

1-р багийн засмал замаас "Ирээдүй сургууль" хүртэлх хатуу хучилттай авто зам

Авто зам

Захирал		Ч.Төгсбат	Гадаргуун ус зайлуулах байгууламж
Зургийн инженер		Д.Нямдорж	
Гүйцэтгэсэн		Б.Борхүү	
Шалгасан		Д.Нямдорж	Шифр: 05/24

Масштаб:

үе шат	хуудас	бүх/хуудас
АЗ	02	02

2024.03 сар

ХӨНДЛӨН ОГТЛОЛЫН ЗУРАГ

1-р багийн засмал замаас "Ирээдүй сургууль" хүртэлх хатуу хучилттай авто зам

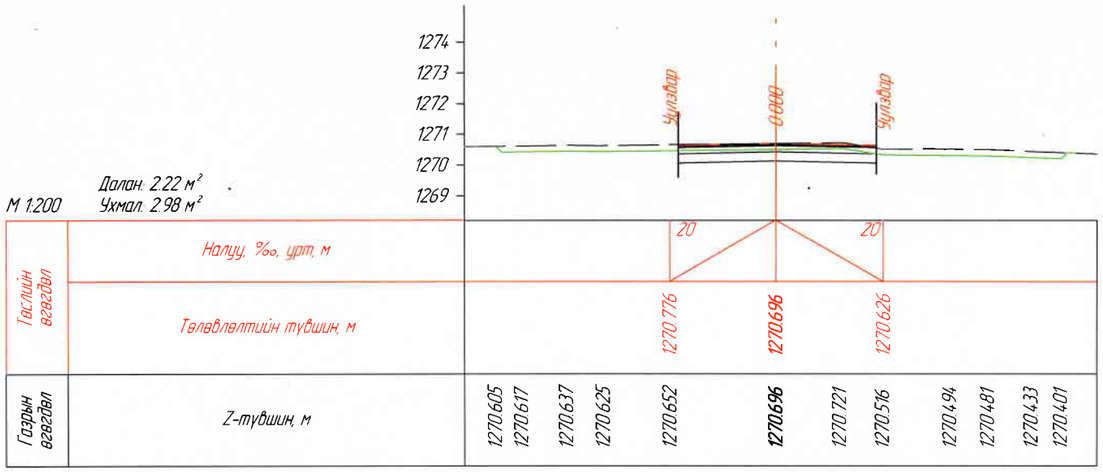

М 1:200 Далан: 2.22 м²
Ухмал: 2.98 м²

Газрын өгөгдөл	Z-түвшин, м	1270.605 1270.617 1270.637 1270.625 1270.652 **1270.696** 1270.721 1270.516 1270.494 1270.481 1270.433 1270.401
Төслийн өгөгдөл	Төлөвлөлтийн түвшин, м	1270.776 **1270.696** 1270.626
	Налуу, ‰, урт, м	20 20

ПК 0+00.000

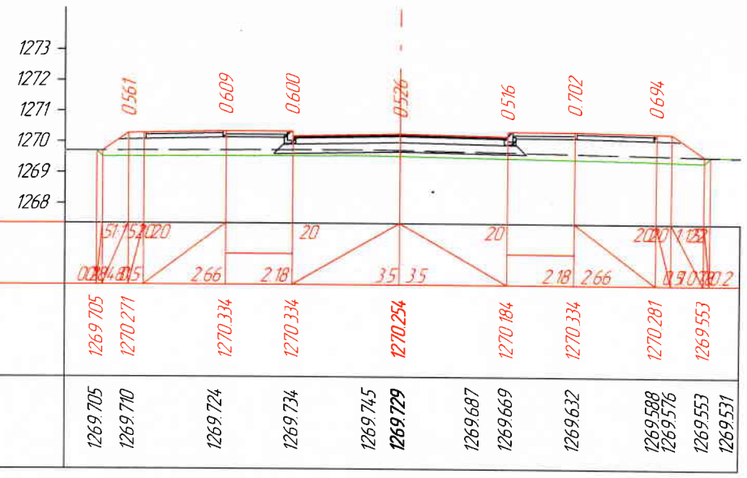

М 1:200 Далан: 8.35 м²

Газрын өгөгдөл	Z-түвшин, м	1269.705 1269.710 1269.724 1269.734 1269.745 **1269.729** 1269.687 1269.669 1269.632 1269.588 1269.576 1269.553 1269.531
Төслийн өгөгдөл	Төлөвлөлтийн түвшин, м	1269.705 1270.271 1270.334 1270.334 **1270.254** 1270.184 1270.334 1270.281 1269.553
	Налуу, ‰, урт, м	51 15 20 20 20 20 20 20 15 15 2.66 2.18 3.5 3.5 2.18 2.66 0.9 0.7 0.2

ПК 0+20.000

М 1:200 Далан: 8.76 м²

Газрын өгөгдөл	Z-түвшин, м	1269.175 1269.185 1269.212 1269.222 1269.226 **1269.239** 1269.250 1269.312 1269.326 1269.329 1269.296 1269.283
Төслийн өгөгдөл	Төлөвлөлтийн түвшин, м	1269.175 1269.862 1269.925 1269.925 **1269.845** 1269.775 1269.925 1269.872 1269.281
	Налуу, ‰, урт, м	8 11 5 20 20 20 20 20 20 15 15 2.66 2.18 3.5 3.5 2.18 2.66 0.9 0.7 0.2

ПК 0+40.000

М 1:200 Далан: 9.24 м²

Газрын өгөгдөл	Z-түвшин, м	1268.879 1268.875 1268.870 1268.869 1268.867 1268.866 **1268.888** 1268.894 1268.911 1268.907 1268.903 1268.899 1268.898 1268.896
Төслийн өгөгдөл	Төлөвлөлтийн түвшин, м	1268.879 1269.519 1269.582 1269.582 **1269.502** 1269.432 1269.582 1269.529 1268.896
	Налуу, ‰, урт, м	3 11 5 20 20 20 20 20 20 15 15 2.66 2.18 3.5 3.5 2.18 2.66 0.9 0.7 0.2

ПК 0+60.000

УБ хот, Тээвэрчдийн гудамж "Вояж" төв "Классик Роуд" ХХК	1-р багийн засмал замаас "Ирээдүй сургууль" хүртэлх хатуу хучилттай авто зам			Авто зам
Захирал	Ч.Төгсбат	Хөндлөн огтлол		Масштаб:
Зургийн инженер	Д.Нямдорж			уе шат / хуудас / бүх / хууд
Гүйцэтгэсэн	Б.Борхүү			А3 / 1 / 07
Шалгасан	Д.Нямдорж	Шифр: 05/24		2024.03 сар

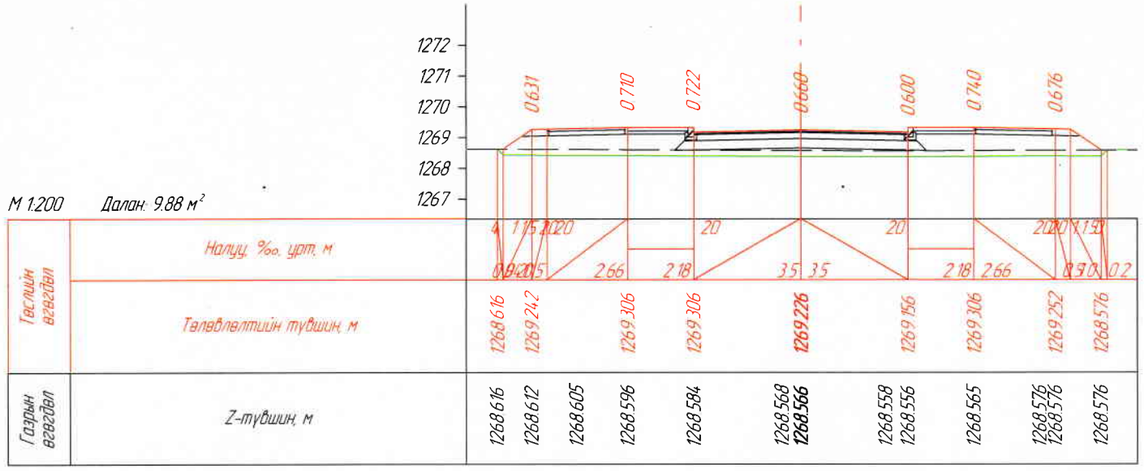

М 1:200 Далан: 9.88 м²

ПК 0+80.000

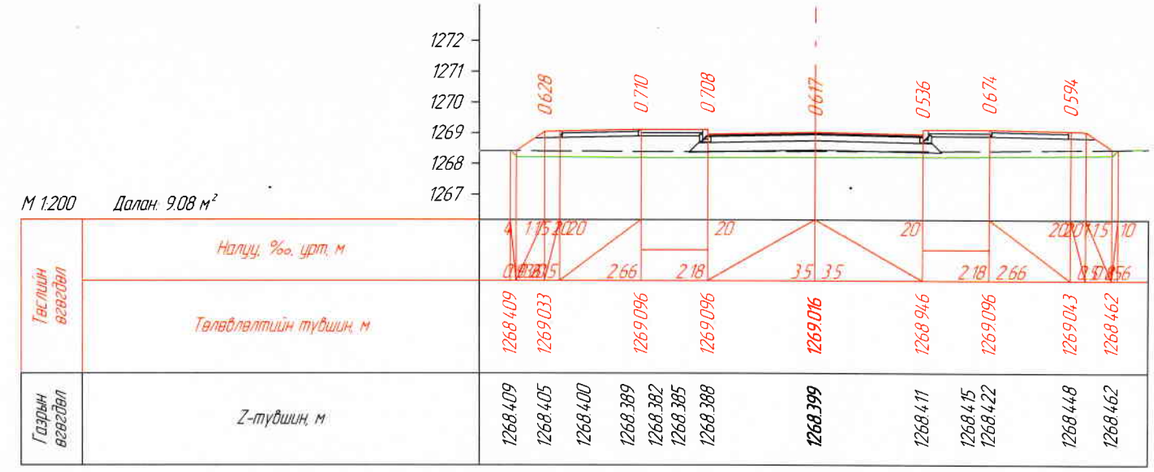

М 1:200 Далан: 9.08 м²

ПК 1+00.000

М 1:200 Далан: 7.04 м²

ПК 1+20.000

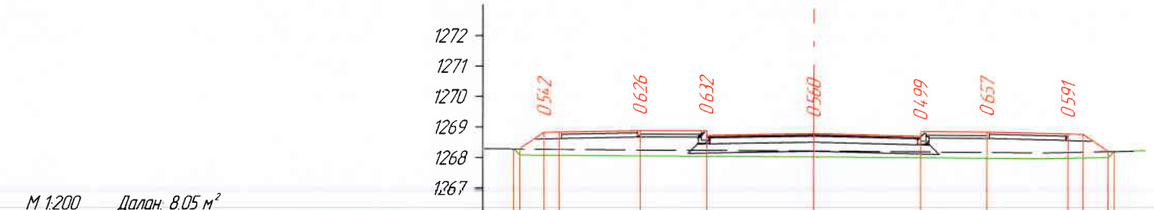

М 1:200 Далан: 8.05 м²

ПК 1+40.000

УБ хот, Тээвэрчдийн гудамж "Вояж" төв "Классик Роуд" ХХК	1-р багийн засмал замаас "Ирээдүй сургууль" хүртэлх хатуу хучилттай авто зам			Авто зам
Захирал		Ч.Төгсбат	Хөндлөн огтлол	Масштаб:
Зургийн инженер		Д.Нямдорж		уе шат: ХУ; хуудас: 2; бүх/хууд: 07
Гүйцэтгэсэн		Б.Борхүү		АЗ
Шалгасан		Д.Нямдорж	Шифр: 05/24	2024.03 сар

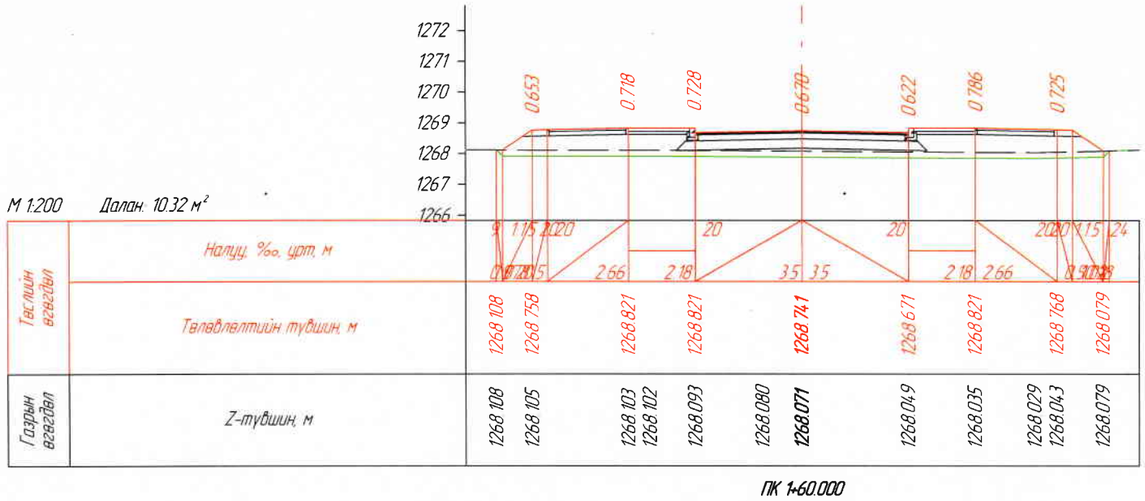

М 1:200 Далан: 10.32 м²

ПК 1+60.000

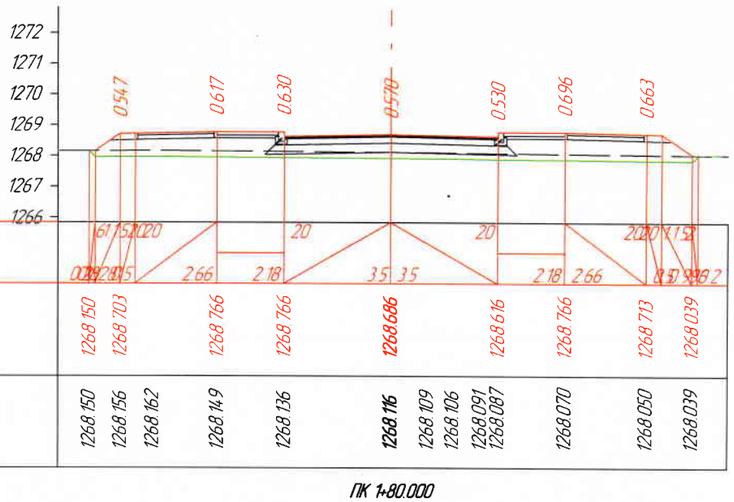

М 1:200 Далан: 8.47 м²

ПК 1+80.000

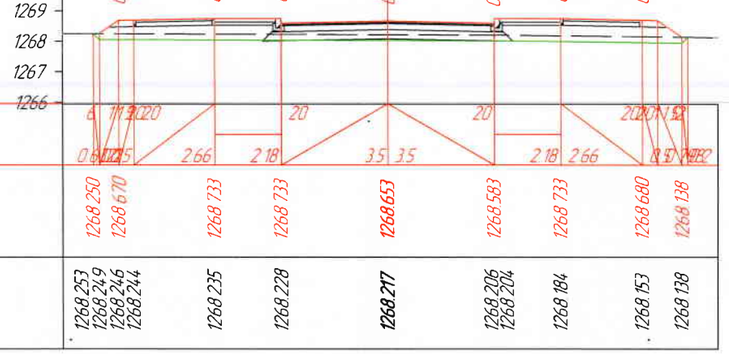

М 1:200 Далан: 5.86 м²
Ухмал: 0.02 м³

ПК 1+91.947

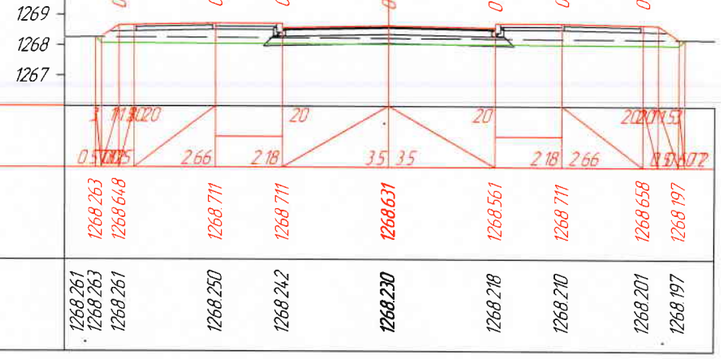

М 1:200 Далан: 5.13 м²
Ухмал: 0.13 м³

ПК 2+00.000

УБ хот, Тээвэрчдийн гудамж "Вояж" төв "Классик Роуд" ХХК	1-р багийн засмал замаас "Ирээдүй сургууль" хүртэлх хатуу хучилттай авто зам			Авто зам	
	Захирал		Ч.Төгсбат	Хөндлөн огтлол	Масштаб:
	Зургийн инженер		Д.Нямдорж		үе шат: А3 / хуудас: 3 / бүх/хууд: 07
	Гүйцэтгэсэн		Б.Борхүү		
	Шалгасан		Д.Нямдорж	Шифр: 05/24	2024.03 сар

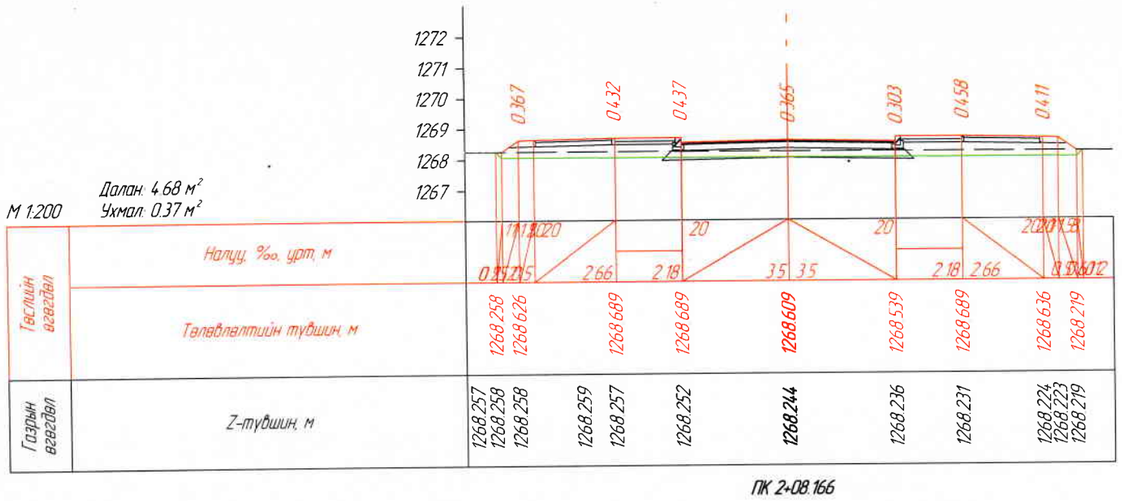

М 1:200

Далан: 4.68 м²
Ухмал: 0.37 м²

ПК 2+08.166

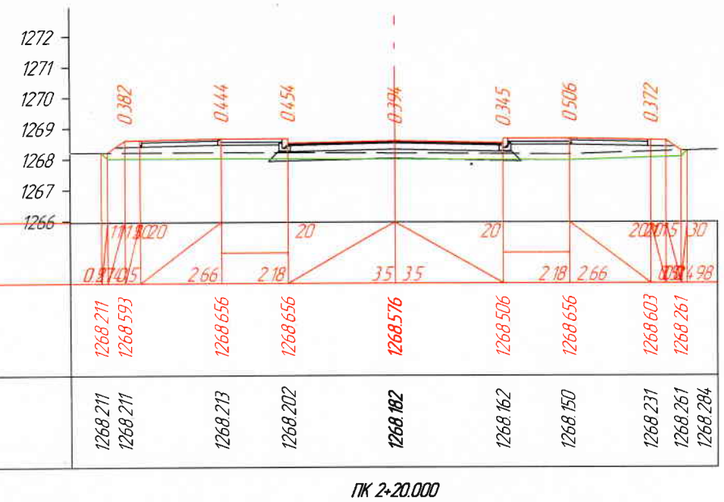

М 1:200

Далан: 4.79 м²
Ухмал: 0.17 м²

ПК 2+20.000

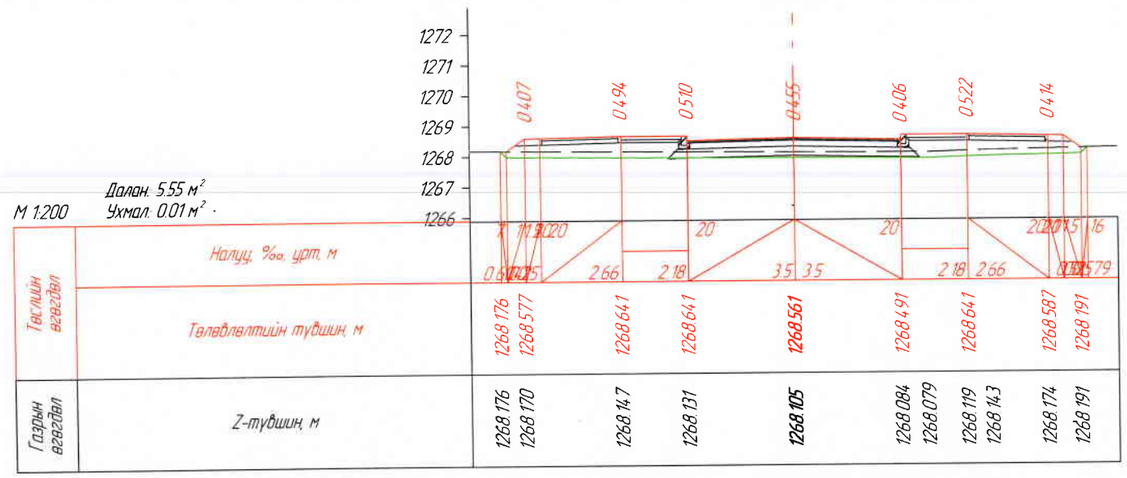

М 1:200

Далан: 5.55 м²
Ухмал: 0.01 м²

ПК 2+25.768

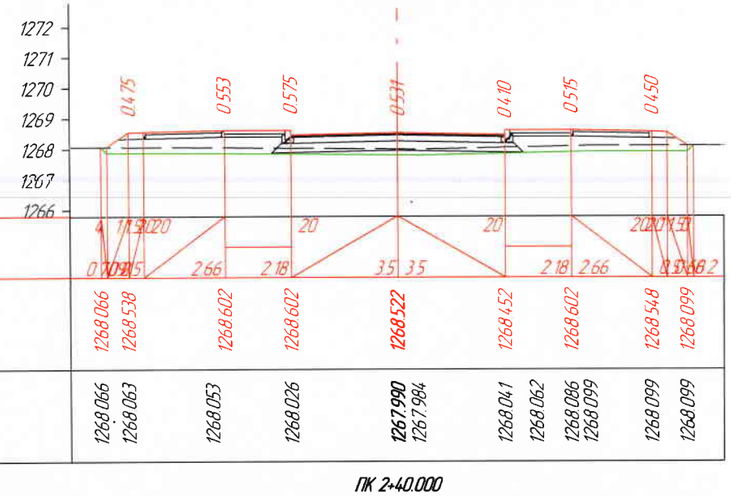

М 1:200

Далан: 6.44 м²

ПК 2+40.000

УБ хот, Тээвэрчдийн гудамж "Вояж" төв
"Классик Роуд" ХХК

1-р багийн засмал замаас "Ирээдүй сургууль" хүртэлх хатуу хучилттай авто зам

Авто зам

Захирал	Ч.Төгсбат	Хөндлөн огтлол	Масштаб:
Зургийн инженер	Д.Нямдорж		үе шат: А3 / хуудас: 4 / бүх хуудас: 07
Гүйцэтгэсэн	Б.Борхүү		
Шалгасан	Д.Нямдорж	Шифр: 05/24	2024.03 сар

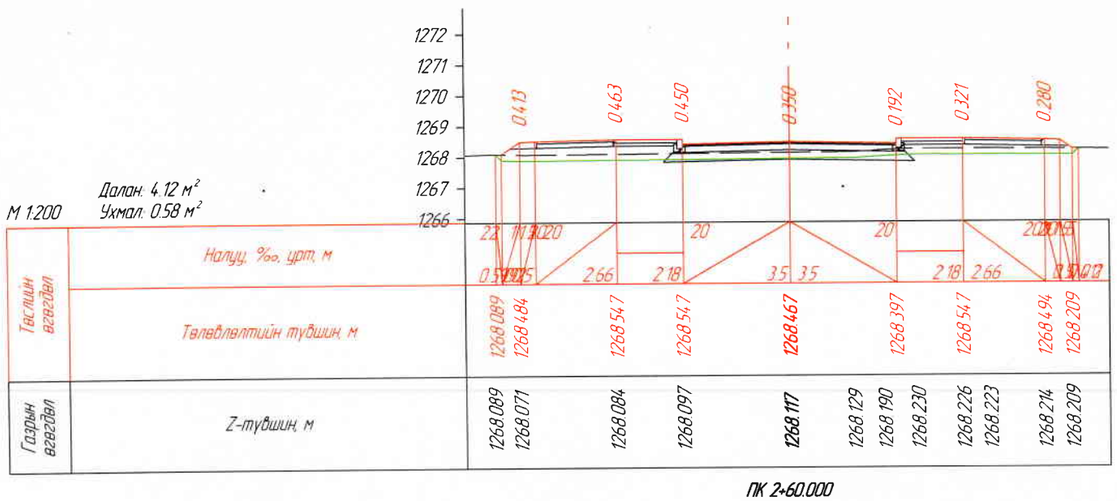

ПК 2+60.000

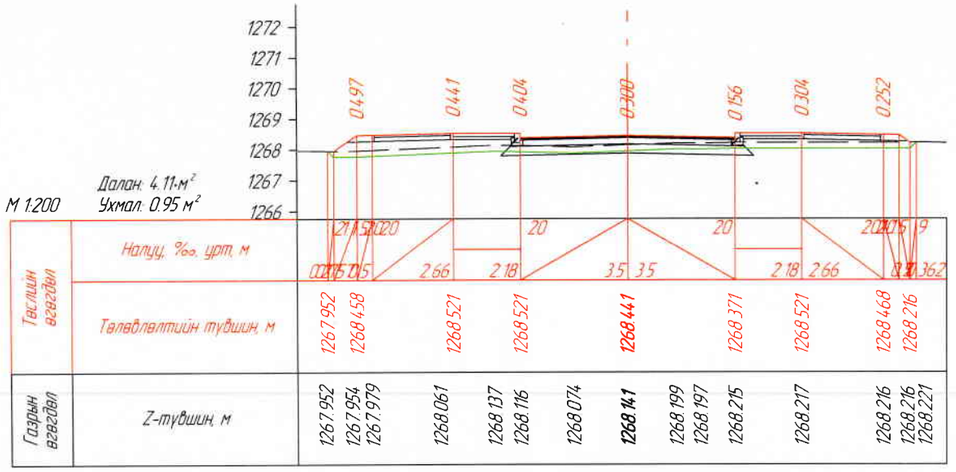

ПК 2+69.483

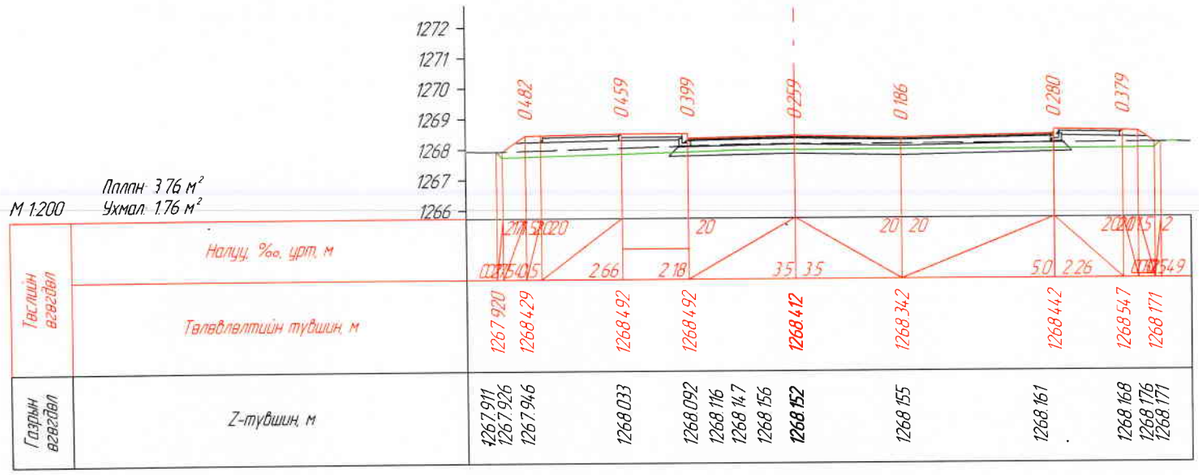

ПК 2+80.000

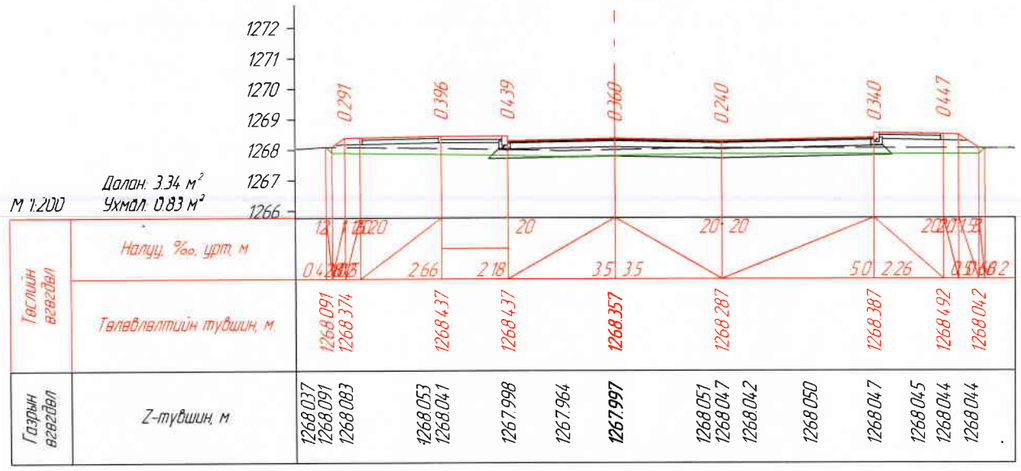

ПК 3+00.000

УБ хот, Тээвэрчдийн гудамж "Вояж" тев "Классик Роуд" ХХК	1-р багийн засмал замаас "Ирээдүй сургууль" хүртэлх хатуу хучилттай авто зам			Авто зам
Захирал		Ч.Төгсбат	Хөндлөн огтлол	Масштаб:
Зургийн инженер		Д.Нямдорж		үе шат: А3 / хуудас: 5 / бүх хуудас: 07
Гүйцэтгэсэн		Б.Борхүү		
Шалгасан		Д.Нямдорж	Шифр: 05/24	2024.03 сар

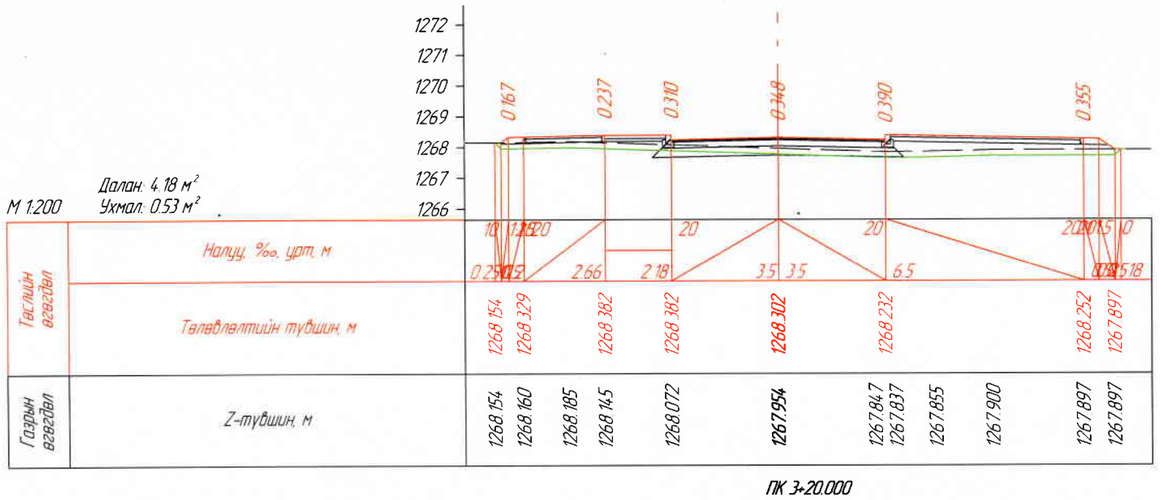

ПК 3+20.000

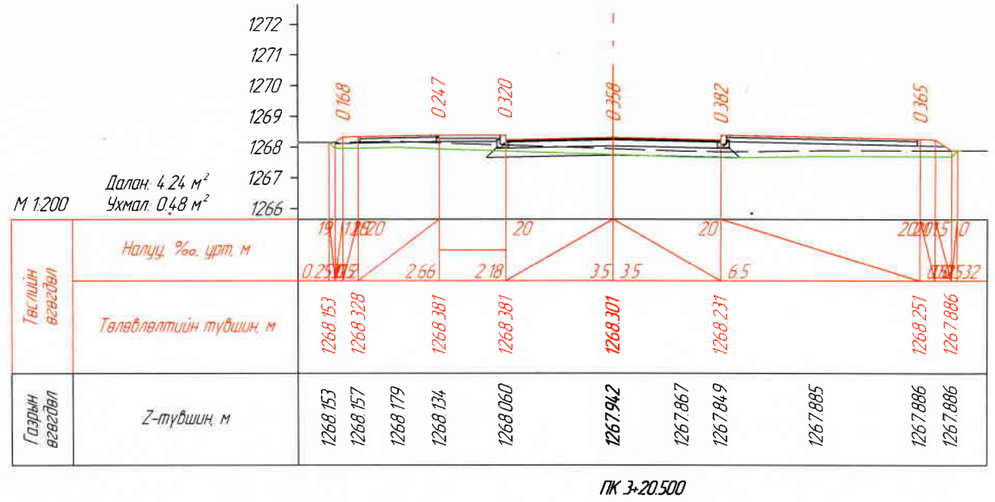

ПК 3+20.500

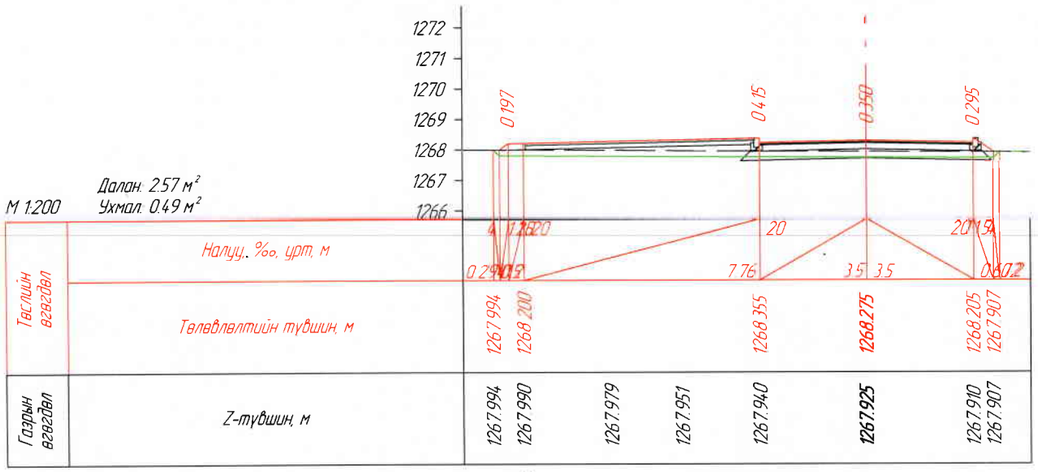

ПК 3+29.925

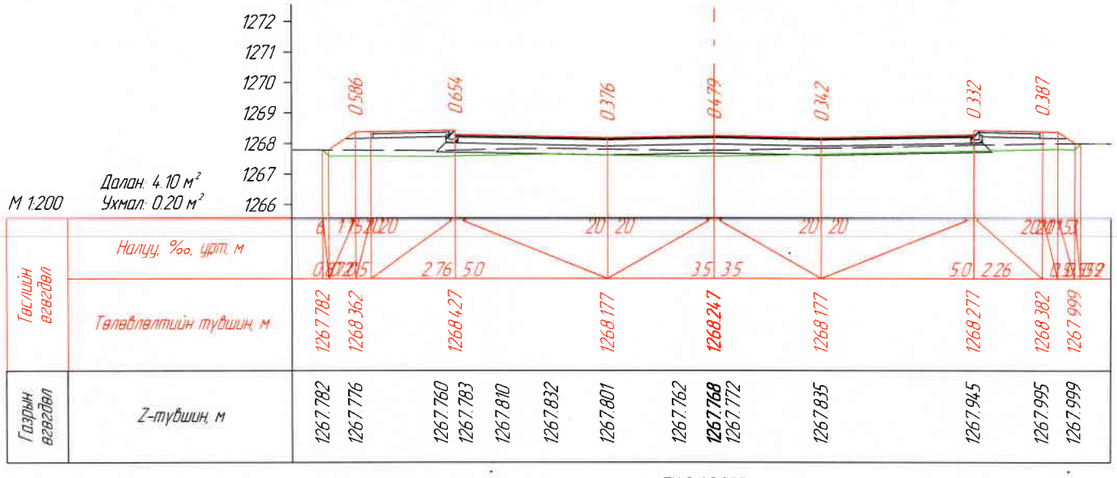

ПК 3+40.000

УБ хот, Тээвэрчдийн гудамж "Вояж" тев "Классик Роуд" ХХК	1-р багийн засмал замаас "Ирээдүй сургууль" хүртэлх хатуу хучилттай авто зам			Авто зам
Захирал	Ч.Төгсбат	Хөндлөн огтлол		Масштаб:
Зургийн инженер	Д.Нямдорж			уе шат / хуудас / бүх хуудас
Гүйцэтгэсэн	Б.Борхүү			АЗ / 6 / 07
Шалгасан	Д.Нямдорж	Шифр: 05/24		2024.03 сар

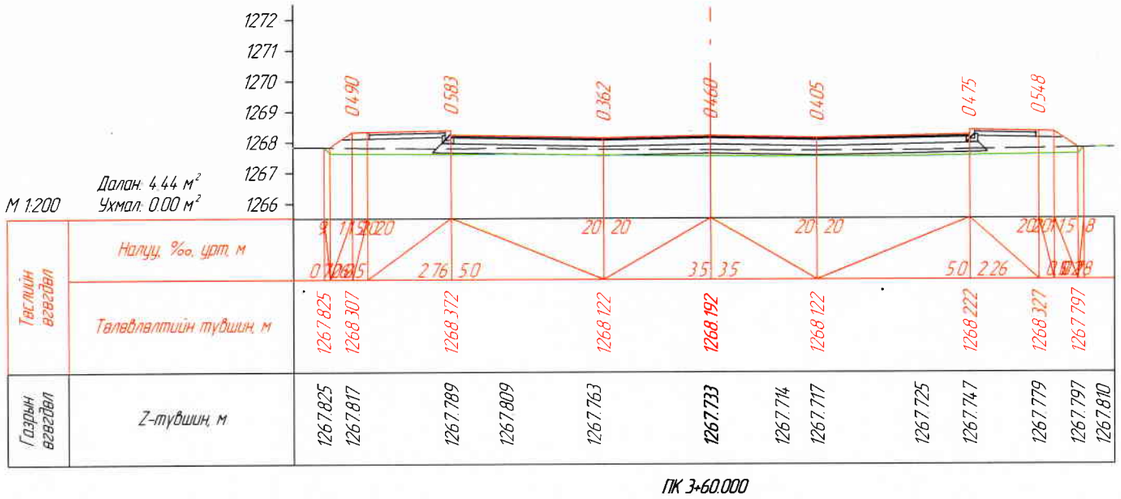

ПК 3+60.000

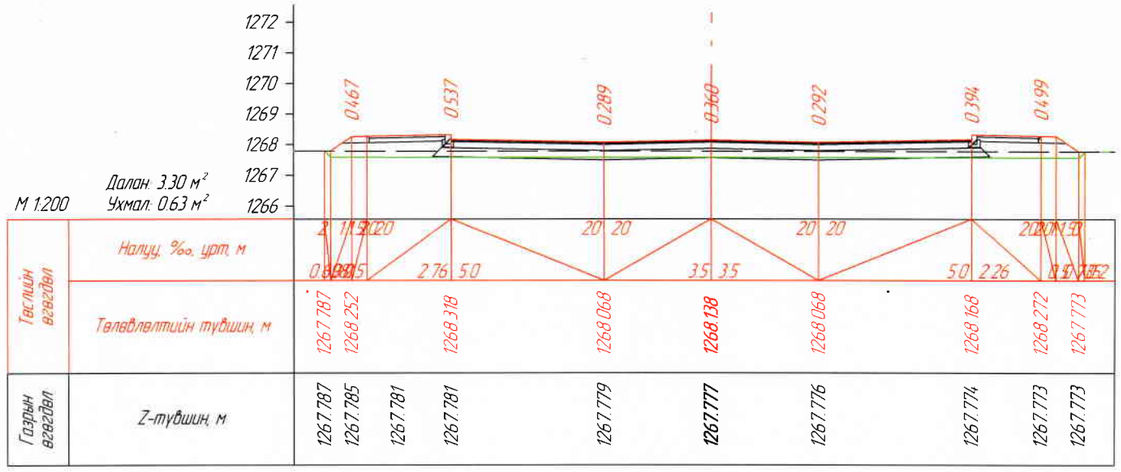

ПК 3+80.000

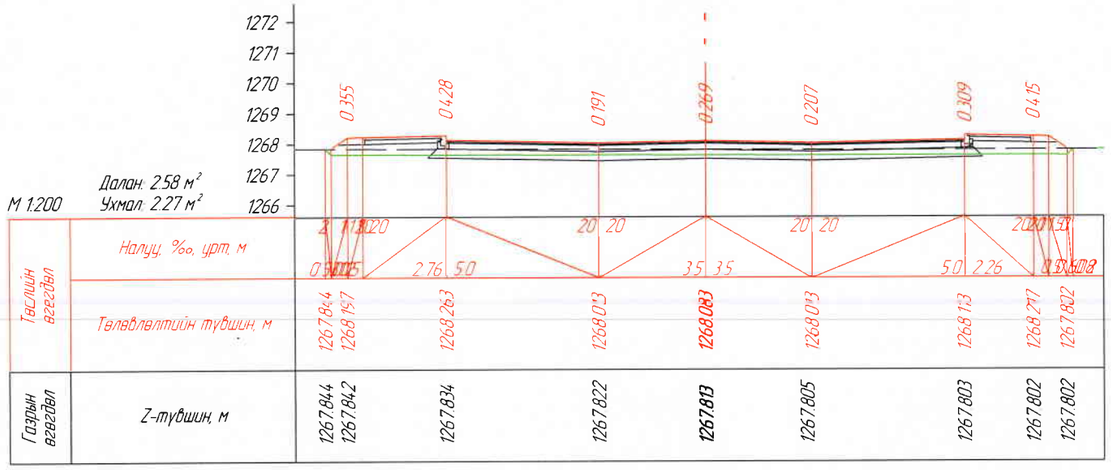

ПК 4+00.000

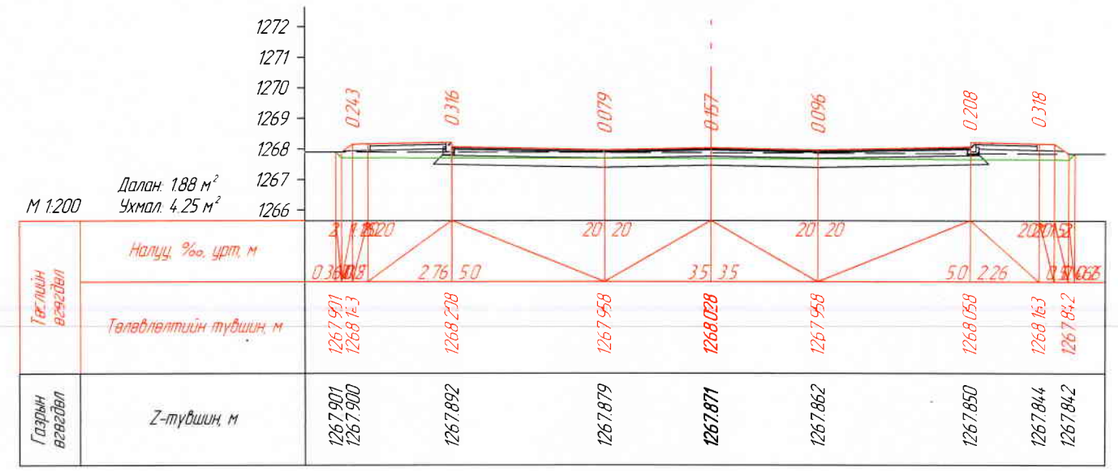

ПК 4+20.000

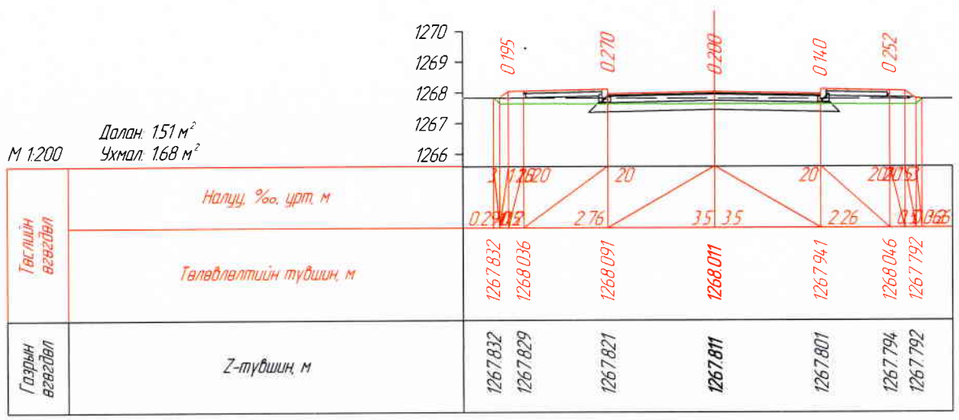

ПК 4+26.105

УБ хот, Тээвэрчдийн гудамж "Вояж" төв "Классик Роуд" ХХК	1-р багийн засмал замаас "Ирээдүй сургууль" хүртэлх хатуу хучилттай авто зам				Авто зам
	Захирал		Ч.Төгсбат	Хөндлөн огтлол	Масштаб:
	Зургийн инженер		Д.Нямдорж		үе шат: А3 / хуудас: 7 / бүх/хууд: 07
	Гүйцэтгэсэн		Б.Борхүү		
	Шалгасан		Д.Нямдорж	Шифр: 05/24	2024.03 сар

ТЭМДЭГ, ТЭМДЭГЛЭЛИЙН ЗУРАГ

1-р багийн засмал замаас "Ирээдүй сургууль" хүртэлх хатуу хучилттай авто зам

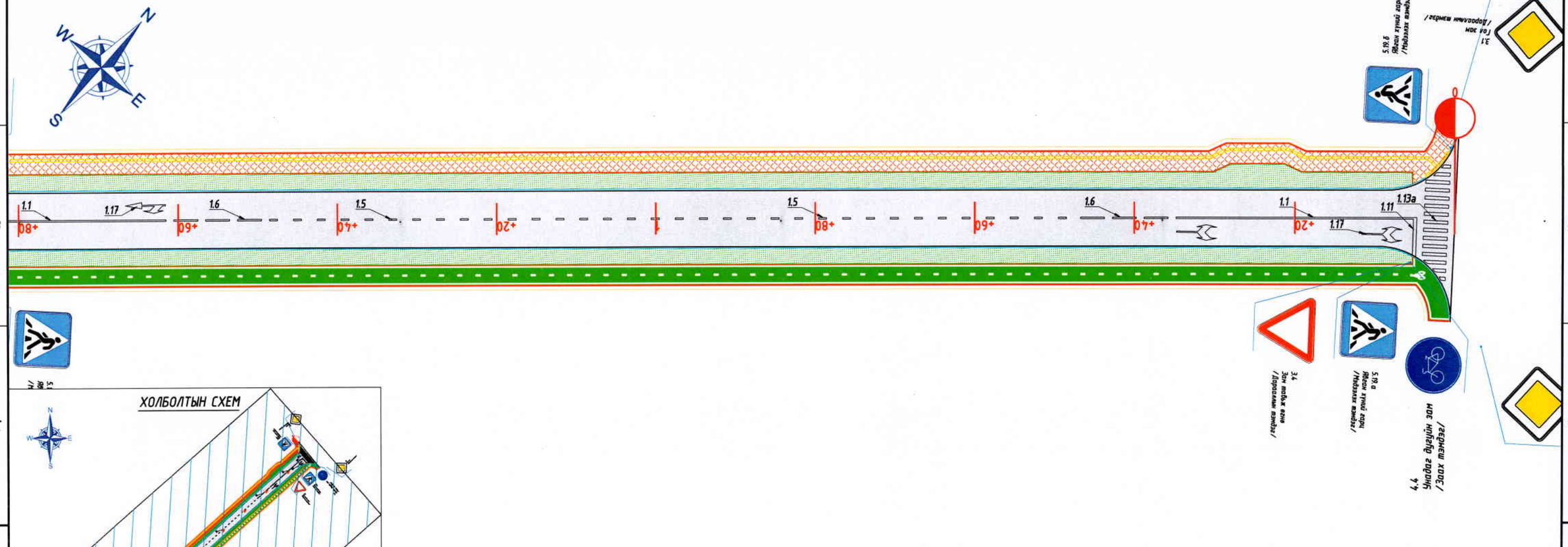

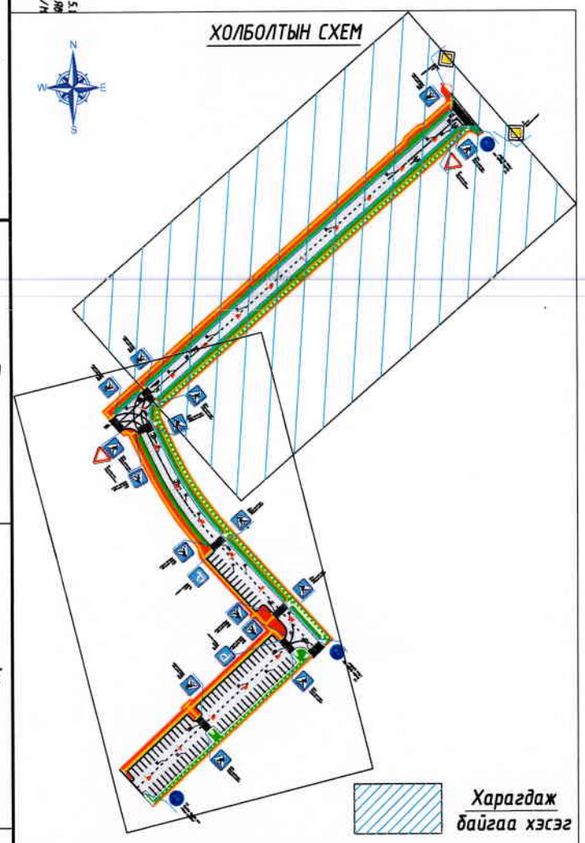

1-р багийн засмал замаас "Ирээдүй сургууль" хүртэлх хатуу хучилттай авто зам

№	Баршил		Зүүн тал	Баруун тал	Тэмдгийн нэр	Тэмдгийн дугаар	Тайлбар
1	ПК	0+00		✓	Гол зам	3.1	Дарааллын тэмдэг
2	ПК	0+00	✓		Гол зам	3.1	Дарааллын тэмдэг
3	ПК	0+00		✓	Явган хүний гарц	5.19.б	Мэдээлэх тэмдэг
4	ПК	0+10	✓		Явган хүний гарц	5.19.а	Мэдээлэх тэмдэг
5	ПК	0+10	✓		Зам тавьж өгнө	3.4	Дарааллын тэмдэг
6	ПК	0+10	✓		Унадаг дугуйн зам	4.4	Зааж тэмдэг

Таних тэмдэг

Төлөвлөж буй авто зам

Төлөвлөж буй ногоон байгууламж

Төлөвлөж буй явган хүний зам

УБ хот, Тээвэрчдийн гудамж "Вояж" төв
"Классик Роуд" ХХК

1-р багийн засмал замаас "Ирээдүй сургууль" хүртэлх хатуу хучилттай авто зам				Авто зам		
Захирал		Ч.Төгсбат	Тэмдэг, тэмдэглэлийн зураг	Масштаб: М1:500		
Зургийн инженер		Д.Нямдорж		үе шат	хуудас	бүх/хуудас
Гүйцэтгэсэн		Д.Бат-Оргил		АЗ	01	02
Шалгасан		Д.Нямдорж	Шифр: 05/24	2024.03 сар		

1-р багийн засмал замаас "Ирээдүй сургууль" хүртэлх хатуу хучилттай авто зам							
№	Баршил		Зүүн тал	Баруун тал	Тэмдгийн нэр	Тэмдгийн дугаар	Тайлбар
7	ПК	1+90		✓	Явган хүний гарц	5.19.б	Мэдээлэх тэмдэг
8	ПК	1+90	✓		Явган хүний гарц	5.19.а	Мэдээлэх тэмдэг
9	ПК	2+00		✓	Зам тавьж өгнө	3.4	Дараалын тэмдэг
10	ПК	2+00		✓	Явган хүний гарц	5.19.б	Мэдээлэх тэмдэг
11	ПК	2+00		✓	Явган хүний гарц	5.19.а	Мэдээлэх тэмдэг
12	ПК	2+10		✓	Явган хүний гарц	5.19.б	Мэдээлэх тэмдэг
13	ПК	2+10	✓		Явган хүний гарц	5.19.а	Мэдээлэх тэмдэг
14	ПК	2+70		✓	Явган хүний гарц	5.19.б	Мэдээлэх тэмдэг
15	ПК	2+70	✓		Явган хүний гарц	5.19.а	Мэдээлэх тэмдэг
16	ПК	2+75		✓	Зогсоол	5.17	Мэдээлэх тэмдэг
17	ПК	3+10		✓	Явган хүний гарц	5.19.б	Мэдээлэх тэмдэг
18	ПК	3+10	✓		Явган хүний гарц	5.19.а	Мэдээлэх тэмдэг
19	ПК	3+20	✓		Унадаг дугуйн зам	4.4	Заах тэмдэг
20	ПК	3+30		✓	Явган хүний гарц	5.19.б	Мэдээлэх тэмдэг
21	ПК	3+30	✓		Явган хүний гарц	5.19.а	Мэдээлэх тэмдэг
22	ПК	3+30		✓	Зогсоол	5.17	Мэдээлэх тэмдэг
23	ПК	3+80		✓	Явган хүний гарц	5.19.б	Мэдээлэх тэмдэг
24	ПК	3+80	✓		Явган хүний гарц	5.19.а	Мэдээлэх тэмдэг
25	ПК	4+20	✓		Унадаг дугуйн зам	4.4	Заах тэмдэг

ХОЛБОЛТЫН СХЕМ

Харагдаж байгаа хэсэг

5.19.б Явган хүний гарц /Мэдээлэх тэмдэг/

5.19.а Явган хүний гарц /Мэдээлэх тэмдэг/

5.17 Зогсоол /Мэдээлэх тэмдэг/

4.4 Унадаг дугуйн зам /Заах тэмдэг/

Таних тэмдэг

Төлөвлөж буй авто зам

Төлөвлөж буй ногоон байгууламж

Төлөвлөж буй явган хүний зам

УБ хот, Тээвэрчдийн гудамж "Вояж" төв "Классик Роуд" ХХК	1-р багийн засмал замаас "Ирээдүй сургууль" хүртэлх хатуу хучилттай авто зам			Авто зам		
	Захирал		Ч.Төгсбат	Тэмдэг, тэмдэглэлийн зураг	Масштаб: М1:500		
	Зургийн инженер		Д.Нямдорж		үе шат	хуудас	бүх/хуудас
	Гүйцэтгэсэн		Д.Бат-Оргил		А3	02	02
	Шалгасан		Д.Нямдорж	Шифр: 05/24	2024.03 сар		

Нүүр тал

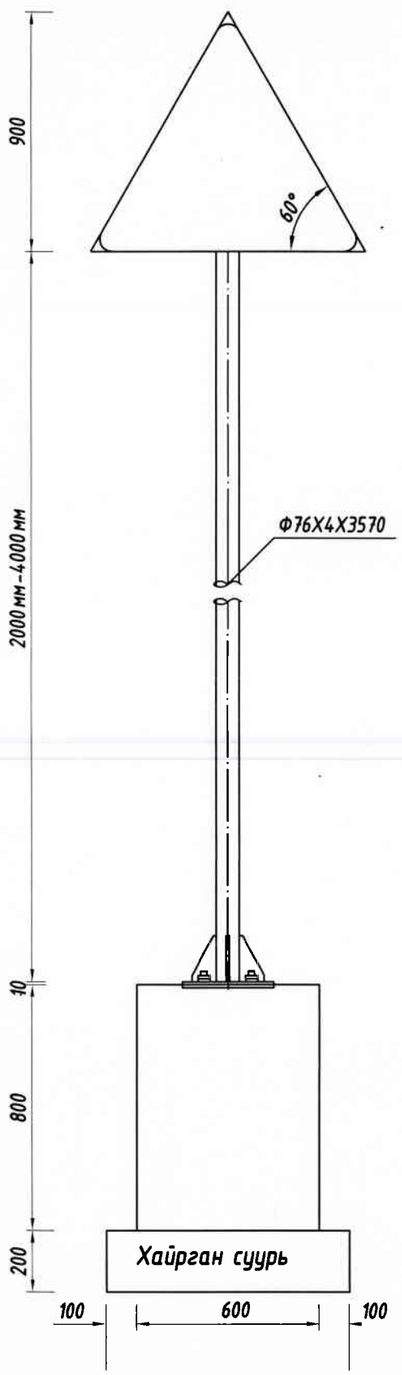

Хажуу тал

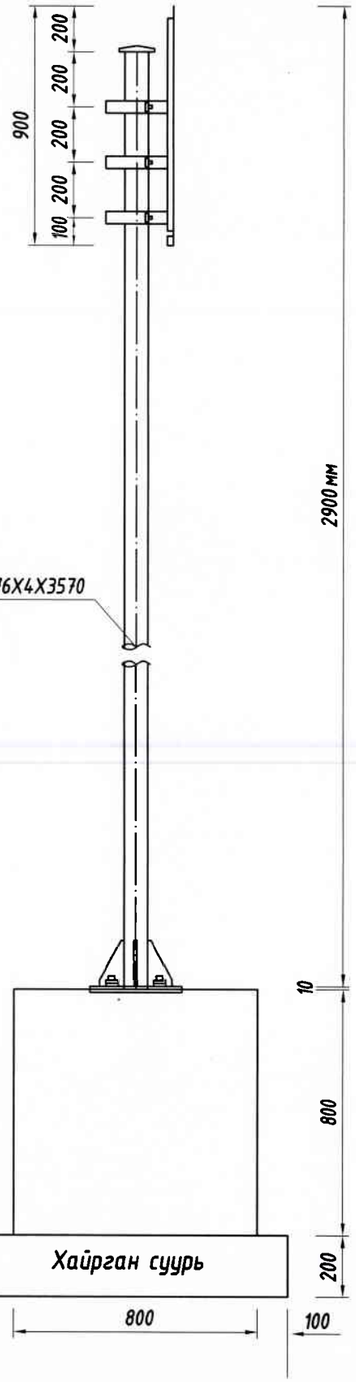

Тэмдэгийн хэмжээ ба ар тал

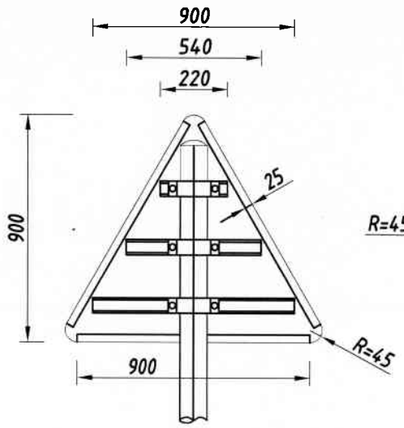

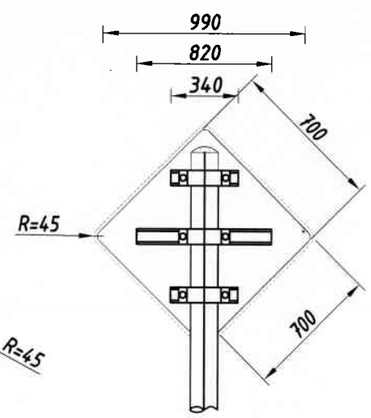

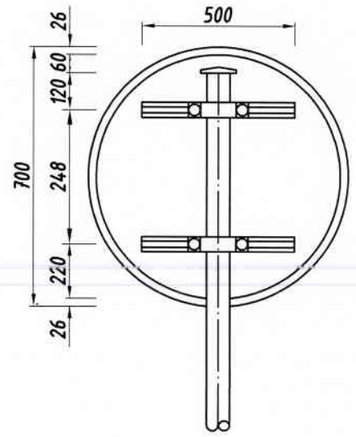

Нэг тэмдгэнд орох материал түүвэр

Нэр	Шаардлага (мм)	Хэмжээ	Тоо	Жин (кг)	Эзэлхүүн ($м^3$)
Шон	Ф76х4х3691	7.10/m	1	26.21	
Нүүрийн шураг	М18 х65	0.17	4	0.68	
Суурийн шураг	М20 х700	2.000	4	8.000	
Тогтоогч төмөр	70х18х3	1.232/m	2	1.232	
Шон баригч	50х5	0.77	2	1.54	
Ш/б төгсгөл	50х5	0.56	2	1.12	
Эрэг	М18	0.0442	4	0.176	
	М20	0.0619	8	0.495	
Гайк	М18	0.016	4	0.064	
	М20	0.0614	4	0.066	
Шон суурь	300х300х10	9.404	1	9.404	
Суурийн дэр	300х300х10	7.065	1	7.065	
Малгайн детайл		0.193	1	0.193	
Суурийн арматур	ф14	1.120	8	8.96	
	ф8	1.054	4	4.22	
Бетон суурь	С25				0.384
Хайрган суурь					0.16

ТАЙЛБАР:

1. Авто замын тэмдэг нь MNS 4597:2014 стандартын шаардлагыг хангасан байх ба тэмдгний хэмжээ зураг зааснаар II төрлийн тэмдэг байна.

2. Авто замын Босоо тэмдэг ба хэрэгслүүдийг хийж гүйцэтгэхдээ MNS 4596:2014 стандарт болон бусад хүчин төгөлдөр стандартуудыг баримтлана.

3. Тэмдгийг угсарсаны дараа боолт болон гайкийг хулгайлагдахаас сэргийлж цэгэн гагнуураар гагнаж бэхлэх ба гагнаасыг саарал өнгийн эпокси цавуутай будгаар будсан байна.

4. Суурин газрын гаднах замд зорчих хэсгийн хажууд байрлуулах тохиолдолд 1.5м-ээс 3 м, суурин газарт 2 м-ээс 4 м байрлуулна.

5. Бүх хэмжээг мм-ээр өгөв.

УБ хот, Тээвэрчдийн гудамж "Вояж" төв "Классик Роуд"ХХК	1-р багийн засмал замаас "Ирээдүй сургууль" хүртэлх хатуу хучилттай авто зам				Авто зам
	Захирал		Ч.Төгсбат	Замын тэмдэгийн хийц	Масштаб:
	Зургийн инженер		Д.Нямдорж		үе шат / хуудас / бүх/хууд
	Гүйцэтгэсэн		Э.Лхагвасүрэн		А3 / 01 / 04
	Шалгасан		Д.Нямдорж	Шифр: 05/24	2024.03 сар

Шон баригчийн детайл (Ф 76)

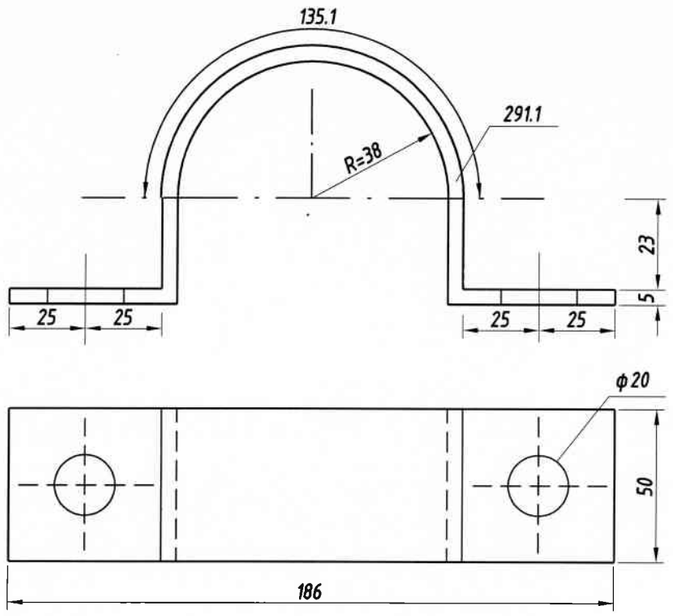

Нүүр тал

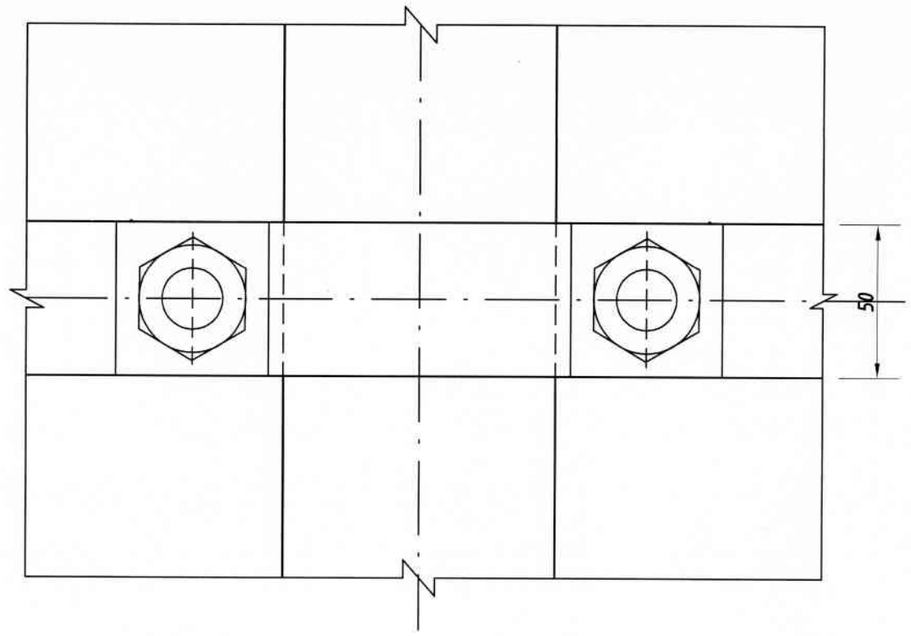

I–I хэсэглэл

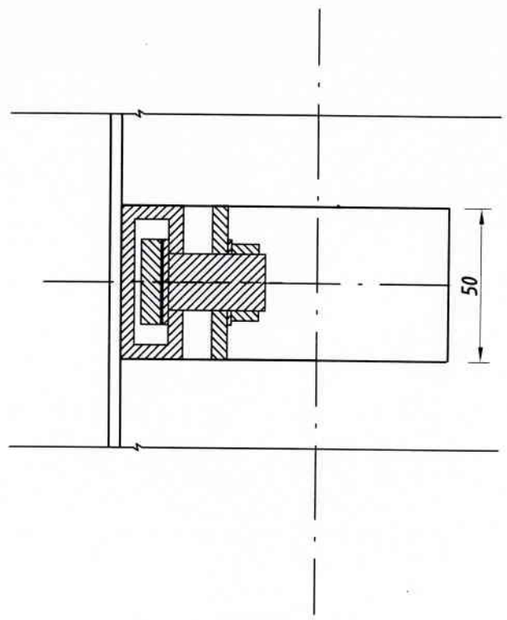

Шон баригч төгсгөлийн детайл(Ф 76)

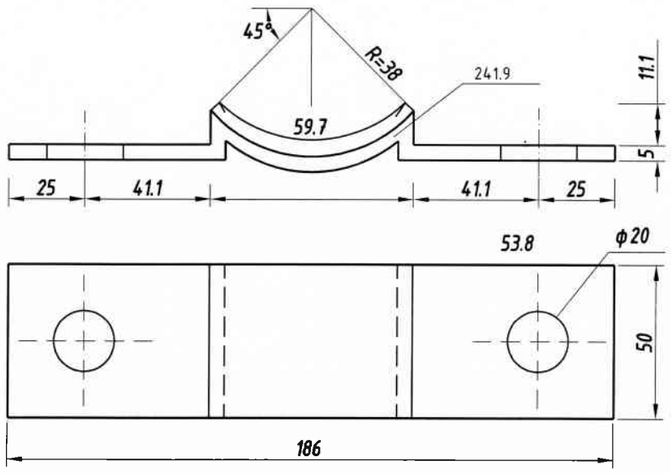

План

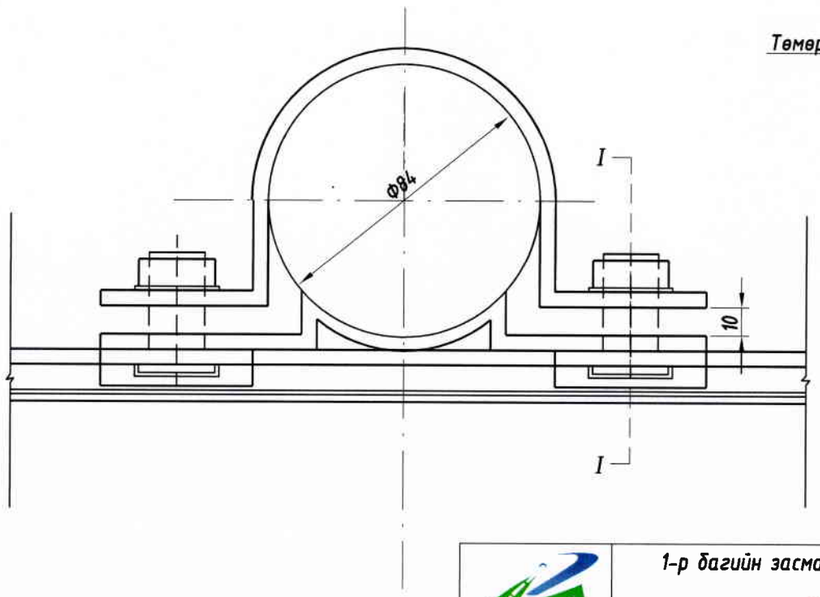

Малгайн детайл

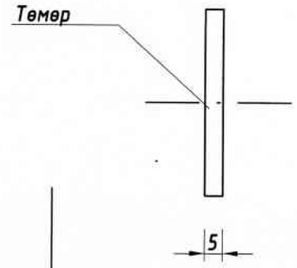

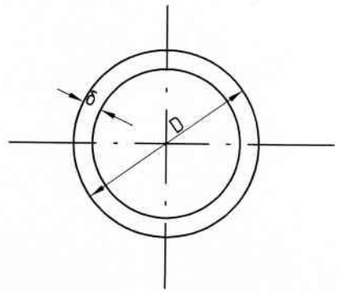

ТАЙЛБАР:
1. Бүх хэмжээг мм-ээр өгөв.

УБ хот, Тээвэрчдийн гудамж "Вояж" төв	1-р багийн засмал замаас "Ирээдүй сургууль" хүртэлх хатуу хучилттай авто зам			Авто зам	
"Классик Роуд" ХХК	Захирал		Ч.Төгсбат	Масштаб:	
	Зургийн инженер		Д.Нямдорж	Замын тэмдэгийн хийц	
	Гүйцэтгэсэн		Э.Лхагвасүрэн		
	Шалгасан		Д.Нямдорж	Шифр: 05/24	2024.03 сар

үе шат	хуудас	бүх/хууд
АЗ	02	04

Нүүр тал

1:20

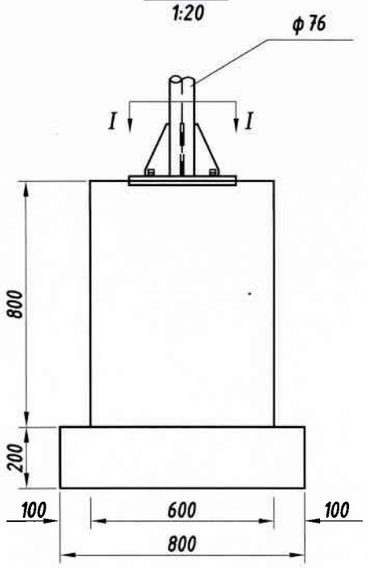

Суурийнд бэхлэх хэсэг

1:10

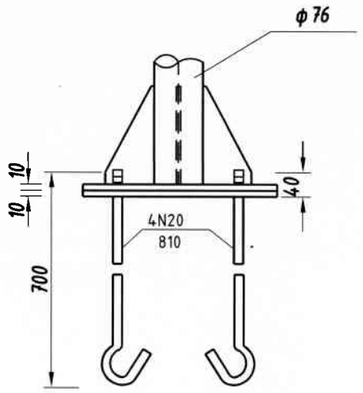

Шонгийн суурь

1:10

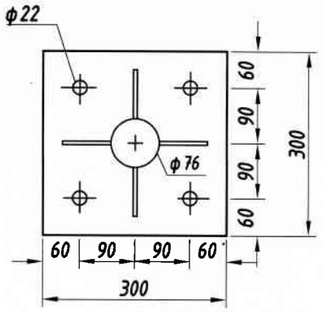

Суурийн дэр

1:10

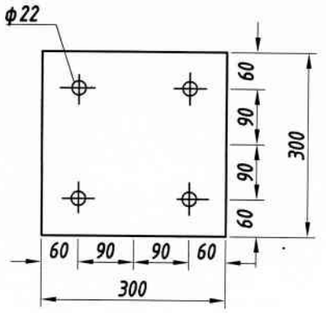

Суурийн арматурлалт

1:20

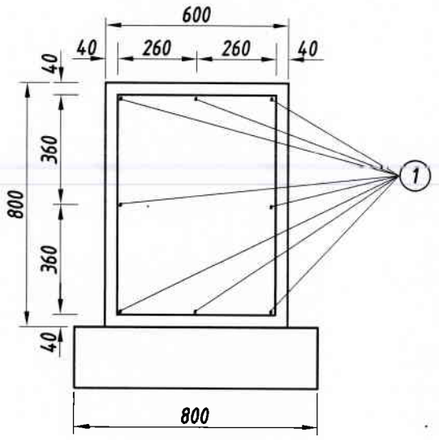

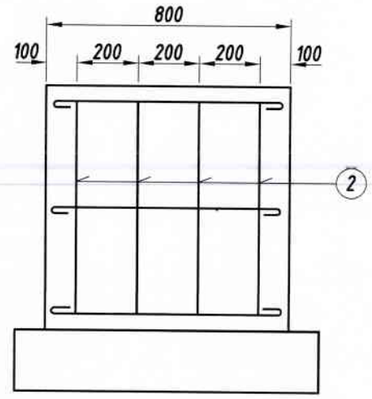

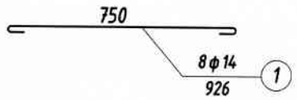

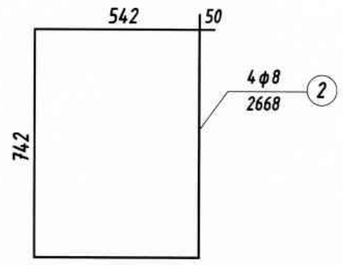

I — I

1:20

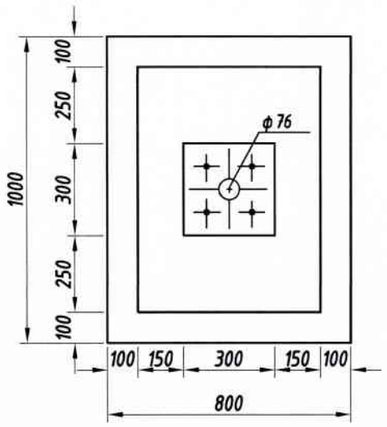

Шонгийн суурийн хажуу тал харагдах байдал

1:5

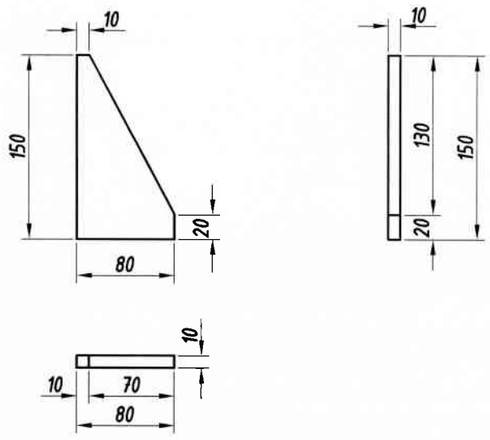

ТАЙЛБАР:
1. Бүх хэмжээг мм-ээр өгөв.

УБ хот, Тээвэрчдийн гудамж "Вояж" төв "Классик Роуд" ХХК	1-р багийн засмал замаас "Ирээдүй сургууль" хүртэлх хатуу хучилттай авто зам			Авто зам	
	Захирал		Ч.Төгсбат	Замын тэмдэгийн хийц	Масштаб:
	Зургийн инженер		Д.Нямдорж		үе шат: АЗ; хуудас: 03; бүх/хуудас: 04
	Гүйцэтгэсэн		Э.Лхагвасүрэн		
	Шалгасан		Д.Нямдорж	Шифр: 05/24	2024.03 сар

Тогтоогч төмөр детайл

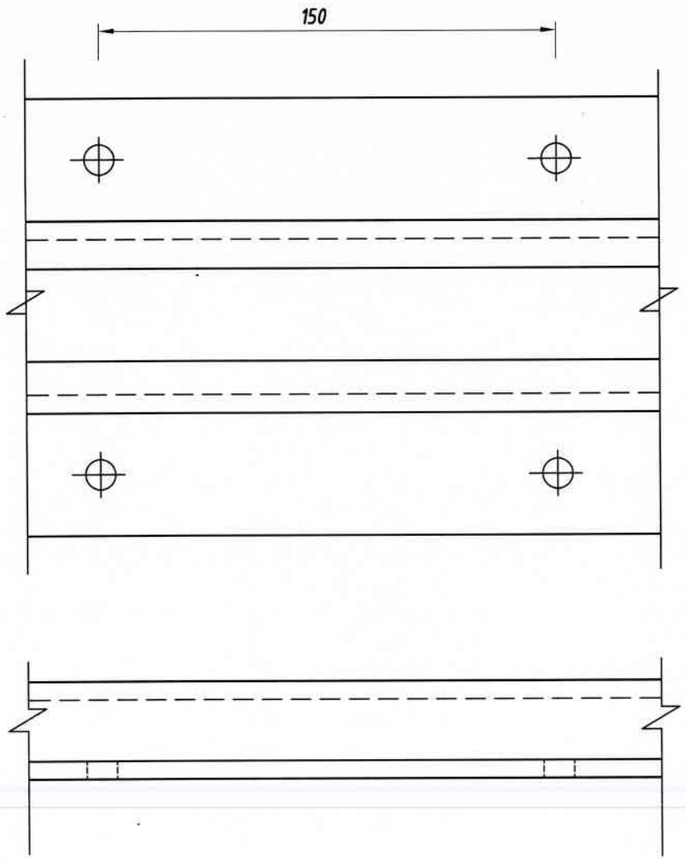

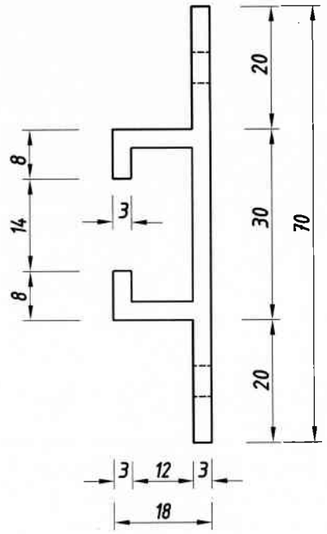

Шураг

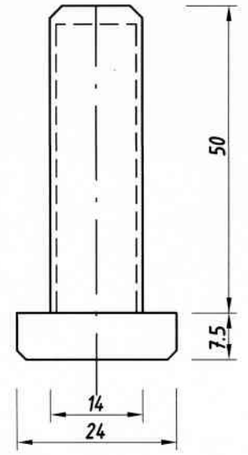

Эрэг

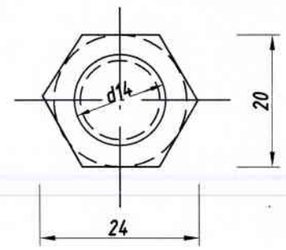

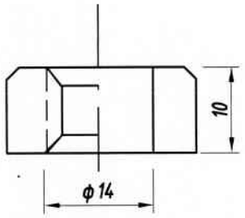

Гайк

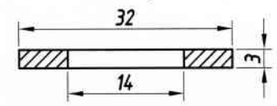

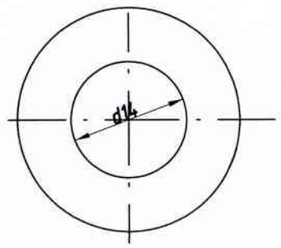

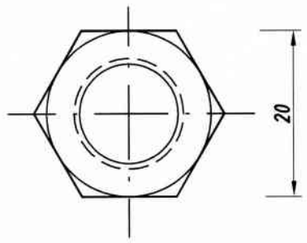

ТАЙЛБАР:
1. Бүх хэмжээг мм-ээр өгөв.

УБ хот, Тээвэрчдийн гудамж "Вояж" төв "Классик Роуд" ХХК	1-р багийн засмал замаас "Ирээдүй сургууль" хүртэлх хатуу хучилттай авто зам				Авто зам
	Захирал		Ч.Төгсбат	Замын тэмдэгийн хийц	Масштаб:
	Зургийн инженер		Д.Нямдорж		үе шат / хуудас / бүх хуудас
	Гүйцэтгэсэн		Э.Лхагвасүрэн		АЗ 04 04
	Шалгасан		Д.Нямдорж	Шифр: 05/24	2024.03 сар

1-р багийн засмал замаас "Ирээдүй сургууль" хүртэлх хатуу хучилттай авто зам

№	Баршил		Зүүн тал	Баруун тал	Тэмдгийн нэр	Тэмдгийн дугаар		Тайлбар
1	ПК	0+00		✓	Гол зам	3.1		Дараалын тэмдэг
2	ПК	0+00	✓		Гол зам	3.1		Дараалын тэмдэг
3	ПК	0+00		✓	Явган хүний гарц	5.19.б		Мэдээлэх тэмдэг
4	ПК	0+10	✓		Явган хүний гарц	5.19.а		Мэдээлэх тэмдэг
5	ПК	0+10	✓		Зам тавьж өгнө	3.4		Дараалын тэмдэг
6	ПК	0+10	✓		Унадаг дугуйн зам	4.4		Заах тэмдэг
7	ПК	1+90		✓	Явган хүний гарц	5.19.б		Мэдээлэх тэмдэг
8	ПК	1+90	✓		Явган хүний гарц	5.19.а		Мэдээлэх тэмдэг
9	ПК	2+00		✓	Зам тавьж өгнө	3.4		Дараалын тэмдэг
10	ПК	2+00		✓	Явган хүний гарц	5.19.б		Мэдээлэх тэмдэг
11	ПК	2+00		✓	Явган хүний гарц	5.19.а		Мэдээлэх тэмдэг
12	ПК	2+10		✓	Явган хүний гарц	5.19.б		Мэдээлэх тэмдэг
13	ПК	2+10	✓		Явган хүний гарц	5.19.а		Мэдээлэх тэмдэг
14	ПК	2+70		✓	Явган хүний гарц	5.19.б		Мэдээлэх тэмдэг
15	ПК	2+70	✓		Явган хүний гарц	5.19.а		Мэдээлэх тэмдэг
16	ПК	2+75		✓	Зогсоол	5.17		Мэдээлэх тэмдэг
17	ПК	3+10		✓	Явган хүний гарц	5.19.б		Мэдээлэх тэмдэг
18	ПК	3+10	✓		Явган хүний гарц	5.19.а		Мэдээлэх тэмдэг
19	ПК	3+20	✓		Унадаг дугуйн зам	4.4		Заах тэмдэг
20	ПК	3+30		✓	Явган хүний гарц	5.19.б		Мэдээлэх тэмдэг
21	ПК	3+30	✓		Явган хүний гарц	5.19.а		Мэдээлэх тэмдэг
22	ПК	3+30		✓	Зогсоол	5.17		Мэдээлэх тэмдэг
23	ПК	3+80		✓	Явган хүний гарц	5.19.б		Мэдээлэх тэмдэг
24	ПК	3+80	✓.		Явган хүний гарц	5.19.а		Мэдээлэх тэмдэг
25	ПК	4+20	✓		Унадаг дугуйн зам	4.4		Заах тэмдэг
Нийт								25

УБ хот, Тээвэрчдийн гудамж "Вояж" төв	1-р багийн засмал замаас "Ирээдүй сургууль" хүртэлх хатуу хучилттай авто зам			Авто зам	
	Захирал	Ч.Төгсбат	Босоо тэмдгийн түүвэр	Масштаб:	
	Зургийн инженер	Д.Нямдорж		уе шат / хуудас / бүх хуудас	
	Гүйцэтгэсэн	Б.Борхүү		АЗ / 01 / 03	
"Классик Роуд" ХХК	Шалгасан	Д.Нямдорж	Шифр: 05/24	2024.03 сар	

3.1 Гол зам
/дарааллын тэмдэг/

3.4 Зам тавьж өгнө
/дарааллын тэмдэг/

1.17 Хурд сааруулагч
/анхааруулах тэмдэг/

2.24 Хурдны дээд
хязгаарлал
/хориглох тэмдэг/

1.18 Явган хүний гарц
/анхааруулах тэмдэг/

5.17 Зогсоол
/мэдээлэх тэмдэг/

5.19.б Явган хүний гарц
/мэдээлэх тэмдэг/

5.19.б Явган хүний гарц
/мэдээлэх тэмдэг/

5.18 Хурд сааруулагч
/мэдээлэх тэмдэг/

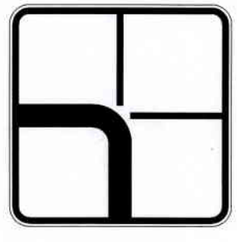

7.13 Гол замын чиг
/Нэмэлт тэмдэг/

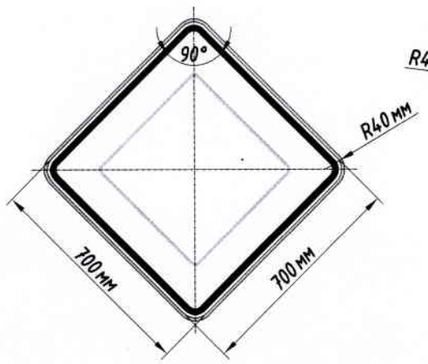

Ромбо тэмдэг
/төрөл-II /

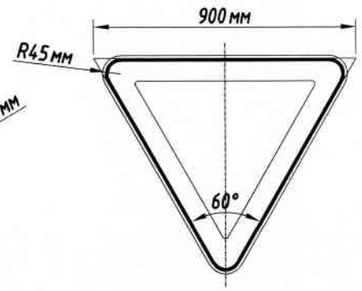

Гурвалжин тэмдэг
/төрөл-II /

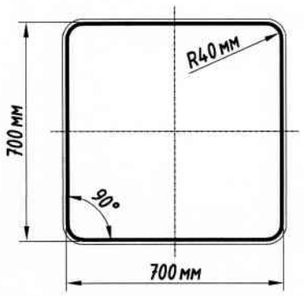

Дөрвөлжин тэмдэг
/төрөл-II /

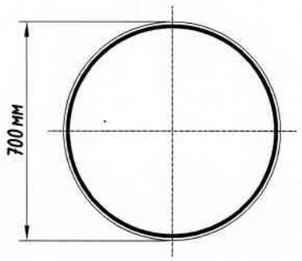

Дугуй тэмдгийн хэмжээ
/төрөл-II /

Тайлбар:

1. Авто замын тэмдэг MNS 4597:2014
2. Авто замын тэмдэглэгээ MNS 4759:2014
3. Авто замын тэмдэг, тэмдэглэгээ, чиглүүлэх хэрэгслүүдийг хийж гүйцэтгэх дээ MNS 4596:2014 стандарт болон холбогдох стандартуудыг баримтлана

УБ хот, Тээвэрчдийн гудамж "Вояж" төв	1-р багийн засмал замаас "Ирээдүй сургууль" хүртэлх хатуу хучилттай авто зам			Авто зам	
	Захирал	Ч.Төгсбат	Босоо тэмдгийн түүвэр	Масштаб:	
	Зургийн инженер	Д.Нямдорж		уе шат	хуудас / бүх хуудас
	Гүйцэтгэсэн	Б.Борхүү		АЗ	02 / 03
"Классик Роуд" ХХК	Шалгасан	Д.Нямдорж	Шифр: 05/24	2024.03 сар	

ТЭМДЭГЛЭЛИЙН ТӨРӨЛ

№	Дугаар	Зориулалт	Хэлбэр дүрс, хэмжээ(метрээр)	Тайлбар
1	1.1	Зорчих хэсгийн орохыг хориглосон хэсгийн хилийг тэмдэглэх		Хэсэг бүрийн урт 20м-ээс багагүй байх ба 40м хүртэл байхыг зөвшөөрнө.
2	1.5	Зорчих хэсгийн эгнээний хилийг тэмдэглэх	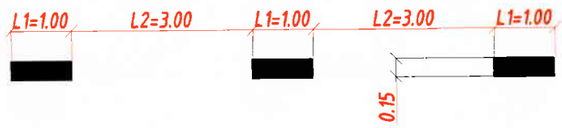	V<60 км/цаг, L1=1.00 L2=3.00 L1:L2=1:3.
3	1.6	Хөдөлгөөний дагуу болон эсрэг урсгалыг тусгаарлах	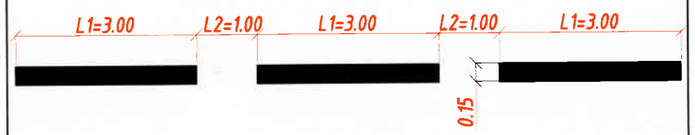	L1=3.00 L2=1.00 L1:L2=3:1 1.1 тэмдэглэлд ойртож байгааг тэмдэглэх.
4	1.7	Уулзвар дээрх хөдөлгөөний эгнээний хилийг тэмдэглэх	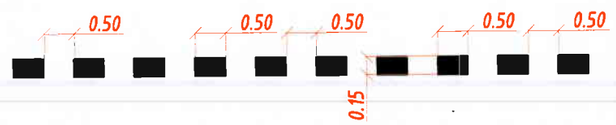	Уулзвар нэвтрэх тээврийн хэрэгслийн хөдөлгөөний траекторыг заах зорилгоор тухайн уулзвар дээрх хөдөлгөөний эгнээний хидийг тэмдэглэнэ.
5	1.11	Зогс шугам	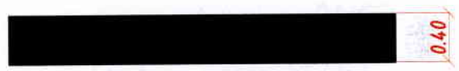	Гэрэл дуугч зохицуулагчийн хориглосон дохио, эсвэл 3.5 "Зогсохгүй явах хориотой" тэмдгийн заалтыг биелүүлэхийн тулд тээврийн хэрэгсэл зогсох газрыг заах.
6	1.13а	Зохицуулдаггүй явган хүний гарц	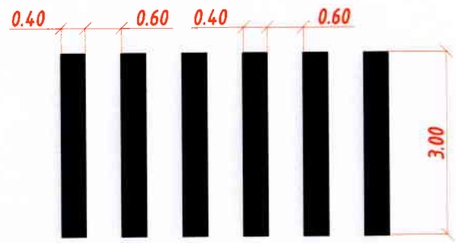	Гэрлэн дохиогоор зохицуулдаггүй тохиолдолд төлөвлөнө.

1.17- Чиг заагч сум

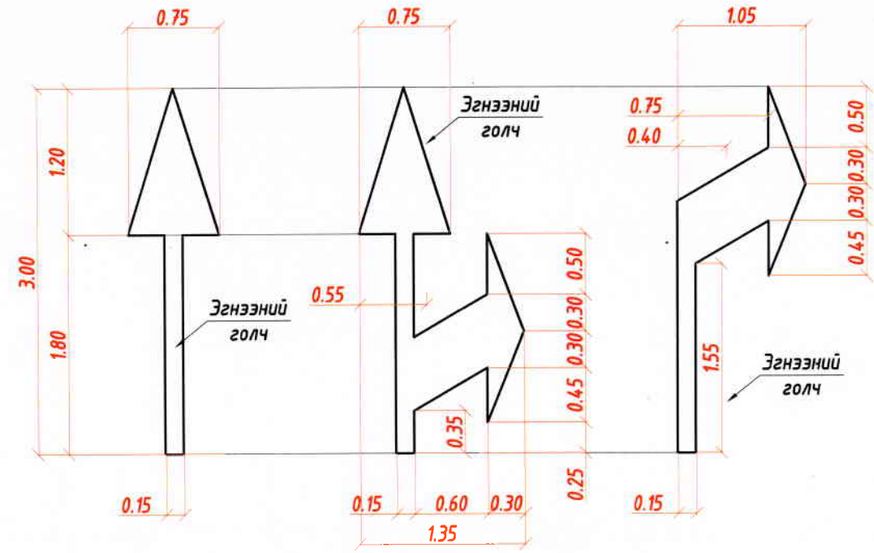

ТЭМДЭГЛЭЛИЙН ТОО ХЭМЖЭЭ

1-р багийн засмал замаас "Ирээдүй сургууль" хүртэлх хатуу хучилттай авто зам

№	Тэмдэглэлийн төрөл	Х/нэгж	Тоо хэмжээ
1	Дугаар 1.1	м2	70.7
2	Дугаар 1.5	м2	13.0
3	Дугаар 1.6	м2	3.7
4	Дугаар 1.7	м2	7.7
5	Дугаар 1.11	м2	4.2
6	Дугаар 1.13а	м2	82.8
7	Дугаар 1.17	м2	7.8
Нийт			189.8

УБ хот, Тээвэрчдийн гудамж "Вояж" төв "Классик Роуд" ХХК	1-р багийн засмал замаас "Ирээдүй сургууль" хүртэлх хатуу хучилттай авто зам			Авто зам
Захирал	Ч.Төгсбат	Хэвтээ тэмдэг тэмдэглэлийн түүвэр		Масштаб:
Зургийн инженер	Д.Нямдорж			үе шат: А3 / хуудас: 03 / бүх/хуудас: 03
Гүйцэтгэсэн	Э.Лхагвасүрэн			
Шалгасан	Д.Нямдорж	Шифр: 05/24		2024.03 сар

ЗАЙ ХЭМЖЭЭСИЙН ЗУРАГ

1-р багийн засмал замаас "Ирээдүй сургууль" хүртэлх хатуу хучилттай авто зам

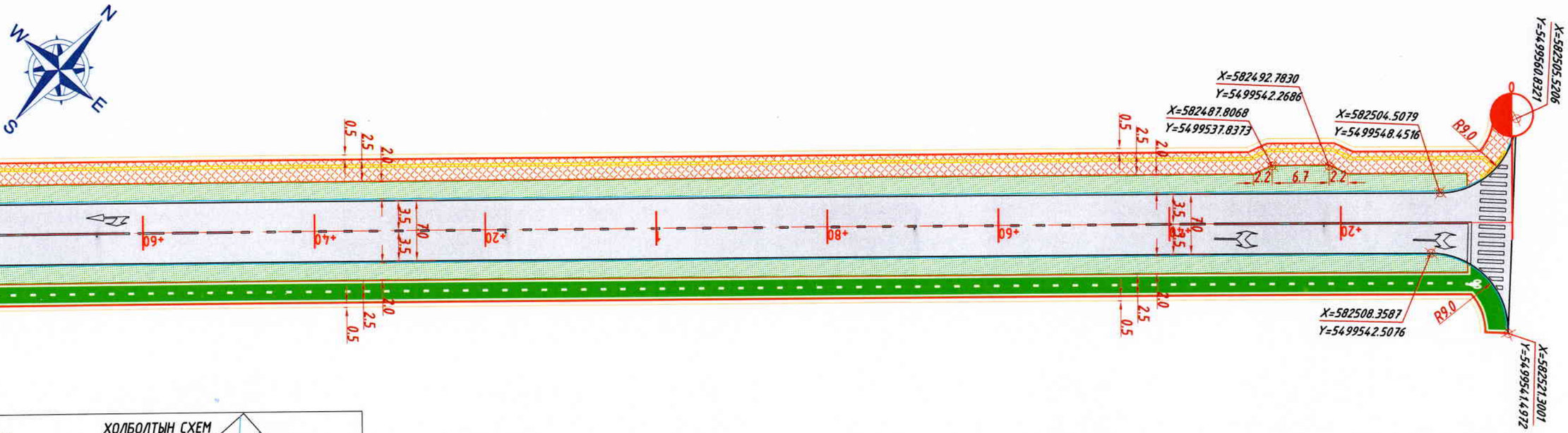

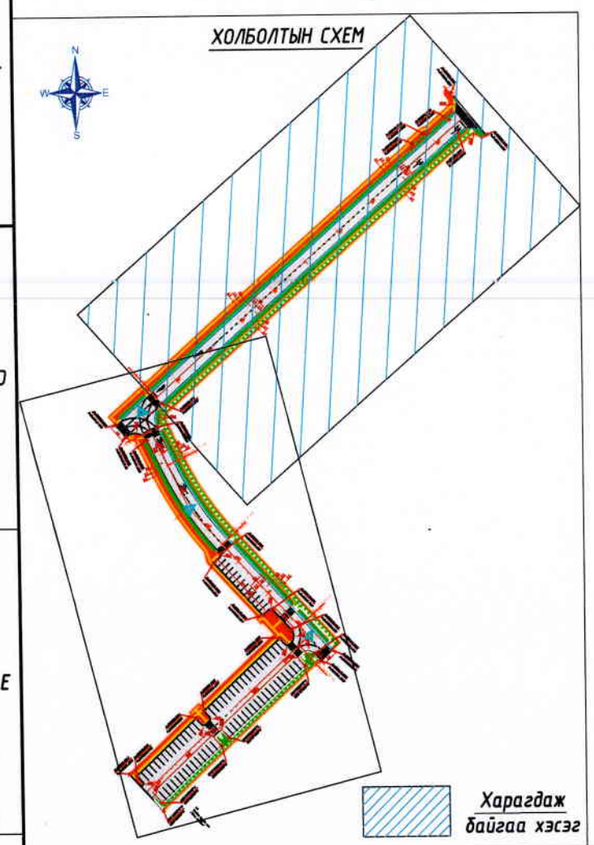

Таних тэмдэг

Төлөвлөж буй авто зам

Төлөвлөж буй ногоон байгууламж

Төлөжлөж буй явган хүний зам

УБ хот, Тээвэрчдийн гудамж "Вояж" төв "Классик Роуд"ХХК	1-р багийн засмал замаас "Ирээдүй сургууль" хүртэлх хатуу хучилттай авто зам			Авто зам
Захирал		Ч.Төгсбат	Зай хэмжээсийн зураг	Масштаб: М1:500
Зургийн инженер		Д.Нямдорж		үе шат / хуудас / бүх хуудас
Гүйцэтгэсэн		Д.Бат-Оргил		А3 / 01 / 02
Шалгасан		Д.Нямдорж	Шифр: 05/24	2024.03 сар

Таних тэмдэг

- Төлөвлөж буй авто зам
- Төлөвлөж буй ногоон байгууламж
- Төлөвлөж буй явган хүний зам

УБ хот, Тээвэрчдийн гудамж "Вояж" төв	1-р багийн засмал замаас "Ирээдүй сургууль" хүртэлх хатуу хучилттай авто зам			Авто зам
	Захирал	Ч.Төгсбат	Зай хэмжээсийн зураг	Масштаб: М1:500
	Зургийн инженер	Д.Нямдорж		үе шат: А3 / хуудас: 02 / бүх/хууд: 02
	Гүйцэтгэсэн	Д.Бат-Оргил		
"Классик Роуд" ХХК	Шалгасан	Д.Нямдорж	Шифр: 05/24	2024.03 сар

АЖЛЫН ТОО ХЭМЖЭЭ

1-р багийн засмал замаас "Ирээдүй сургууль" хүртэлх хатуу хучилттай авто зам