МОНГОЛ УЛС
ХОТ БАЙГУУЛАЛТ, БАРИЛГА ОРОН СУУЦЖУУЛАЛТЫН ЯАМ
Магадлалын дүгнэлтийн хэлтэс
Бүртгэлийн дугаар: 1860/2025
МАГАДЛАЛ ХИЙГДСЭН
Магадлал хариуцсан
Хэлтсийн дарга: /Гарын үсэг/
20 25 оны 10 сарын 13 өдөр

ЕГ ШИФР: НАТ-01/2025

УЛААНБААТАР ХОТ, БАЯНГОЛ ДҮҮРЭГ, 4-Р ХОРОО

"НИЙСЛЭЛИЙН ЕРӨНХИЙ БОЛОВСРОЛЫН 20-Р СУРГУУЛИЙН СПОРТ ЗААЛ, УРЛАГ ЗААЛЫН ЗАСВАРЫН ЗУРАГ"

/Засварын ажлын зураг/

ЗАХИАЛАГЧ:

Албан тушаал	Нэр	Гарын үсэг
Баянгол дүүргийн Засаг даргын Тамгын газрын дарга	Б. Мөнгөнхуяг	
БГД-ийн төлөвлөлт гүйцэтгэлийн удирдлагын хэлтсийн дарга	Г. Энхцэнгэл	
БГД-ийн захиалагчийн алба ОНӨААТҮГ-ын дарга	Н. Доржзодов	

БОЛОВСРУУЛСАН:

Гүйцэтгэгч:

Албан тушаал	Нэр	Гарын үсэг
"Натплан Консалтинг" ХХК	С. Тамир	

Зөвшилцсөн:

Албан тушаал/ Иргэн	Нэр	Гарын үсэг
Нийслэлийн Ерөнхий боловсролын 20 дугаар сургуулийн захирал	Г. Бат-Өлзий	

УЛААНБААТАР ХОТ 2025 ОН

СПОРТ ЗААЛЫН ӨРГӨТГӨЛЫН ХЭМЖИЛТИЙН БАЙГУУЛАЛТ ХЭС-1

1 : 150

1А ХЭСЭГ БАЙГУУЛАЛТ М1:100

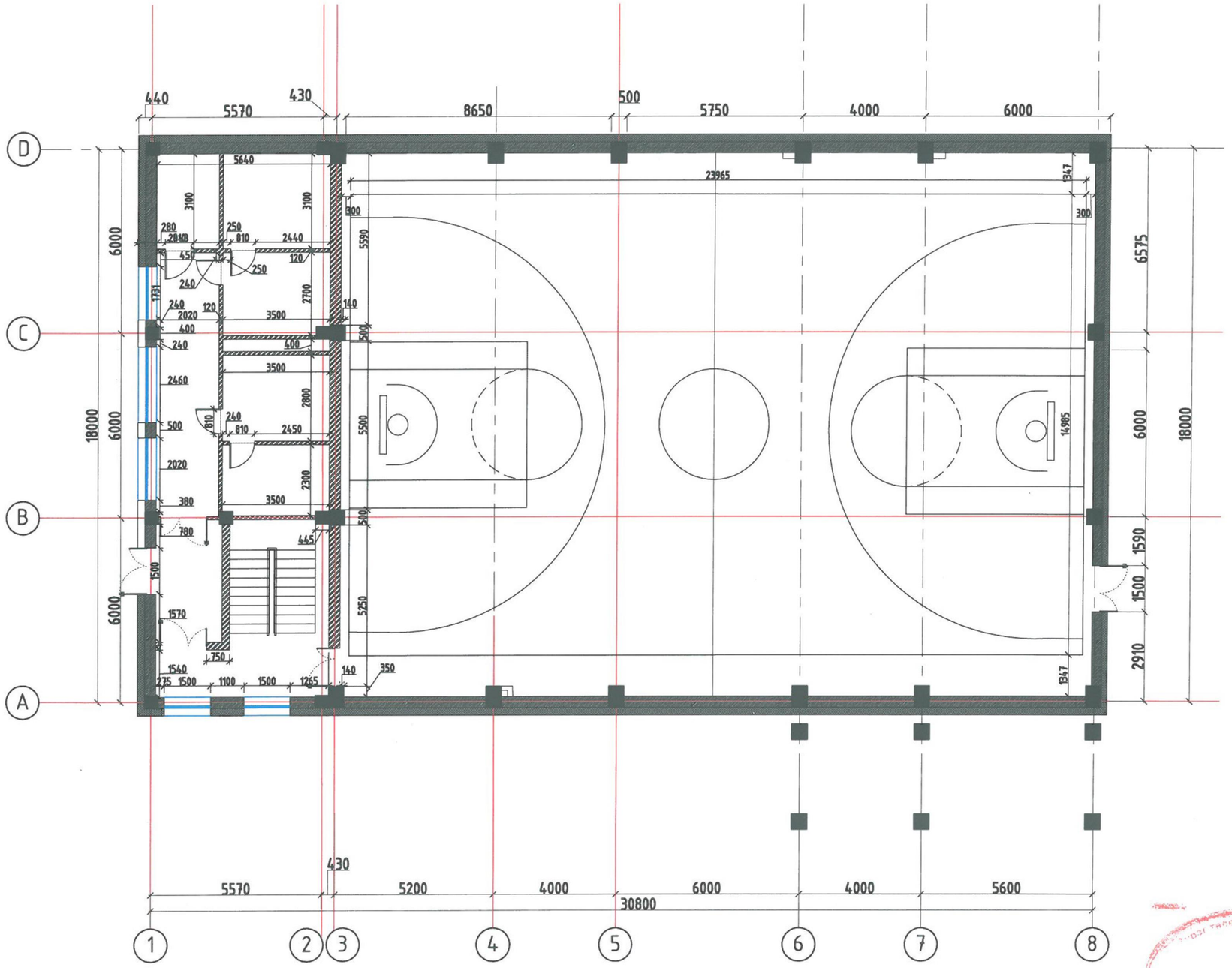

Түлхүүр байгуулалт

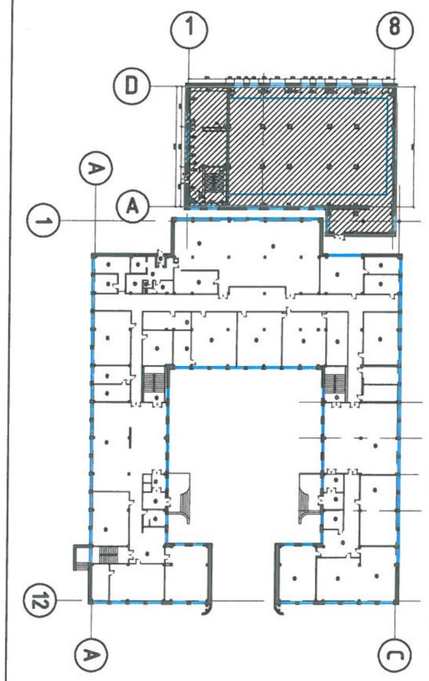

Буулгах ажлын тодорхойлолт

Д/д	Тайлбар	Таних тэмдэг	Хэмжээ
1	Модон шал буулгах		432.1м2

Өрөөний тодорхойлолт

Д/д	Өрөөний нэр	Талбай/м2
5	Спорт заал	293.30
6	Тоног төхөөрөмжийн өрөө	8.4
	Нийт	301.7000

Ye шат: Ажлын зураг

БАРИЛГЫН ЗУРАГ ТӨСЛИЙН
"Натплан Консалтинг" ХХК
Хаяг: Улаанбаатар хот, Баянгол дүүрэг 19-р хороо, 57-68
: 99881710
: natplanconsulting@gmail.com

Архитектор	Б.Бумган
Гүйцэтгэсэн	Д.Ураанчимэг
Шалгасан	Х.Гамир

НИЙСЛЭЛИЙН ЕРӨНХИЙ БОЛОВСРОЛЫН 20-Р СУРГУУЛИЙН ДОТОР ЗАСЛЫН ЗАСВАРЫН ЗУРАГ
Улаанбаатар хот, Баянгол дүүрэг, 4-р хороо

Спорт заалны өргөтгөлийн хэмжилтийн байгуулалт

Масштаб:	Зургийн дугаар:	Хуудас:
М1:150	БА-56	БА-62
ЕГ Шифр: НАТ-01/2025	ТГ Шифр:	Огноо: 2025 оны 03 сар

2023-10-01 08:15:00

СПОРТ ЗААЛЫН ӨРГӨТГӨЛЫН ШАЛНЫ БАЙГУУЛАЛТ

1 : 150

1А ХЭСЭГ БАЙГУУЛАЛТ М1:100

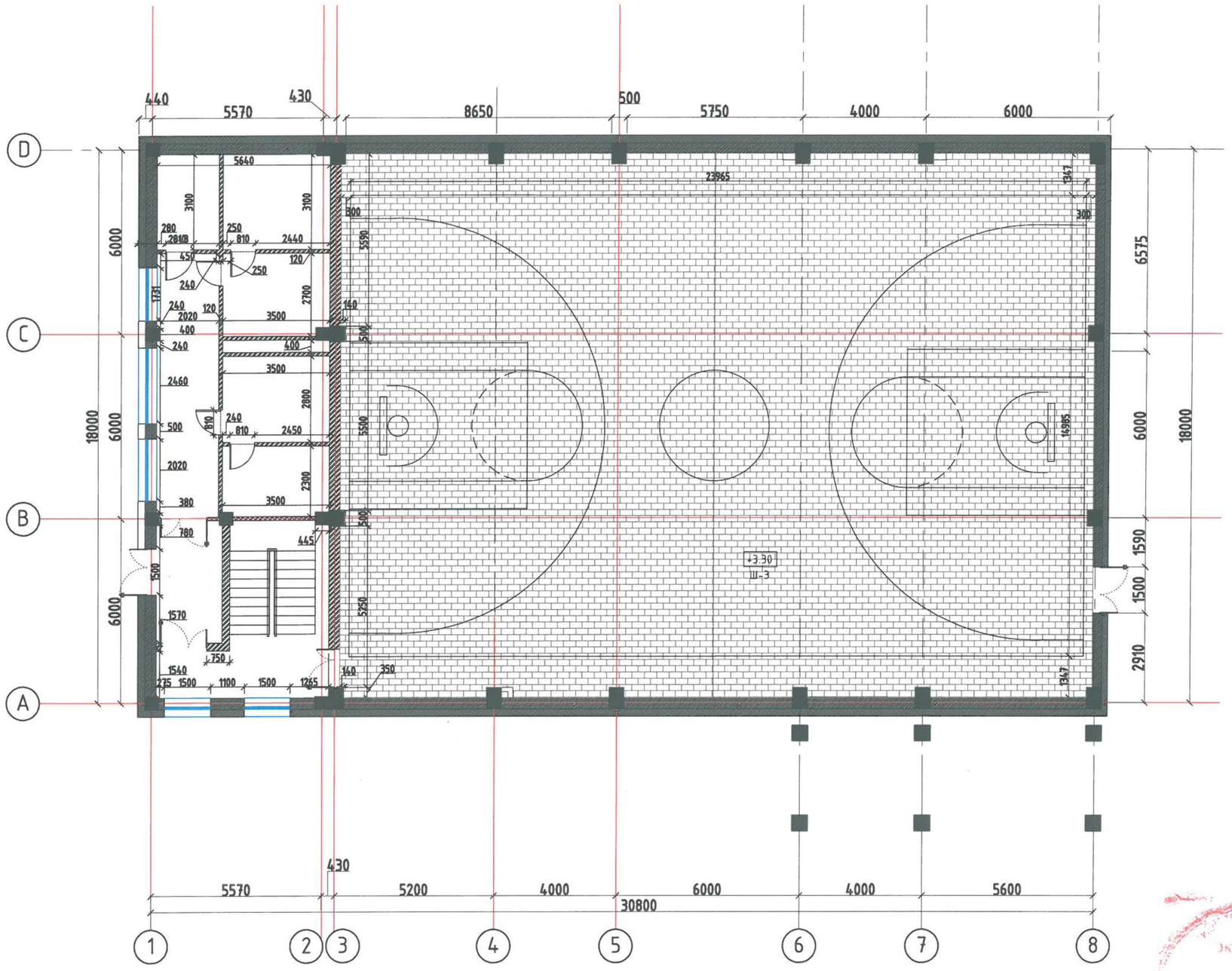

Түлхүүр байгуулалт

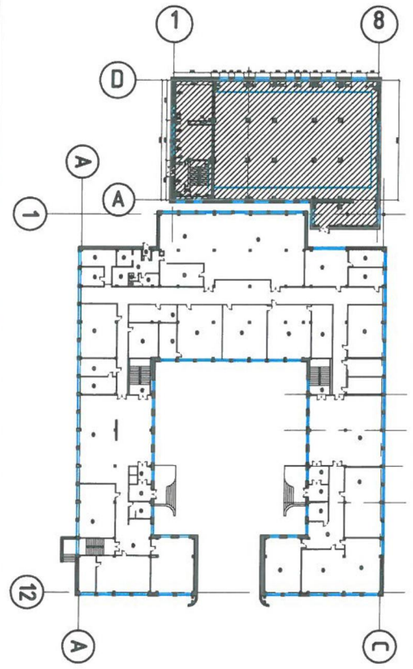

Шалны заслын тодорхойлолт

Позиц	Тайлбар	Таних тэмдэг	Тоо хэмжээ
Ш-3	Агч модон шал		432.1м2
	Шалны хүрээ /модон/	-	88.5

Үе шат: Ажлын зураг

БАРИЛГЫН ЗУРАГ ТӨСЛИЙН
"Натплан Консалтинг" ХХК
Хаяг: Улаанбаатар хот, Баянгол дүүрэг 19-р хороо, 57-68

: 99881710
: natplanconsulting@gmail.com

Архитектор	Б.Булган
Гүйцэтгэсэн	Д.Ураншмэг
Шалгасан	Ф.Гамир

НИЙСЛЭЛИЙН ЕРӨНХИЙ БОЛОВСРОЛЫН 20-Р СУРГУУЛИЙН ДОТОР ЗАСЛЫН ЗАСВАРЫН ЗУРАГ
Улаанбаатар хот, Баянгол дүүрэг, 4-р хороо

Спорт заалны өргөтгөлийн шалны байгуулалт

Масштаб: М1:150	Зургийн дугаар: БА-57	Хуудас: БА-62
ЕГ Шифр: НАТ-01/2025	ТГ Шифр:	Огноо: 2025 оны 03 сар

2023-10-01 08:16:00

ШАЛ, ТААЗНЫ ХЭСЭГЛЭЛ

1 : 10

Позиц	Агч модон шал

Ш-1

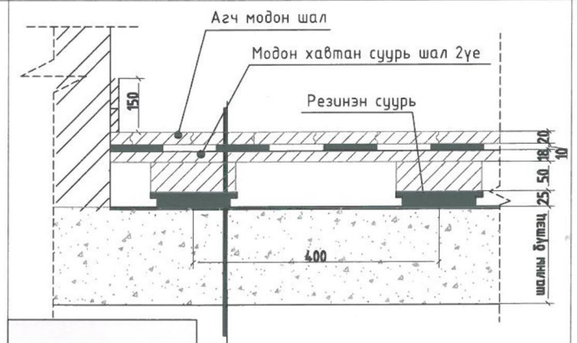

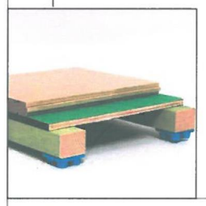

Агч модон шал d= 22мм/шинээр хийх/
Ус тусгаарлагч d=10мм/шинээр хийх/
Суурь шал 1 уе d=18мм/шинээр хийх/
Дай мод d=50/шинээр хийх/
Резинэн суурь d=20мм /шинээр хийх/
Шалны бүтэц/одоо байгаа/

Уг шал нь резинэн суурь, дэр мод, суурь шал, ус тусгаарлагч 1 уе, агч модон шал гэсэн уе давхаргуудтай байна. FIBA стандартыг хангасан, неошок системтэй, полиуретан зөөлөвчтэй, цочрол шингээх чадвартай, чийгшилд тэсвэртэй агч модон шал байна.

Позиц	Хулдаасан шал

Ш-2

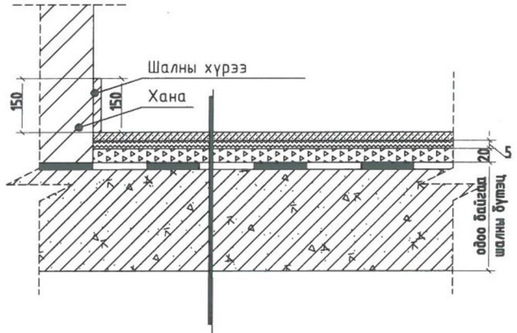

Хулдаас /PVC/ δ=3 /шинээр хийх/
Цавуц δ=2 /шинээр хийх/
Ус тусгаарлагч /шинээр хийх/
Шал тэгшлэгч зуурмаг δ=5 /шинээр хийх/
Тэгшилгээ бетон δ=20 /шинээр
Шалны бүтэц /одоо байгаа/

Хулдаасан шал нь MNS ISO 10582:214 стандартын шаардлагыг хангасан байна. Gerflor брендийн MIPOLAM ESPRIT загварын 5306, 5320, 5305 өнгөний код бүхий хулдаасан шал байна. Хулдаасан шалны халтиргааны зэрэг нь R9 байна.

Керамик шал

Ш-3

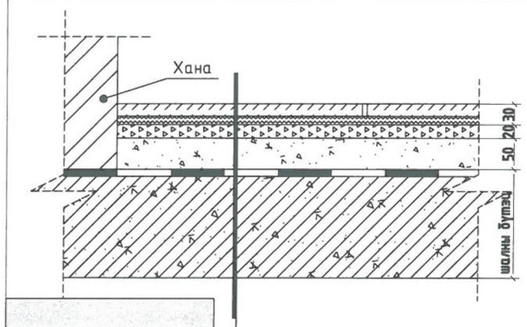

Керамик чулуун хавтан d=9/шинээр хийх/
Барьцалдуулагч зуурмаг d=21/шинээр хийх/
Шал тэгшлэгч зуурмаг d=20/шинээр хийх/
Тэгшилгээ бетон d=50/шинээр хийх/
Шалны бүтэц/одоо байгаа/

Керамик шал нь MNS 0230:2004 стандартын шаардлагыг хангасан халтирахаас хамгаалсан зүлгэмэл эсвэл жигд гадаргуугийн боловсруулалт хийгдсэн байна. Кегата Magazzi брендийн Про Стоун загварын DD200020\MM /цайвар/ өнгөний код бүхий 600x600x9мм-ийн керамик чулуун хавтан байна.

Позиц	Хөнгөн цагаан металл дүүжин тааз

Т-1

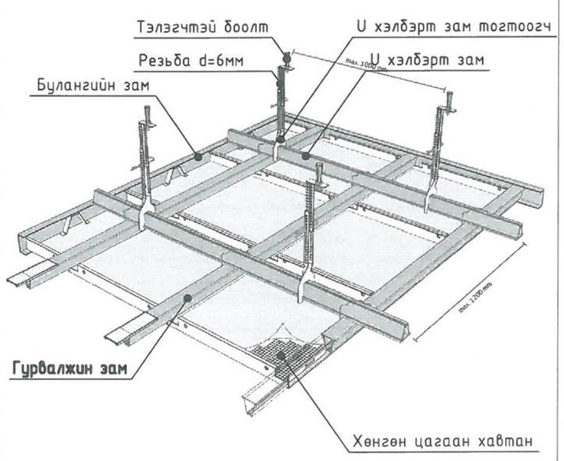

Уг тааз нь MPI брендийн тааз эсвэл дүйцэхүйц үзүүлэлттэй угсархад хялбар, ус, галд тэсвэртэй цагаан өнгийн хөнгөн цагаан дүүжин тааз байна. 300x300x20мм хэмжээтэй цулгуй хавтан байна. Хөнгөн цагааны марк AL1100H16 /Цайвар өнгийн хөнгөн цагаан металл хавтан RGB COLOR CODE R#255 G#255 B#255/

Позиц	Эмульсэн тааз

Т-2

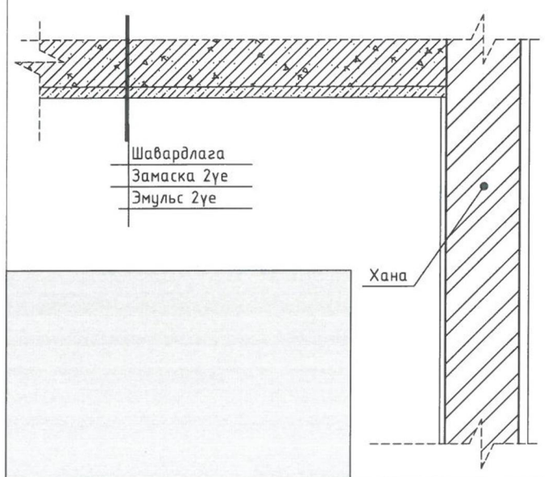

Уг таазыг одоо байгаа таазыг цэвэрлэн тэгшилгээ хийж 2уе замаск хийж суурь уе түрхсэний дараа MNS 5252-2003 стандартын шаардлага хангасан усан суурьтай цагаан эмульсэн будгаар 2 уе будна. /Цагаан өнгийн Everwall Diatomas COLOR CODE #201/

Позиц	Керамик хана

Х-1

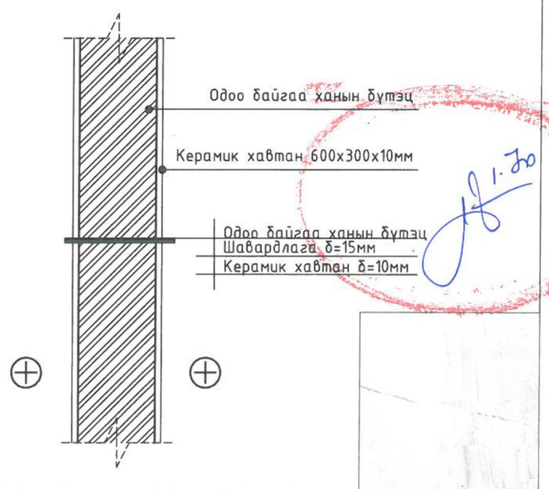

Уг ханыг ариун цэврийн өрөөнд ашиглах да ус, чийг, гал, элэгдэлд тэсвэртэй Primi ceramiche брэндийн Tivoli ivory matt /цайвар саарал чулуун/ өнгө бүхий 300x600x10мм-ийн керамик хавтан.

1. Уг хуудсыг хэсэгчилсэн байгуулалт БА-12-57 хуудастай хамт үзнэ.
2. Шал, таазны ажлыг гүйцэтгэхдээ хэсэглэлд заасан өнгөлгөөний материал болон нэмэлт тусгаарлагч үеүдийг заавал ашиглах ба хартирдаггүй материалтай байна.
3. Материалын нэр төрлийг өөрчлөх бол зохиогч болон захиалагчтай зөвшилцсөний дараа хийж гүйцэтгэнэ.
4. Шалны ажлыг БНбД 31-09-05, БД 31-109-08-ийг дотор заслын ажлыг БНбд 31-10-05-ийн дагуу чанартай хийж гүйцэтгэнэ.
5. Уг хуудсыг ерөнхий тайлбар бичигтэй хамт үзнэ.

Д/д	Огноо	Засвар өөрчлөлт
1		
2		
3		
4		
5		

Уе шат: Ажлын зураг

БАРИЛГЫН ЗУРАГ ТӨСЛИЙН
"Натплан Консалтинг" ХХК
Хаяг: Улаанбаатар хот, Баянгол дүүрэг 19-р хороо, 57-68

99081710
natplanconsulting@gmail.com

Архитектор		Б.Бумган
Гүйцэтгэсэн		Д.Ураанчимэг
Шалгасан		Г.Самир

НИЙСЛЭЛИЙН ЕРӨНХИЙ БОЛОВСРОЛЫН 20-Р СУРГУУЛИЙН ДОТОР ЗАСЛЫН ЗАСВАРЫН ЗУРАГ
Улаанбаатар хот, Баянгол дүүрэг, 4-р хороо

ШАЛ, ТААЗНЫ ХЭСЭГЛЭЛ

Масштаб: M1:10	Зургийн дугаар: БА-58	Хуудас: БА-62
ЕГ Шифр: НАТ-01/2025	ТГ Шифр:	Огноо: 2025 оны 03 сар

2023-10-01 08:16:00

A3

ХААЛГАНЫ ТОДОРХОЙЛОЛТ

1 : 50

Нүхний позиц №	Загвар: Онгойлт: Зүүн	0	Баруун	0	Хайрцагны хэмжээ(мм): өргөн	өндөр	Талбай ($м^2$)	Нүхний хэмжээ(мм)	Тоо ширхэг
Х-1					880	2070	1.8	910x2100h	4

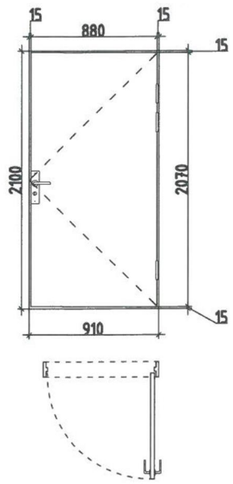

Тайлбар:
MNS0531:2002 стандартын сайн чанарын цэвэр модон хаалга

Нүхний позиц №	Загвар: Онгойлт: Зүүн	0	Баруун	0	Хайрцагны хэмжээ(мм): өргөн	өндөр	Талбай ($м^2$)	Нүхний хэмжээ(мм)	Тоо ширхэг
Х-2					1480	2070	3.06	1510x2100h	3

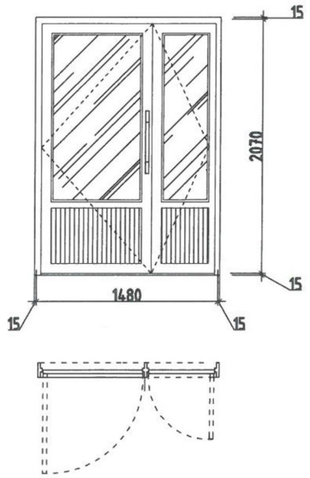

Тайлбар:
MNS0531:2002 стандартын сайн чанарын металл вакум хаалга

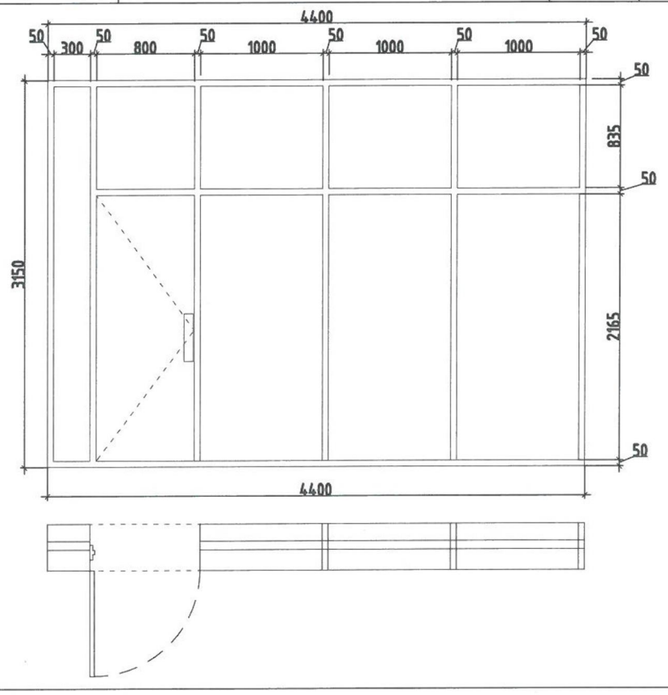

4300	3050	13.9	4400x3150h	1

Тайлбар:
MNS GOST25062:2014, MNS0531:2002 стандартын ганжуулсан шилэн хаалга

1. Барилгын шилэн хаалга нь MNS GOST25062:2014, EN13830:2015 стандартын дагуу ганжуулсан шилтэй, аргон хийн битүүмжлэлтэй, 1 үетэй вакум, металл хаалга байна.
2. Бүх хаалга нь MNS 0531:2002 стандартын шаардлага хангасан байна. Рамнаас газар дээрээс нь хэмжээ авч угсралтыг мэргэжлийн байгууллагаар гүйцэтгүүлнэ.
3. Барилгын дотор модон хаалга нь шахмал модон, ус чийгэнд тэсвэртэй өнгөлгөөтэй, дуу тусгаарлах жийрэгтэй хаалга байна.
4. Барилгын металл хаалга нь дулаалга, дуу тусгаарлагчтай евро стандартын тоноглолтой, галын стандарт хангасан бариултай байна.
5. Хаалгыг шинээр суурилуулсаны дараа БНбД-3.04.02-88-ийн дагуу гадна дотор амалгаа шавардлага, дотор заслын ажлыг гүйцэтгэнэ.

Ye шат: Ажлын зураг

БАРИЛГЫН ЗУРАГ ТӨСЛИЙН
"Натплан Консалтинг" ХХК
Хаяг: Улаанбаатар хот, Баянгол дүүрэг 19-р хороо, 57-68

99081710
natplanconsulting@gmail.com

Архитектор	Б.Булган
Гүйцэтгэсэн	Д.Ураанчимэг
Шалгасан	С.Гамир

Баасгалангийн БУЛГАН МЭРГЭШСЭН АРХИТЕКТОР МА-БА АТХ10883 ХУГАЦААГҮЙ

НИЙСЛЭЛИЙН ЕРӨНХИЙ БОЛОВСРОЛЫН 20-Р СУРГУУЛИЙН ДОТОР ЗАСЛЫН ЗАСВАРЫН ЗУРАГ
Улаанбаатар хот, Баянгол дүүрэг, 4-р хороо

Хаалганы тодорхойлолт

Масштаб:	Зургийн дугаар:	Хуудас:
М:50	БА-59	БА-62
ЕГ Шифр: НАТ-01/2025	ТГ Шифр:	Огноо: 2025 оны 03 сар

2023-10-01 08:15:00

A3

ЦОНХНЫ ТОДОРХОЙЛОЛТ

1 : 50

Нүхний позиц №	Загвар: Онгойлт: Зүүн	0	Баруун	0	Хайрцагны хэмжээ(мм): өргөн	Хайрцагны хэмжээ(мм): өндөр	Талбай ($м^2$)	Нүхний хэмжээ(мм)	Тоо ширхэг
Ц-1					1530	2380	3.64	1650x2500h	14

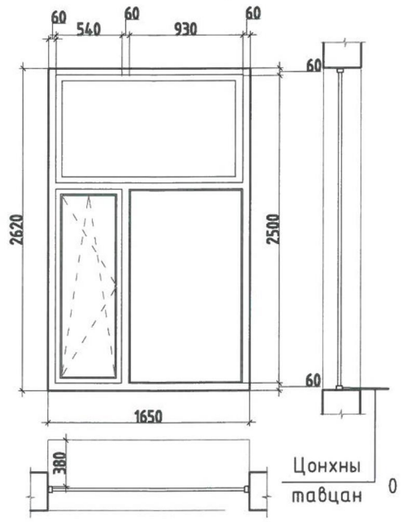

Тайлбар:
MNS:5830-2007 стандартын сайн чанарын хуванцар раммтай вакум цонх байна. Одоо байгаа цонхыг буулгасны дараа уг цонхыг шинээр угсарна.

Нүхний позиц №	Загвар: Онгойлт: Зүүн	0	Баруун	0	Хайрцагны хэмжээ(мм): өргөн	Хайрцагны хэмжээ(мм): өндөр	Талбай ($м^2$)	Нүхний хэмжээ(мм)	Тоо ширхэг
Ц-3					810	680	0.55	930x800h	1

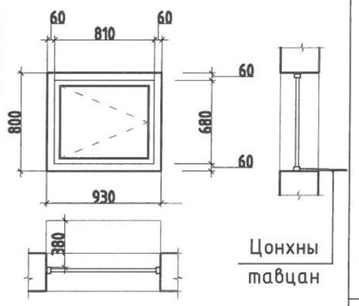

Тайлбар:
MNS:5830-2007 стандартын сайн чанарын хуванцар раммтай вакум цонх байна. Одоо байгаа цонхыг буулгасны дараа уг цонхыг шинээр угсарна.

Нүхний позиц №	Хайрцагны хэмжээ(мм): өргөн	Хайрцагны хэмжээ(мм): өндөр	Талбай ($м^2$)	Нүхний хэмжээ(мм)	Тоо ширхэг
Ц-2	2330	780	1.81	2450x900h	14

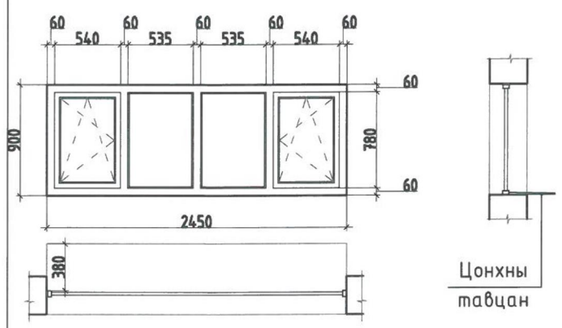

Тайлбар:
MNS:5830-2007 стандартын сайн чанарын хуванцар раммтай вакум цонх байна. Одоо байгаа цонхыг буулгасны дараа уг цонхыг шинээр угсарна.

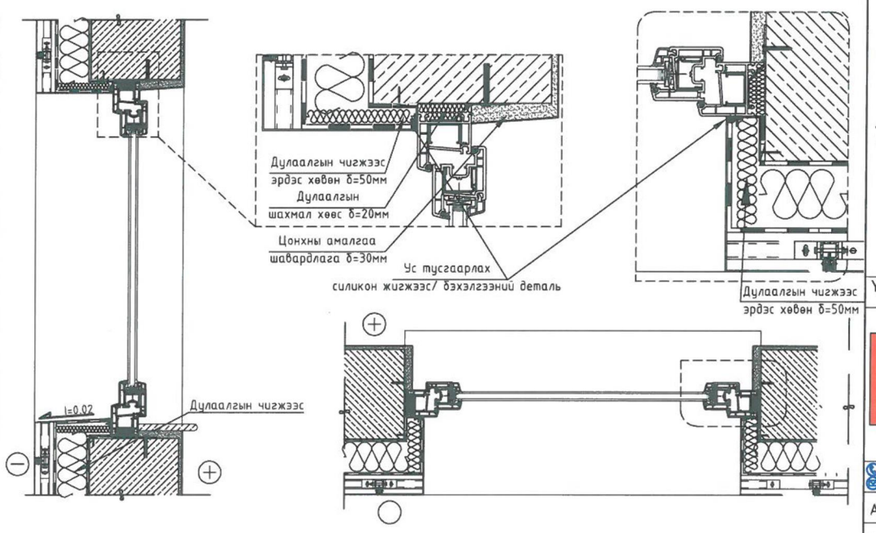

1. Бүх цонх нь MNS:5830-2007 стандартын шаардлага хангасан байна. Одоо байгаа цонхыг буулгасны дараа газар дээрээс нь дахин хэмжээ авч угсралтыг мэргэжлийн байгууллагаар гүйцэтгүүлнэ.
2. Ц-1, Ц-2, Ц-3-ыг шинээр хийнэ.
3. Вакум цонхны угсралтын ажлыг Цагаан өнгийн PVC-72 хуванцар раммтай вакум цонхоор MNS:5830-2007 стандартын дагуу гүйцэтгэнэ.
4. Евро стандартын тоноглолтой, 3 давхар шилтэй, аргон хийн битүүмжлэлтэй байна.
5. Завсар хоорондын битүүмжлэлийг шүршдэг шахмал хөвөөр дүүргэж битүүмжилнэ.
6. Цонхыг шинээр суурилуулсны дараа БНбД-3.04.02-88-ийн дагуу гадна дотор амалгаа шавардлага, дотор заслын ажлыг гүйцэтгэнэ.
7. Шинээр төлөвлөж байгаа болон засварлаж буй бүх цонх нь ялааны тортой байна.

Ө.ш:	Ажлын зураг
	БАРИЛГЫН ЗУРАГ ТӨСЛИЙН "Натплан Консалтинг" ХХК Хаяг: Улаанбаатар хот, Баянгол дүүрэг 19-р хороо, 57-68 : 99881710 : natplanconsulting@gmail.com
Архитектор	Б.Булган
Гүйцэтгэсэн	Д.Ураанчимэг
Шалгасан	С.Тамир

НИЙСЛЭЛИЙН ЕРӨНХИЙ БОЛОВСРОЛЫН 20-Р СУРГУУЛИЙН ДОТОР ЗАСЛЫН ЗАСВАРЫН ЗУРАГ
Улаанбаатар хот, Баянгол дүүрэг, 4-р хороо

Цонхны тодорхойлолт

Масштаб:	Зургийн дугаар:	Хуудас:
М:50	БА-60	БА-62
ЕГ Шифр: НАТ-01/2025	ТГ Шифр:	Огноо: 2025 оны 03 сар

2023-10-01 08:16:00

A3

ДОТОР ЗАСЛЫН ТОДОРХОЙЛОЛТ

№	Өрөөний нэр	Хана		Тааз		Шал		Гэрэлтүүлэг	
		Материал	Тоо хэмжээ	Материал	Тоо хэмжээ	Материал	Тоо хэмжээ	Материал	Тоо хэмжээ
1	Спорт заал	Акустик хавтан-Полиэфир эслэг (PET)-ээр хийгдсэн, байгальд ээлтэй, галд тэсвэртэй, формальдегид агуулаагүй, харшил үүсгэгчгүй, дахин боловсруулсан материалаар хийгдсэн ≥12мм зузаантай NRC: 0.55-0.70 Усан цэнхэр өнгийн хавтан	55.5м2	Спорт заалны таазанд галаас хамгаалах шүршдэг бүдаг шүршиж өгнө. Шүршлэг хийхээс өмнө төмөр гадаргууг зэв, тос, тоосноос бүрэн цэвэрлэж үйлдвэрлэгчийн зааврын дагуу шүршигч төхөөрөмж ашиглан жигд түрхэнэ.	293.3м2	Хуучин модон шалыг хуулж цэвэрлэн шалыг тэгшилж тэгшилгээ хийнэ. Резинэн суурийг байрлуулж модон суурь хавтанг байрлуулан агч модон шалыг шахаж хийнэ. Зүлгүүрдэж тэгшилсний дараа 3 үе лакан өнгөлгөө хийнэ.	293.3м2	AHB-4-160W AC220V, 2550lm, 15W, 3000к, шаргал, 580мм x 470мм L=580мм	16ш
		Акустик хавтан-Полиэфир эслэг (PET)-ээр хийгдсэн, байгальд ээлтэй, галд тэсвэртэй, формальдегид агуулаагүй, харшил үүсгэгчгүй, дахин боловсруулсан материалаар хийгдсэн ≥12мм зузаантай NRC: 0.55-0.70 Хөх цэнхэр өнгийн хавтан	112.8м2						
		Хуучин ханыг хусаж цэвэрлэн, тэгшилгээ замаск хийж, грунт түрхэж, 2 үе цагаан эмульсэн будагаар будаж, лакдана	30.2м2						
2	Техникийн өрөө	Хуучин ханыг хусаж цэвэрлэн, тэгшилгээ замаск хийж, грунт түрхэж, 2 үе цайвар цэнхэр эмульсэн будагаар будаж, лакдана	195.5м2	Хуучин таазыг тэгшилж, 2үе замаск хийж, суурь үе түрхсэж, усан суурьтай цагаан эмульсэн 2 үе будагаар будна	8.4м2	Хуучин хулдаасан шалыг хуулж, цайвар шаргал өнгийн хулдаасан шал суурилуулна.	8.4м2	WS-PL-300X300 1200lm, 24W, 3200к, шаргал, 300мм x 300мм	1ш
3	Арцун цэврийн өрөө, Агуулах	Арцун цэврийн өрөөний одоо байгаа хуучин керамик хавтанг хуулсны дараа Кегата Magazzi брендийн Про Стоун загварын 300x600x9мм хэмжээтэй керамик хавтангаар технологийн дагуу өнгөлгөө хийнэ.	79.8м2	Хуучин эмульсэн таазыг тэгшилж, 150мм уналттай хөнгөн цагаан металл дүүжин тааз хийнэ.	16.7м2	Хуучин керамик шалыг буулгаж, тэгшилгээ бетон хийж, цайвар өнгийн керамик чулуун хавтанг суурилуулна	16.7м2	WS-PL-300X300 1200lm, 24W, 3200к, шаргал, 300мм x 300мм	6ш
4	Багш нарын өрөө	Хуучин ханыг хусаж цэвэрлэн, тэгшилгээ замаск хийж, грунт түрхэж, 2 үе цайвар шар эмульсэн будагаар будаж, лакдана	72.4м2	Хуучин таазыг тэгшилж, 2үе замаск хийж, суурь үе түрхсэж, усан суурьтай цагаан эмульсэн 2 үе будагаар будна	26.0м2	Хуучин хулдаасан шалыг хуулж, тэгшилгээ бетон хийж, цайвар шаргал өнгийн хулдаасан шал суурилуулна.	26.0м2	IGUZZINI iPlan Access CRI-80-DALI, 5150lm, 33W, 3000к, шаргал, 300мм x 1200мм	3ш
		Хуучин ханыг хусаж цэвэрлэн, тэгшилгээ замаск хийж, грунт түрхэж, 2 үе цагаан эмульсэн будагаар будаж, лакдана	7.5м2						
5	Хонгил, Шатрын клубын өрөө	Хуучин ханыг хусаж цэвэрлэн, тэгшилгээ замаск хийж, грунт түрхэж, 2 үе цайвар цэнхэр эмульсэн будагаар будна. #238	80.7м2	Хуучин таазыг тэгшилж, 2үе замаск хийж, суурь үе түрхсэж, усан суурьтай цагаан эмульсэн 2 үе будагаар будна	55.4м2	Хуучин хулдаасан шалыг хуулж, тэгшилгээ бетон хийж, цайвар шаргал өнгийн хулдаасан шал суурилуулна.	55.4м2	IGUZZINI iPlan Access CRI-80-DALI, 5150lm, 33W, 3000к, шаргал, 300мм x 1200мм	3ш
		Хуучин ханыг хусаж цэвэрлэн, тэгшилгээ замаск хийж, грунт түрхэж, 2 үе цайвар шаргал эмульсэн будагаар будна. #226	8.1м2						
		Хуучин ханыг хусаж цэвэрлэн, тэгшилгээ замаск хийж, грунт түрхэж, 2 үе ногоон эмульсэн будагаар будна. #247	4.1м2					IGUZZINI in60 Opal white QA-91, 2700lm, 15W, 4000к, шаргал, 60мм x 100мм L=1208мм	9ш
		Хуучин ханыг хусаж цэвэрлэн, тэгшилгээ замаск хийж, грунт түрхэж, 2 үе шар эмульсэн будагаар будна. #267	52.1м2						
		Хуучин ханыг хусаж цэвэрлэн, тэгшилгээ замаск хийж, грунт түрхэж, 2 үе цайвар ягаан эмульсэн будагаар будна. #262	17.82м2						

Үе шат: Ажлын зураг

БАРИЛГЫН ЗУРАГ ТӨСЛИЙН
"Натплан Консалтинг" ХХК
Хаяг: Улаанбаатар хот, Баянгол дүүрэг 19-р хороо, 57-68

Nat PLAN Natplan consulting LLC
: 99881710
: natplanconsulting@gmail.com

Архитектор		Б.Булган
Гүйцэтгэсэн		Д.Уранчимэг
Шалгасан		С.Тамир

НИЙСЛЭЛИЙН ЕРӨНХИЙ БОЛОВСРОЛЫН 20-Р СУРГУУЛИЙН ДОТОР ЗАСЛЫН ЗАСВАРЫН ЗУРАГ
Улаанбаатар хот, Баянгол дүүрэг, 4-р хороо

Дотор заслын тодорхойлолт

Масштаб:	Зургийн дугаар: БА-61	Хуудас: БА-62
ЕГ Шифр: НАТ-01/2025	ТГ Шифр:	Огноо: 2025 оны 03 сар

2023-10-01 08:16:00

A3

БУУЛГАХ АЖЛЫН ТОДОРХОЙЛОЛТ

6	Урлаг заал	Акустик хавтан-Полиэфир эслэг (PET)-ээр хийгдсэн, байгальд ээлтэй, галд тэсвэртэй, формальдегид агуулаагүй, харшил үүсгэгчгүй, дахин боловсруулсан материалаар хийгдсэн ≥12мм зузаантай NRC: 0.55-0.70 Цайвар ногоон өнгийн хавтан	114.2м2	Спорт заалны таазанд галаас хамгаалах шуршдэг будаг шуршиж өгнө. Шуршлэг хийхээс өмнө төмөр гадаргууг зэв, тос, тоосноос бүрэн цэвэрлэж үйлдвэрлэгчийн зааврын дагуу шуршигч төхөөрөмж ашиглан жигд түрхэнэ.	217.5м2	Хуучин хулдаасан шалыг хуулж, тэгшилгээ бетон хийж, цайвар шаргал өнгийн хулдаасан шал суурилуулна.	162.85м2	IGUZZINI in60 Opal white QA-91, 2700lm, 15W, 4000к, шаргал, 60мм x 100мм L=1208мм	12ш
		Акустик хавтан-Полиэфир эслэг (PET)-ээр хийгдсэн, байгальд ээлтэй, галд тэсвэртэй, формальдегид агуулаагүй, харшил үүсгэгчгүй, дахин боловсруулсан материалаар хийгдсэн ≥12мм зузаантай NRC: 0.55-0.70 Ногоон өнгийн хавтан	32.2м2						
		Акустик хавтан-Полиэфир эслэг (PET)-ээр хийгдсэн, байгальд ээлтэй, галд тэсвэртэй, формальдегид агуулаагүй, харшил үүсгэгчгүй, дахин боловсруулсан материалаар хийгдсэн ≥12мм зузаантай NRC: 0.55-0.70 Гүн ногоон өнгийн хавтан	67.8м2			Тайзны модон шалан дээр тайзны зориулалтын резинэн шал хийх Гулсалтын эсэргүүцэл: DCOF ≥ 0.42, PTV ≥ 36, SCOF ≥ 0.5	55.0м2		
		Хуучин ханыг хусаж цэвэрлэн, тэгшилгээ замаск хийж, грунт түрхэж, 2 уе цагаан эмульсэн будагаар будаж, лакдана	120.9м2						
7	Спорт заал-2					Хуучин модон шалыг хуулж цэвэрлэн шалыг тэгшилж тэгшилгээ хийнэ. Резинэн суурийг байрлуулж модон суурь хавтанг байрлуулан агч модон шалыг шахаж хийнэ. Зүлгүүрдэж тэгшилсний дараа 3 уе лакан өнгөлгөө хийнэ.	432.1 м2		

БУУЛГАХ АЖЛЫН ТОДОРХОЙЛОЛТ

№	Гүйцэтгэх ажлын нэр	Хэмжих нэгж	Тоо хэмжээ
1	Дүүжин тааз буулгах, цэвэрлэх	м2	16.7м2
2	Керамик хавтан шал буулгах, цэвэрлэх	м2	25.68м2
3	Керамик ханын хавтан буулгах, цэвэрлэх	м2	82.4м2
4	Хаалга задалж, буулгах	ш/м2	7/16.38м2
5	Хулдаасан шал хуулж, цэвэрлэх	м2	244.3м2
6	Модон шал хуулж, цэвэрлэх	м2	725.4м2
7	Хана нураах	м2	18.91м2
8	Урлаг заалын модон хана буулгах	м2	10.5м2

Ye шат: Ажлын зураг

БАРИЛГЫН ЗУРАГ ТӨСЛИЙН
"Натплан Консалтинг" ХХК
Хаяг: Улаанбаатар хот, Баянгол дүүрэг 19-р хороо, 57-68
Natplan consulting LLC
: 99881710
: natplanconsulting@gmail.com
МОНГОЛ УЛС
263 АТХ10833
Баясгалангийн БУЛГАН МЭРГЭШСЭН АРХИТЕКТОР МА-БА ХУГАЦААГҮЙ

Архитектор	Б.Булган
Гүйцэтгэсэн	Д.Нарамчимэг
Шалгасан	С.Гамир

НИЙСЛЭЛИЙН ЕРӨНХИЙ БОЛОВСРОЛЫН 20-Р СУРГУУЛИЙН ДОТОР ЗАСЛЫН ЗАСВАРЫН ЗУРАГ
Улаанбаатар хот, Баянгол дүүрэг, 4-р хороо

Буулгах ажлын тодорхойлолт

Масштаб:	Зургийн дугаар: БА-62	Хуудас: БА-62
ЕГ Шифр: НАТ-01/2025	ТГ Шифр:	Огноо: 2025 оны 03 сар

2023-10-01 08:16:00

ДОТОР ЗАСЛЫН ТОДОРХОЙЛОЛТ

№	Өрөөний нэр	Хана		Тааз		Шал		Гэрэлтүүлэг	
		Материал	Тоо хэмжээ	Материал	Тоо хэмжээ	Материал	Тоо хэмжээ	Материал	Тоо хэмжээ
1	Спорт заал	Акустик хавтан-Полиэфир эслэг (PET)-ээр хийгдсэн, байгальд ээлтэй, галд тэсвэртэй, формальдегид агуулаагүй, харшил үүсгэгчгүй, дахин боловсруулсан материалаар хийгдсэн ≥12мм зузаантай NRC: 0.55-0.70 Усан цэнхэр өнгийн хавтан	27.5м2	Спорт заалны таазанд галаас хамгаалах шуршдэг будаг шуршиж өгнө. Шуршлэг хийхээс өмнө төмөр гадаргууг зэв, тос, тоосноос бүрэн цэвэрлэж үйлдвэрлэгчийн зааврын дагуу шуршигч төхөөрөмж ашиглан жигд түрхэнэ.	293.3м2	Хуучин модон шалыг хуулж цэвэрлэн шалыг тэгшилж тэгшилгээ хийнэ. Резинэн суурийг байрлуулж модон суурь хавтанг байрлуулан агч модон шалыг шахаж хийнэ. Зулгуурдэж тэгшилсний дараа 3 үе лакан өнгөлгөө хийнэ.	293.3м2	AHB-4-160W AC220V, 2550lm, 15W, 3000к, шаргал, 580мм x 470мм L=580мм	16ш
		Акустик хавтан-Полиэфир эслэг (PET)-ээр хийгдсэн, байгальд ээлтэй, галд тэсвэртэй, формальдегид агуулаагүй, харшил үүсгэгчгүй, дахин боловсруулсан материалаар хийгдсэн ≥12мм зузаантай NRC: 0.55-0.70 Хөх цэнхэр өнгийн хавтан	142.12м2						
		Хуучин ханыг хусаж цэвэрлэн, тэгшилгээ замаск хийж, грунт түрхэж, 2 үе цагаан эмульсэн будагаар будаж, лакдана	27.5м2						
2	Техникийн өрөө	Хуучин ханыг хусаж цэвэрлэн, тэгшилгээ замаск хийж, грунт түрхэж, 2 үе цайвар цэнхэр эмульсэн будагаар будаж, лакдана	142.12м2	Хуучин таазыг тэгшилж, 2үе замаск хийж, суурь үе түрхсэж, усан суурьтай цагаан эмульсэн 2 үе будагаар будна	8.4м2	Хуучин хулдаасан шалыг хуулж, цайвар шаргал өнгийн хулдаасан шал суурилуулна.	8.4м2	WS-PL-300X300 1200lm, 24W, 3200к, шаргал, 300мм x 300мм	1ш
3	Ариун цэврийн өрөө, Агуулах	Ариун цэврийн өрөөний одоо байгаа хуучин керамик хавтанг хуулсны дараа Кегата Magazzi брендийн Про Стоун загварын 300x600x9мм хэмжээтэй керамик хавтангаар технологийн дагуу өнгөлгөө хийнэ.	79.8м2	Хуучин эмульсэн таазыг тэгшилж, 150мм уналттай хөнгөн цагаан металл дүүжин тааз хийнэ.	16.7м2	Хуучин керамик шалыг буулгаж, тэгшилгээ бетон хийж, цайвар өнгийн керамик чулуун хавтанг суурилуулна	16.7м2	WS-PL-300X300 1200lm, 24W, 3200к, шаргал, 300мм x 300мм	6ш
4	Багш нарын өрөө	Хуучин ханыг хусаж цэвэрлэн, тэгшилгээ замаск хийж, грунт түрхэж, 2 үе цайвар шар эмульсэн будагаар будаж, лакдана	72.4м2	Хуучин таазыг тэгшилж, 2үе замаск хийж, суурь үе түрхсэж, усан суурьтай цагаан эмульсэн 2 үе будагаар будна	26.0м2	Хуучин хулдаасан шалыг хуулж, тэгшилгээ бетон хийж, цайвар шаргал өнгийн хулдаасан шал суурилуулна.	26.0м2	IGUZZINI iPlan Access CRI-80-DALI, 5150lm, 33W, 3000к, шаргал, 300мм x 1200мм	3ш
		Хуучин ханыг хусаж цэвэрлэн, тэгшилгээ замаск хийж, грунт түрхэж, 2 үе цагаан эмульсэн будагаар будаж, лакдана	7.5м2						
5	Хонгил, Шатрын клубын өрөө	Хуучин ханыг хусаж цэвэрлэн, тэгшилгээ замаск хийж, грунт түрхэж, 2 үе цайвар цэнхэр эмульсэн будагаар будна. #238	80.7м2	Хуучин таазыг тэгшилж, 2үе замаск хийж, суурь үе түрхсэж, усан суурьтай цагаан эмульсэн 2 үе будагаар будна	55.4м2	Хуучин хулдаасан шалыг хуулж, тэгшилгээ бетон хийж, цайвар шаргал өнгийн хулдаасан шал суурилуулна.	55.4м2	IGUZZINI iPlan Access CRI-80-DALI, 5150lm, 33W, 3000к, шаргал, 300мм x 1200мм	3ш
		Хуучин ханыг хусаж цэвэрлэн, тэгшилгээ замаск хийж, грунт түрхэж, 2 үе цайвар шаргал эмульсэн будагаар будна. #226	8.1м2						
		Хуучин ханыг хусаж цэвэрлэн, тэгшилгээ замаск хийж, грунт түрхэж, 2 үе ногоон эмульсэн будагаар будна. #247	4.1м2					IGUZZINI in60 Opal white QA-91, 2700lm, 15W, 4000к, шаргал, 60мм x 100мм L=1208мм	9ш
		Хуучин ханыг хусаж цэвэрлэн, тэгшилгээ замаск хийж, грунт түрхэж, 2 үе шар эмульсэн будагаар будна. #267	52.1м2						
		Хуучин ханыг хусаж цэвэрлэн, тэгшилгээ замаск хийж, грунт түрхэж, 2 үе цайвар ягаан эмульсэн будагаар будна. #262	17.82м2						

Ye шат: Ажлын зураг

БАРИЛГЫН ЗУРАГ ТӨСЛИЙН
"Натплан Консалтинг" ХХК
Хаяг: Улаанбаатар хот, Баянгол дүүрэг 19-р хороо, 57-68

Natplan consulting LLC
: 99081710
: natplanconsulting@gmail.com

Архитектор	Б.Булган
Гүйцэтгэсэн	Д.Ураншимэг
Шалгасан	С.Тамир

НИЙСЛЭЛИЙН ЕРӨНХИЙ БОЛОВСРОЛЫН 20-Р СУРГУУЛИЙН ДОТОР ЗАСЛЫН ЗАСВАРЫН ЗУРАГ
Улаанбаатар хот, Баянгол дүүрэг, 4-р хороо

Дотор заслын тодорхойлолт

Масштаб:	Зургийн дугаар:	Хуудас:
	БА-61	БА-62
ЕГ Шифр: НАТ-01/2025	ТГ Шифр:	Огноо: 2025 оны 03 сар

МОНГОЛ УЛС Баянгол дүүрэг БУЛГАН МЭРГЭШСЭН АРХИТЕКТ

2023-10-01 08:16:00

A3

БУУЛГАХ АЖЛЫН ТОДОРХОЙЛОЛТ

6	Урлаг заал	Акустик хавтан-Полиэфир эслэг (PET)-ээр хийгдсэн, байгальд ээлтэй, галд тэсвэртэй, формальдегид агуулаагүй, харшил үүсгэгчгүй, дахин боловсруулсан материалаар хийгдсэн ≥12мм зузаантай NRC: 0.55-0.70 Цайвар ногоон өнгийн хавтан	114.2м2	Спорт заалны таазанд галаас хамгаалах шуршдэг будаг шуршиж өгнө. Шуршлэг хийхээс өмнө төмөр гадаргууг зэв, тос, тоосноос бүрэн цэвэрлэж үйлдвэрлэгчийн зааврын дагуу шуршигч төхөөрөмж ашиглан жигд түрхэнэ.	217.5м2	Хуучин хулдаасан шалыг хуулж, тэгшилгээ бетон хийж, цайвар шаргал өнгийн хулдаасан шал суурилуулна.	162.85м2	IGUZZINI in60 Opal white QA-91, 2700lm, 15W, 4000к, шаргал, 60мм x 100мм L=1208мм	12ш
		Акустик хавтан-Полиэфир эслэг (PET)-ээр хийгдсэн, байгальд ээлтэй, галд тэсвэртэй, формальдегид агуулаагүй, харшил үүсгэгчгүй, дахин боловсруулсан материалаар хийгдсэн ≥12мм зузаантай NRC: 0.55-0.70 Ногоон өнгийн хавтан	32.2м2						
		Акустик хавтан-Полиэфир эслэг (PET)-ээр хийгдсэн, байгальд ээлтэй, галд тэсвэртэй, формальдегид агуулаагүй, харшил үүсгэгчгүй, дахин боловсруулсан материалаар хийгдсэн ≥12мм зузаантай NRC: 0.55-0.70 Гүн ногоон өнгийн хавтан	67.8м2			Тайзны модон шалан дээр тайзны зорилуулалтын резинэн шал хийх Гулсалтын эсэргүүцэл: DCOF ≥ 0.42, PTV ≥ 36, SCOF ≥ 0.5	55.0м2		
		Хуучин ханыг хусаж цэвэрлэн, тэгшилгээ замаск хийж, грунт түрхэж, 2 уе цагаан эмульсэн будагаар будаж, лакдана	120.9м2						

БУУЛГАХ АЖЛЫН ТОДОРХОЙЛОЛТ

№	Гүйцэтгэх ажлын нэр	Хэмжих нэгж	Тоо хэмжээ
1	Дүүжин тааз буулгах, цэвэрлэх	м2	16.7м2
2	Керамик хавтан шал буулгах, цэвэрлэх	м2	25.68м2
3	Керамик ханын хавтан буулгах, цэвэрлэх	м2	82.4м2
4	Хаалга задалж, буулгах	ш/м2	7/16.38м2
5	Хулдаасан шал хуулж, цэвэрлэх	м2	244.3м2
6	Модон шал хуулж, цэвэрлэх	м2	725.4м2
7	Хана нураах	м2	18.91м2
8	Урлаг заалын модон хана буулгах	м2	10.5м2

Ye шат: Ажлын зураг

БАРИЛГЫН ЗУРАГ ТӨСЛИЙН
"Натплан Консалтинг" ХХК
Хаяг: Улаанбаатар хот, Баянгол дүүрэг 19-р хороо, 57-68

: 99081710
: natplanconsulting@gmail.com

Архитектор: Б.Булган
Гүйцэтгэсэн: Д.Ургончимэг
Шалгасан: С.Тамир

НИЙСЛЭЛИЙН ЕРӨНХИЙ БОЛОВСРОЛЫН 20-Р СУРГУУЛИЙН ДОТОР ЗАСЛЫН ЗАСВАРЫН ЗУРАГ
Улаанбаатар хот, Баянгол дүүрэг, 4-р хороо

Буулгах ажлын тодорхойлолт

Масштаб:	Зургийн дугаар: БА-62	Хуудас: БА-62
ЕГ Шифр: НАТ-01/2025	ТГ Шифр:	Огноо: 2025 оны 03 сар

2023-10-01 08:16:00

СПОРТ ЗААЛ, УРЛАГ ЗААЛЫН ТӨЛӨВЛӨЛТИЙН ТААЗНЫ БАЙГУУЛАЛТ

1 : 150

Таазны байгуулалт

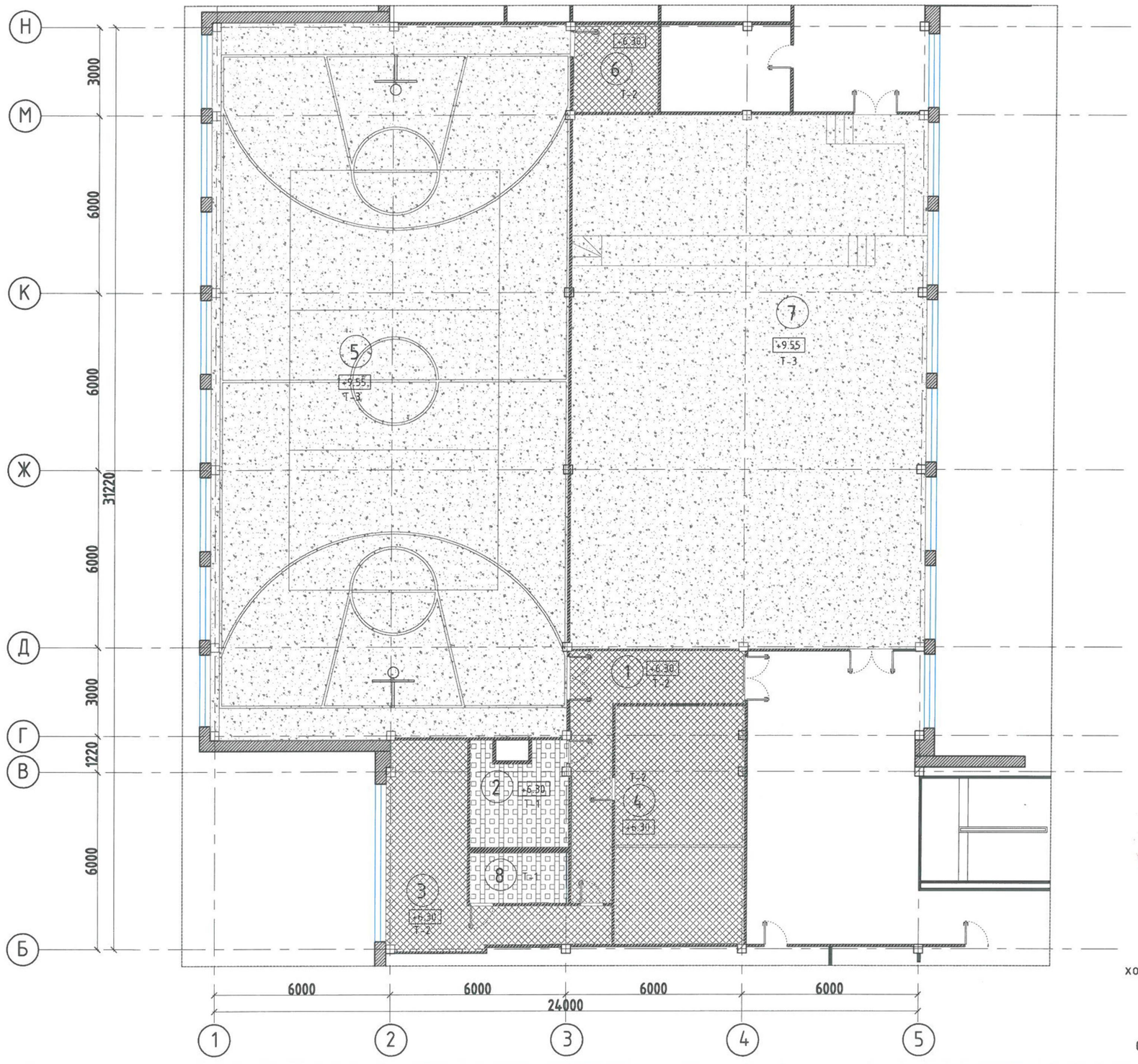

Түлхүүр байгуулалт

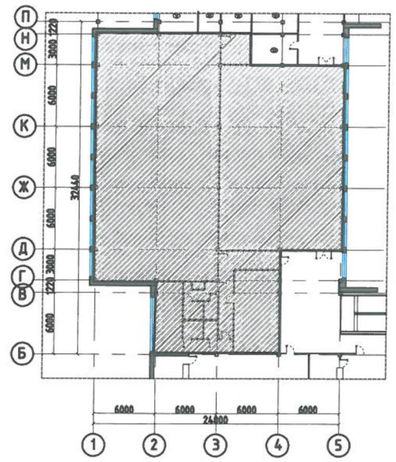

ТАЙЛБАР

1. Уг хуудсыг БА-7-11 хуудастай хамт үзнэ.
2. Хэмжилтийн байгуулалтыг БА-5-6 хуудаснаас үзнэ.

Таазны заслын тодорхойлолт

Позиц	Тайлбар	Таних тэмдэг	Тоо хэмжээ
Т-1	Лампиран тааз		16.70м2
Т-2	Эмульсэн тааз		89.80м2
Т-3	Галаас хамгаалах шуршлэг бүдаг		510.9м2

Ye шат: Ажлын зураг

БАРИЛГЫН ЗУРАГ ТӨСЛИЙН
"Натплан Консалтинг" ХХК
Хаяг: Улаанбаатар хот, Баянгол дүүрэг 19-р хороо, 57-68

Natplan consulting LLC
99081710
natplanconsulting@gmail.com

15-263 АТХ10883

Архитектор	Б.Бүлган
Гүйцэтгэсэн	Д.Ураанчимэг
Шалгасан	С.Тамир

НИЙСЛЭЛИЙН ЕРӨНХИЙ БОЛОВСРОЛЫН 20-Р СУРГУУЛИЙН ДОТОР ЗАСЛЫН ЗАСВАРЫН ЗУРАГ
Улаанбаатар хот, Баянгол дүүрэг, 4-р хороо

Төлөвлөлтийн таазны байгуулалт

Масштаб:	Зургийн дугаар:	Хуудас:
М1:150	БА-10	БА-62
ЕГ Шифр: НАТ-01/2025	ТГ Шифр:	Огноо: 2025 оны 03 сар

Зүг
хойд
урд
Ба
α=1°

2023-10-01 08:15:00

А3

ХЭСЭГЧИЛСЭН БАЙГУУЛАЛТ ХЭС-1 /Огтлол/

1 : 100

Огтлол Г-Г

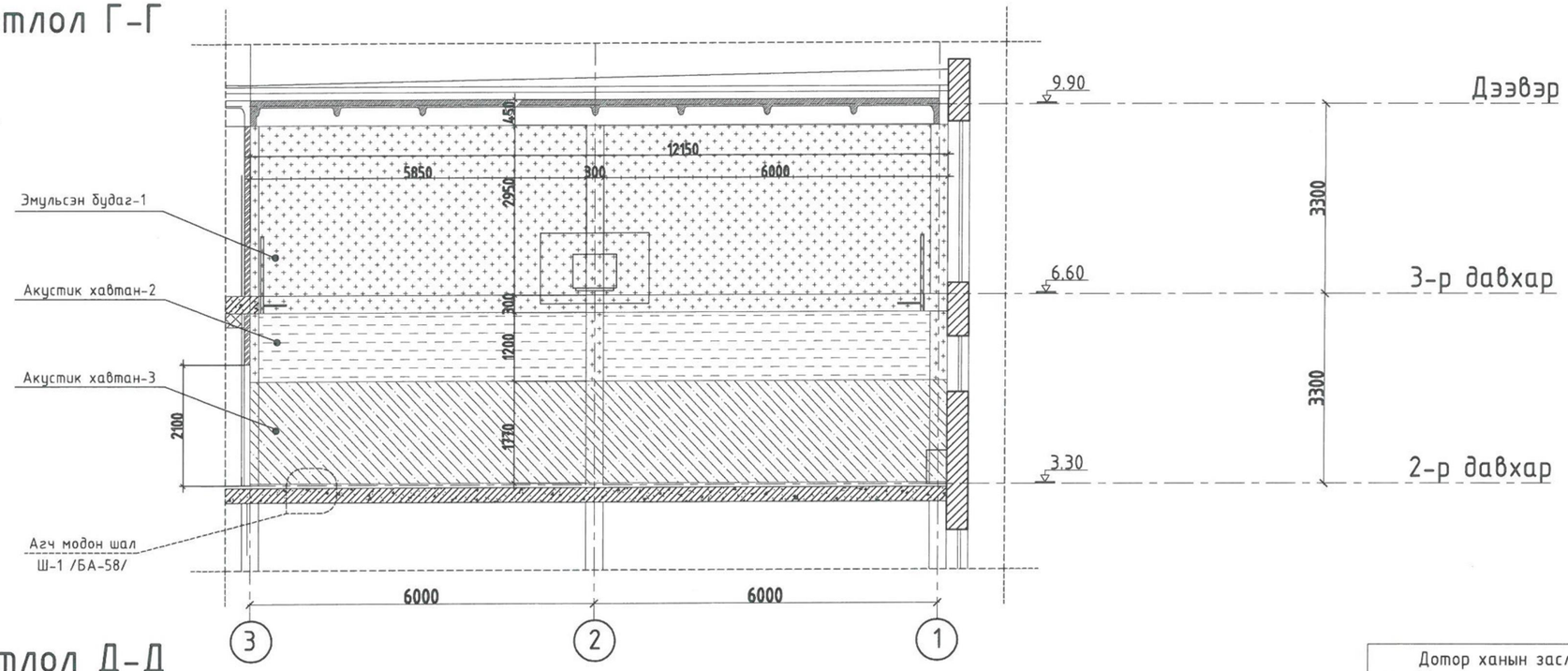

Огтлол Д-Д

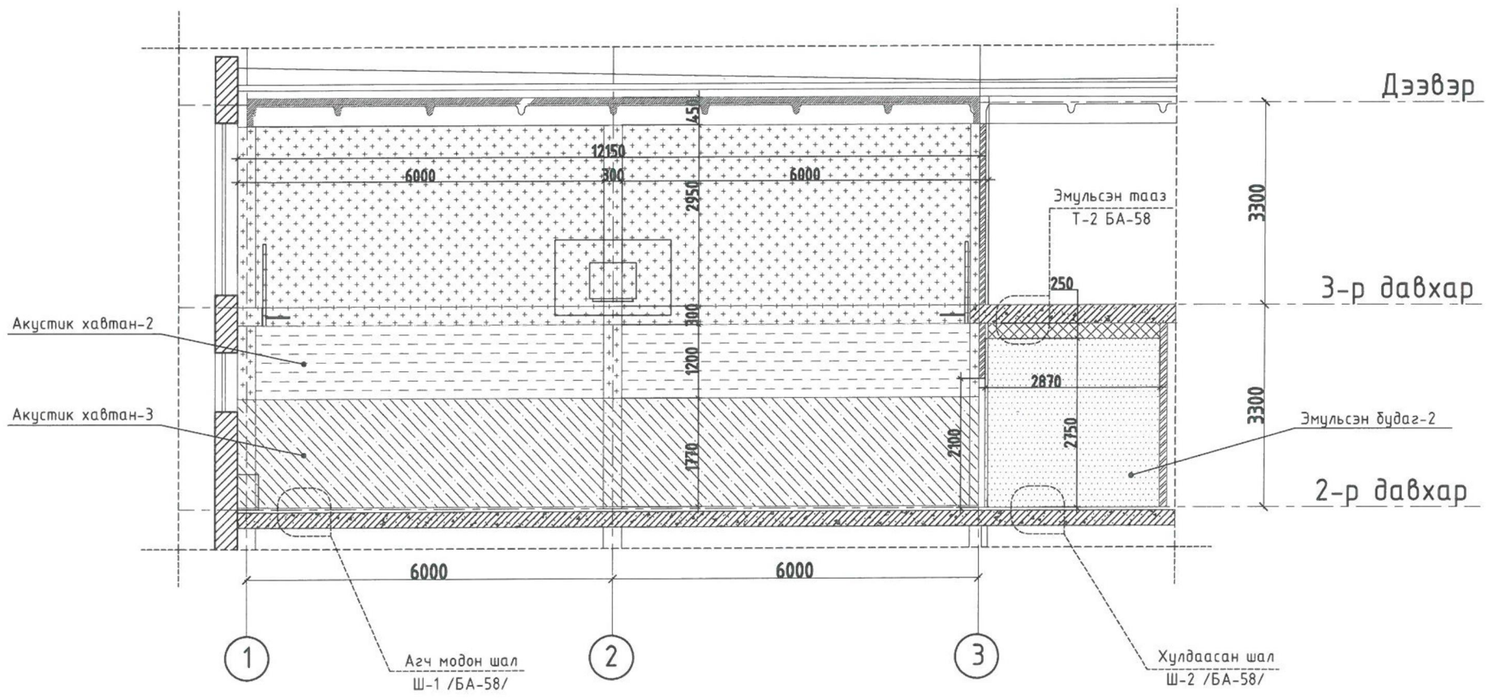

Дотор ханын заслын тодорхойлолт

Д/д	Тайлбар	Таних тэмдэг	Хэмжээ
1	Акустик хавтан-2		27.5м2
	Акустик хавтан-Полиэфир эслэг (PET)-ээр хийгдсэн, байгальд ээлтэй, галд тэсвэртэй, формальдегид агуулаагүй, харшил үүсгэгчгүй, дахин боловсруулсан материалаар хийгдсэн ≥12мм зузаантай NRC: 0.55-0.70 Усан цэнхэр өнгийн хавтан		
2	Акустик хавтан-3		142.12м2
	Акустик хавтан-Полиэфир эслэг (PET)-ээр хийгдсэн, байгальд ээлтэй, галд тэсвэртэй, формальдегид агуулаагүй, харшил үүсгэгчгүй, дахин боловсруулсан материалаар хийгдсэн ≥12мм зузаантай NRC: 0.55-0.70 Хөх цэнхэр өнгийн хавтан		

Дотор ханын заслын тодорхойлолт

Д/д	Тайлбар	Таних тэмдэг	Хэмжээ
1	Эмульсэн будаг-1		27.5м2
	Усан суурьтай MNS 5252-2003 стандарын эмульсэн будаг 2уе / Цагаан өнгийн Everwall Diatomas COLOR CODE #201		
2	Эмульсэн будаг-2		142.12м2
	Усан суурьтай MNS 5252-2003 стандарын эмульсэн будаг 2уе / Цайвар цэнхэр өнгийн Everwall Diatomas COLOR CODE #238		

Түлхүүр байгуулалт

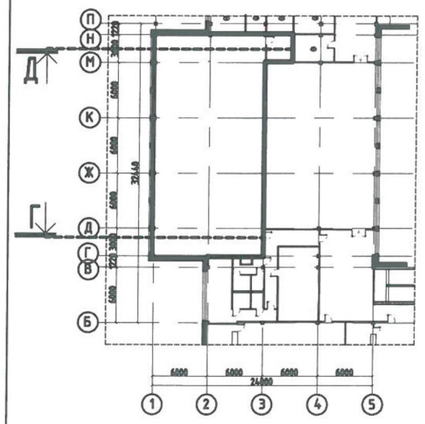

Ye шат: Ажлын зураг

БАРИЛГЫН ЗУРАГ ТӨСЛИЙН
"Натплан Консалтинг" ХХК
Хаяг: Улаанбаатар хот, Баянгол дүүрэг 19-р хороо, 57-68

Natplan consulting LLC

9908 1710
natplanconsulting@gmail.com

15-263 АТХ10883

Архитектор		Б.Булган
Гүйцэтгэсэн		Д.Ганчимэг
Шалгасан		С.Тамир

НИЙСЛЭЛИЙН ЕРӨНХИЙ БОЛОВСРОЛЫН 20-Р СУРГУУЛИЙН ДОТОР ЗАСЛЫН ЗАСВАРЫН ЗУРАГ
Улаанбаатар хот, Баянгол дүүрэг, 4-р хороо

Хэсэгчилсэн байгуулалт ХЭС-1 /Огтлол/

Масштаб: М1:100	Зургийн дугаар: БА-16	Хуудас: БА-62
ЕР Шифр: НАТ-01/2025	ТГ Шифр:	Огноо: 2025 оны 03 сар

2023-10-01 08:16:00

A3