/Тусгай зөвшөөрлийн дугаар: ЗТ19-588/23, УБ хот. ХУД 18 хороо "PG PLAZA" төв 703 тоот. Утас: 75074411, 88004411

Е.Г.Шифр: NC-08/2025

Булган аймаг. Булган сум. 6-р баг

БУЛГАН АЙМГИЙН НЭГДСЭН ЭМНЭЛГИЙН ЦОГЦОЛБОР БАРИЛГЫН ХОЛБОЛТЫН ЗУРАГ ТӨСӨЛ /Е БЛОК/

/Ажлын зураг/
БАРИЛГА АРХИТЕКТУРЫН ХЭСЭГ-БА

БОЛОВСРУУЛСАН:

Захирал: Ч.Ганболд

Архитектор: З.Түвдэнноров

НЬЮКОН ХХК
NEWCON
МОНГОЛ УЛС
ТҮВДЭННОРОВ
МЭРГЭШСЭН АРХИТЕКТОР
МА-БА
2025-2028

Улаанбаатар 2025 он

А3 ЗУРГИЙН ЖАГСААЛТ, ТАНИХ ТЭМДЭГ М1:100

Д/д	ЗУРГИЙН НЭР	ХУУДАСНЫ ТОО
	ЕРӨНХИЙ ХЭСЭГ	
	Нүүр хуудас	
1	Зургийн жагсаалт, техник эдийн засгийн үзүүлэлт	БА-01
2	Тайлбар бичиг, таних тэмдэг	БА-02
	БАРИЛГА АРХИТЕКТУРЫН ХЭСЭГ	
3	1-р давхрын байгуулалт	БА-03
4	2-р давхрын байгуулалт	БА-04
5	Дээврийн байгуулалт	БА-05
6	Огтлол 1-1 /тэнхлэг ВА-ВС/	БА-06
7	Огтлол 2-2 /тэнхлэг В1-В5/	БА-07
8	Нүүр тал /тэнхлэг В5-В1/	БА-08
9	Нүүр тал /тэнхлэг В1-В5/	БА-09
10	Нүүр тал /тэнхлэг ВА-ВС/	БА-10
11	Нүүр тал /тэнхлэг ВС-ВА/	БА-11
12	Шатны хэсэгчилсэн байгуулалт, огтлол	БА-12
13	Шатны хэсэгчилсэн байгуулалт, огтлол	БА-13
14	Хэсэглэл-1	БА-14
15	Хэсэглэл-2	БА-15
16	Хаалга, цонхны өлгөөс, түүвэр	БА-16
17	1-р давхрын хучилтанд гарах нүхний байгуулалт	БА-17
18	2-р давхрын хучилтанд гарах нүхний байгуулалт	БА-18
19	1-р давхрын шалны байгуулалт	БА-19
20	2-р давхрын шалны байгуулалт	БА-20
21	1-р давхрын таазны байгуулалт	БА-21
22	2-р давхрын таазны байгуулалт	БА-22
	ТЕХНОЛОГИЙН ХЭСЭГ	
23	1-р давхрын технологийн байгуулалт	ТХ-01
24	2-р давхрын технологийн байгуулалт	ТХ-02

ИЖ БҮРЭН АЖЛЫН ЗУРГИЙН ҮНДСЭН БҮРДЭЛ

Д/д	ЗУРГИЙН НЭР	ХУУДАСНЫ МАРК	ХУУДАСНЫ ТОО
	ЕРӨНХИЙ ХЭСЭГ		
1	Нүүр хуудас		-
2	Ерөнхий төлөвлөгөө	-	-
3	Барилга архитектур	БА	22
4	Технологи	ТХ	2
5	Барилга бүтээц	ББ	12
6	Халаалт, агаар сэлгэлт	ХАС	5
7	Цэвэр бохир ус	ЦБУ	9
8	Хүчит төхөөрөмж, дотор гэрэлтүүлэг	ХТ, ДГ	11
9	Холбоо дохиолол	ХД	3

ТЕХНИК ЭДИЙН ЗАСГИЙН ҮЗҮҮЛЭЛТ

Д/д	ҮЗҮҮЛЭЛТИЙН НЭР	ХЭМЖИХ НЭГЖ	ҮЗҮҮЛЭЛТ
1	Давхрын тоо	Давхар	2
2	Хүчин чадал	хүн	2
3	Барилгын эзлэхүүн	$м^3$	378.45
4	Барилгажилтын талбай	$м^2$	127.92
5	Ашигтай талбай	$м^2$	55.12
6	Туслах талбай	$м^2$	18.07
7	Нийт талбай	$м^2$	73.19
8	Коэф К1 = $S_{ашг}$ / $S_{нийт}$	%	1
9	Коэф К2 = V / $S_{нийт}$	-	5

МАТЕРИАЛЫН ТЭМДЭГЛЭГЭЭ

Цутгамал төмөр бетон		Шиллэгээ	
Цутгамал бетон		Бор өнгийн тортой шаварлага бүхий эммульсэн өнгөлгөө	
Дулаалга пенополистрол		Шаргал өнгийн тортой шаварлага бүхий эммульсэн өнгөлгөө	
Сийрэг бетон гуулдай		Шаргал өнгийн тортой шаварлага бүхий эммульсэн өнгөлгөө	
Тоосгон хана		Саарал өнгийн ус чийгэнд тэсвэртэй керамик хайман	
Нягтруулсан хөрс		Цайвар өнгийн тортой шаварлага бүхий эммульсэн өнгөлгөө	

ЗУРАГЛАЛЫН ТЭМДЭГЛЭГЭЭ

Огтлол	3 / БА-11	Хаалга	Х-01
		Цонх	Ц-01
Тэнхлэг	Y1, X2	Гадна хаалга	ГХ-1
		Хэсэглэл	ХЭС-01 / БА-01
Өрөөний дугаар			01
Байгуулалтан дээр түвшин эзлэх тэмдэглэгээ			0.00
Огтлол нүүр тал дээр түвшин эзлэх тэмдэглэгээ			0.00

А Н Х А А Р

Барилгын гүйцэтгэгч байгууллага нь барилга угсралтын явцад ажлын зургийг чанд баримтлах бөгөөд хэрэв зураг төслийн дагуу гүйцэтгэгчийн улмаас барилгын төлөвлөлт, бех бат, инженерийн системийн ажиллагаанд өөрчлөлт, алдаа гарвал зураг төсөл зохиогч хариуцлага хүлээхгүй. Энэхүү зураг төслийн баримт бичиг нь Монгол улсын барилгын тухай хуулийн зохиогчийн эрхээр хамгаалагдах туул зохиогчийн зөвшөөрөлгүйгээр өөр барилгад дахин хэрэглэх, бусдад дамжуулан ашиглуулахыг хатуу хориглоно. Барилга угсралтын явцад гүйцэтгэгч байгууллага нь зураг төсөл зохиогчтой зохиогчийн хяналтын гэрээний дагуу барилга угсралтын болоод зураг төслийн талаар гарсан асуудлыг зөвшилцөн шийдэж байвал зохино.

Ye шат:	Ажлын зураг	
"НЬЮКОН" ХХК NEWCON ARCHITECTURE AND ENGINEERING	Улаанбаатар хот. Хан-Уул дүүрэг. 18-р хороо. Стадион оргил /17013/, Нийслэл хүрээ өргөн чөлөө гудамж, "PG PLAZA" төв 703 тоот. Утас: 75074411, 88004411	
Архитектор		Б.Болормаа
Гүйцэтгэгч		Б.Болормаа
Шалгасан		Э.Турбэнноров

БУЛГАН АЙМАГ ДАХ ЭМНЭЛГИЙН ЦОГЦОЛБОР БАРИЛГЫН ХОЛБОЛТЫН ЗУРАГ ТӨСӨЛ /Е БЛОК/

Булган аймаг. Булган сум. 6-р баг.

Зургийн жагсаалт, таних тэмдэг

Масштаб: М1:100	Зургийн дугаар: БА-01	Хуудас: 24
Е.Г.Шифр: NC-08-2025	Т.Г.Шифр:	Огноо: 2025-06

А3 ТАЙЛБАР БИЧИГ М1:100

БАЙГУУЛАЛТЫН СХЕМ

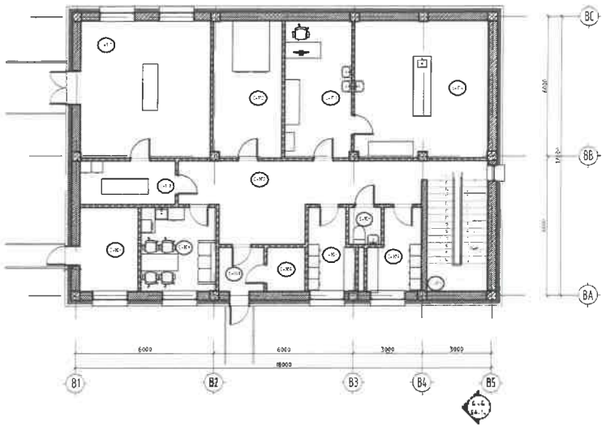

ОГТЛОЛЫН СХЕМ

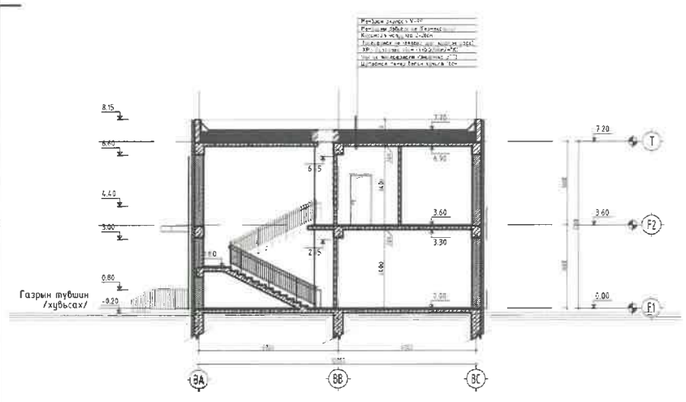

Барилга архитектурын хэсэг

Архитектур төлөвлөлт:

Эмгэг анатомийн тасгийн барилга нь тэнхлэгээрээ 18,0м х 12,0м-н хэмжээтэй хөнгөн блокон өрлөгтэй, зоорьгүй 2 давхар барилга юм. 1-р давхартаа ажултай хог хаягдал түр хадгалах өрөө, ариун цэврийн өрөө, ажилчдын хувцас солих, амрах өрөө, цогцос хувцаслах болон хадгалах өрөө, задлангийн өмнөх болон задлангийн өрөө, салах ёс гүйцэтгэх өрөө зэрэг байрлах ба техникийн өрөө рүү гаднаас орохоор төлөвлөсөн. 2-р давхарт гистологийн лаборатори, цитологийн лаборатори, биопсийн материалын лаборатори, биопсийн материалын агуулах, лабораторийн сав суулга угаах, хадгалах өрөө, архив, материал, тоног төхөөрөмжийн агуулах, салхивчийн өрөө, лабораторийн ажилчдын амрах өрөө, бичиг хэрэг болон эмч нарын өрөө, ажилчдын хувцас солих өрөө, ариун цэврийн өрөө зэрэг байрлана.

Гадна хана:

Тус барилгын гадна хана нь хөнгөн блокон хана байна. Гадна ханыг дулаалахдаа гадна талаас нь 10см болон 5см зузаантай MNS EN 13162:2011 шаардлагыг хангасан галд шатдаггүй базальт чулуун хөвөнг ам даруулан зөрүүлж зориулалтын цавуугаар наах, хавтан тус бүрийг 5 цэгт тэлэгчтэй шрупээр хадаж дулаалан дулаалгын материалыг зориулалтын ус чийгнээс хамгаалах материалаар бүрж хамгаална. Цутгамал бетон багана, дам нуруун дээр төмөр каркас бэхлэн зангидаж хөнгөн цагаан нийлмэл хавтанг өлгөн гадна фасадыг хийнэ. Дотор ханаанд MNS 138:99 стандартын шаардлага хангасан 12см уладан тоосгон хана өрнө. Шатны хонгилуудын хамар ханыг 25см хөнгөн блокон ханаар өрнө. Гадна болон дотор ханын бүтцийг хуудас БА-14.15 хуудсаанд үзнэ.

Дээвэр:

Тус барилгын дээвэр нь мембран хучлагатай, нийлмэл хавтгай дээвэр байна. Дээврийн дулаалга нь нягт өндөртэй XPS хавтан дулаалга байна. Дээврийн налуулгыг керамзит хөнгөн бетоноор хийнэ. Мембран материалыг технологийн дагуу зай зайсаргүй наана. Дээвэр хийх технологийн заавар БД 31-108-08-ын дагуу ус тусгаарлалт хийнэ. Дээврийн ажлыг ус бороогүй, цаг агаарын хуурай нөхцөлд хийнэ. Дээврийн байгуулалтыг БА-05 хуудсаанд үзнэ

Хаалга, Цонх:

Гадна хананд сууж буй бүх цонхнууд цагаан өнгийн металл эсвэл хуванцар рамтай 3 давхар вакум шиллэгээтэй цонх байна. Цонхны хуваалт, онгойлт, схем, түүврийг хуудас БА-16-с үзнэ үү. Гадна цонхыг хананы цонталтын цэгийг өнгөрөөж суулгах ба нүхэнд суулгахдаа эргэн тойронд 2см-с багагүй зайтай суулгаж бэхэлсний дараа уг зай заваг сайн чанарын хүйтэнд тэсвэртэй монтажны хөөсөөр шахаж дулаална. Цонхны дотор тавцанг чулуугаар хийх ба гадна талд усны хаялага төмрийг зориулалтын төмрөөр бэхэлж хийнэ. Цонхны усны хаялагыг 0,8мм зузаан цайрдсан гөлмөн төмрөөр нугалж хийнэ.

ХААЛГА:

Эмнэлгийн зориулалттай өрөөнүүдийн дотор хаалга нь эмнэлэгт тусгайлан үйлдвэрлэсэн бактери үрждэггүй, үйлдвэрийн өнгөлгөөтэй, төмөр эсвэл модон рамтай, хавтастай хаалга байна. Бүх битүү самбартай гадна хаалганууд нь дулаалгатай төмөр хаалга байна. Дотор шилэн хаалгануудад хүний хараанд түвшинд туусан наалт наах хүн мөргөхөөс сэргийлнэ. Хаалганы схем, түүврийг хуудас БА-16-с үзнэ үү.

Шал:

Уг барилгад зориулалтаас нь хамааруулан бетон будаг, чулуун плита, MNS 0230:82-ын шаардлагыг хангасан керамик плита, ламинат, эмнэлгийн зориулалттай, бактери үрждэггүй, элэгдэл болон механик гэмтэлд тэсвэртэй, халцардаггүй, цахилгаанждаггүй, хальтардаггүй PVC хулдаасан шалыг тус тус төлөвлөв. PVC хулдаасыг хана руу 15см өнгийлгэн наах зориулалтын ам даргчаар барна. Хулдаасан шалыг хийхдээ гадаргууг сайтар тэгшилж, цэвэрлэсний дараа цавуугаар наана. Ариун цэврийн өрөөний плитан шалны доор усныас хамгаалах уе (мембран, хар цаас, ус тусгаарлагч будаг г.м) хийнэ. Ариун цэврийн өрөөний шалны түвшин бусад шалнаас 1см-н доор байхаар хийж гүйцэтгэнэ. Шалыг БА-19.20 хуудсаанд заасны дагуу хийж гүйцэтгэнэ.

Дотор засал:

Барилгын дотор ханыг сайн чанарын шаардлагаар шаардаж, затирк татаж сайтар тэгшилсний дараа сайн чанарын эммульсэн будгаар 2 дахин шүршиж будна. Ариун цэврийн өрөөнүүдийн хананд MNS 0239:88-н шаардлага хангасан цайвар өнгийн плитаг шалнаас +2,10 түвшинд наах, үүнээс дээш хэсгийг сайжруулсан шаардлагаар шаардаж, сайн чанарын тэгшилгээ хийгээд цагаан өнгийн дотор эмульсэзр 2 дахин шүршиж будна. Гипсэн дүүжин таазны заадсыг даавуун наалтаар нааж, саны чанартай затирк татаж тэгшилсний дараа будна. Гадна дотор өнгөлгөөний материал, өнгө будгийн сонголтыг зохиогчид үзүүлж, зөвшөөрөлцсэний дараа заслын ажлыг гүйцэтгэнэ. Барилгад хүний эрүүл мэндэд аюултай, хортой материал хэрэглэж болохгүй бөгөөд энэ талаар хэрэглэж буй материалд үйлдвэрлэгчийн сертификат, паспортыг авсан байна.

Бусад:

Барилгын бусад хэсгийн зураг төслийг зохих шаардлагын дагуу хамтран уялдуулж боловсруулсан болно.

Барилгын ажлын явцад зураг төслөөс ямар нэгэн ойлгомжгүй зүйл илрэх аваас зохиогчид мэдэгдэж байх ёстой.

А Н Х А А Р

Барилгын гүйцэтгэгч байгууллага нь барилга угсралтын явцад ажлын зургийг чанд баримтлах бөгөөд хэрэв зураг төслийн дагуу гүйцэтгэгүйн улмаас барилгын төлөвлөлт, бех бат, инженерийн системийн ажиллагаанд өөрчлөлт, алдаа гарваас зураг төсөл зохиогч хариуцлага хүлээхгүй. Энэхүү зураг төслийн баримт бичиг нь Монгол улсын барилгын тухай хуулийн зохиогчийн эрхээр хамгаалагдах тул зохиогчийн зөвшөөрөлгүйгээр өөр барилгад дахин хэрэглэх, бусдад данжуулан ашиглуулахыг хатуу хориглоно.

Барилга угсралтын явцад гүйцэтгэгч байгууллага нь зураг төсөл зохиогчтой зохиогчийн хяналтын гэрээний дагуу барилга угсралтын болоод зураг төслийн талаар гарсан асуудлыг зөвшилцөн шийдэж байвал зохино.

Ye шат:	Ажлын зураг
"НЬЮКОН" ХХК	Улаанбаатар хот, Хан-Уул дүүрэг, 18-р хороо, Стадион аргил /17013/, Нийслэл хүрээ арван чөлөө гудамж, "PG PLAZA" төв 703 тоот. Утас: 75074411, 88004411
Архитектор	Б.Болормаа
Гүйцэтгэгч	Б.Болормаа
Шалгасан	З.Тувдэнноров

БУЛГАН АЙМГИЙН ХЫГДСЭН ЭМНЭЛГИЙН ЦОГЦОЛБОР БАРИЛГЫН ХОЛБОЛТЫН ЗУРАГ ТӨСӨЛ /Е БЛОК/

Булган аймаг, Булган сум, 6-р баг.

Тайлбар бичиг

Масштаб:	Зургийн дугаар:	Хуудас:
М1:100	БА-02	24
Е.Г.Шифр: NC-08-2025	Т.Г.Шифр:	Огноо: 2025-06

А3 1-Р ДАВХРЫН БАЙГУУЛАЛТ М1:100

Энэхүү зураг төсөл нь НЬЮКОН ХХК-ийн ОЮУНЫ ӨМЧ тул зохиогчийн эвдшгүй эрхтэй бөгөөд ашиглахыг хориглоно.

N

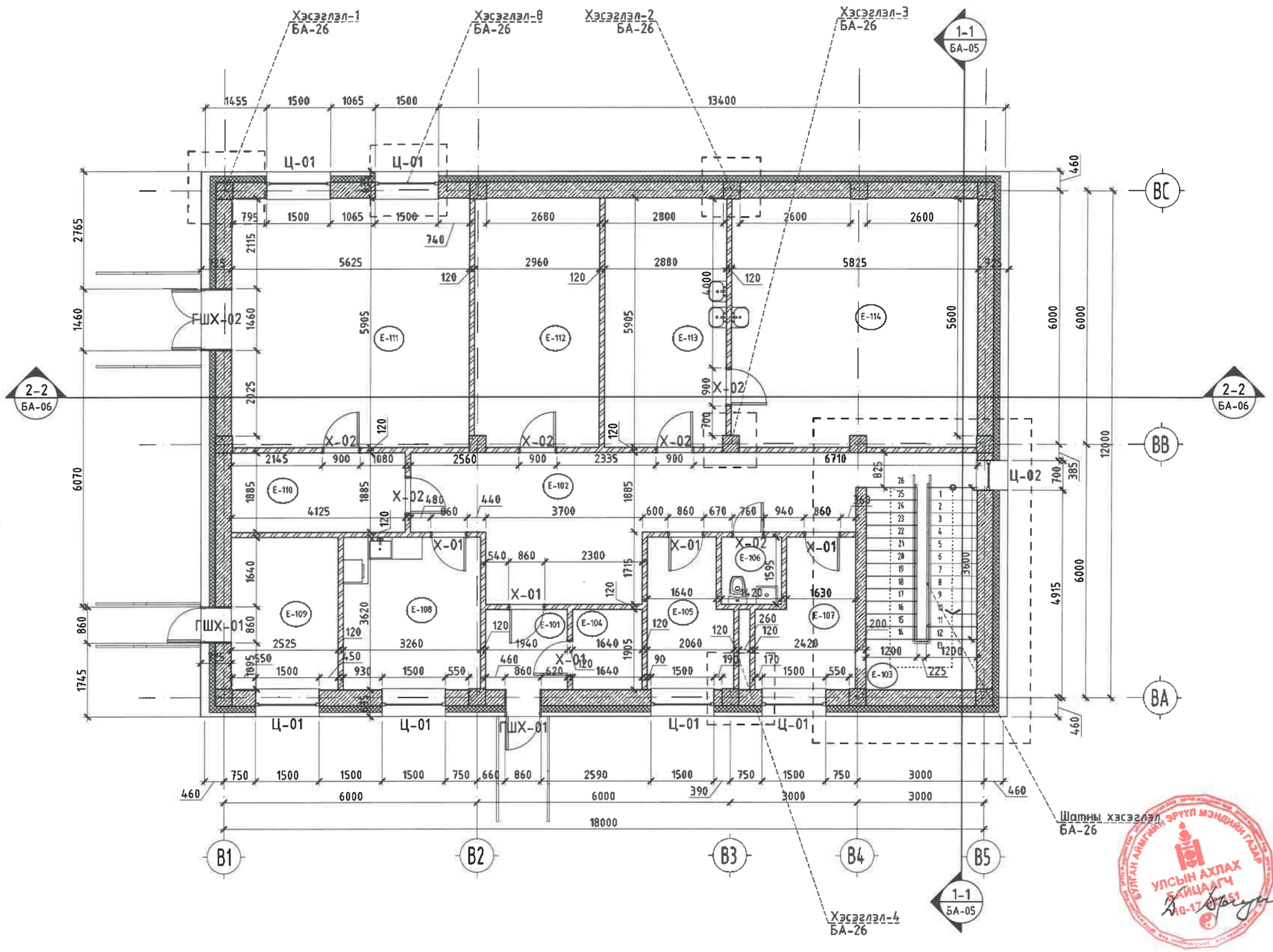

ГУЛХҮҮР ЗУРАГ

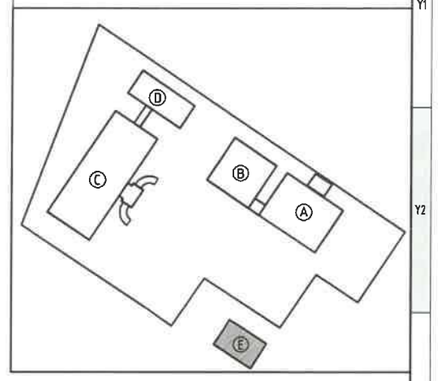

Өрөөний тодорхойлолт		
101	Гонх	4.00
102	Хонгил	29.00
103	Шатны хонгил	13.00
104	Аюулгүй хог хаягдал тор хадгалах өрөө	3.00
105	Ажилчдын хувцас солих өрөө /эр/	7.00
106	Ариун цэврийн өрөө	2.00
107	Ажилчдын хувцас солих өрөө /эм/	7.00
108	Ажилчдын амрах өрөө	12.00
109	Техникийн өрөө	9.00
110	Цогцос хувцаслах өрөө	8.00
111	Салах ёс гүйцэтгэх өрөө	33.00
112	Цогцос хадгалах өрөө	17.00
113	Задлангийн өмнөх өрөө	17.00
114	Задлангийн өрөө	34.00
	Нийт	195.00

ТАНИХ ТЭМДЭГ

- -Цутгамал төмөр бетон
- -Тоосгон хана
- -Хөнгөн цагаан нийлмэл хавтан
- -Дулаалга пенополистрол
- -Сийрмэг бетон гулдмай

ЗӨВШӨӨРӨЛЦСӨН

ББ		Э.Нандин-Эрдэнэ
ХАС		З.Мөнхтулга
ЦБУ		А.Очирбат
ХТ, ДГ		С.Аварзаргал
ХД		Б.Одбаяр

"НЬЮКОН" ХХК

NEWCON

ЧБ хоч. ХУД 18 хороо "PG PLAZA" паб 303 тоот. Утас: 75074411, 88004411

БУЛГАН АЙМГИЙН НЭГДСЭН ЭМНЭЛГИЙН ЦОГЦОЛБОР БАРИЛГЫН ХОЛБОЛТЫН ЗУРАГ ТӨСӨЛ /Е БЛОК/ Булган аймаг. Булган сум. 6-р баг.

1-р давхрын байгуулалт

Архитектор		Б.Болормаа	Е.Г.Шифр: NC-08/2025	Масштаб: М1:100	Огноо: 2025-06
Гүйцэтгэсэн		Б.Болормаа	Т.Г.Шифр:	Зургийн дугаар: БА-03	Хуудас: 24
Шалгасан		Э.Тэмүүлэнноров			

Ye шат: А3

МОНГОЛ УЛС ... ATX11250 Зорилтын ... ГАЛЗАНЖАВ МЭРГЭЖЛИЙН ... 2025-2028

Зураг төсөл, мөрдлөг хянах ... ЭКСПЕРТ ... 2025.07.18

БУЛГАН АЙМГИЙН ЭРҮҮЛ МЭНДИЙН ГАЗАР УЛСЫН АХЛАХ ГАЙЦАДГЧ

А3 2-Р ДАВХРЫН БАЙГУУЛАЛТ М1:100

Энэхүү зураг тесел нь НЬЮКОН ХХК-ийн ОЮУНЫ ӨМЧ тул зохиогчийн зөвшөөрөлгүйгээр өөрчлөх болон ашиглахыг хориглоно.

N

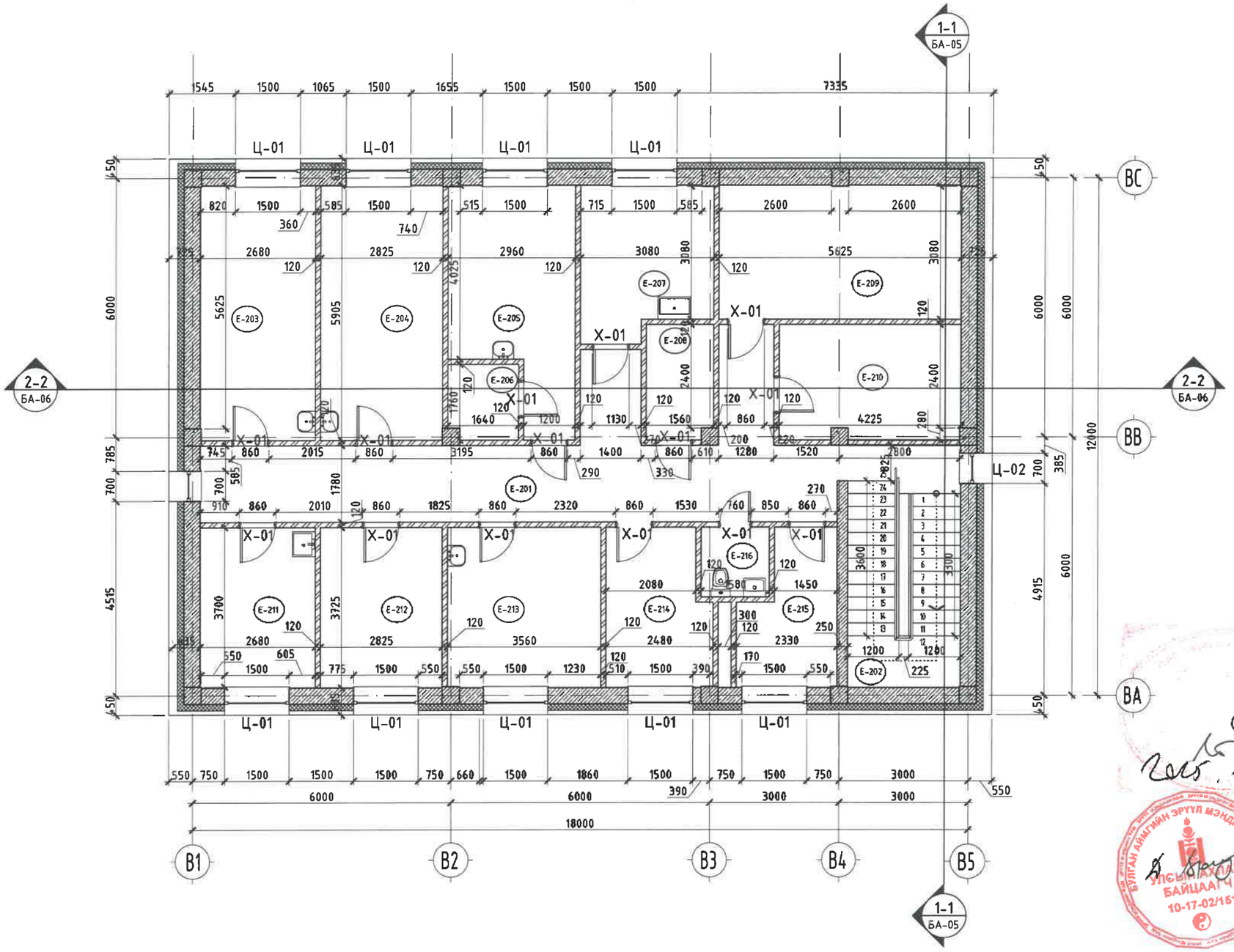

ТУЛХҮҮР ЗУРАГ

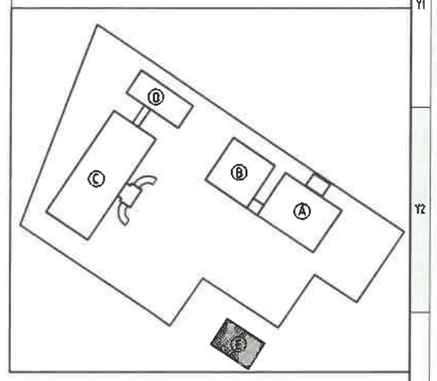

Өрөөний тодорхойлолт		
201	Хонгил	35.00
202	Шатны хонгил	13.00
203	Гистологийн лаборатори	16.00
204	Цитологийн лаборатори	17.00
205	Биопсийн материалын лаборатори	14.00
206	Биопсийн материалын агуулах	3.00
207	Лабораторийн сав суулга угаалга, хадгалах	10.00
208	Архив	4.00
209	Материал, тоног төхөөрөмжийн агуулах	17.00
210	Салхивчийн өрөө	11.00
211	Лабораторийн ажилчдын амрах өрөө	10.00
212	Бичиг хэрэг	11.00
213	Эмч нарын өрөө	13.00
214	Ажилчдын хувцас солих өрөө/эр/	9.00
215	Ажилчдын хувцас солих өрөө/эм/	7.00
216	Ариун цэврийн өрөө	3.00
Нийт		193.00

07-27
2015.07.18

БУЛГАН АЙМГИЙН ЭРҮҮЛ МЭНДИЙН ГАЗАР
ҮЙЛЧЛҮҮЛЭХ БАЙЦААЛАХ
10-17-02/151

ТАНИХ ТЭМДЭГ

- -Цутгамал төмөр бетон
- -Тоосгон хана
- -Хөнгөн цагаан нийлмэл хавтан
- -Дулаалга пенополистрол
- -Сийрмэг бетон гулдмай

Зөвшөөрөлцсөн

ББ		Э.Нандин-Эрдэнэ
ХАС		Э.Мөнхтулга
ЦБУ		А.Очирбат
ХТ, ДГ		С.Амаржаргал
ХД		Б.Одбаяр

"НЬЮКОН" ХХК
NEWCON
Архитектурын дизайн төсөлчөлөгөө
УБ хот, ХУД 18 хороо "PS PLAZA" төв 703 өрөө. Утас: 75074411, 88004411

БУЛГАН АЙМГИЙН НЭГДСЭН ЭМНЭЛГИЙН ЦОГЦОЛБОР БАРИЛГЫН ХОЛБОЛТЫН ЗУРАГ ТӨСӨЛ /Е БЛОК/ Булган аймаг. Булган сум. 6-р баг.

2-р давхрын байгуулалт

Үе шат: А3				
Архитектор	Б.Болормаа	Е.Г.Шифр: NC-08/2025	Масштаб: М1:100	Огноо: 2025-06
Гүйцэтгэсэн	Б.Болормаа	Т.Г.Шифр:	Зургийн дугаар: БА-04	Хуудас: 24
Шалгасан	З.Тулдэнноров			

МОНГОЛ УЛС
АТ-11759
АРХИТЕКТУРЫН ЗӨВШӨӨРӨЛ
ГЭРЭЭТ АРХИТЕКТОР
2025-2028

А3 ДЭЭВРИЙН БАЙГУУЛАЛТ М1:100

Энэхүү зураг төсөл нь НЬЮКОН ХХК-ийн ОЮУНЫ ӨМЧ тул зохиогчийн эвшөөрөлгүйгээр өөрчлөх болон ашиглахыг хориглоно.

N

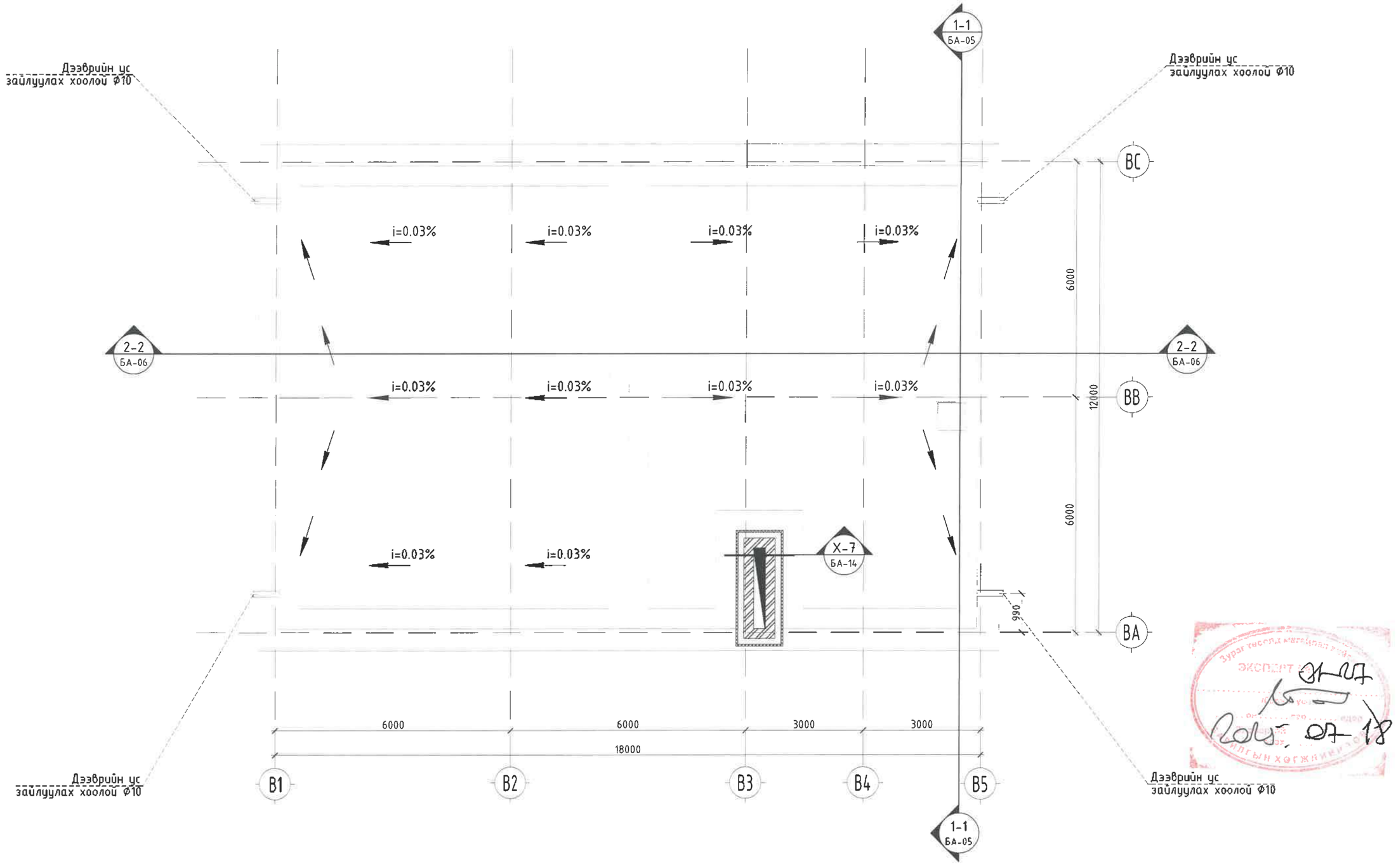

ТАНИХ ТЭМДЭГ

- -Цутгамал төмөр бетон
- -Тоосгон хана
- -Хөнгөн цагаан нийлмэл хавтан
- -Дулаалга пенополистрол
- -Сийрмэг бетон гулдмай

ЗӨВШӨӨРӨЛСӨН		
ББ		Э.Нандин-Эрдэнэ
ХАС		Э.Менхтулга
ЦБУ		А.Очирбат
ХТ, ДГ		С.Амаржаргал
ХД		Б.Одбаяр

"НЬЮКОН" ХХК

NEWCON ARCHITECTURE AND ENGINEERING

УБ хот Хан-Уул дүүрэг 18 хороо "SG PLAZA" төв 703 тоот Утас: 75074471, 88004411

БУЛГАН АЙМГИЙН НЭГДСЭН ЭМНЭЛГИЙН ЦОГЦОЛБОР БАРИЛГЫН ХОЛБОЛТЫН ЗУРАГ ТӨСӨЛ /Е БЛОК/ Булган аймаг. Булган сум. 6-р баг.

Дээврийн байгуулалт

Архитектор	Б.Болормаа	Е.Г.Шифр:	Масштаб:	Огноо:	Ye шат: А3
Гүйцэтгэсэн	Б.Болормаа	NC-08/2025	M1:100	2025-06	
Шалгасан	З.Түвдэнноров	Т.Г.Шифр:	Зургийн дугаар: БА-05	Хуудас: 24	

МОНГОЛ УЛС ЗОРИЛТЫН ТҮВДЭННОРОВ МЭРГЭШЛИЙН ГЭРЭЭТ АРХИТЕКТОР МА-БА 2025-2029

ЭКСПЕРТ

А3 ОГТЛОЛ 1-1 /ТЭНХЛЭГ ВА-ВС/ М1:100

Энэхүү зураг төсөл нь НЬЮКОН ХХК-ийн ОЮУНЫ ӨМЧ тул зохиогчийн эвдшгүй эрхтэй бөгөөд зөвхөн өөрчлөлтгүйгээр ашиглах боломжтой.

N

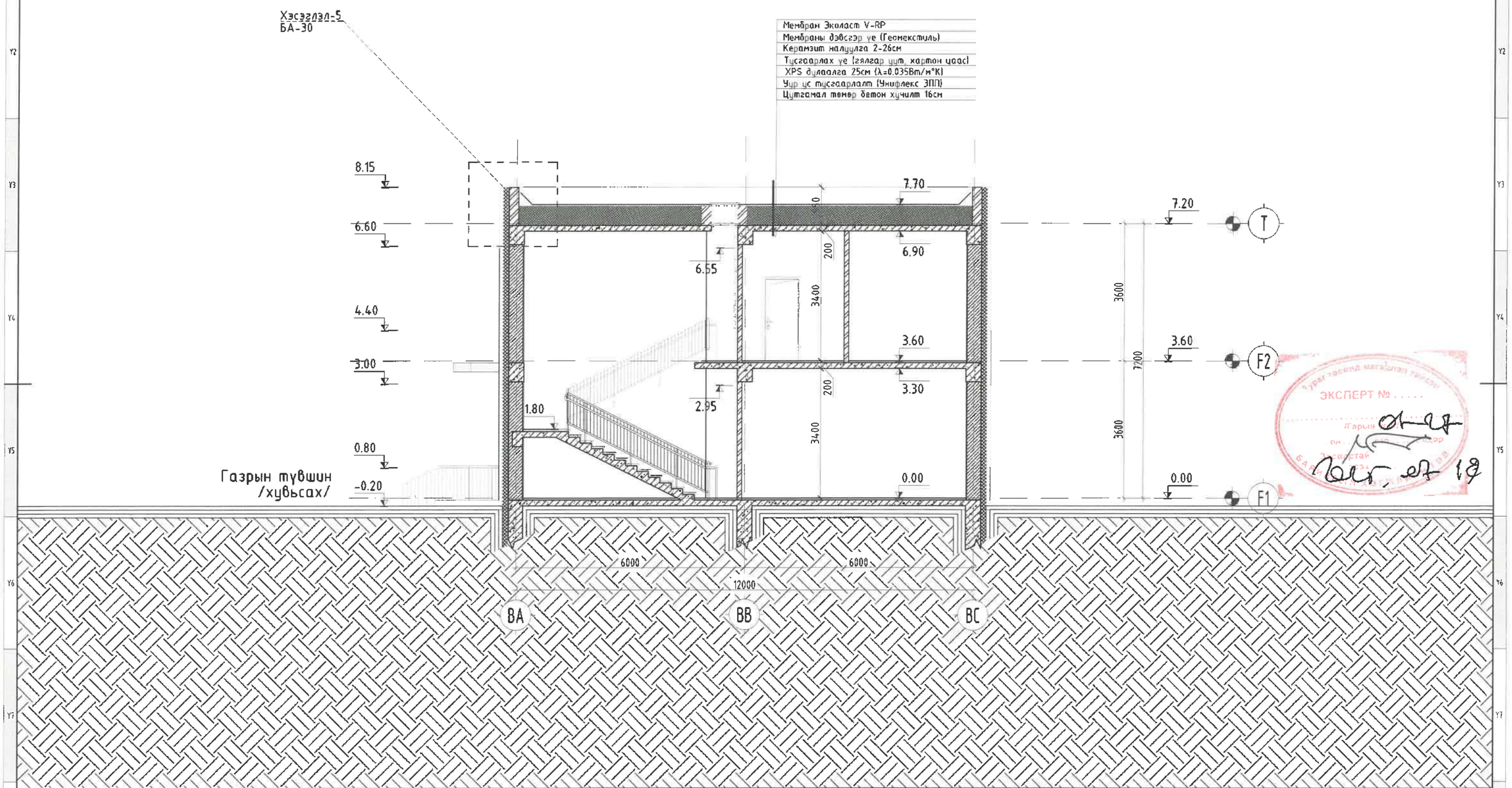

ЭКСПЕРТ №.....

Ирсэн огноо 01-27

Гарын үсэг

ТАНИХ ТЭМДЭГ

- -Цутгамал төмөр бетон
- -Дулаалга пенополистрол
- -Тоосгон хана
- -Сийрмэг бетон гулдмай
- -Хөнгөн цагаан нийлмэл хавтан

Зөвшөөрөлцсөн		
ББ		Э.Нандин-Эрдэнэ
ХАС		Э.Мөнхтулга
ЦБҮ		А.Очирбат
ХТ, ДГ		С.Аморжаргал
ХД		Б.Одбаяр

"НЬЮКОН" ХХК

NEWCON ARCHITECTURE AND ENGINEERING

ЧБ эмт ХҮД 18 хороо "РБ PLAZA" төв 703 тоот. Утас: 75074411, 88004411

БУЛГАН АЙМГИЙН НЭГДСЭН ЭМНЭЛГИЙН ЦОГЦОЛБОР БАРИЛГЫН ХОЛБОЛТЫН ЗУРАГ ТӨСӨЛ /Е БЛОК/ Булган аймаг. Булган сум. 6-р баг.

ОГТЛОЛ 1-1 /ТЭНХЛЭГ ВА-ВС/

Ye шат: А3				
Архитектор	Б.Болормаа	Е.Г.Шифр: NC-08/2025	Масштаб: М1:100	Огноо: 2025-06
Гүйцэтгэсэн	Б.Болормаа	Т.Г.Шифр:	Зургийн дугаар: БА-06	Хуудас: 24
Шалгасан	Т.Түвдэнноров			

МОНГОЛ УЛС ЗОРИГТЫН ТҮВДЭННОРОВ МЭРГЭШСЭН АРХИТЕКТОР 25-795 АТХ-11259 2025-2028

А3 ОГТЛОЛ 2-2 /ТЭНХЛЭГ В1-В5/ М1:100

Энэхүү зураг төсөл нь НЬЮКОН ХХК-ийн ОЮУНЫ ӨМЧ тул зохиогчийн зөвшөөрөлгүйгээр өөрчлөх болон ашиглахыг хориглоно.

N

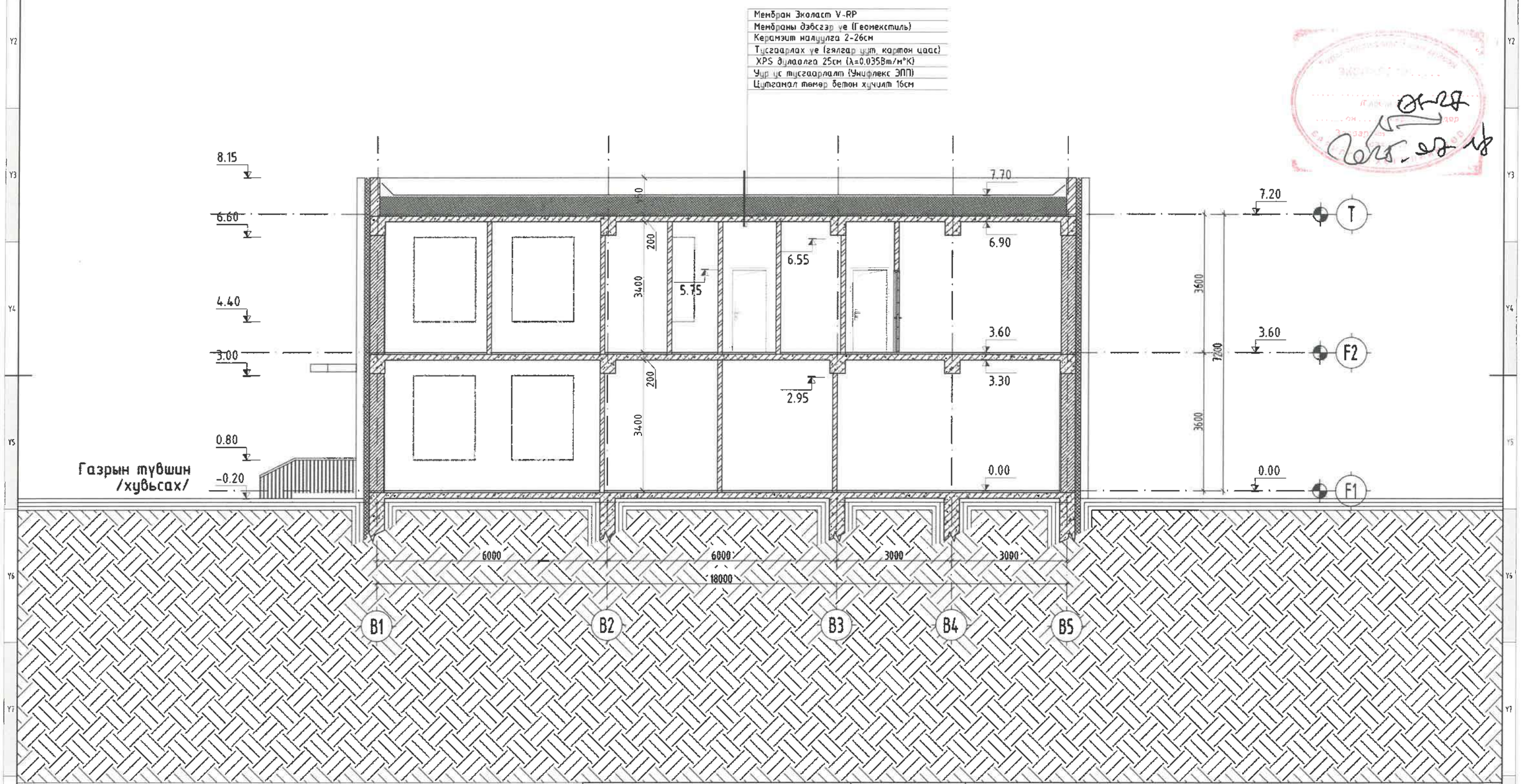

ТАНИХ ТЭМДЭГ

- -Цутгамал төмөр бетон
- -Тоосгон хана
- -Хөнгөн цагаан нийлмэл хавтан
- -Дулаалга пенополистрол
- -Сийрмэг бетон гулдмай

Зөвшөөрөлцсөн		
ББ		Э.Нандин-Эрдэнэ
ХАС		Э.Мөнхтулга
ЦБУ		А.Очирбат
ХТ, ДГ		С.Аморжаргал
ХД		Б.Одбаяр

"НЬЮКОН" ХХК

NEWCON ARCHITECTURE AND ENGINEERING

ЧБ хоч. ХҮД 18 хороо "PG PLAZA" оф. 703 тоот. Утас 75074411, 88004411

БУЛГАН АЙМГИЙН НЭГДСЭН ЭМНЭЛГИЙН ЦОГЦОЛБОР БАРИЛГЫН ХОЛБОЛТЫН ЗУРАГ ТӨСӨЛ /Е БЛОК/ Булган аймаг. Булган сум. 6-р баг.

ОГТЛОЛ 2-2 /ТЭНХЛЭГ В1-В5/

Үе шат: А3

Архитектор	Б.Болормаа	Е.Г.Шифр: NC-08/2025	Масштаб: М1:100	Огноо: 2025-06
Гүйцэтгэсэн	Б.Болормаа	Т.Г.Шифр:	Зургийн дугаар: БА-07	Хуудас: 24
Шалгасан	Б.Баннаров			

МОНГОЛ УЛС АХХ11256 Зоригтын Түвдэнноров МЭРГЭЖЛИЙН ГЭРЧИЛГЭЭ АРХИТЕКТУР 2023-2028

А3 НҮҮР ТАЛ /ТЭНХЛЭГ В5-В1/ М1:100

Энэхүү зураг төсөл нь НЬЮКОН ХХК-ийн ОЮУНЫ ӨМЧ тул зохиогчийн эвшээрэлгүйгээр ашиглах, хуулах болон ашиглахыг хориглоно.

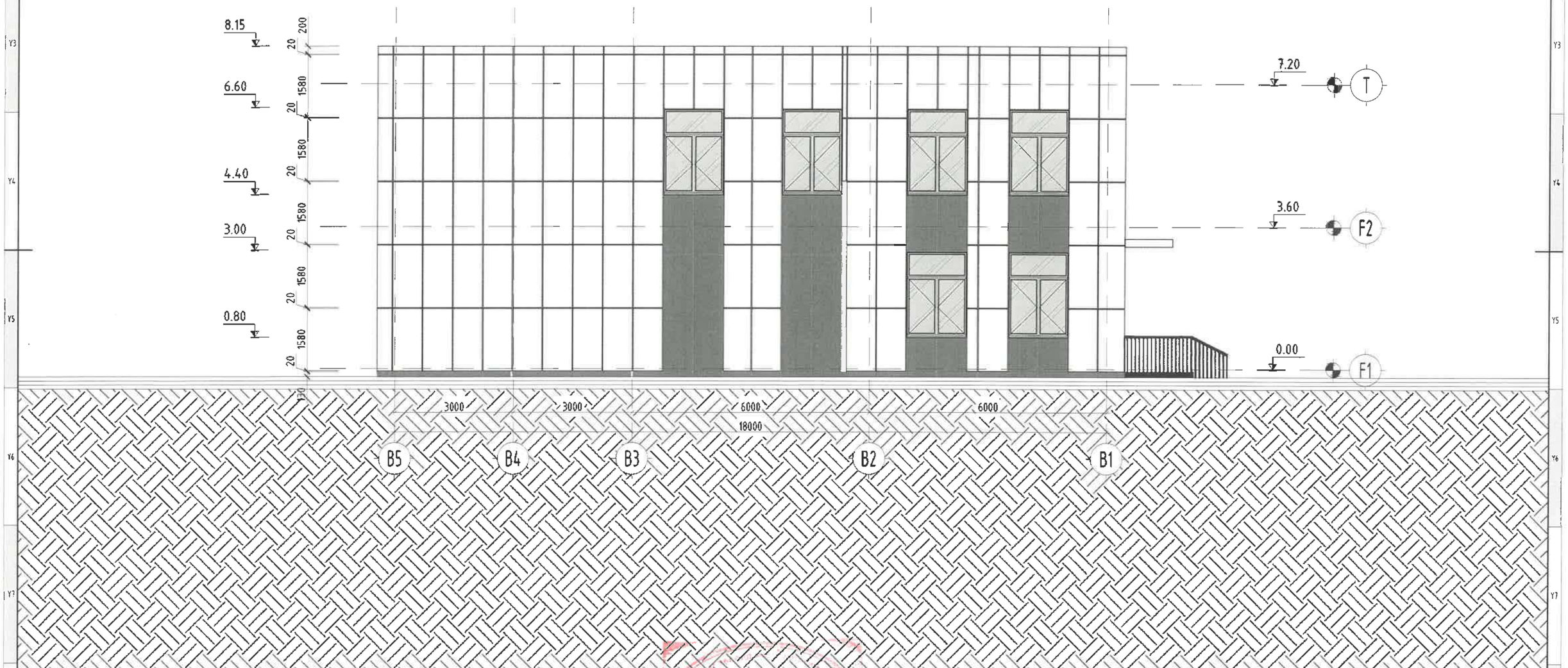

ТАНИХ ТЭМДЭГ

- Цагаан өнгийн чулуун хавтан-114.2м2 /C-90%, M-72%, Y-50%, K-50%/
- Хар хөх өнгийн чулуун хавтан-22.2м2 /C-90%, M-72%, Y-50%, K-50%/

"НЬЮКОН" ХХК

NEWCON ARCHITECTURE AND ENGINEERING

УБ хот ХУД 18 хороо "PG PLAZA" вөв
7013 шуудан Утас: 75074411, 88094411

БУЛГАН АЙМГИЙН НЭГДСЭН ЭМНЭЛГИЙН ЦОГЦОЛБОР БАРИЛГЫН ХОЛБОЛТЫН ЗУРАГ ТӨСӨЛ /Е БЛОК/ Булган аймаг. Булган сум. 6-р баг.

НҮҮР ТАЛ /ТЭНХЛЭГ В5-В1/

Архитектор	Б.Болормаа	Е.Г.Шифр: NC-08/2025	Масштаб: М1:100	Огноо: 2025-06	Уе шат: А3
Гүйцэтгэгч	Б.Болормаа	Т.Г.Шифр:	Зургийн дугаар: БА-08	Хуудас: 24	
Шалгасан	З.Түвдэнноров				

МОНГОЛ УЛС ХОРИГТОЙ ТҮВДЭННОРОВ МЭРГЭШСЭН АРХИТЕКТОР МА-БА 2025-2028

А3 НҮҮР ТАЛ /ТЭНХЛЭГ В1-В5/ М1:100

Энэхүү зураг төсөл нь НЬЮКОН ХХК-ийн ОЮУНЫ ӨМЧ тул зохиогчийн эвшээрелгүйгээр өөрчлөх болон ашиглахыг хориглоно.

N

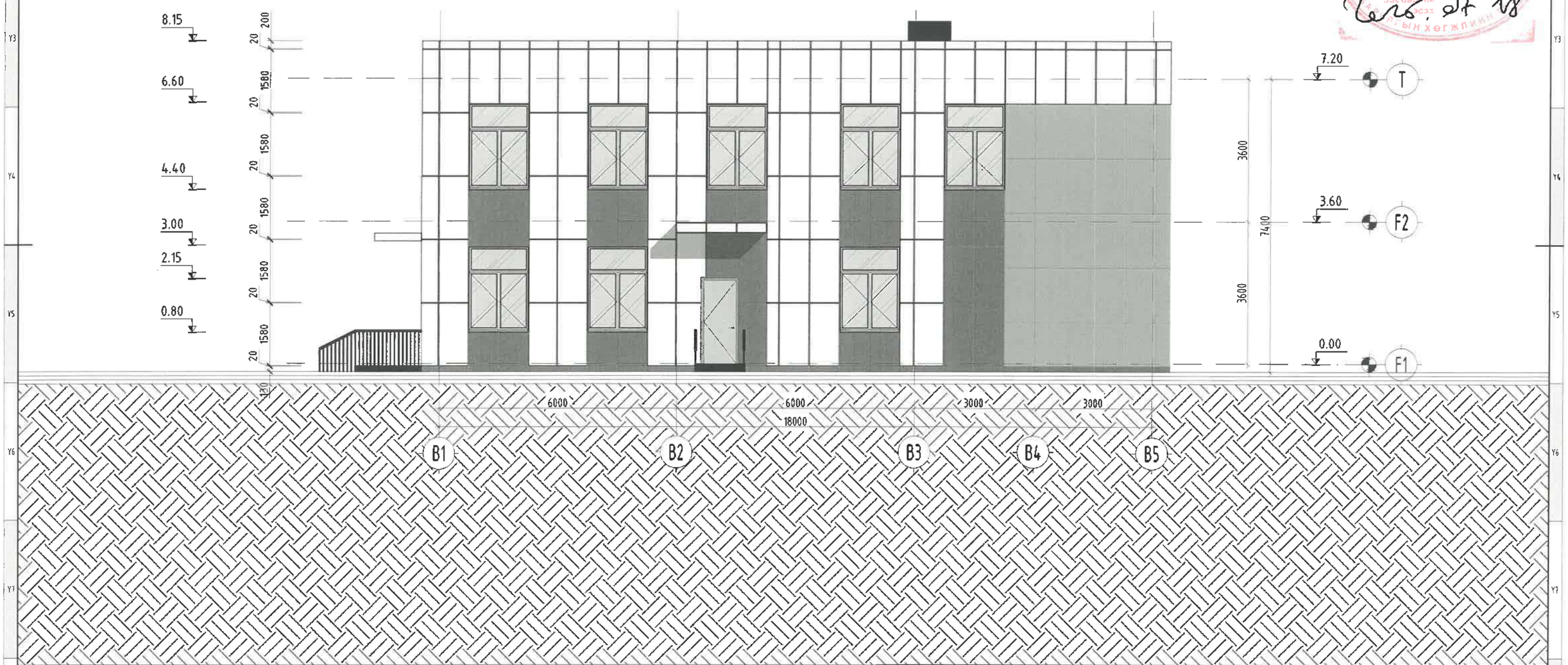

ТАНИХ ТЭМДЭГ

- Улбар шар өнгийн хөнгөн цагаан металл хавтан-27.58м2 /C-11%, M-40%, Y-88%, K-0%/
- Цагаан өнгийн чулуун хавтан-76.49м2 /C-90%, M-72%, Y-50%, K-50%/
- Хар хөх өнгийн чулуун хавтан-25.39м2 /C-90%, M-72%, Y-50%, K-50%/

"НЬЮКОН" ХХК

NEWCON ARCHITECTURE AND ENGINEERING

УБ хот ХУД 10 коро "PG PLAZA" тоот
703 шоон Утас: 75074411, 88004411

БУЛГАН АЙМГИЙН НЭГДСЭН ЭМНЭЛГИЙН ЦОГЦОЛБОР БАРИЛГЫН ХОЛБОЛТЫН ЗУРАГ ТӨСӨЛ /Е БЛОК/ Булган аймаг, Булган сум, 6-р баг.

НҮҮР ТАЛ /ТЭНХЛЭГ В1-В5/

Архитектор	Б.Болормаа	Е.Г.Шифр: NC-08/2025	Масштаб: M1:100	Огноо: 2025-06	Үе шат: А3
Гүйцэтгэсэн	Б.Болормаа	Т.Г.Шифр:	Зургийн дугаар: БА-09	Хуудас: 24	
Шалгасан	З.Тувдэнноров				

МОНГОЛ УЛС ЗОРИГТАН ТУВДЭННОРОВ МЭРГЭШЛИЙН ГЭРЭЭТ АРХИТЕКТОР 2025-06-29

А3 НҮҮР ТАЛ /ТЭНХЛЭГ ВА-ВС/ М1:100

Энэхүү зураг төсөл нь НЬЮКОН ХХК-ийн ОЮУНЫ ӨМЧ тул зохиогчийн зөвшөөрөлгүйгээр өөрчлөх болон ашиглахыг хориглоно.

N

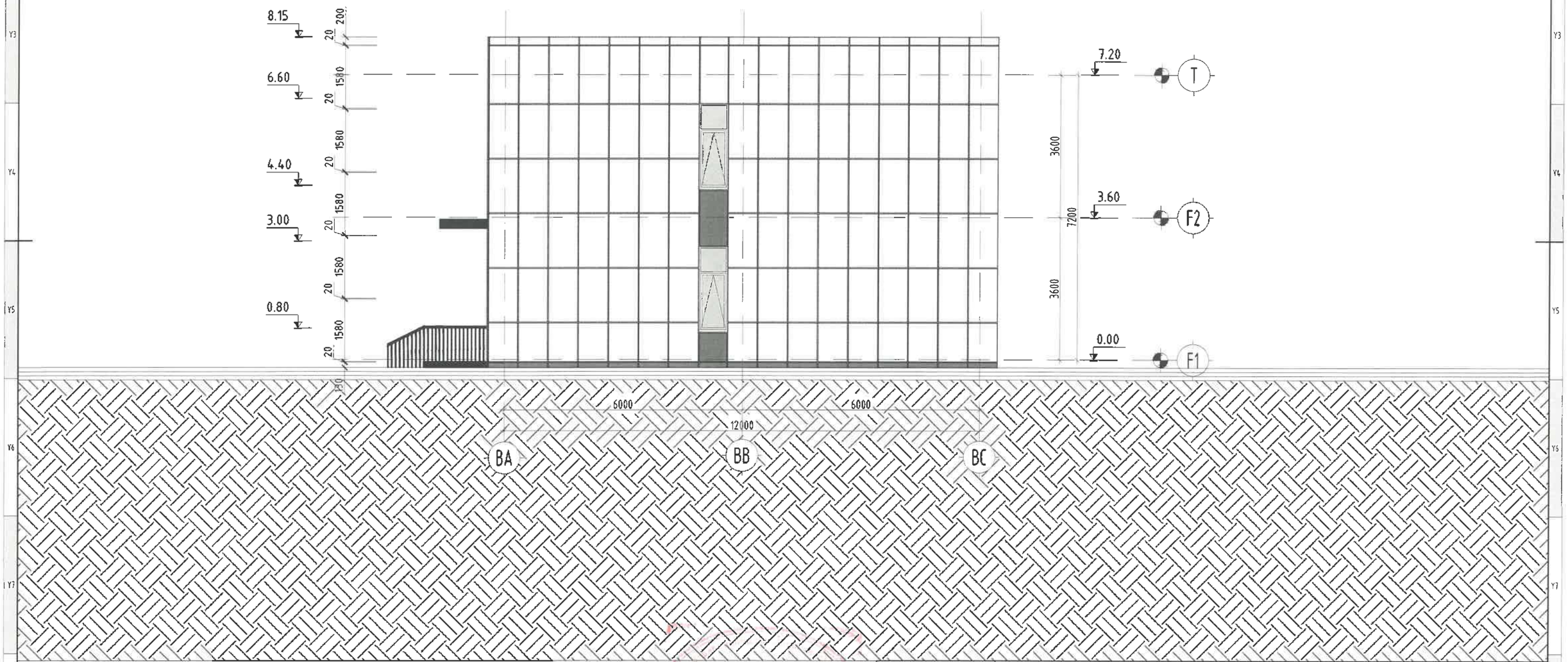

ТАНИХ ТЭМДЭГ

- Цагаан өнгийн чулуун хавтан-100.96м2 /С-90%, М-72%, Y-50%, К-50%/
- Хар хөх өнгийн чулуун хавтан-3.18м2 /С-90%, М-72%, Y-50%, К-50%/

"НЬЮКОН" ХХК

NEWCON ARCHITECTURE AND ENGINEERING

ЧБ хот. ХУД 18 хороо "PG PLAZA" пөв 703 тоот. Утас: 75974411, 88004411

БУЛГАН АЙМГИЙН НЭГДСЭН ЭМНЭЛГИЙН ЦОГЦОЛБОР БАРИЛГЫН ХОЛБОЛТЫН ЗУРАГ ТӨСӨЛ /Е БЛОК/ Булган аймаг. Булган сум. 6-р баг.

НҮҮР ТАЛ /ТЭНХЛЭГ ВА-ВС/

Архитектор	Б.Болормаа	Е.Г.Шифр: NC-08/2025	Масштаб: М1:100	Огноо: 2025-06	Ye шат: А3
Гүйцэтгэсэн	Б.Болормаа	Т.Г.Шифр:	Зургийн дугаар: БА-10	Хуудас: 24	
Шалгасан	З.Гүвдэнноров				

МОНГОЛ УЛС 25-798 АТХ 11259 Зориетын ГҮВДЭННОРОВ МЭРГЭШСЭН АРХИТЕКТОР 2025

А3 НҮҮР ТАЛ /ТЭНХЛЭГ ВС-ВА/ М1:100

Энэхүү зураг төсөл нь НЬЮКОН ХХК-ийн ОЮУНЫ ӨМЧ тул зохиогчийн эвдшгүй эрхийн хуулиар хамгаалагдах ба ашиглахыг хориглоно.

N

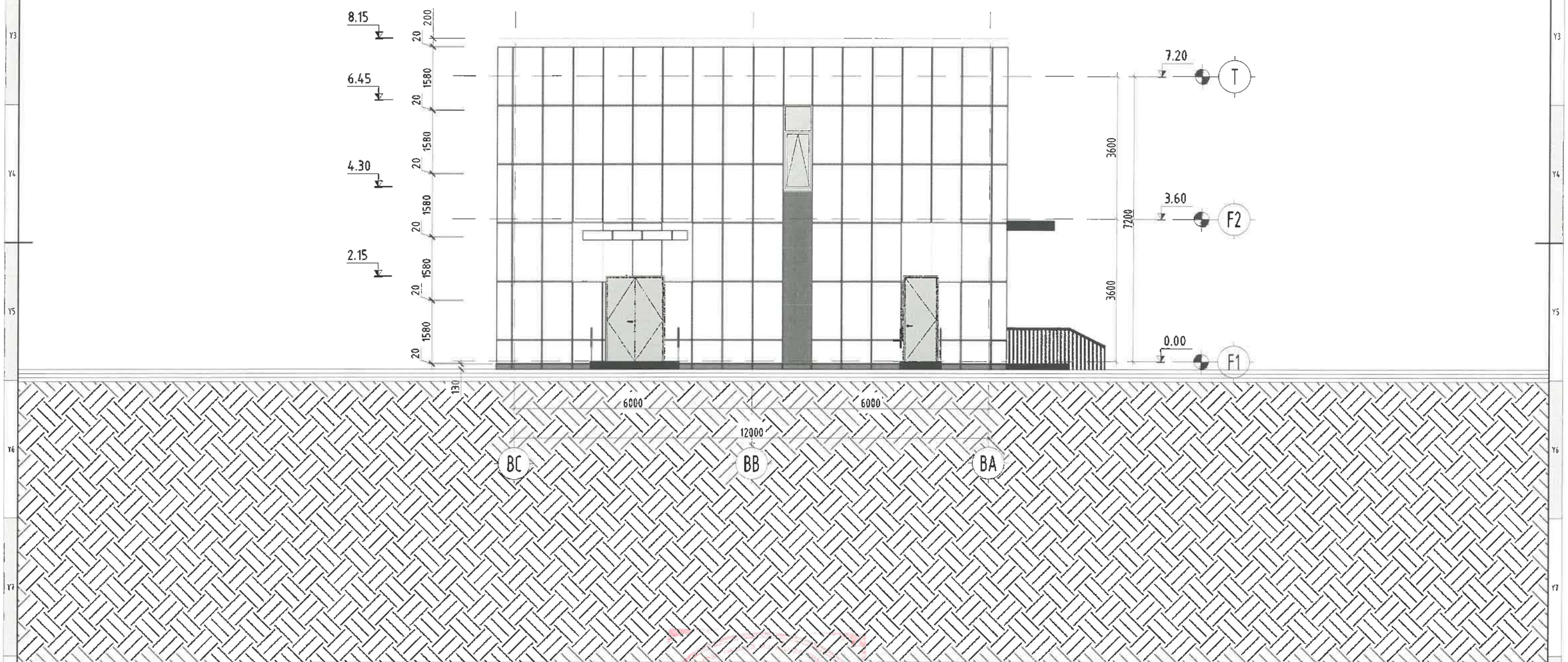

ТАНИХ ТЭМДЭГ

- Цагаан өнгийн чулуун хавтан-95.74м2 /С-90%, М-72%, Y-50%, К-50%/
- Хар хөх өнгийн чулуун хавтан-4.28м2 /С-90%, М-72%, Y-50%, К-50%/

"НЬЮКОН" ХХК

NEWCON ARCHITECTURE AND ENGINEERING

Чб сум ХУД 18 хороо "PG PLAZA" төв 703 тоот Утас 75072411, 88004411

БУЛГАН АЙМГИЙН НЭГДСЭН ЭМНЭЛГИЙН ЦОГЦОЛБОР БАРИЛГЫН ХОЛБОЛТЫН ЗУРАГ ТӨСӨЛ /Е БЛОК/ Булган аймаг, Булган сум, 6-р баг.

НҮҮР ТАЛ /ТЭНХЛЭГ ВС-ВА/

Архитектор	Б.Болормаа	Е.Г.Шифр: NC-08/2025	Масштаб: M1:100	Үе шат: А3	
Гүйцэтгэсэн	Б.Болормаа	Т.Г.Шифр:	Зургийн дугаар: БА-11	Огноо: 2025-06	
Шалгасан	З.Тувшинжаргал			Хуудас: 24	

МОНГОЛ УЛС ЗОРИГТЫН ТҮВШИН ХОРОО МЭРГЭШЛИЙН ГЭРЭЭТ АРХИТЕКТОР 2025-2028

А3 ШАТНЫ ХЭСЭГЧИЛСЭН БАЙГУУЛАЛТ, ОГТЛОЛ М1:50

Энэхүү зураг төсөл нь НЬЮКОН ХХК-ийн ОЮУНЫ ӨМЧ тул зохиогчийн зөвшөөрөлгүйгээр өөрчлөх болон ашиглахыг хориглоно.

N

1-Р ДАВХРЫН ШАТНЫ БАЙГУУЛАЛТ

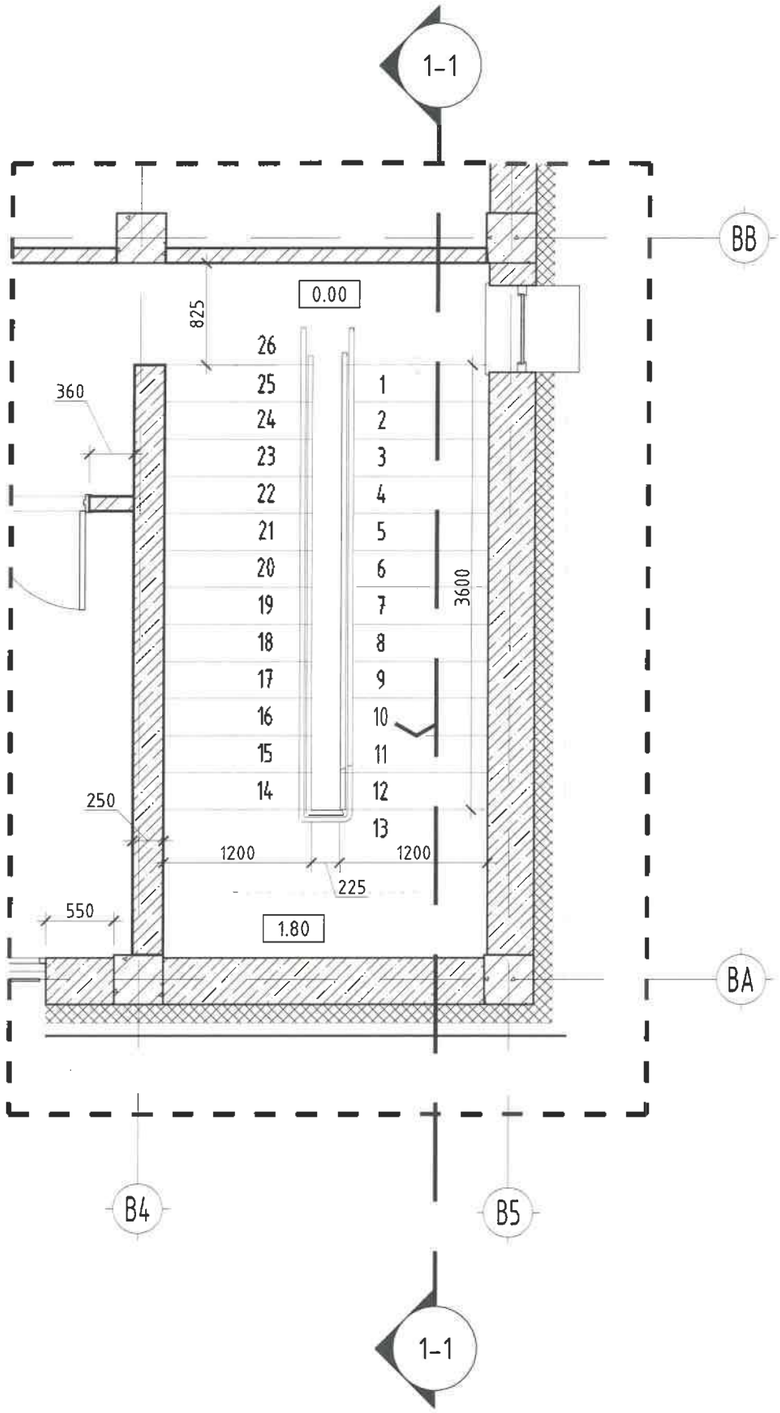

ОГТЛОЛ 1-1

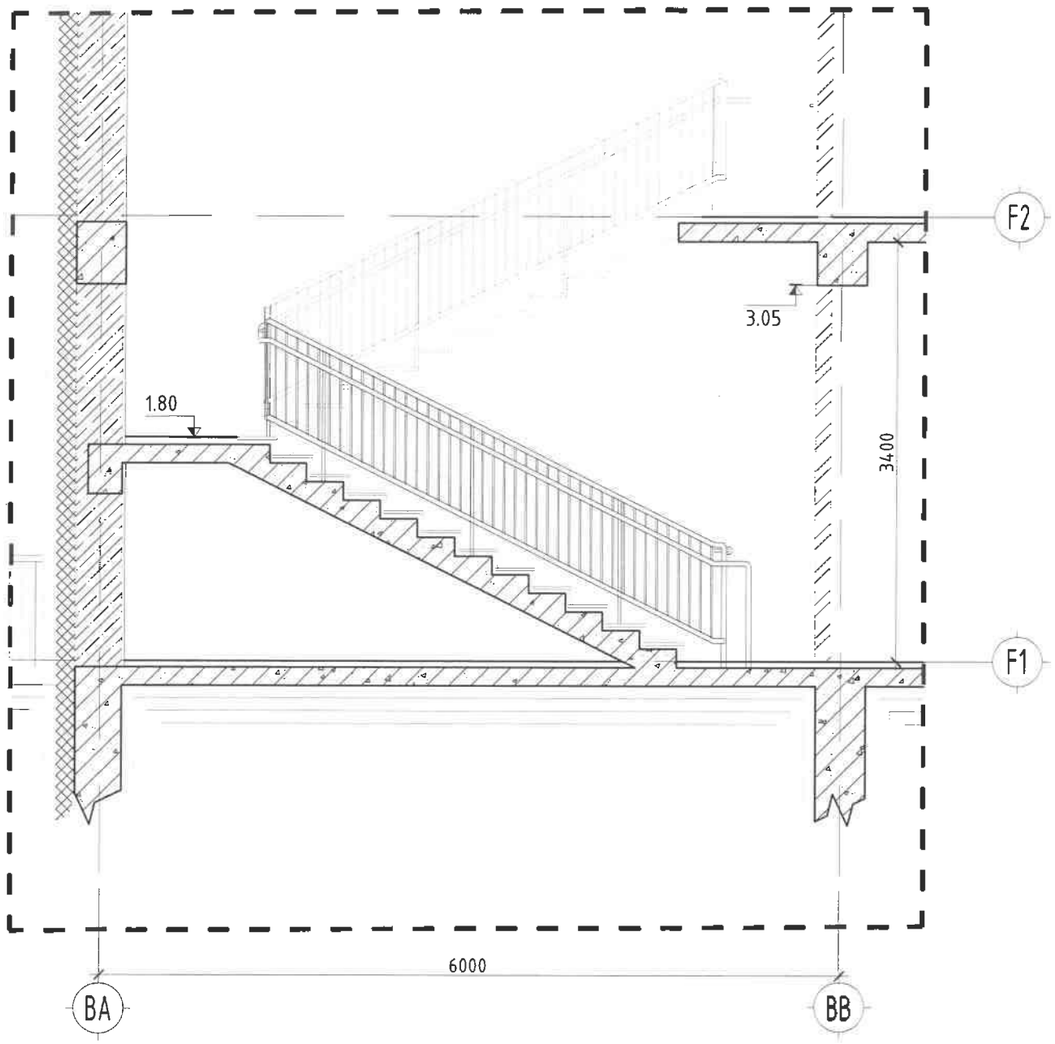

"НЬЮКОН" ХХК NEWCON ARCHITECTURE AND ENGINEERING УБ хот. ХУД 18 коро "SG PLAZA" паб 703 тоот. Утас: 75074411, 88004441	БУЛГАН АЙМГИЙН НЭГДСЭН ЭМНЭЛГИЙН ЦОГЦОЛБОР БАРИЛГЫН ХОЛБОЛТЫН ЗУРАГ ТӨСӨЛ /Е БЛОК/ Булган аймаг. Булган сум. 6-р баг.				
	ШАТНЫ ХЭСЭГЧИЛСЭН БАЙГУУЛАЛТ, ОГТЛОЛ				Үе шат: А3
	Архитектор	Б.Болормаа	Е.Г.Шифр: NC-08/2025	Масштаб: М1:50	Огноо: 2025-06
	Гүйцэтгэсэн	Б.Болормаа	Т.Г.Шифр:	Зургийн дугаар: БА-12	Хуудас: 24
	Шалгасан	Э.Тувдэнноров			

МОНГОЛ УЛС ТУВДЭННОРОВ ЭРДЭНЭБАТ АТХ-11259 ЗОРИГТЫН МЭРГЭШЛИЙН ГЭРЭЭТ АРХИТЕКТОР 2025-2028

2025.07.18

А3 ШАТНЫ ХЭСЭГЧИЛСЭН БАЙГУУЛАЛТ, ОГТЛОЛ М1:50

Энэхүү зураг төсөл нь НЬЮКОН ХХК-ийн ОЮУНЫ ӨМЧ тул зохиогчийн эрхшээрелгүйгээр өөрчлөх болон ашиглахыг хориглоно.

N

ШАТНЫ ХЭСЭГЛЭЛ М1:25

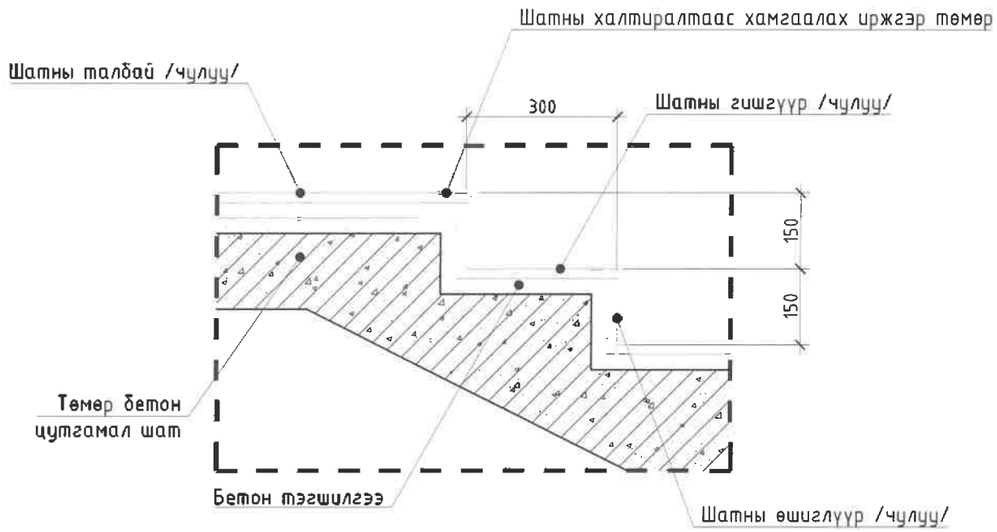

БАРИУЛЫН ТУЛГУУР М1:20

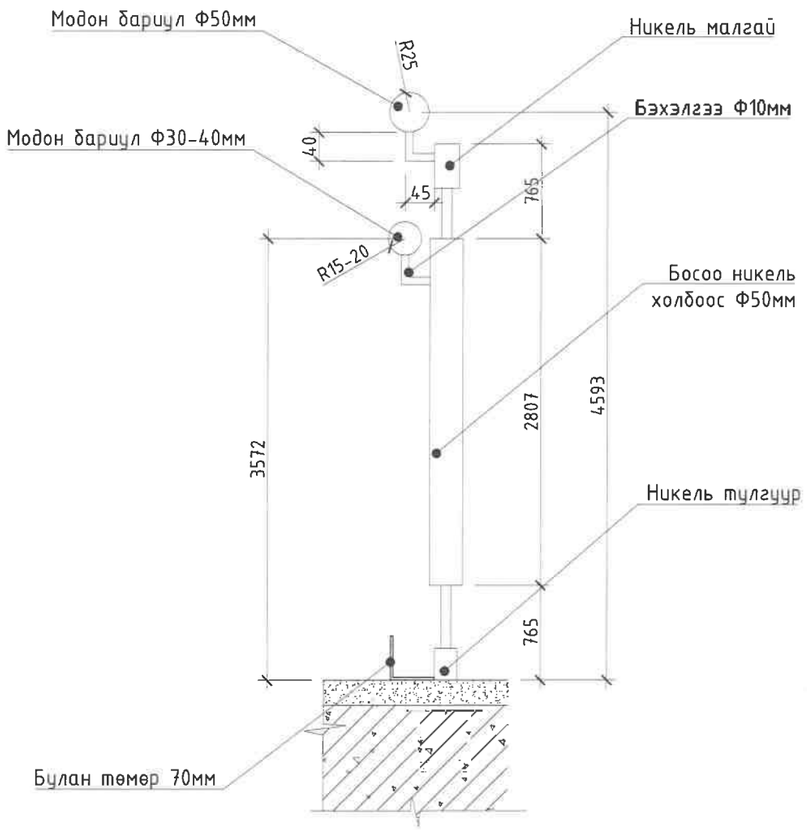

ШАТНЫ ХАЛТИРАЛТААС ХАМГААЛАХ ИРЖГЭР ТӨМӨР М1:5

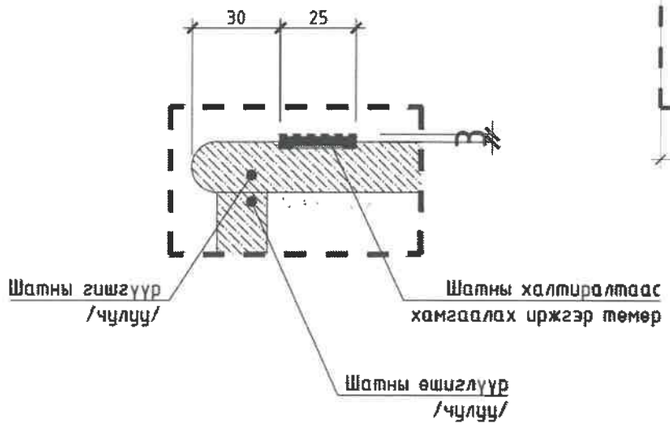

БАРИУЛЫН ХЭСЭГЛЭЛ М1:20

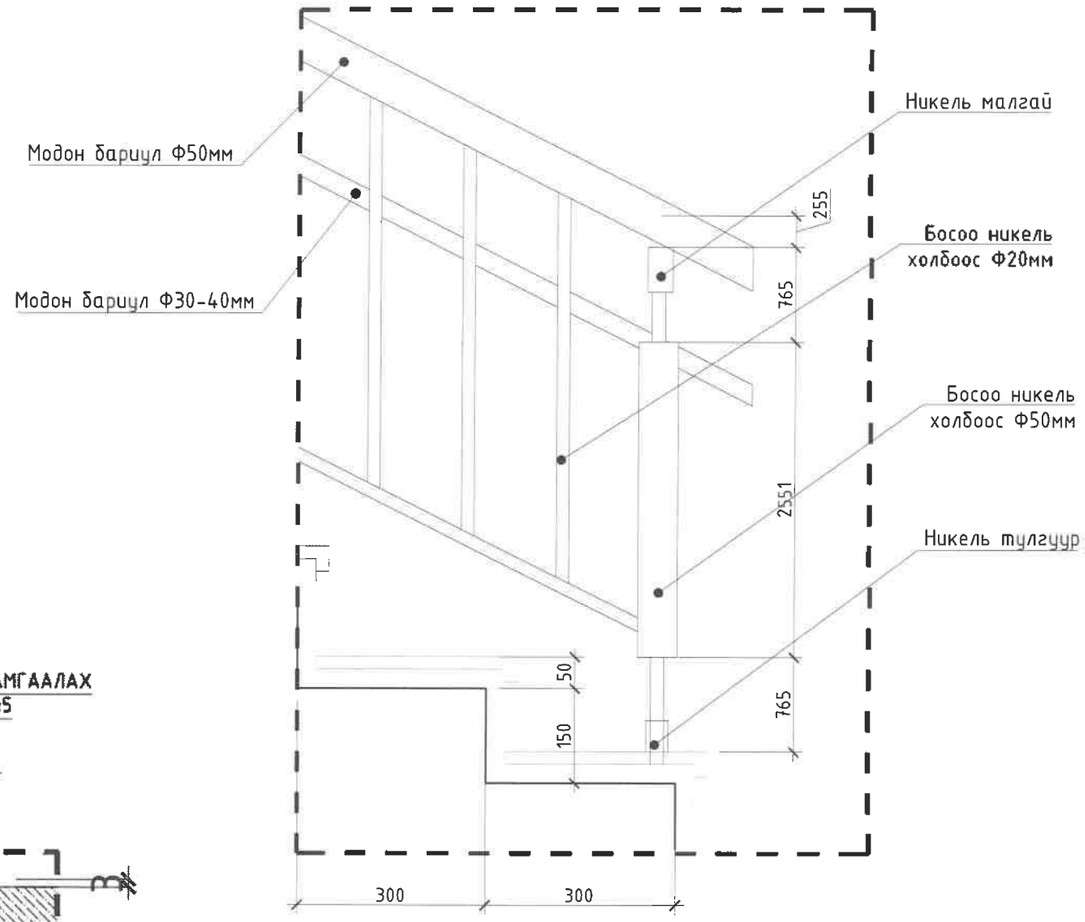

МОНГОЛ УЛС
БУЛГАН АЙМГИЙН ОНЦГОЙ БАЙДЛЫН ГАЗАР
ХЯНАСАН
2025 ОНЫ 07-Р САРЫН 08-НИЙ ӨДӨР
ГАРЫН ҮСЭГ:

"НЬЮКОН" ХХК NEWCON ARCHITECTURE AND ENGINEERING ЧБ хороо, ХУД 18 хороо "PG PLAZA" пэй 703 тоот. Утас: 75074411, 88004411	БУЛГАН АЙМГИЙН НЭГДСЭН ЭМНЭЛГИЙН ЦОГЦОЛБОР БАРИЛГЫН ХОЛБОЛТЫН ЗУРАГ ТӨСӨЛ /Е БЛОК/ Булган аймаг, Булган сум, 6-р баг.				
	ШАТНЫ ХЭСЭГЧИЛСЭН БАЙГУУЛАЛТ, ОГТЛОЛ				Үе шат: А3
	Архитектор	Б.Болормаа	Е.Г.Шифр: NC-08/2025	Масштаб: М1:50	Огноо: 2025-06
	Гүйцэтгэсэн	Б.Болормаа	Т.Г.Шифр:	Зургийн дугаар: БА-13	Хуудас: 24
	Шалгасан	З.Тувдэнноров			

МОНГОЛ УЛС
Зоритын Тувдэнноров
МЭРГЭШСЭН АРХИТЕКТОР
2023-2028

А3 ХЭСЭГЛЭЛ-1 М1:50

Энэхүү зураг төсөл нь НЬЮКОН ХХК-ийн ОЮУНЫ ӨМЧ тул зохиогчийн эвшээрелгүйгээр өөрчлөх болон ашиглахыг хориглоно.

N

ХЭСЭГЛЭЛ-1

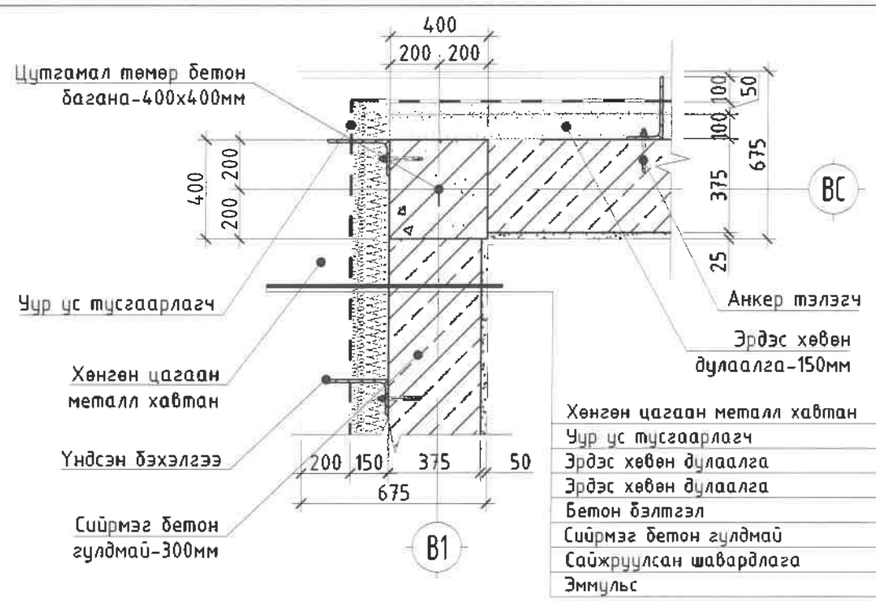

Хөнгөн цагаан металл хавтан	
Уур ус тусгаарлагч	
Эрдэс хөвөн дулаалга	50 мм
Эрдэс хөвөн дулаалга	100 мм
Бетон бэлтгэл	50 мм
Сийрмэг бетон гулдмай	240 мм
Сайжруулсан шавардлага	20 мм
Эммульс	

ХЭСЭГЛЭЛ-2

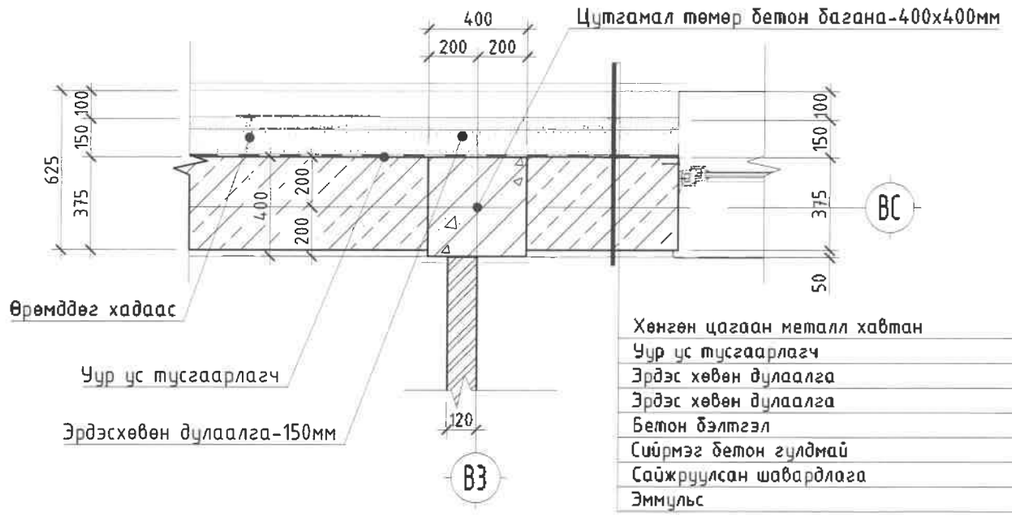

Хөнгөн цагаан металл хавтан	
Уур ус тусгаарлагч	
Эрдэс хөвөн дулаалга	50 мм
Эрдэс хөвөн дулаалга	100 мм
Бетон бэлтгэл	50 мм
Сийрмэг бетон гулдмай	240 мм
Сайжруулсан шавардлага	20 мм
Эммульс	

ХЭСЭГЛЭЛ-3

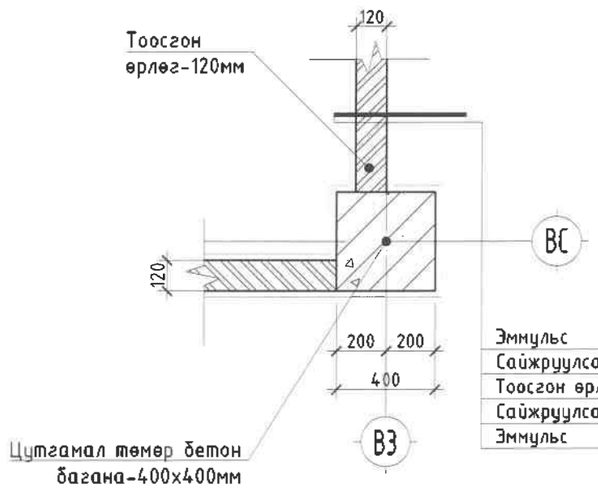

Эммульс	
Сайжруулсан шавардлага	20мм
Тоосгон өрлөг	120мм
Сайжруулсан шавардлага	20мм
Эммульс	

ХЭСЭГЛЭЛ-4

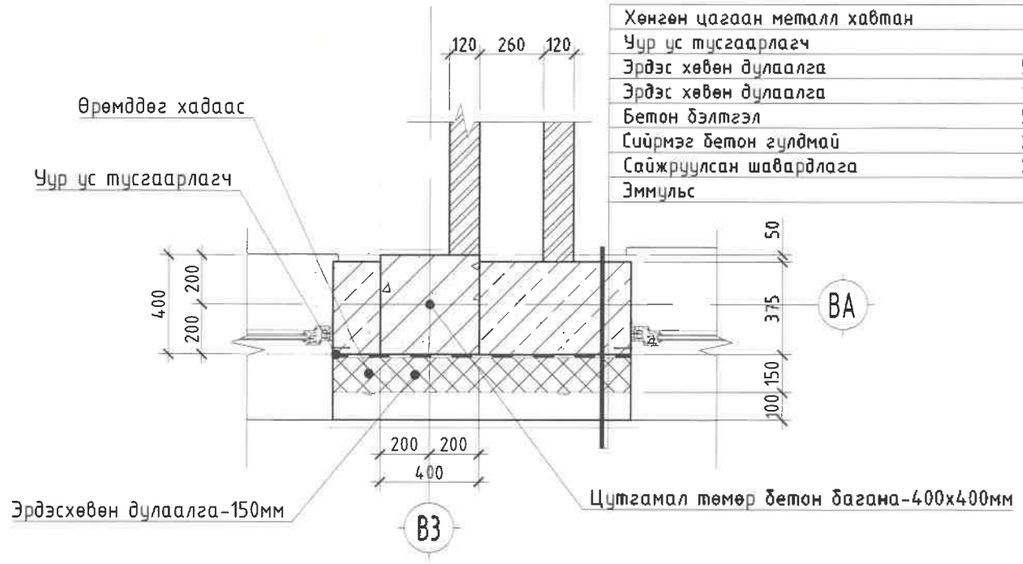

Хөнгөн цагаан металл хавтан	
Уур ус тусгаарлагч	
Эрдэс хөвөн дулаалга	50 мм
Эрдэс хөвөн дулаалга	100 мм
Бетон бэлтгэл	50 мм
Сийрмэг бетон гулдмай	240 мм
Сайжруулсан шавардлага	20 мм
Эммульс	

ТАНИХ ТЭМДЭГ

- -Цутгамал төмөр бетон
- -Тоосгон хана
- -Хөнгөн цагаан нийлмэл хавтан
- -Сийрмэг бетон гулдмай
- -Дулаалга пенополистрол

"НЬЮКОН" ХХК

NEWCON ARCHITECTURE AND ENGINEERING

ЧБ хоroо ХУД 18 хороо "PG PLAZA" зөвт 703 өрөөнд. Утас: 75074411, 88094411

БУЛГАН АЙМГИЙН НЭГДСЭН ЭМНЭЛГИЙН ЦОГЦОЛБОР БАРИЛГЫН ХОЛБОЛТЫН ЗУРАГ ТӨСӨЛ /Е БЛОК/ Булган аймаг. Булган сум. 6-р баг.

ХЭСЭГЛЭЛ-1				Үе шат: А3
Архитектор	Б.Болормаа	Е.Г.Шифр: NC-08/2025	Масштаб: М1:50	Огноо: 2025-06
Гүйцэтгэсэн	Б.Болормаа	Т.Г.Шифр:	Зургийн дугаар: БА-14	Хуудас: 24
Шалгасан	З.Түвдэнноров			

МОНГОЛ УЛС Зориглын Түвдэнноров МЭРГЭШСЭН АРХИТЕКТОР 25-795 АТХ11259 МА-БА 2025-2028

А3 ХЭСЭГЛЭЛ-2 М1:50

Энэхүү зураг төсөл нь НЬЮКОН ХХК-ийн ОЮУНЫ ӨМЧ тул зохиогчийн эзэмшөөрөлгүйгээр өөрчлөх болон ашиглахыг хориглоно.

N

ХЭСЭГЛЭЛ-5

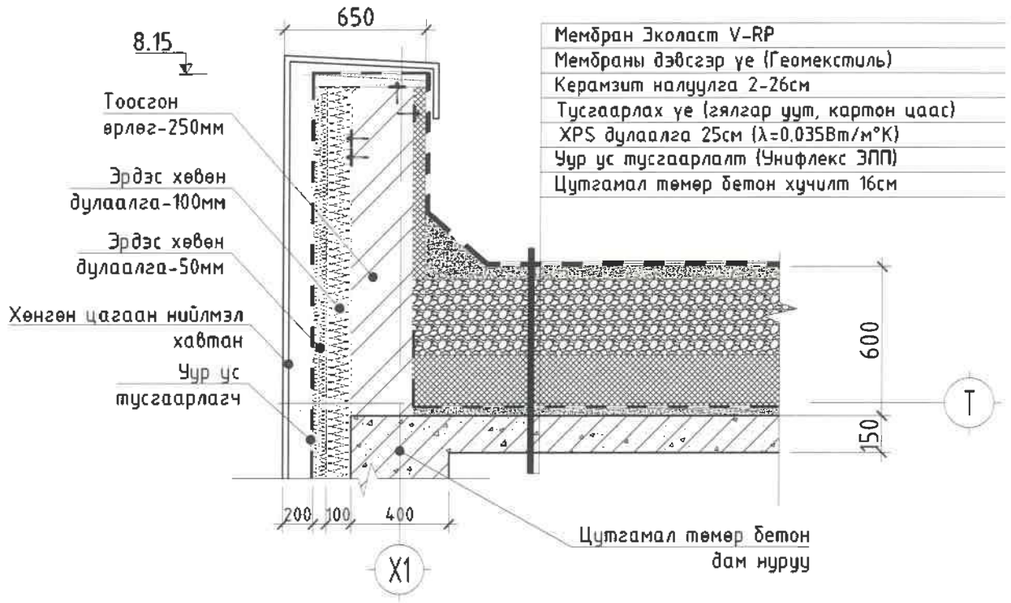

ХЭСЭГЛЭЛ-6

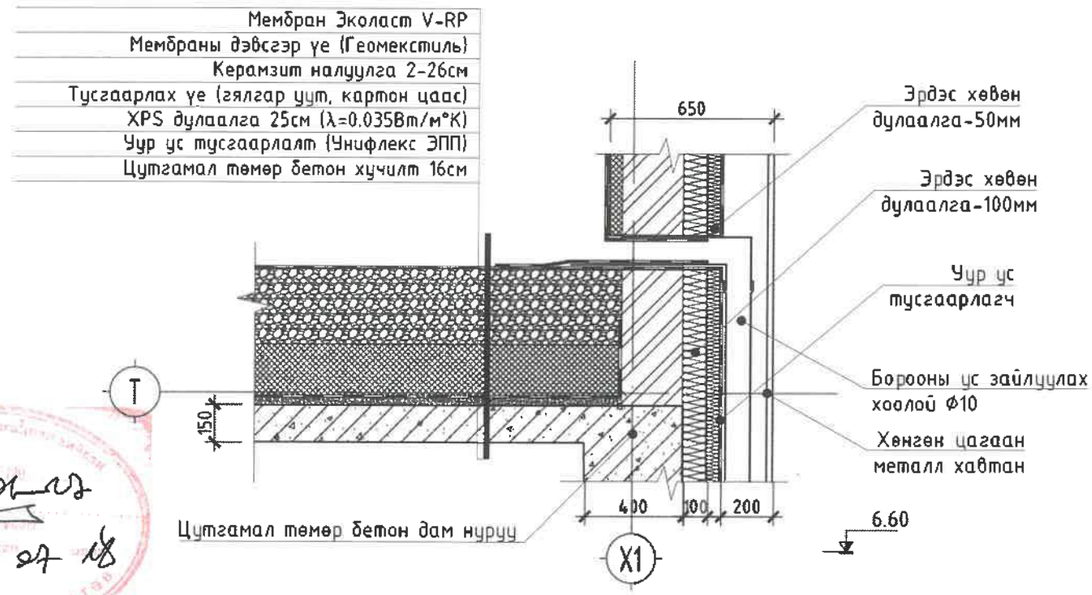

ХЭСЭГЛЭЛ-7

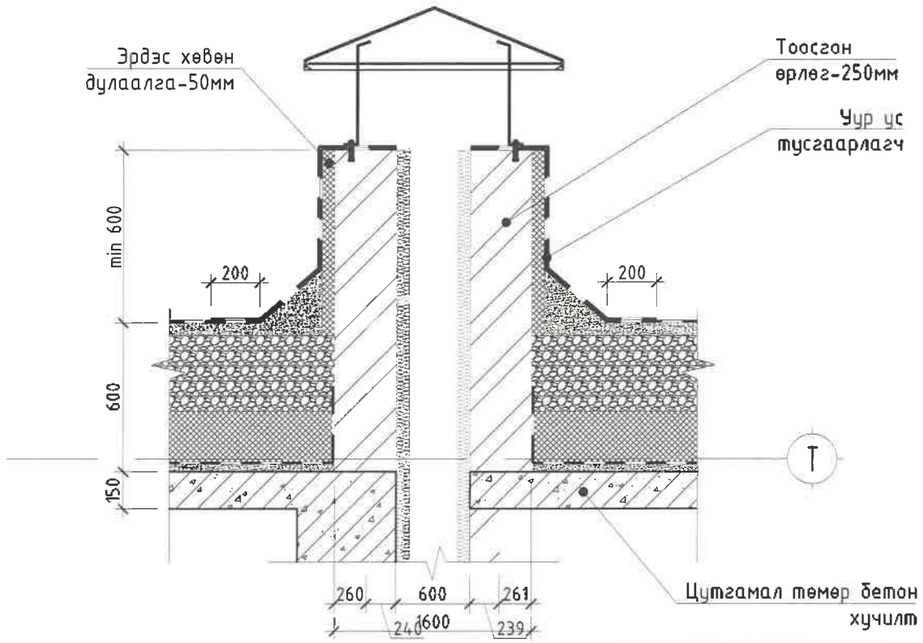

ХЭСЭГЛЭЛ-8

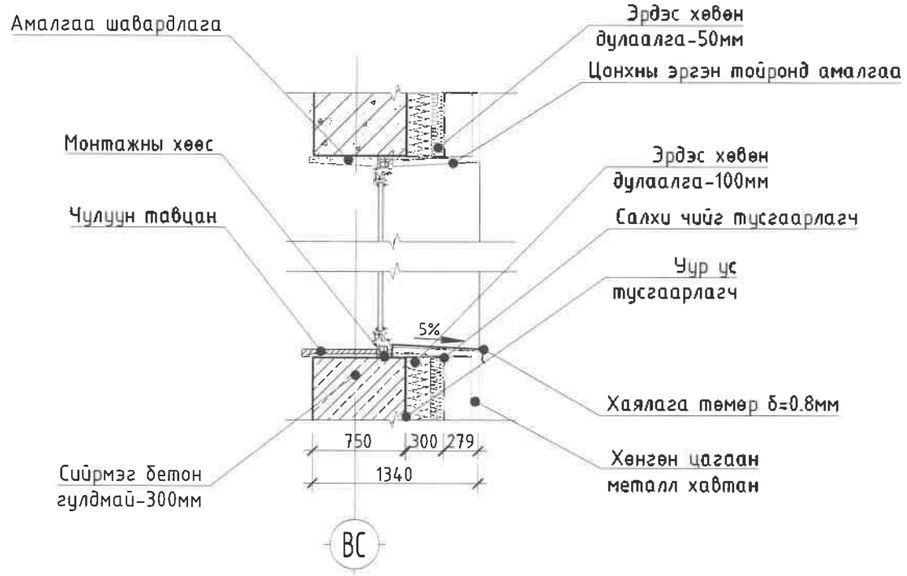

ТАНИХ ТЭМДЭГ

- -Цутгамал төмөр бетон
- -Тоосгон хана
- -Хөнгөн цагаан нийлмэл хавтан
- -Сийрмэг бетон гулдмай
- -Дулаалга пенополистрол

"НЬЮКОН" ХХК

NEWCON ARCHITECTURE AND ENGINEERING

Хан-Уул дүүрэг 18 хороо "PG PLAZA" төв 703 тоот Утас: 75974411, 88004411

БУЛГАН АЙМГИЙН НЭГДСЭН ЭМНЭЛГИЙН ЦОГЦОЛБОР БАРИЛГЫН ХОЛБОЛТЫН ЗУРАГ ТӨСӨЛ /Е БЛОК/ Булган аймаг. Булган сум. 6-р баг.

ХЭСЭГЛЭЛ-2					Үе шат: А3
Архитектор	Б.Болормаа	Е.Г.Шифр: NC-08/2025	Масштаб: М1:50		Огноо: 2025-06
Гүйцэтгэсэн	Б.Болормаа	Т.Г.Шифр:	Зургийн дугаар: БА-15		Хуудас: 24
Шалгасан	Э.Чөлөөдэнэноров				

МОНГОЛ УЛС Зориймт Чөлөөдэнэноров МЭРГЭЖЛИЙН ХЯНАЛТ ТЭЭ 2025-2028

А3 ХААЛГА, ЦОНХНЫ ДЭЛГЭЭС ТҮҮВЭР М1:50

Энэхүү зураг төсөл нь НЬЮКОН ХХК-ийн ОЮУНЫ ӨМЧ тул зохиогчийн зөвшөөрөлгүйгээр өөрчлөх болон ашиглахыг хориглоно.

N

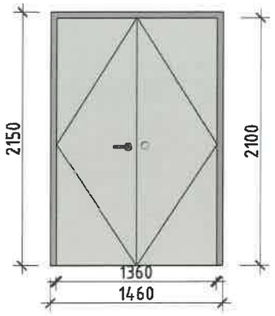

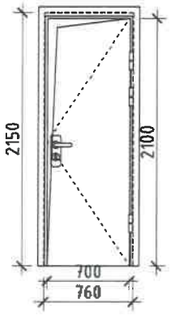

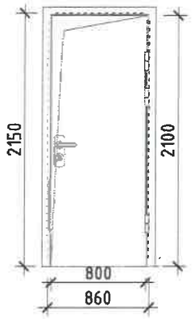

ГАДНА ХААЛГА /Х-01/	
Нүхний хэмжээ	900 x 2150h
Хэмжээ /мм/	860 x 2100h
Материал	Хөнгөн цагаан
Өнгө	Саарал
Тоо ширхэг	2 ширхэг

ГАДНА ХААЛГА /Х-02/	
Нүхний хэмжээ	1460 x 2150h
Хэмжээ /мм/	1400 x 2100h
Материал	Хөнгөн цагаан
Өнгө	Саарал
Тоо ширхэг	1 ширхэг

ХААЛГА /Х-01/	
Нүхний хэмжээ	760 x 2150h
Хэмжээ /мм/	700 x 2130h
Материал	Хатуу модон фанеран хавтастай
Өнгө	Цагаан
Тоо ширхэг	2 ширхэг

ХААЛГА /Х-02/	
Нүхний хэмжээ	860 x 2150h
Хэмжээ /мм/	800 x 2130h
Материал	Хатуу модон фанеран хавтастай
Өнгө	Цагаан
Тоо ширхэг	18 ширхэг

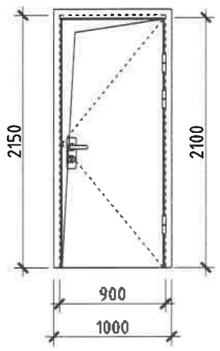

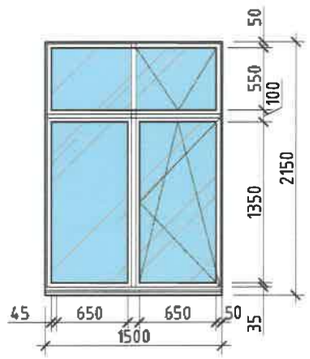

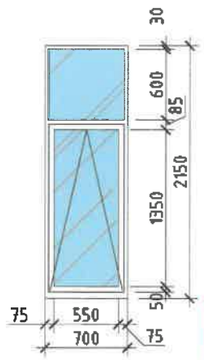

ХААЛГАНЫ ТҮҮВЭР

№	Материал	Өргөн /мм/	Өндөр /мм/	Тоо
Х-01	Хатуу модон фанеран хавтастай	760	2150	2
Х-02	Хатуу модон фанеран хавтастай	860	2150	18
Х-03	Хатуу модон фанеран хавтастай	900	2150	5
ГХ-01	Ган хавтастай эрдэс хөвөн дулаалгатай	860	2150	2
ГХ-02	Ган хавтастай эрдэс хөвөн дулаалгатай	1460	2150	1

ЦОНХНЫ ТҮҮВЭР

№	Материал	Өргөн /мм/	Өндөр /мм/	Тоо
Ц-01	/uPVC/ 72мм хуванцар хүрээтэй	1500	2450	15
Ц-02	/uPVC/ 72мм хуванцар хүрээтэй	700	2150	3

ГАДНА ХААЛГА /Х-03/	
Нүхний хэмжээ	900 x 2150h
Хэмжээ /мм/	860 x 2130h
Материал	Хатуу модон фанеран хавтастай
Өнгө	Цагаан
Тоо ширхэг	5 ширхэг

ЦОНХ /Ц-01/	
Нүхний хэмжээ	1500 x 2150h
Хэмжээ /мм/	1440 x 2130h
Хүрээ	/uPVC/ хуванцар хүрээтэй
Шиллэгээ	3 давхар шиллэгээтэй
Тоо ширхэг	15 ширхэг

ЦОНХ /Ц-02/	
Нүхний хэмжээ	700 x 2150h
Хэмжээ /мм/	640 x 2130h
Хүрээ	/uPVC/ хуванцар хүрээтэй
Шиллэгээ	3 давхар шиллэгээтэй
Тоо ширхэг	3 ширхэг

"НЬЮКОН" ХХК

NEWCON

УБ хот, ХУД 19 хороо "PS PLAZA" шөл 703 тоот. Утас: 75074411, 88004411

БУЛГАН АЙМГИЙН НЭГДСЭН ЭМНЭЛГИЙН ЦОГЦОЛБОР БАРИЛГЫН ХОЛБОЛТЫН ЗУРАГ ТӨСӨЛ /Е БЛОК/ Булган аймаг. Булган сум. 6-р баг.

ХААЛГА, ЦОНХНЫ ДЭЛГЭЭС ТҮҮВЭР

Үе шат: А3

Архитектор	Б.Болормаа	Е.Г.Шифр: NC-08/2025	Масштаб: М1:50	Огноо: 2025-06
Гүйцэтгэсэн	Б.Болормаа	Т.Г.Шифр:	Зургийн дугаар: БА-16	Хуудас: 24
Шалгасан	З.Түвдэнноров			

ЭКСПЕРТ БАРИЛГЫН ХОГЖЛЫН ТАНИЛЦУУЛГА 2025.02.18

МОНГОЛ УЛС БУЛГАН АЙМГИЙН ЗӨВЛӨЛ ХОРИЙН ЗАСАГ ЗАХИРГААНЫ ТӨВ ХАЯГ МЭРГЭЖЛИЙН АЛБАН ТУШААЛ ГЛАВНЫЙ АРХИТЕКТОР 2025-2028

БУЛГАН АЙМГИЙН ЗРУУЛ МЭНДИЙН АЛБАН ХЭЛТЭС ТӨСЛИЙН ХЭЛТЭС 10-17-0251

А3 1-Р ДАВХРЫН ХУЧИЛТАНД ГАРАХ НҮХНИЙ БАЙГУУЛАЛТ М1:100

Энэхүү зураг төсөл нь НЬЮКОН ХХК-ийн ОЮУНЫ ӨМЧ тул зохиогчийн эвшээрэлгүйгээр өөрчлөх болон ашиглахыг хориглоно.

N

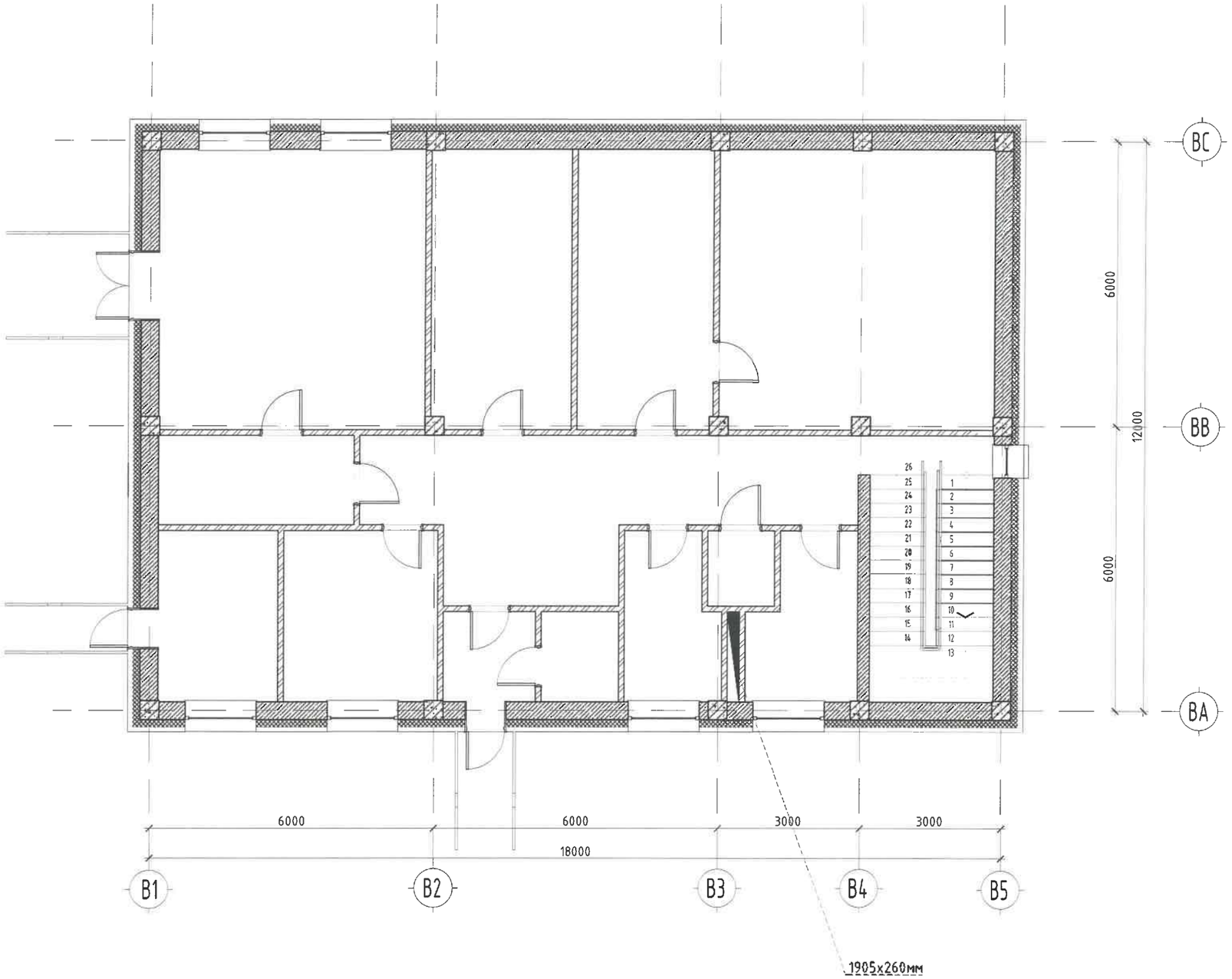

ТАНИХ ТЭМДЭГ

- -Цутгамал төмөр бетон
- -Тоосгон хана
- -Хөнгөн цагаан нийлмэл хавтан
- -Дулаалга пенополистрол
- -Сийрмэг бетон гулдмай

"НЬЮКОН" ХХК

NEWCON ARCHITECTURE AND ENGINEERING

УБ хот, ХУД 18 хороо "PG PLAZA" төв, 703 тоот. Утас: 75074411, 88004411

БУЛГАН АЙМГИЙН НЭГДСЭН ЭМНЭЛГИЙН ЦОГЦОЛБОР БАРИЛГЫН ХОЛБОЛТЫН ЗУРАГ ТӨСӨЛ /Е БЛОК/ Булган аймаг. Булган сум. 6-р баг.

1-Р ДАВХРЫН ХУЧИЛТАНД ГАРАХ НҮХНИЙ БАЙГУУЛАЛТ

Архитектор	Б.Болормаа	Е.Г.Шифр: NC-08/2025	Масштаб: M1:100	Огноо: 2025-06	Үе шат: А3
Гүйцэтгэсэн	Б.Болормаа	Т.Г.Шифр:	Зургийн дугаар: БА-17	Хуудас: 24	
Шалгасан	Т.Гэрэлбадэннороов				

МОНГОЛ УЛС Зоригтын Гэрэлбадэннороов мэргэшсэн архитектор 2025-2028

А3 2-Р ДАВХРЫН ХУЧИЛТАНД ГАРАХ НҮХНИЙ БАЙГУУЛАЛТ М1:100

Энэхүү зураг төсөл нь НЬЮКОН ХХК-ийн ОЮУНЫ ӨМЧ тул зохиогчийн зөвшөөрөлгүйгээр өөрчлөх болон ашиглахыг хориглоно.

N

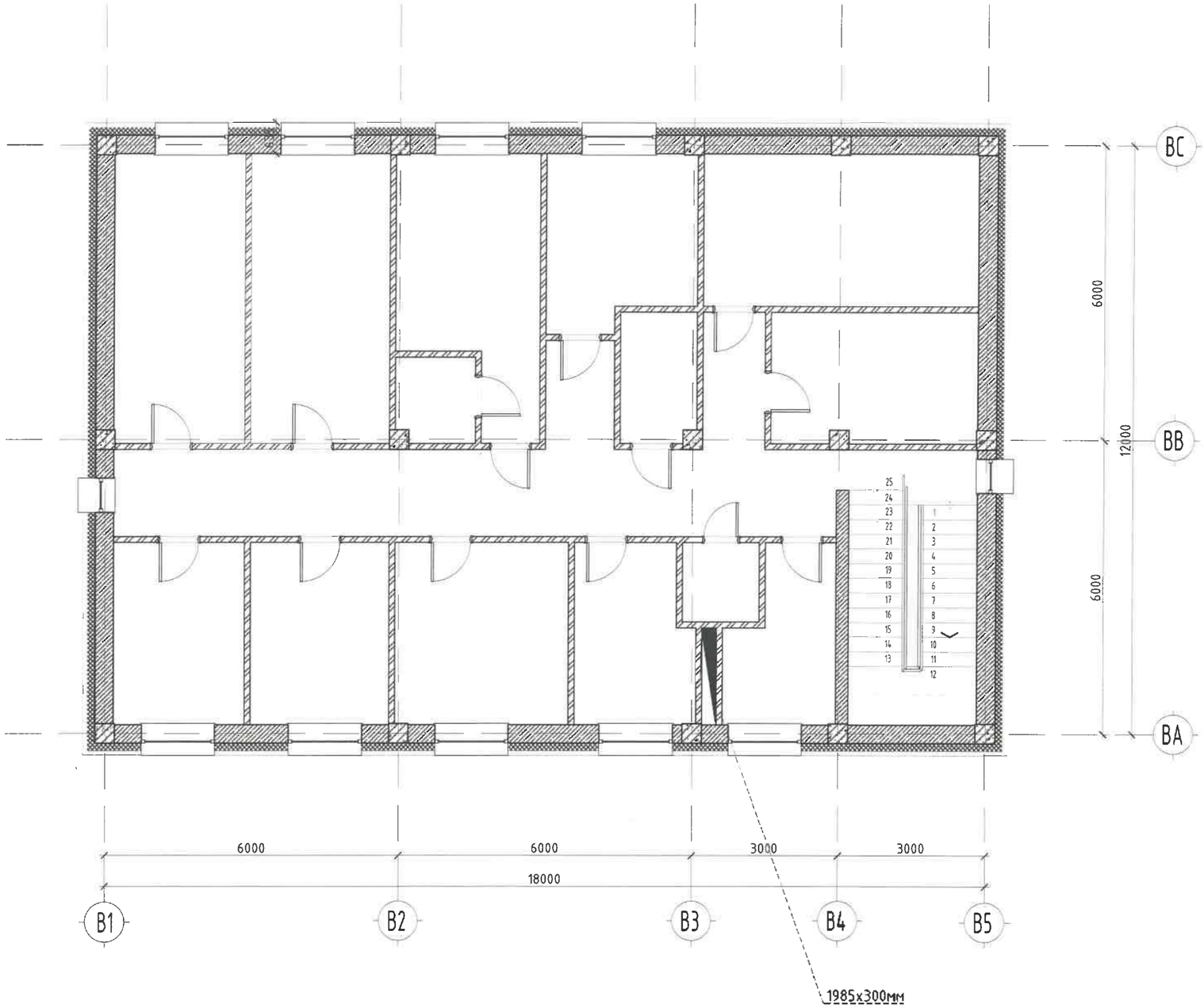

ТАНИХ ТЭМДЭГ

- -Цутгамал төмөр бетон
- -Тоосгон хана
- -Хөнгөн цагаан нийлмэл хавтан
- -Дулаалга пенополистрол
- -Сийрмэг бетон гулдмай

"НЬЮКОН" ХХК

NEWCON ARCHITECTURE AND ENGINEERING

УБ хот ХУД 18 хороо "PG PLAZA" төв 703 тоот Утас: 75074411, 88004411

БУЛГАН АЙМГИЙН НЭГДСЭН ЭМНЭЛГИЙН ЦОГЦОЛБОР БАРИЛГЫН ХОЛБОЛТЫН ЗУРАГ ТӨСӨЛ /Е БЛОК/ Булган аймаг. Булган сум. 6-р баг.

2-Р ДАВХРЫН ХУЧИЛТАНД ГАРАХ НҮХНИЙ БАЙГУУЛАЛТ

Ye шат: А3					
Архитектор	25-700 АТХ-1259	Б.Болормаа	Е.Г.Шифр: NC-08/2025	Масштаб: М1:100	Огноо: 2025-06
Гүйцэтгэгч		Б.Болормаа	Т.Г.Шифр:	Зургийн дугаар: БА-18	Хуудас: 24
Шалгасан		З.Гүвдэнноров			

МОНГОЛ УЛС ЗОРИГТЫН ТҮВДЭННОРОВ МЭРГЭШСЭН АРХИТЕКТОР 2025-2028

ЭКСПЕРТ № ...

2025.07.18

А3 1-Р ДАВХРЫН ШАЛНЫ БАЙГУУЛАЛТ М1:100

Энэхүү зураг төсөл нь НЬЮКОН ХХК-ийн ОЮУНЫ ӨМЧ тул захиалагчийн зөвшөөрөлгүйгээр өөрчлөх болон ашиглахыг хориглоно.

N

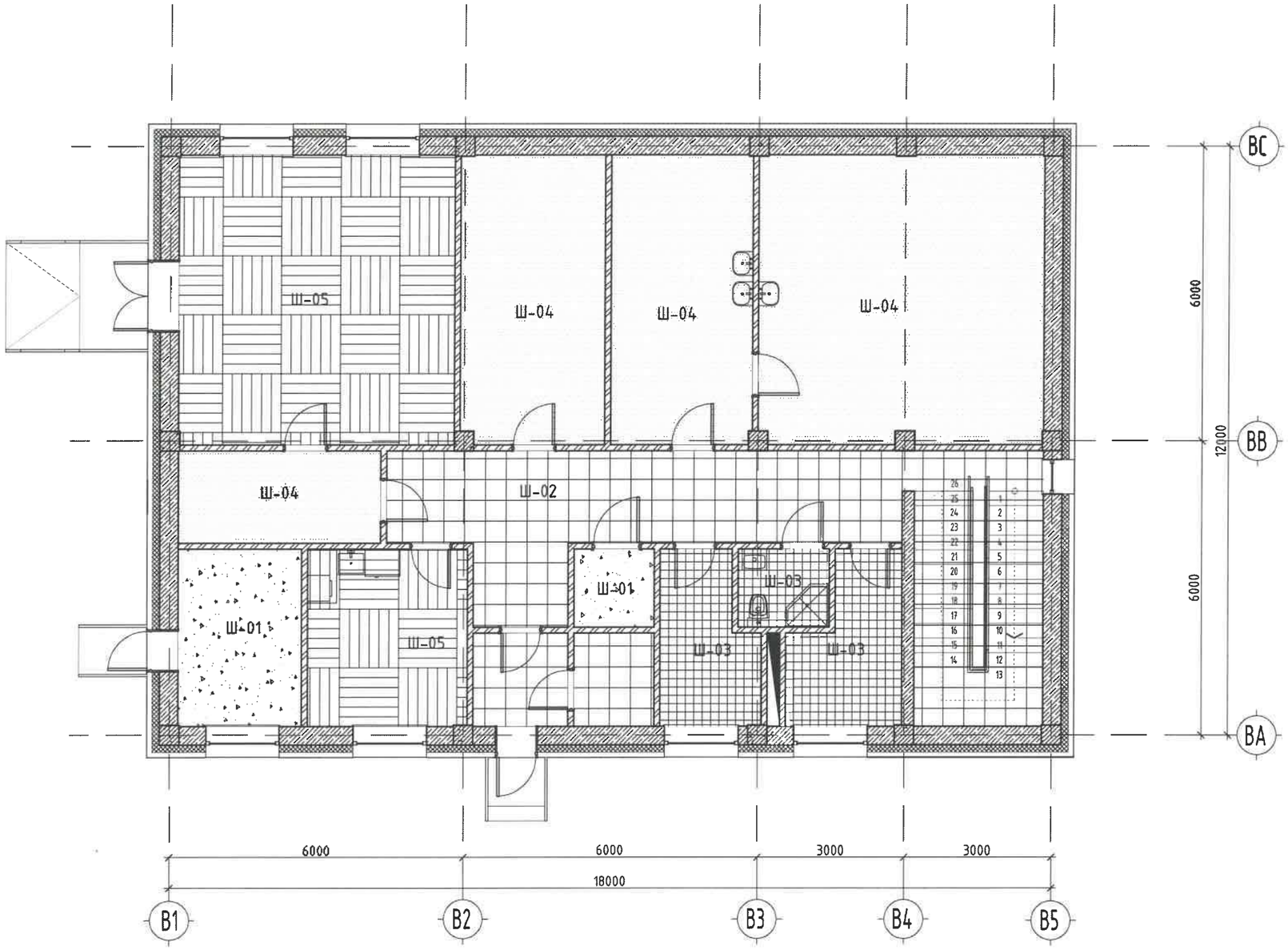

ТАЙЛБАР

- Шалыг тус хуудсанд үзүүлсэн тодорхойлолтоор заасны дагуу бэлтгэл бетон үеийг чанартай сайн хийж гүйцэтгэнэ.
- Шалны ажлыг хийхэд шалны хийцлэлд байгаа ус тусгаарлах үеүдийг технологийн дагуу сайтар хийж гүйцэтгэнэ.
- Бүх шалны ажлыг хийхээс өмнө шалан доогуур хийгдэх цахилгаан, сантехникийн усгаралтуудыг хийсэн байх шаардлагатай.
- Барилга ашиглалтын явцад сүүлийн үеийн шинэ технологи ашиглаж болох ба ингэхдээ зааварт зургийн автортой зөвшилцөн зөвшөөрөл авсны дараа хийж гүйцэтгэж болно.
- Шаардлагатай тохиолдолд зургийн автортой зөвшилцөн зөвлөгөө авч гаргах дээр авторын зааварчилгааны дагуу шийдэл гаргаж болно.

Пракетан шал	Ш-05	45.00м2
	Салах ёс гүйцэтгэх, а/аюулгүй ажиллах ерөө	
	- Пракетан шал	10мм
	- Жийргэвч	1ує
	- Ус чийг тусгаарлагч	1ує
	- Бетон тэгшилгээ	40мм
PVC хуяг	Ш-04	76.35м2
	Цогцолсон хаалт, зөөлөн хийх ерөө	
	- PVC хуяг /нян бактери үрждэггүй/	
	- Цавуу	1ує
	- Ус чийг тусгаарлагч	1ує
	- Бетон тэгшилгээ	40мм
Керамик шал	Ш-03	16.24м2
	Ариун цэврийн ерөө	
	- Керамик шал	10мм
	- Барьцалдуулагч цавуу	1ує
	- Ус чийг тусгаарлагч	2ує
	- Уур тусгаарлагч	1ує
	- Бетон тэгшилгээ	40мм
Чулуун шал	Ш-02	44.97м2
	Хонгил, шатны хонгил	
	- Керамик шал	10мм
	- Барьцалдуулагч цавуу	1ує
	- Ус чийг тусгаарлагч	1ує
	- Бетон тэгшилгээ	40мм
	-	
Бетон шал	Ш-01	11.75м2
	Техникийн ерөө	
	- Тэгшилгээ бетон /өнгөлсөн хийц бетон/	100мм
	- Уур тусгаарлагч	1ує
	-	

ТАНИХ ТЭМДЭГ

- -Цутгамал төмөр бетон
- -Дулаалга пенополистрол
- -Тоосгон хана
- -Сийрмэг бетон гулдмай
- -Хөнгөн цагаан нийлмэл хавтан

"НЬЮКОН" ХХК

NEWCON ARCHITECTURE AND ENGINEERING

УБ хот, ХУД 18 хороо "РБ PLAZA" төв 703 тоот. Утас: 75074411, 88004411

БУЛГАН АЙМГИЙН НЭГДСЭН ЭМНЭЛГИЙН ЦОГЦОЛБОР БАРИЛГЫН ХОЛБОЛТЫН ЗУРАГ ТӨСӨЛ /Е БЛОК/ Булган аймаг. Булган сум. 6-р баг.

1-р давхрын шалны байгуулалт

Үе шат: А3

Архитектор	Б.Болормаа	Е.Г.Шифр: NC-08/2025	Масштаб: М1:100	Огноо: 2025-06
Гүйцэтгэсэн	Б.Болормаа	Т.Г.Шифр:	Зургийн дугаар: БА-19	Хуудас: 24
Шалгасан	З.Түвдэнноров			

А3 2-Р ДАВХРЫН ШАЛНЫ БАЙГУУЛАЛТ М1:100

Энэхүү зураг төсөл нь НЬЮКОН ХХК-ийн ОЮУНЫ ӨМЧ тул эзэмшигчийн зөвшөөрөлгүйгээр өөрчлөх болон ашиглахыг хориглоно.

N

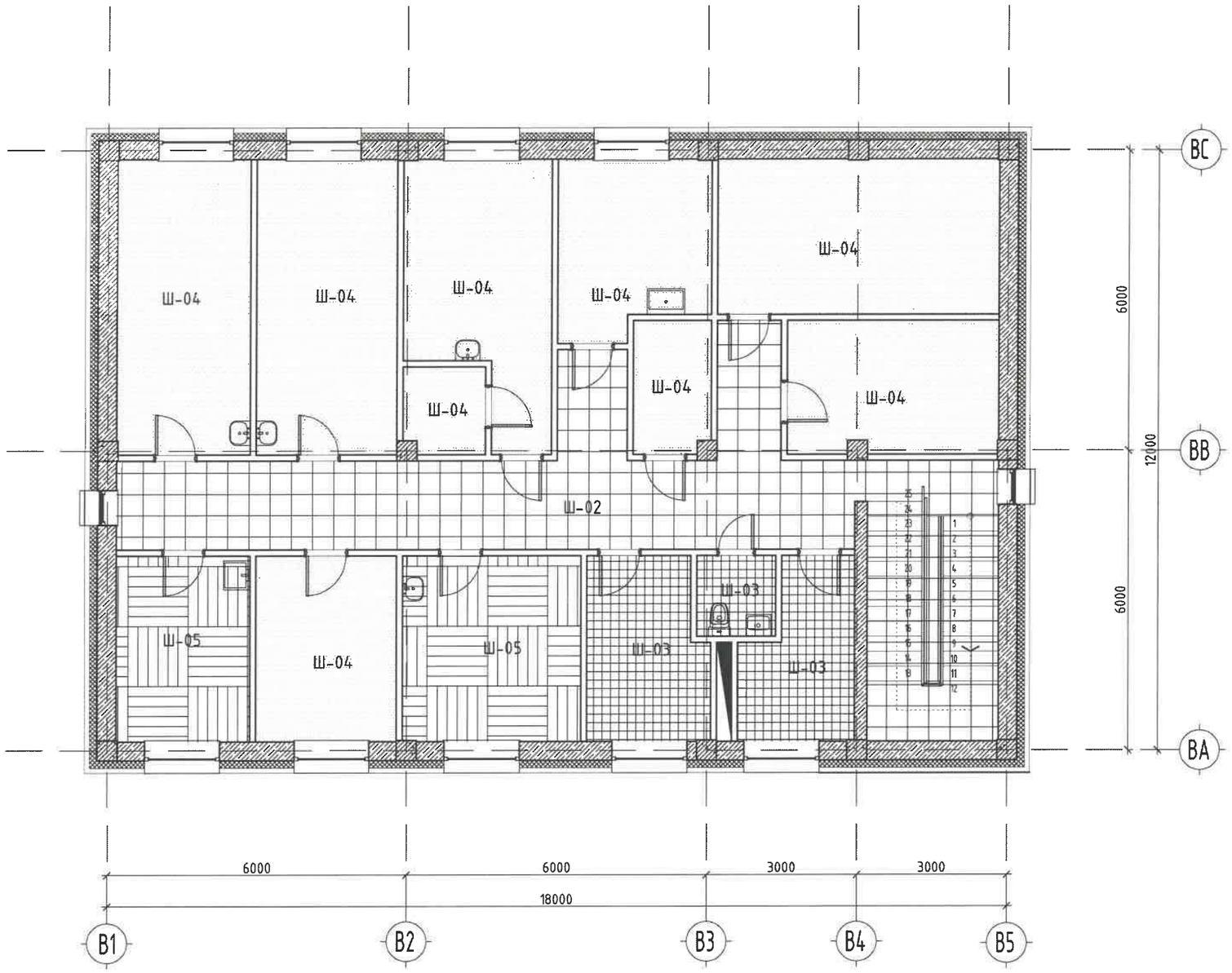

ТАЙЛБАР

- Шалыг тус хуудсанд үзүүлсэн тодорхойлолтод заасны дагуу бэлтгэл бетон үеийг чанартай сайн хийж гүйцэтгэнэ.
- Шалны ажлыг хийхэд шалны хийцлэлд байгаа ус тусгаарлах үеүдийг технологийн дагуу сайтар хийж гүйцэтгэнэ.
- Бүх шалны ажлыг хийхээс өмнө шалан доогуур хийгдэх цахилгаан, сантехникийн усгаралтуудыг хийсэн байх шаардлагатай.
- Барилга угсралтын явцад сүүлийн үеийн шинэ технологи ашиглаж болох ба ингэхдээ заавал зургийн автортой зөвшилцөн зөвшөөрөл авсны дараа хийж гүйцэтгэж болно.
- Шаардлагатай тохиолдолд зургийн автортой зөвшилцөн зөвлөгөө авч газар дээр авторын заавартчилгааны дагуу шийдэл гаргаж болно.

Прокетан шал	Ш-05	23.23м2
	Салах ёс гүйцэтгэх, а/амрах өрөө	
	- Прокетан шал	10мм
	- Жийрэвч	1ує
	- Ус чийг тусгаарлагч	1ує
	- Бетон тэгшилгээ	40мм
PVC хулдаас	Ш-04	103.11м2
	Цогцос хадгалах, задлан хийх өрөө	
	- PVC хулдаас /нян бактери үрждэггүй/	
	- Цавуу	1ує
	- Ус чийг тусгаарлагч	1ує
	- Бетон тэгшилгээ	40мм
Керамик шал	Ш-03	18.23м2
	Ариун цэврийн өрөө	
	- Керамик шал	10мм
	- Барьцалдуулагч цавуу	1ує
	- Ус чийг тусгаарлагч	2ує
	- Уур тусгаарлагч	1ує
	- Бетон тэгшилгээ	40мм
Чулуун шал	Ш-02	47.96м2
	Хонгил, шатны хонгил	
	- Керамик шал	10мм
	- Барьцалдуулагч цавуу	1ує
	- Ус чийг тусгаарлагч	1ує
	- Бетон тэгшилгээ	40мм

ТАНИХ ТЭМДЭГ

- -Цутгамал төмөр бетон
- -Дулаалга пенополистрол
- -Тоосгон хана
- -Сийрмэг бетон гулдмай
- -Хөнгөн цагаан нийлмэл хавтан

01-22
2025.02.18

"НЬЮКОН" ХХК

NEWCON ARCHITECTURE AND ENGINEERING

УБ хот, ХУД 16 хороо "PG PLAZA" төв 703 тоот. Утас: 75074411, 88044411

БУЛГАН АЙМГИЙН НЭГДСЭН ЭМНЭЛГИЙН ЦОГЦОЛБОР БАРИЛГЫН ХОЛБОЛТЫН ЗУРАГ ТӨСӨЛ /Е БЛОК/ Булган аймаг. Булган сум. 6-р баг.

2-р давхрын шалны байгуулалт

Үе шат: А3

Архитектор	Б.Болормаа	Е.Г.Шифр: NC-08/2025	Масштаб: М1:100	Огноо: 2025-06
Гүйцэтгэсэн	Б.Болормаа	Т.Г.Шифр:	Зургийн дугаар: БА-20	Хуудас: 24
Шалгасан	З.Гүбдэнноров			

МОНГОЛ УЛС ЗОРИГТЫН ГҮБДЭННОРОВ МЭРГЭШЛИЙН АРХИТЕКТОР 2024-2026

А3 | 1-Р ДАВХРЫН ТААЗНЫ БАЙГУУЛАЛТ М1:100

Энэхүү зураг төсөл нь НЬЮКОН ХХК-ийн ОЮУНЫ ӨМЧ тул зохиогчийн эрхшөөрөлгүйгээр өөрчлөх болон ашиглахыг хориглоно.

N

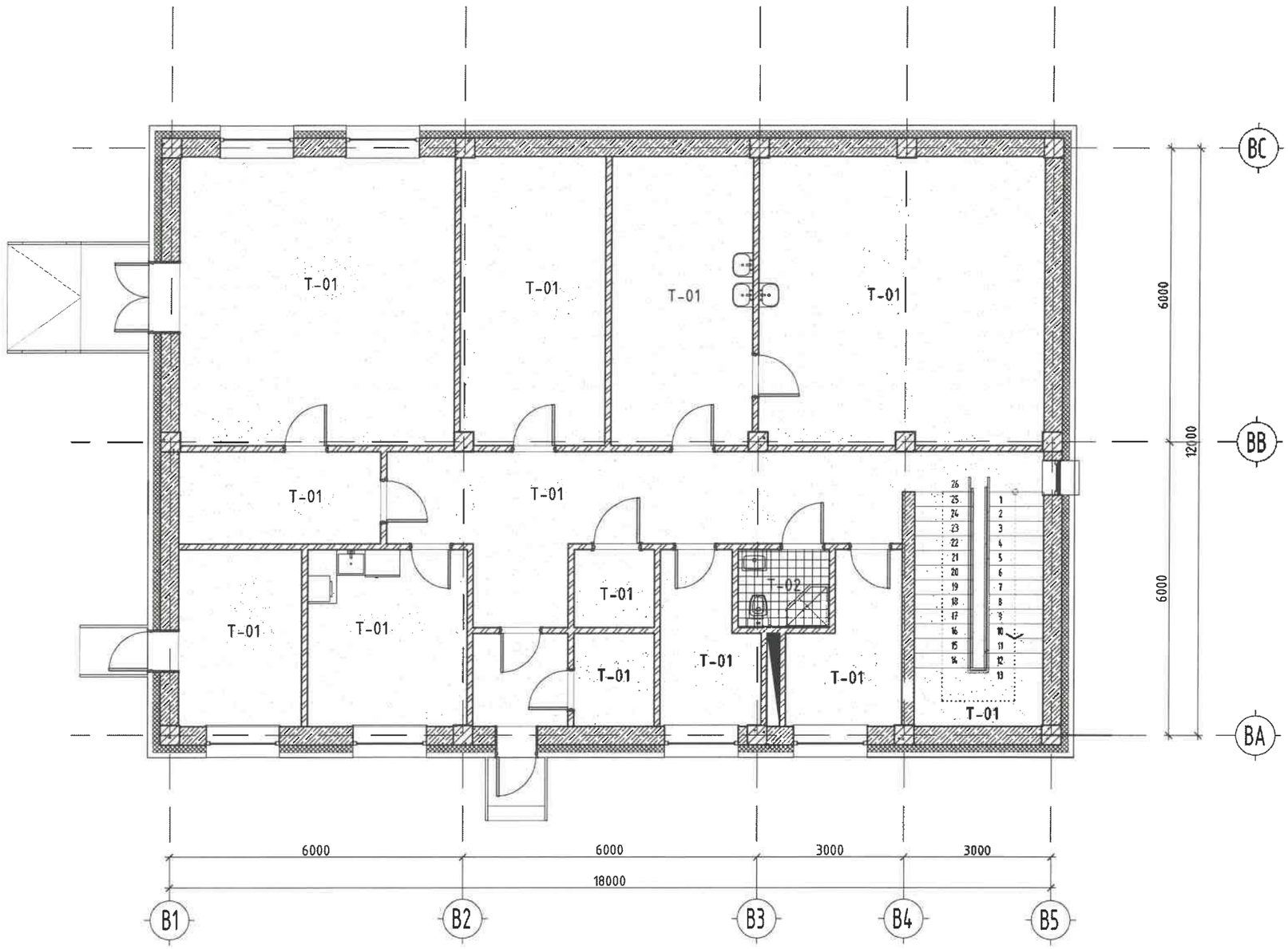

ТАЙЛБАР

- Шалыг тус хуудсанд үзүүлсэн тодорхойлолтод заасны дагуу бэлтгэл бетон үеийг чанартай сайн хийж гүйцэтгэнэ.
- Шалны ажлыг хийхэд шалны хийцлэлд байгаа ус тусгаарлах үеүдийг технологийн дагуу сайтар хийж гүйцэтгэнэ.
- Бүх шалны ажлыг хийхээс өмнө шалан доогуур хийгдэх цахилгаан, сантехникийн угсралтуудыг хийсэн байх шаардлагатай.
- Барилга угсралтын явцад сүүлийн үеийн шинэ технологи ашиглаж болох бөгөөд ингэхдээ заавал эрэгчийн автортой зөвшилцөн зөвшөөрөл авсны дараа хийж гүйцэтгэж болно.
- Шаардлагатай тохиолдолд эрэгчийн автортой зөвшилцөн зөвлөгөө авч гаргаж дээр авторын заавартчилгааны дагуу шийдэл гаргаж болно.

Дүүжин тааз	Т-02	2.98м2
	Ариун цэврийн өрөө	
	- Ус чийгэнд тэсвэртэй дүүжин тааз - Тааз тогтоох рам бэхэлгээ - Агаарын үе	
Эмульсэн тааз	Т-01	184.50м2
	Өрөө, шатны хонгил	
	- Эмульсэн өнгөлгөө 2үе - Сайжруулсан шавардлага	

ТАНИХ ТЭМДЭГ

- -Цутгамал төмөр бетон
- -Дулаалга пенополистрол
- -Тоосгон хана
- -Сийрэг бетон гулдмай
- -Хөнгөн цагаан нийлмэл хавтан

ЭКСПЕРТ №

"НЬЮКОН" ХХК

NEWCON ARCHITECTURE AND DESIGN

УБ хот, ХУД 18 хороо "РБ PLAZA" төв 703 тоот. Утас: 75074411, 88804411

БУЛГАН АЙМГИЙН НЭГДСЭН ЭМНЭЛГИЙН ЦОГЦОЛБОР БАРИЛГЫН ХОЛБОЛТЫН ЗУРАГ ТӨСӨЛ /Е БЛОК/ Булган аймаг. Булган сум. 6-р баг.

1-р давхрын таазны байгуулалт

Үе шат: А3

Архитектор	Б.Болормаа	Е.Г.Шифр: NC-08/2025	Масштаб: М1:100	Огноо: 2025-06
Гүйцэтгэсэн	Б.Болормаа	Т.Г.Шифр:	Зургийн дугаар: БА-21	Хуудас: 24
Шалгасан	Э.Гүйдэнноров			

МОНГОЛ УЛС ... Зоригтын Гүйдэнноров МЭРГЭЖЛИЙН ГЭРЧИЛГЭЭТ АРХИТЕКТОР 2025-06-18

А3 | 2-Р ДАВХРЫН ТААЗНЫ БАЙГУУЛАЛТ М1:100

Энэхүү зураг төсөл нь НЬЮКОН ХХК-ийн ОЮУНЫ ӨМЧ тул зохиогчийн эвшээрелгүйгээр өөрчлөх болон ашиглахыг хориглоно.

N

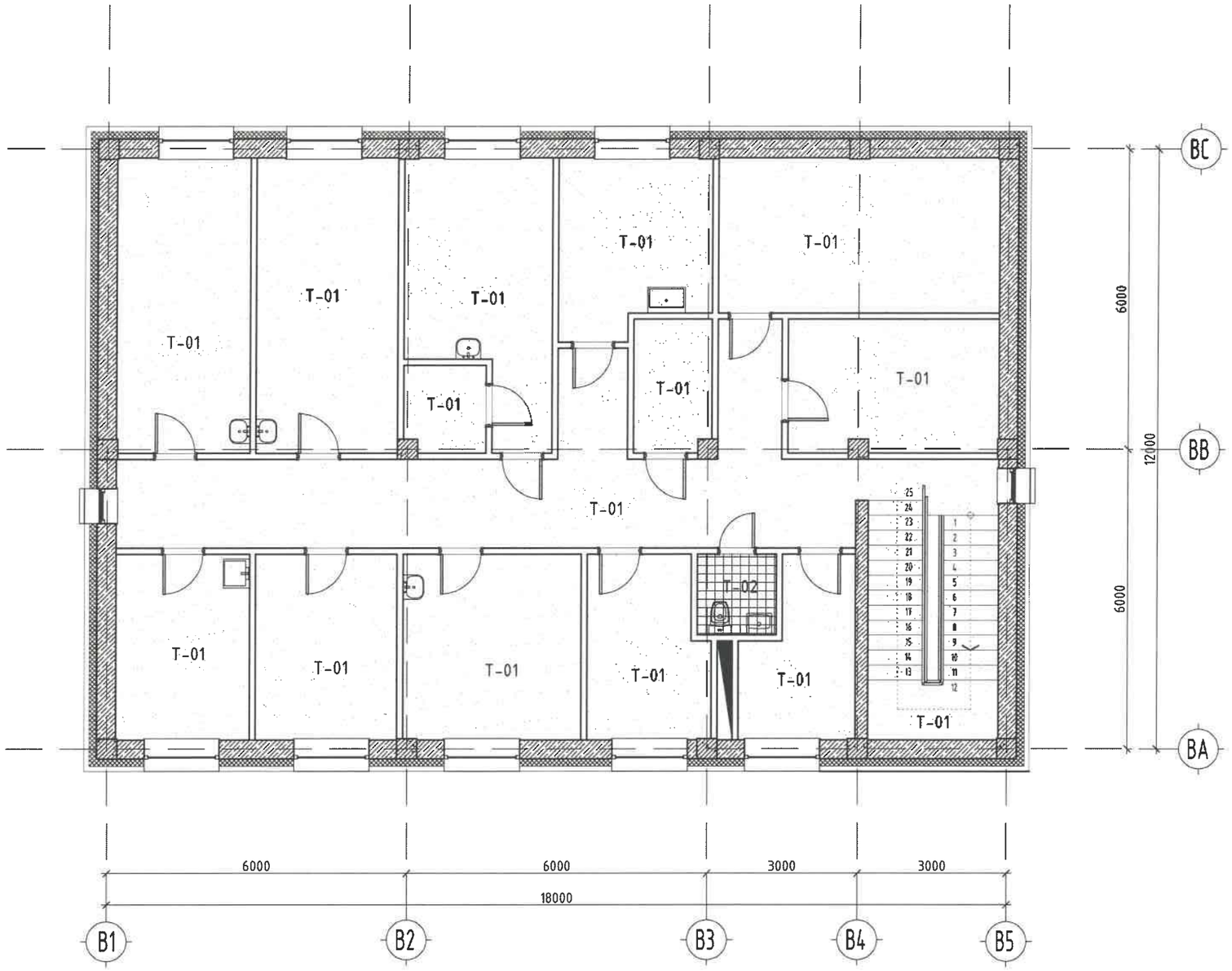

ТАЙЛБАР

- Шалыг тус хуудсанд үзүүлсэн тодорхойлолтод заасны дагуу бэлтгэл бетон үеийг чанартай сайн хийж гүйцэтгэнэ.
- Шалны ажлыг хийхэд шалны хийцлэлд байгаа ус тусгаарлах үеүдийг технологийн дагуу сайтар хийж гүйцэтгэнэ.
- Бүх шалны ажлыг хийхээс өмнө шалан доогуур хийгдэх цахилгаан, сантехникийн угсралтуудыг хийсэн байх шаардлагатай.
- Барилга угсралтын явцад сүүлийн үеийн шинэ технологи ашиглаж болох бөгөөд ингэхдээ эзэмшэл эзгийн автортой эвшилцсэн эвшээрэл авсны дараа хийж гүйцэтгэж болно.
- Шаардлагатай тохиолдолд эзгийн автортой эвшилцсэн эвлегээ авч газар дээр авторын эзэмшилчлэлийг дагуу шийдэл гаргаж болно.

Дүүжин таяз	T-02	2.55м2
	Ариун цэврийн өрөө	
	- Ус чийгэнд тэсвэртэй дүүжин таяз - Таяз тогтоох рам бэхэлгээ - Агаарын үе	
Эмнуульсэн таяз	T-01	181.46м2
	Өрөө, шатны хонгил	
	- Эмнуульсэн өнгөлгөө 2үе - Сайжруулсан шавардлага	

ТАНИХ ТЭМДЭГ

- -Цутгамал төмөр бетон
- -Дулаалга пенополистрол
- -Тоосгон хана
- -Сийрмэг бетон гулдмай
- -Хөнгөн цагаан нийлмэл хавтан

"НЬЮКОН" ХХК

NEWCON ARCHITECTURE AND ENGINEERING

УБ хот, ХУД 18 хороо "PG PLAZA" төв 103 тоот. Утас: 75074411, 88004411

БУЛГАН АЙМГИЙН НЭГДСЭН ЭМНЭЛГИЙН ЦОГЦОЛБОР БАРИЛГЫН ХОЛБОЛТЫН ЗУРАГ ТӨСӨЛ /Е БЛОК/ Булган аймаг. Булган сум. 6-р баг.

2-р давхрын таазны байгуулалт

Үе шат: А3

Архитектор	Б.Болормаа	Е.Г.Шифр: NC-08/2025	Масштаб: М1:100	Огноо: 2025-06
Гүйцэтгэсэн	Б.Болормаа	Т.Г.Шифр:	Зургийн дугаар: БА-22	Хуудас: 24
Шалгасан	З.Түвдэнноров			

Монгол Улс Зоригтын Түвдэнноров мэргэжлийн архитектор 2022-2023

А3 | 1-Р ДАВХРЫН ТЕХНОЛОГИЙН БАЙГУУЛАЛТ М1:100

Энэхүү зураг төсөл нь НЬЮКОН ХХК-ийн ОЮУНЫ ӨМЧ тул зохиогчийн эзэмшлийн эрхтэй бөгөөд ашиглахыг хориглоно.

N

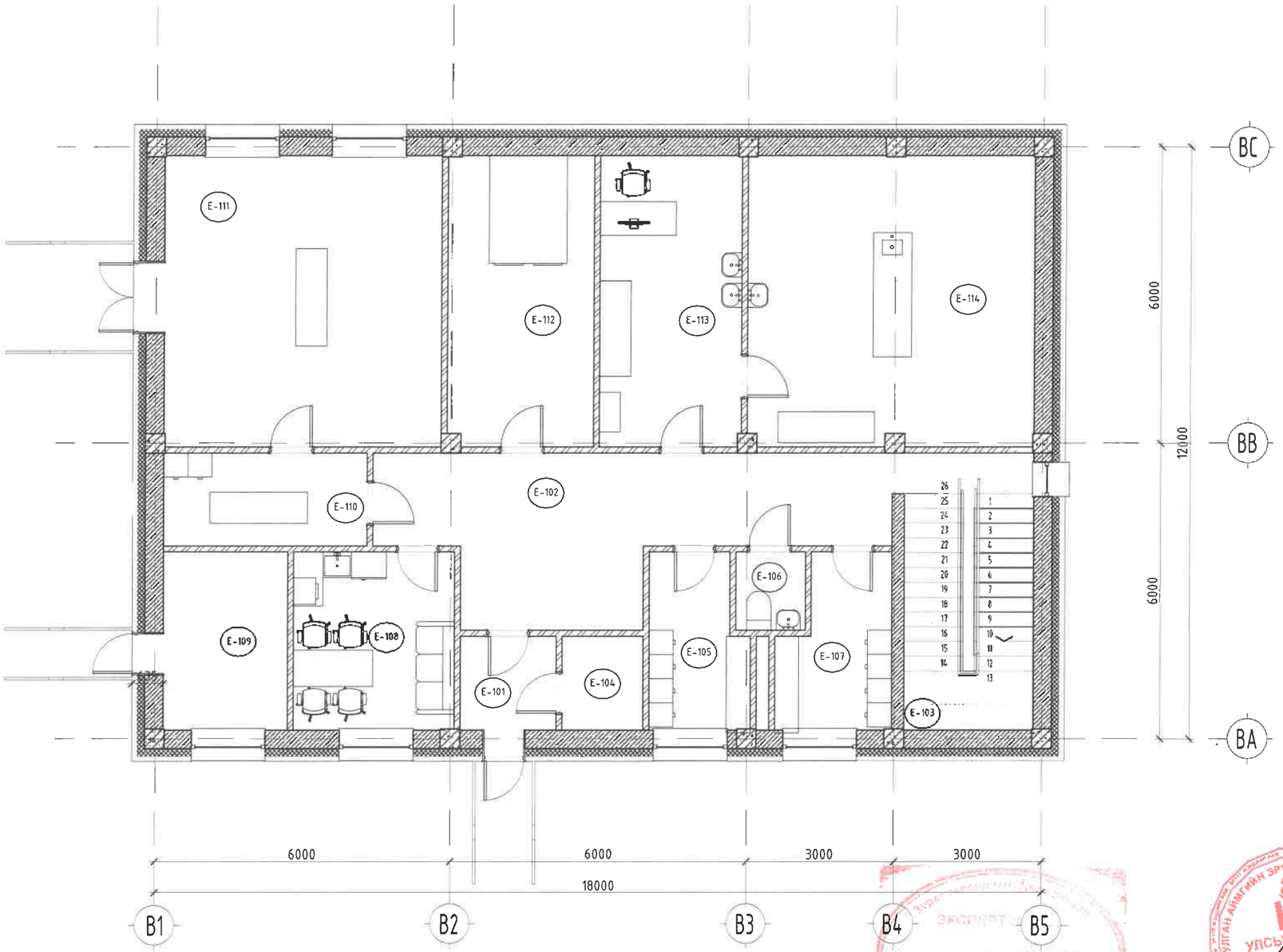

ТҮЛХҮҮР ЗУРАГ

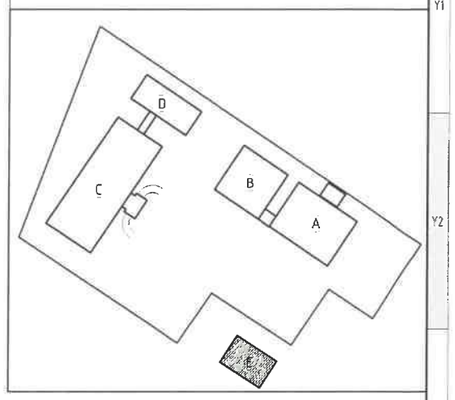

Өрөөний тодорхойлолт		
101	Гонх	4.00
102	Хонгил	29.00
103	Шатны хонгил	13.00
104	Аюулгүй хог хаягдал тор хадгалах өрөө	3.00
105	Ажилчдын хувцас солих өрөө /эр/	7.00
106	Ариун цэврийн өрөө	2.00
107	Ажилчдын хувцас солих өрөө /эм/	7.00
108	Ажилчдын амрах өрөө	12.00
109	Техникийн өрөө	9.00
110	Цогцос хувцаслах өрөө	8.00
111	Салах ёс гүйцэтгэх өрөө	33.00
112	Цогцос хадгалах өрөө	17.00
113	Задлангийн өмнөх өрөө	17.00
114	Задлангийн өрөө	34.00
Нийт		195.00

ТАНИХ ТЭМДЭГ

- -Цутгамал төмөр бетон
- -Тоосгон хана
- -Хөнгөн цагаан нийлмэл хавтан
- -Дулаалга пенополистрол
- -Сийрмэг бетон гулдмай

ЗӨВШӨӨРӨЛЦСӨН

ББ		Э.Нандин-Эрдэнэ
ХАС		Э.Мөнхтулга
ЦБУ		А.Очирбат
ХТ, ДГ		С.Аморжаргал
ХД		Б.Одбаяр

"НЬЮКОН" ХХК

NEWCON ARCHITECTURE AND ENGINEERING

ЧБ хот Хан-Уул дүүрэг 18 хороо "PG PLAZA" төв 703 тоот Утас: 75074411, 88004411

БУЛГАН АЙМГИЙН НЭГДСЭН ЭМНЭЛГИЙН ЦОГЦОЛБОР БАРИЛГЫН ХОЛБОЛТЫН ЗУРАГ ТӨСӨЛ /Е БЛОК/ Булган аймаг. Булган сум. 6-р баг.

1-р давхрын технологийн байгуулалт

Үе шат: А3

Архитектор	Б.Болормаа	Е.Г.Шифр: NC-08/2025	Масштаб: М1:100	Огноо: 2025-06
Гүйцэтгэсэн	Б.Болормаа	Т.Г.Шифр:	Зургийн дугаар: ТХ-01	Хуудас: 24
Шалгасан	З.Туяа			

МОНГОЛУЛС ЗОРИГТЫН ГЭРЭЭНТ ХАРИЛЦАГЧ ХХК АТХ11259 ЗОРИГТЫН ГЭРЭЭНТОРОВ МЭРГЭШЛИЙН ГЕРЧИЛГЭЭ МА-БА 2025-2028

БУЛГАН АЙМГИЙН ЗРҮҮЛ МЭНДИЙН ГАЗАР УЛСЫН АХЛАХ ЗӨВЛӨЛГӨӨ

А3 2-Р ДАВХРЫН ТЕХНОЛОГИЙН БАЙГУУЛАЛТ М1:100

Энэхүү зураг төсөл нь НЬЮКОН ХХК-ийн ОЮУНЫ ӨМЧ тул зохиогчийн зөвшөөрөлгүйгээр өөрчлөх болон ашиглахыг хориглоно.

N

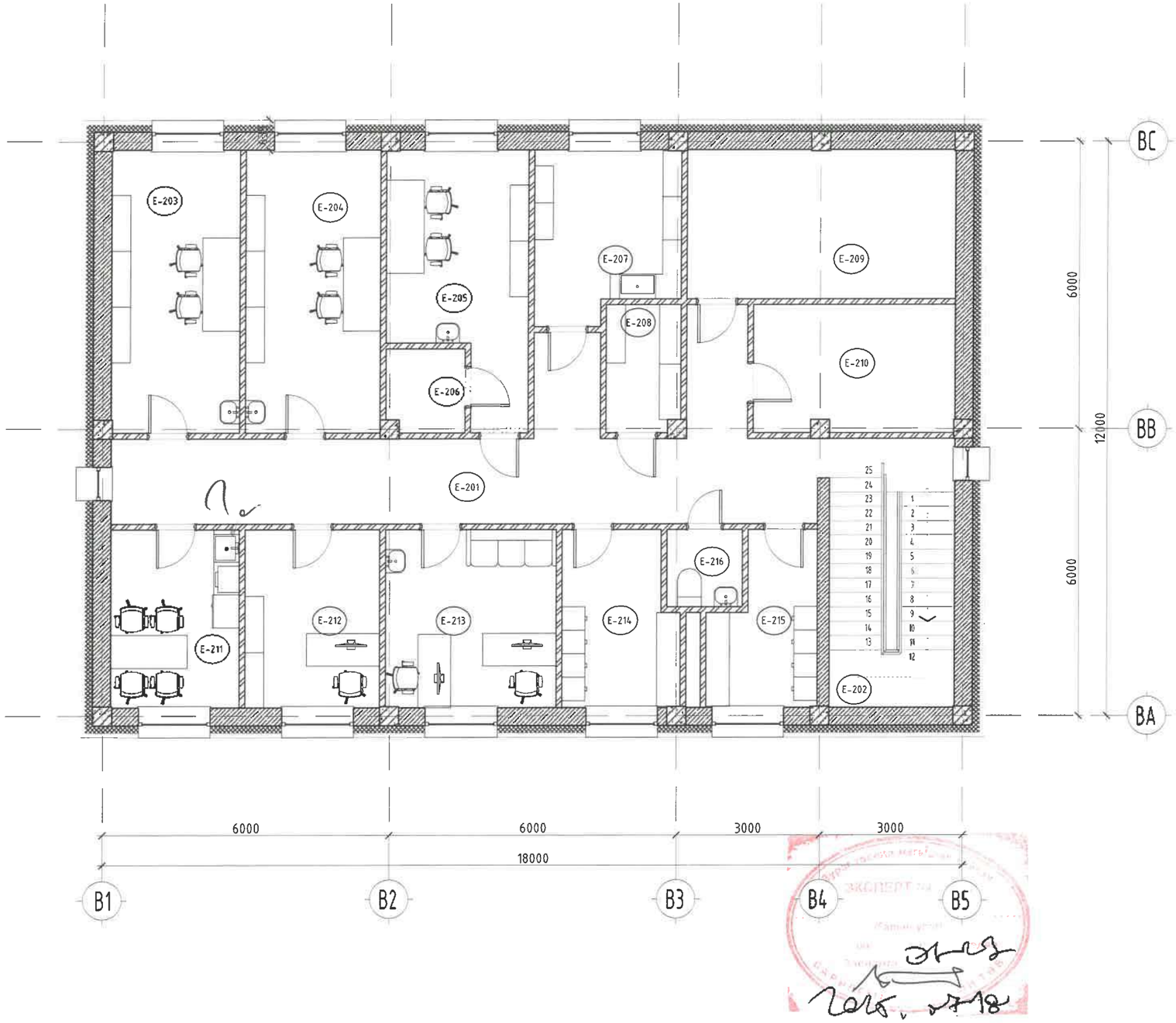

ТҮЛХҮҮР ЗУРАГ

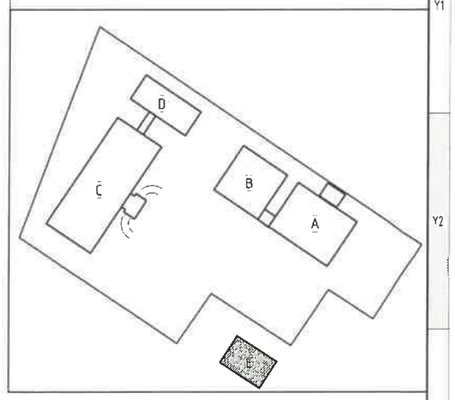

Өрөөний тодорхойлолт		
201	Хонгил	35.00
202	Шатны хонгил	13.00
203	Гистологийн лаборатори	16.00
204	Цитологийн лаборатори	17.00
205	Биопсийн материалын лаборатори	14.00
206	Биопсийн материалын агуулах	3.00
207	Лабораторийн сав суулга угаалга, хадгалах	10.00
208	Архив	4.00
209	Материал, тоног төхөөрөмжийн агуулах	17.00
210	Салхивчийн өрөө	11.00
211	Лабораторийн ажилчдын амрах өрөө	10.00
212	Бичиг хэрэг	11.00
213	Эмч нарын өрөө	13.00
214	Ажилчдын хувцас солих өрөө/эр/	9.00
215	Ажилчдын хувцас солих өрөө/эм/	7.00
216	Ариун цэврийн өрөө	3.00
Нийт		193.00

ТАНИХ ТЭМДЭГ

- -Цутгамал төмөр бетон
- -Тоосгон хана
- -Хөнгөн цагаан нийлмэл хавтан
- -Дулаалга пенополистрол
- -Сийрмэг бетон гулдмай

Зөвшөөрөлцсэн		
ББ		Э.Нандин-Эрдэнэ
ХАС		Э.Мөнхтулга
ЦБУ		А.Очирбат
ХТ, ДГ		С.Амаржаргал
ХД		Б.Одбаяр

"НЬЮКОН" ХХК

NEWCON ARCHITECTURE AND ENGINEERING

ЧБ хоо ХҮД 18 хороо "PG PLAZA" оф3 703 тоот Утас: 75074411, 88004473

БУЛГАН АЙМГИЙН НЭГДСЭН ЭМНЭЛГИЙН ЦОГЦОЛБОР БАРИЛГЫН ХОЛБОЛТЫН ЗУРАГ ТӨСӨЛ /Е БЛОК/ Булган аймаг. Булган сум. 6-р баг.

2-р давхрын технологийн байгуулалт

Үе шат: А3

Архитектор	Б.Болормаа	Е.Г.Шифр: NC-08/2025	Масштаб: М1:100	Огноо: 2025-06
Гүйцэтгэсэн	Б.Болормаа	Т.Г.Шифр:	Зургийн дугаар: ТХ-02	Хуудас: 24
Шалгасан	З.Гүвдэнноров			

МОНГОЛ УЛС ATX11259 Зориулалт ГҮВДЭННОРОВ МЭРГЭШСЭН АРХИТЕКТОР

/Тусгай зөвшөөрлийн дугаар: ЗТ19-588/23, УБ хот. ХУД 18 хороо "PG PLAZA" төв 703 тоот. Утас: 75074411, 88004411

Е.Г.Шифр: NC-08/2025

Булган аймаг. Булган сум. 4-р баг

БУЛГАН АЙМГИЙН НЭГДСЭН ЭМНЭЛГИЙН ЦОГЦОЛБОР БАРИЛГЫН ХОЛБОЛТЫН ЗУРАГ ТӨСӨЛ /Е БЛОК/

/Ажлын зураг/

БАРИЛГА БҮТЭЭЦИЙН ХЭСЭГ-ББ

БОЛОВСРУУЛСАН:

Захирал: Ч.Ганболд

Зургийн инженер: Э.Нандин-Эрдэнэ

Улаанбаатар 2025 он

А3 1-Р ДАВХРЫН РАМЫН БАЙГУУЛАЛТ М1:100

Энэхүү зураг төсөл нь НЬЮКОН ХХК-ийн ӨЮУНЫ ӨМЧ тул зохиогчийн зөвшөөрөлгүйгээр өөрчлөх болон ашиглахыг хориглоно.

ТУЛХҮҮР ЗУРАГ

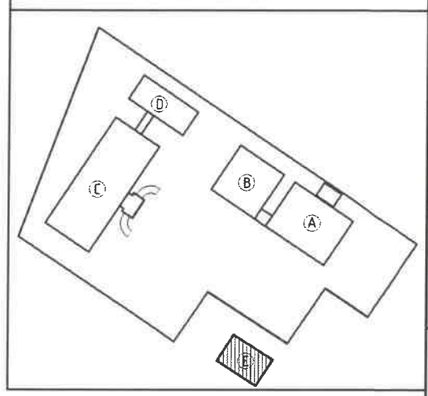

1-Р ДАВХРЫН РАМЫН БАЙГУУЛАЛТ М1:100

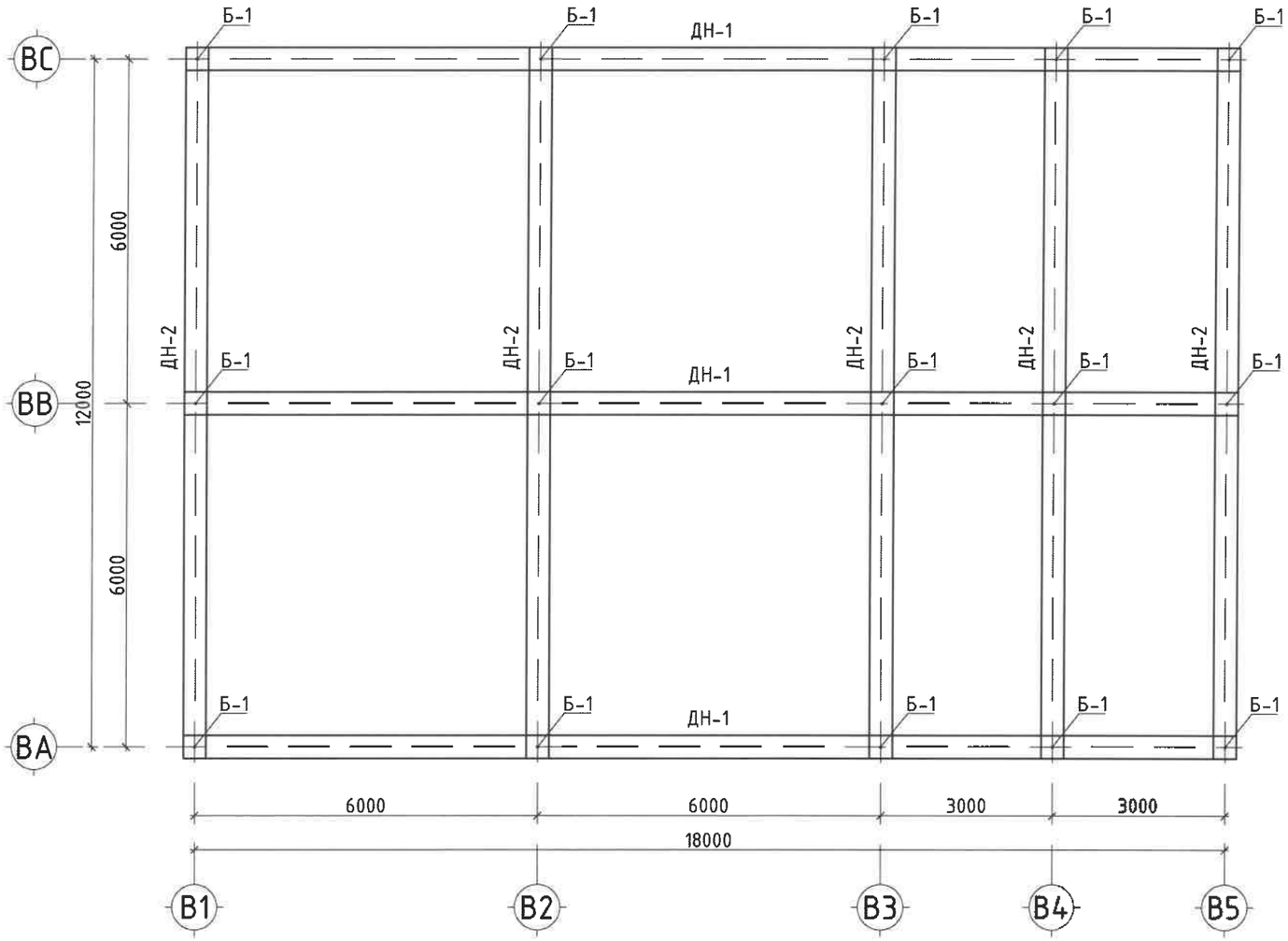

Тайлбар

1. Тус хуудсыг холбогдох хуудасны зургуудтай хамт үз.
2. Мөн БА маркийн байгуулалт, огтлолын зургуудтай хамт үз.
3. Цутгамал рамын хэв хашмалыг цутгасны дараа бэхжилтийн бат бэхийн 70%-д хүрсэний дараа хэв хашмалыг авна.
4. Цутгамал бетоны ажлыг БНБД 52-02-05 "Цутгамал бетон, төмөрбетон бүтээц"-ийн заалтын дагуу хийж гүйцэтгэнэ.

"НЬЮКОН" ХХК	БУЛГАН АЙМГИЙН НЭГДСЭН ЭМНЭЛГИЙН ЦОГЦОЛБОР БАРИЛГЫН ХОЛБОЛТЫН ЗУРАГ ТӨСӨЛ. /Е БЛОК/ Булган аймаг. Булган сум. 6-р баг.				
	1-р давхрын рамын байгуулалт				
Инженер	Э.Нандин-Эрдэнэ	Е.Г.Шифр: NC-08/2025	Масштаб: М1:100	Огноо: 2025-06	
Гүйцэтгэсэн	Ж.Нямжаргал	Т.Г.Шифр:	Зургийн дугаар: ББ-138	Хуудас: 213	
Шалгасан	Н.Чойбалсан				

NEWCON ARCHITECTURE AND ENGINEERING
ЭМС сонг. Хүүд 10 хаалт "РБ ПЛАЗА" нөөц 703 өрөө. Утас: 75107441, 89004411

А3 | 2-Р ДАВХРЫН РАМЫН БАЙГУУЛАЛТ М1:100

Энэхүү зураг төсөл нь
НЬЮКОН ХХК-ийн ОЮУНЫ ӨМЧ тул эзэмшигчийн
зөвшөөрөлгүйгээр өөрчлөх болон ашиглахыг хориглоно.

ТУЛХҮҮР ЗУРАГ

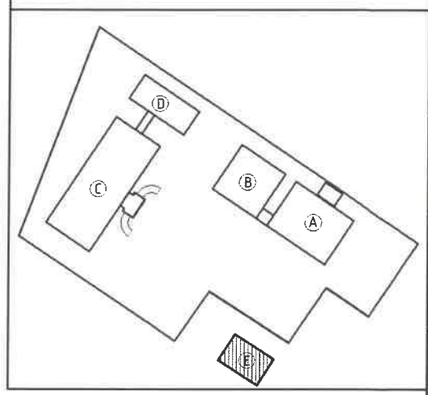

2-Р ДАВХРЫН РАМЫН БАЙГУУЛАЛТ М1:100

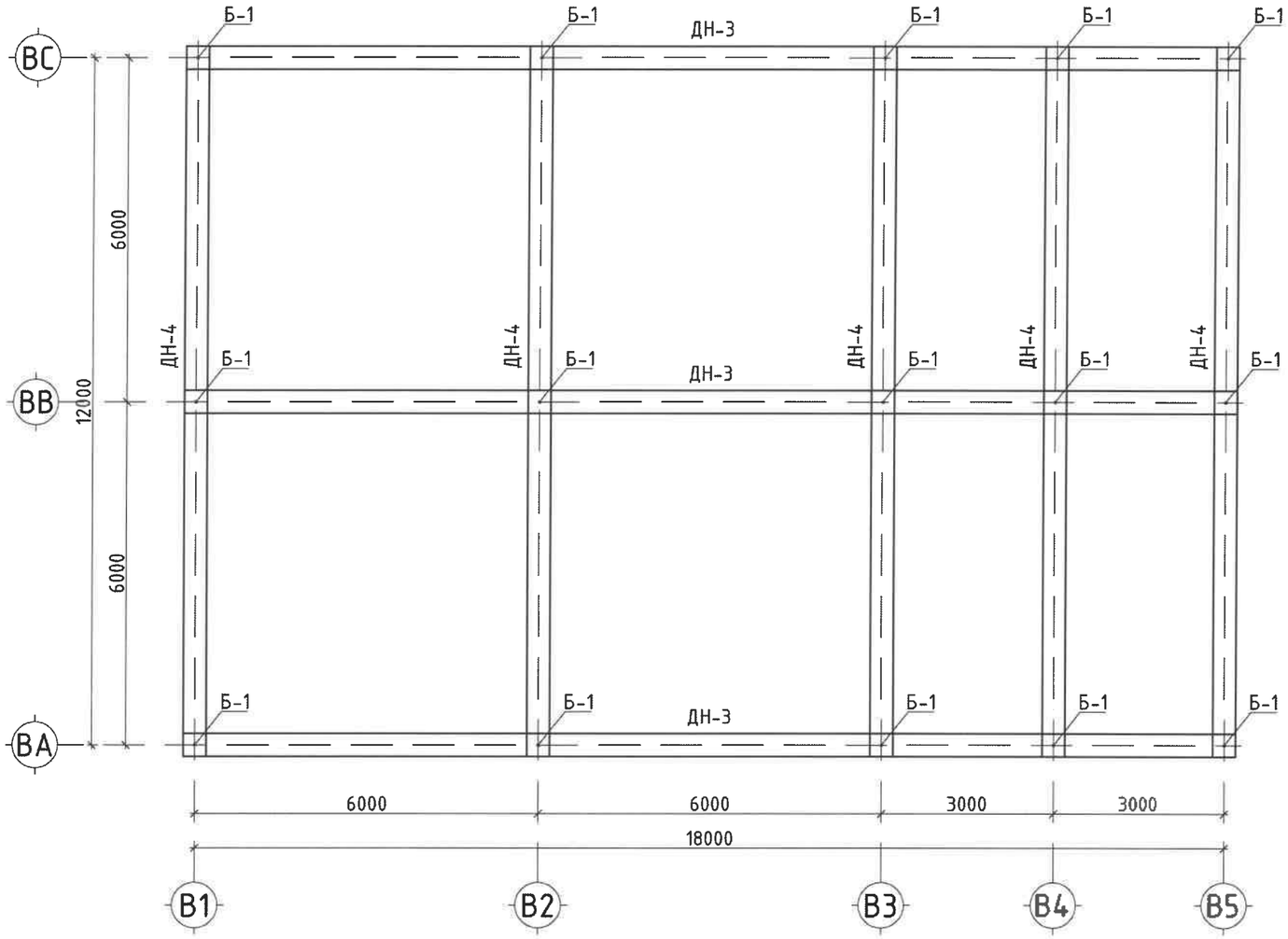

Тайлбар

1. Тус хуудсыг холбогдох хуудасны зургуудтай хамт үз.
2. Мөн БА маркийн байгуулалт, огтлолын зургуудтай хамт үз.
3. Цутгамал рамын хэв хашмалыг цутгасны дараа бэхжилтийн бат бэхийн 70%-д хүрсэний дараа хэв хашмалыг авна.
4. Цутгамал бетоны ажлыг БНбД 52-02-05 "Цутгамал бетон, төмөрбетон бүтээц"-ийн заалтын дагуу хийж гүйцэтгэнэ.

"НЬЮКОН" ХХК	БУЛГАН АЙМГИЙН НЭГДСЭН ЭМНЭЛГИЙН ЦОГЦОЛБОР БАРИЛГЫН ХОЛБОЛТЫН ЗУРАГ ТӨСӨЛ. /Е БЛОК/ Булган аймаг. Булган сум. 6-р баг.				
	2-р давхрын рамын байгуулалт				
Инженер	З.Нандин-Эрдэнэ	Е.Г.Шифр: NC-08/2025	Масштаб: М1:100	Огноо: 2025-06	
Гүйцэтгэсэн	Ж.Нямжаргал	Т.Г.Шифр:	Зургийн дугаар: ББ-189	Хуудас: 213	
Шалгасан	Н.Чойбалсан				

NEWCON ARCHITECTURE AND ENGINEERING
96 хоч. ХЗД 10 хороо "РК ПЛАЗА" төв 103 өрөө. Утас: 75979411, 88884411

2025

А3 | РАМ Р-1, Р-2 М1:100

Энэхүү зураг төсөл нь НЬЮКОН ХХК-ийн ОЮУНЫ ӨМЧ тул зохиогчийн зөвшөөрөлгүйгээр өөрчлөх болон ашиглахыг хориглоно.

ТҮЛХҮҮР ЗУРАГ

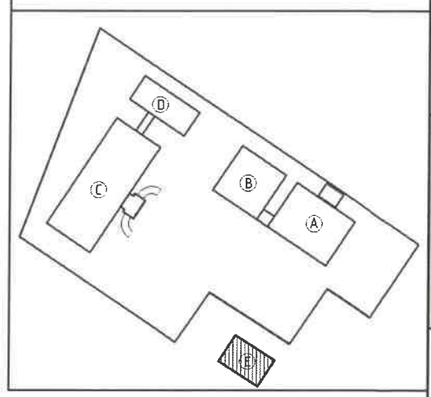

ВА,ВВ,ВС ТЭНХЛЭГ ДАГУУХ РАМ Р-1 М1:100

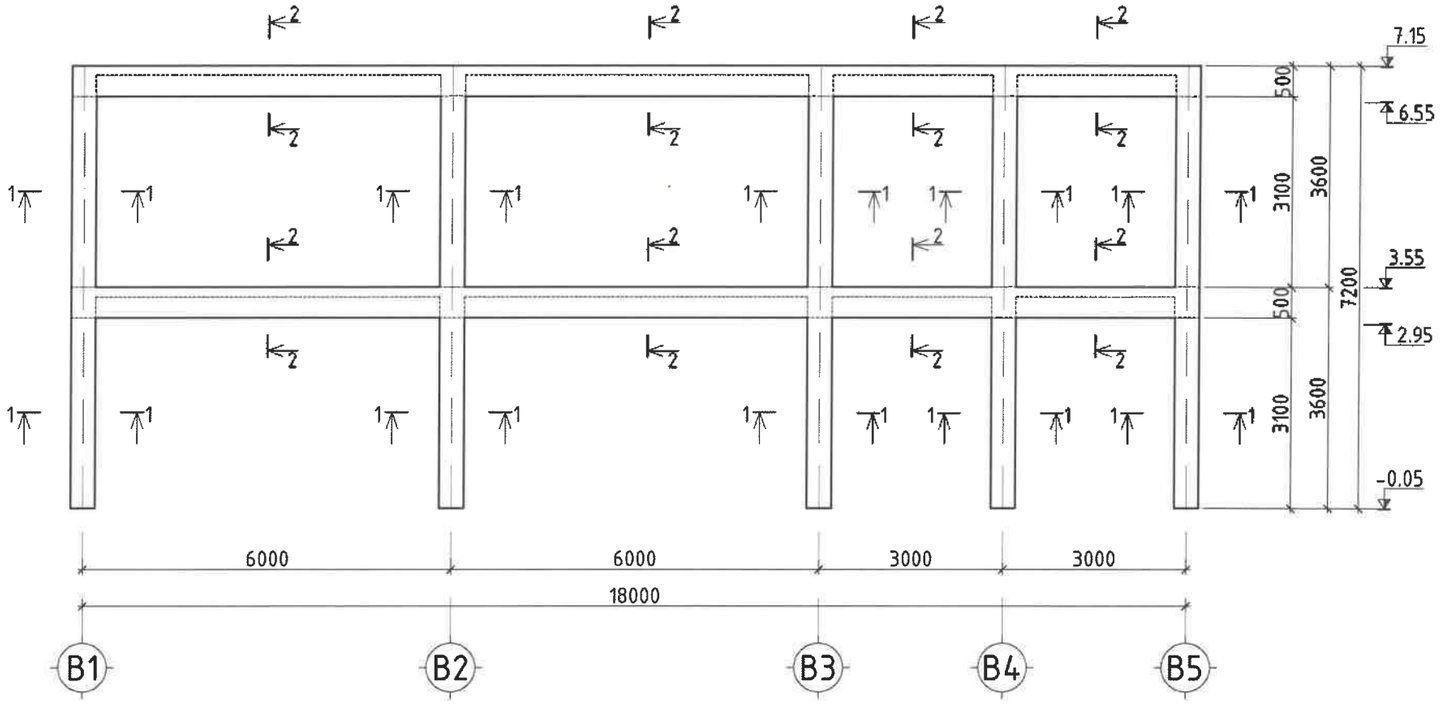

В1,2,3,4,5 ТЭНХЛЭГ ДАГУУХ РАМ Р-1 М1:100

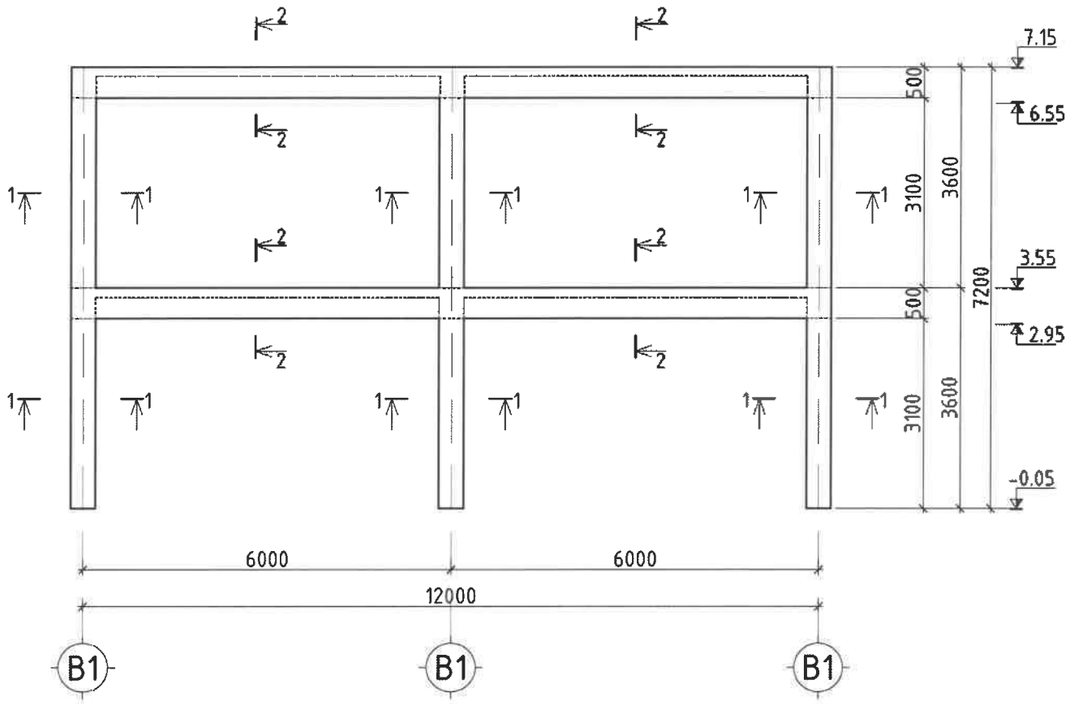

ОГТЛОЛ 1-1 М1:25

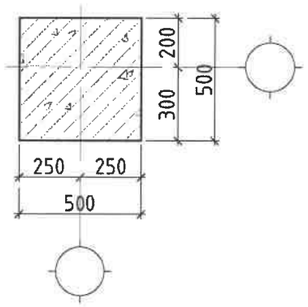

ОГТЛОЛ 2-2 М1:25

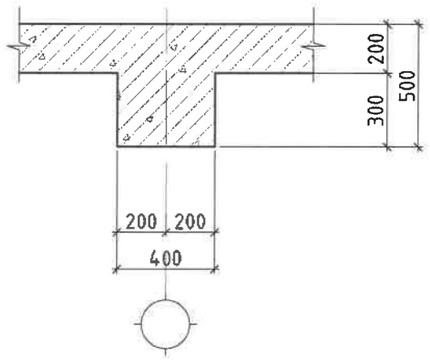

Тайлбар

1. Тус хуудсыг холбогдох хуудасны зургуудтай хамт үз.
2. Мөн БА маркийн байгуулалт, огтлолын зургуудтай хамт үз.
3. Цутгамал рамын хэв хашмалыг цутгасны дараа бэхжилтийн бат бэхийн 70%-д хүрсэний дараа хэв хашмалыг авна.
4. Цутгамал бетоны ажлыг БНбД 52-02-05 "Цутгамал бетон, төмөрбетон бүтээц"-ийн заалтын дагуу хийж гүйцэтгэнэ.

"НЬЮКОН" ХХК NEWCON ARCHITECTURE AND DESIGN 96 хоч. ХУД 16 хороо "PG ПЛАЗА" авто 103 маст. Утас: 7507441, 8886441	БУЛГАН АЙМГИЙН НЭГДСЭН ЭМНЭЛГИЙН ЦОГЦОЛБОР БАРИЛГЫН ХОЛБОЛТЫН ЗУРАГ ТӨСӨЛ /Е БЛОК/ Булган аймаг, Булган сум, 6-р баг.				
	Рам Р-1, Р-2				
Инженер	Э.Мандин-Эрдэнэ	Е.Г.Шифр: NC-08/2025	Масштаб: М1:100	Огноо: 2025-06	
Гүйцэтгэсэн	Х.Нямжаргал	Т.Г.Шифр:	Зургийн дугаар: ББ-190	Хуудас: 2/3	
Шалгасан	Н.Чойбалсан				

МОНГОЛ УЛСЫН ОНЦГОЙ ЗӨВШӨӨРӨЛТЭЙ БАРИЛГЫН ГЭРЭЭНИЙ ГАЗАР ЗОХИОГЧДЫН ГЭРЭЭ 21-55 2024-2027

А3 БАГАНА Б-1-ИЙН АРМАТУРЧЛАЛ

Энэхүү зураг төсөл нь НЬЮКОН ХХК-ийн ОЮУНЫ ӨМЧ тул зохиогчийн зөвшөөрөлгүйгээр өөрчлөх болон ашиглахыг хориглоно.

БАГАНА Б-1-Н АРМАТУРЧЛАЛ М1:50

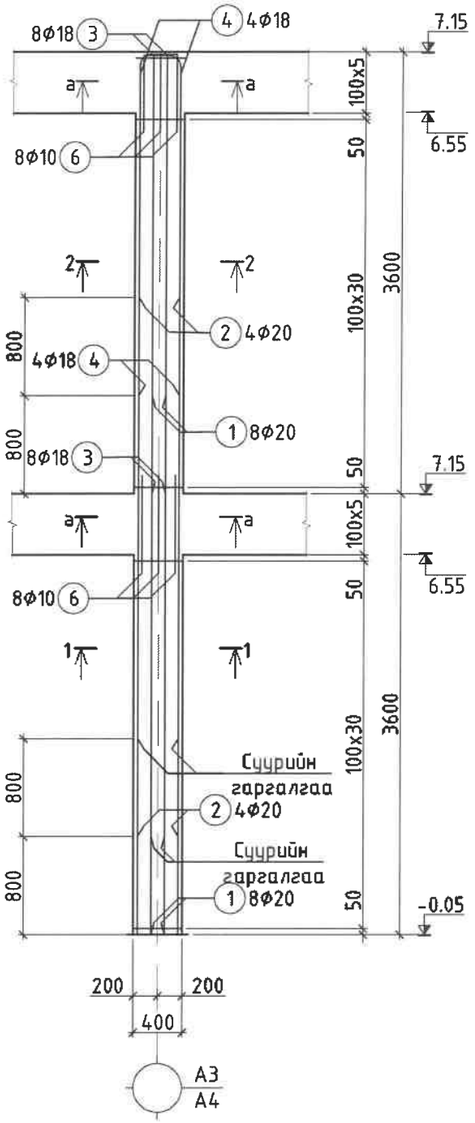

ОГТЛОЛ 1-1 М1:20

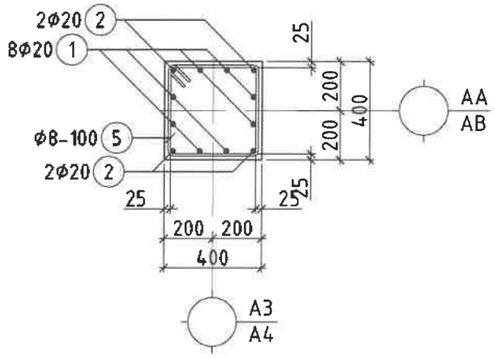

ОГТЛОЛ а-а М1:25

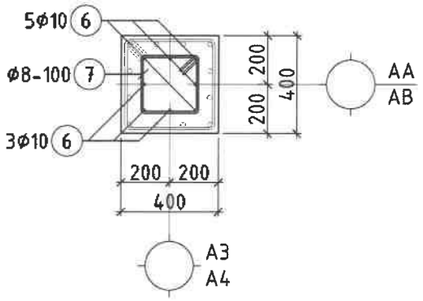

Б-1-Н ХЭСГИЙН ТОДОРХОЙЛОЛТ

Позиц	Загвар
3	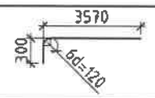
4	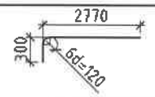
5	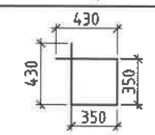
7	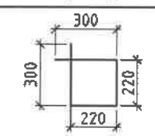

БАГАНА Б-1			15	266.62	3999.34
1	ГОСТ5781-82*	Φ 20 А400 L= 4400	8	10.85	86.80
2	ГОСТ5781-82*	Φ 20 А400 L= 4400	4	10.85	43.40
3	ГОСТ5781-82*	Φ 18 А400 L= 3870	8	7.72	61.73
4	ГОСТ5781-82*	Φ 18 А400 L= 3070	4	6.12	24.49
5	ГОСТ5781-82*	Φ 8 А240 L= 1560	62	0.62	38.20
6	ГОСТ5781-82*	Φ 10 А400 L= 800	16	0.49	7.88
7	ГОСТ5781-82*	Φ 8 А240 L= 1040	10	0.41	4.11
		Бетон В20 V /м³/	15	1.15	17.28

Тайлбар

1. Тус хуудсыг холбогдох хуудасны зургуудтай хамт үз.
2. Мөн БА маркийн байгуулалт, огтлолын зургуудтай хамт үз.
3. Цутгамал рамын хэв хашмалыг цутгасны дараа бэхжилтийн бат бэхийн 70%-д хүрсэний дараа хэв хашмалыг авна.
4. Цутгамал бетоны ажлыг БНбД 52-02-05 "Цутгамал бетон, төмөрбетон бүтээц"-ийн заалтын дагуу хийж гүйцэтгэнэ.

"НЬЮКОН" ХХК

NEWCON

БУЛГАН АЙМГИЙН НЭГДСЭН ЭМНЭЛГИЙН ЦОГЦОЛБОР БАРИЛГЫН ХОЛБОЛТЫН ЗУРАГ ТӨСӨЛ, /Е БЛОК/ Булган аймаг, Булган сум, 6-р баг.

Багана Б-1-ийн арматурчлал

Инженер	Э.Мандин-Эрдэнэ	Е.Г.Шифр: NC-08/2025	Масштаб: М1:100	Огноо: 2025-06
Гүйцэтгэсэн	Ж.Нямжаргал	Т.Г.Шифр:	Зургийн дугаар: ББ-191	Хуудас: 213
Шалгасан	Н.Чойбалсан			

2025

А3 ДАМНУРУУ ДН-1-ИЙН АРМАТУРЧЛАЛ

Энэхүү зураг төсөл нь НЬЮКОН ХХК-ийн ОЮУНЫ ӨМЧ тул зохиогчийн зөвшөөрөлгүйгээр өөрчлөх болон ашиглахыг хориглоно.

ДАМНУРУУ ДН-1-ИЙН АРМАТУРЧЛАЛ М1:50

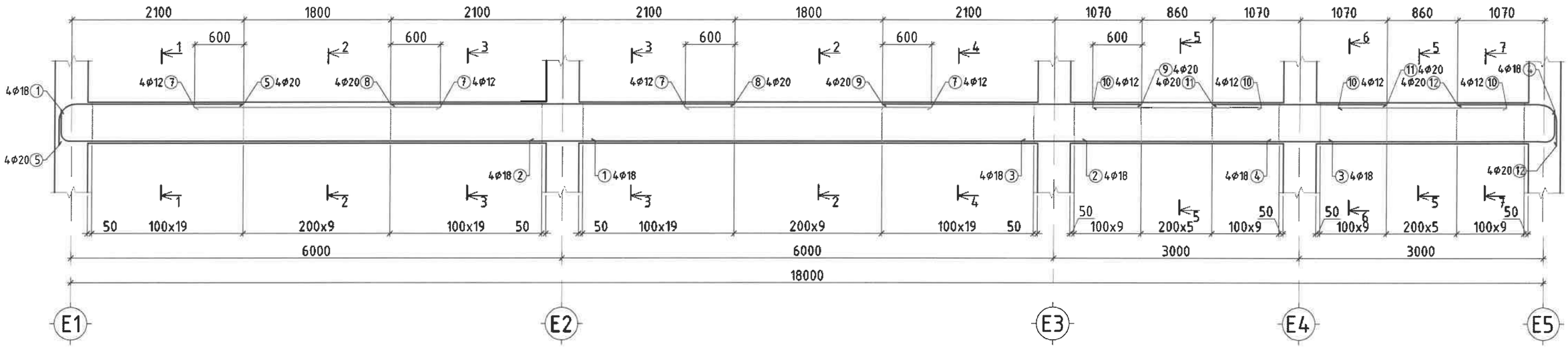

ОГТЛОЛ 1-1 М1:20

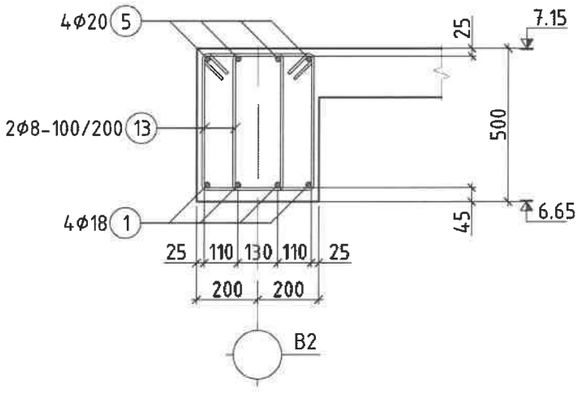

ОГТЛОЛ 2-2 М1:20

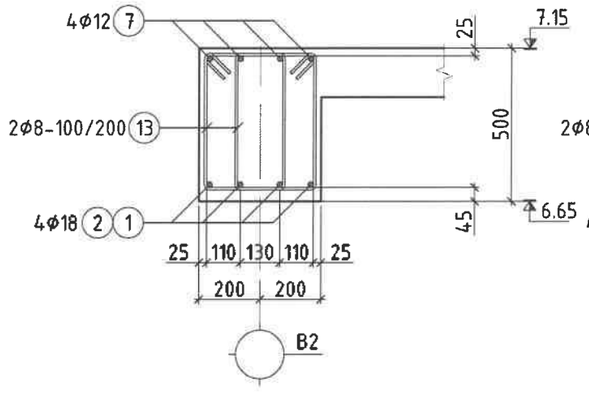

ОГТЛОЛ 3-3 М1:20

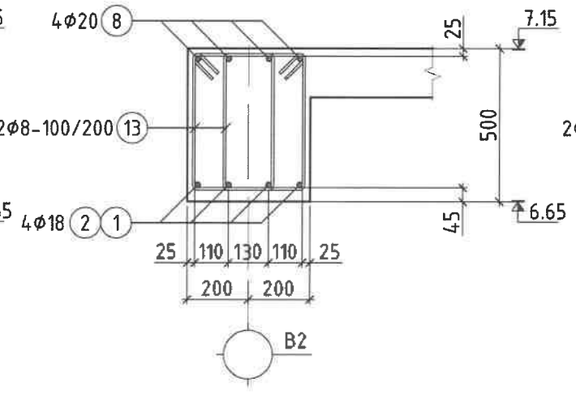

ОГТЛОЛ 4-4 М1:20

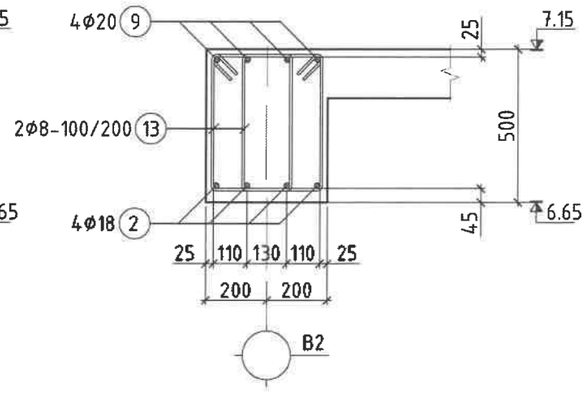

Тайлбар

1. Тус хуудсыг холбогдох хуудасны зургуудтай хамт үз.
2. Мөн БА маркийн байгуулалт, огтлолын зургуудтай хамт үз.
3. Цутгамал рамын хэв хашмалыг цутгасны дараа бэхжилтийн бат бэхийн 70%-д хүрсний дараа хэв хашмалыг авна.
4. Цутгамал бетоны ажлыг БНбД 52-02-05 "Цутгамал бетон, төмөрбетон бүтээц"-ийн заалтын дагуу хийж гүйцэтгэнэ.

"НЬЮКОН" ХХК NEWCON ARCHITECTURE AND DESIGN	БУЛГАН АЙМГИЙН НЭГДСЭН ЭМНЭЛГИЙН ЦОГЦОЛБОР БАРИЛГЫН ХОЛБОЛТЫН ЗУРАГ ТӨСӨЛ. /Е БЛОК/ Булган аймаг. Булган сум. 6-р баг.				
	Дамнуруу ДН-1-ийн арматурчлал				
Инженер	Э.Нандин-Эрдэнэ	Е.Г.Шифр: NC-08/2025	Масштаб: М1:100	Огноо: 2025-06	
Гүйцэтгэсэн	Ж.Нямжаргал	Т.Г.Шифр:	Зургийн дугаар: ББ-192	Хуудас: 213	
Шалгасан	Н.Чойбалсан				

96 хоч. Х.Ө.Ш. 18 хороо "УБ ПЛАЗА" оффис 7011 имэйл. Утас: 7597441, 88004411

А3 ДАМНУРУУ ДН-1-ИЙН ОГТЛОЛ

Энэхүү зураг төсөл нь НЬЮКОН ХХК-ийн ОЮУНЫ ӨМЧ тул зохиогчийн зөвшөөрөлгүйгээр өөрчлөх болон ашиглахыг хориглоно.

ОГТЛОЛ 5-5 М1:20

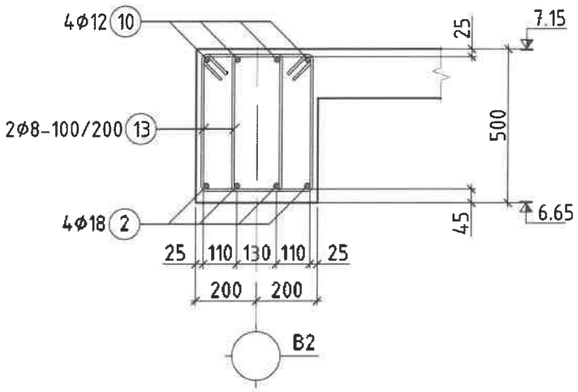

ОГТЛОЛ 6-6 М1:20

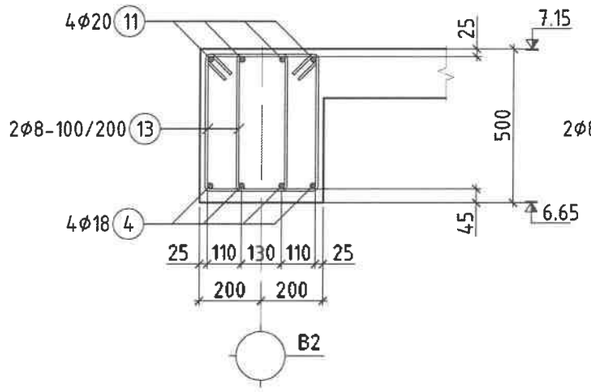

ОГТЛОЛ 7-7 М1:20

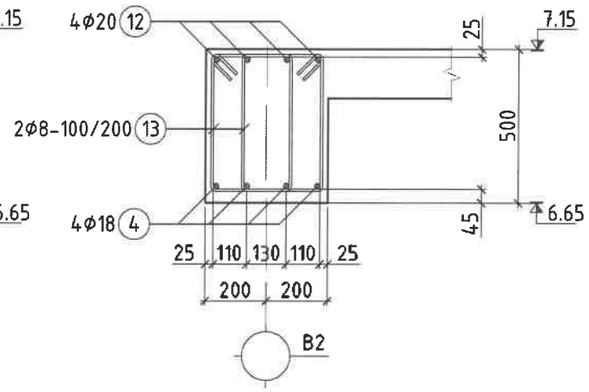

ДН-1-Н ХЭСГИЙН ТОДОРХОЙЛОЛТ

Позиц	Загвар
1	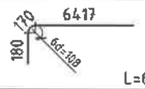 L=6767
4	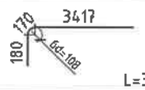 L=3767
5	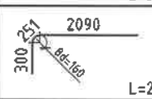 L=2641
12	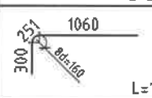 L=1611
13	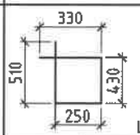 L=1520

ЦУТГАМАЛ ТӨМӨР БЕТОН ХИЙЦИЙН МАТЕРИАЛЫН ТОДОРХОЙЛОЛТ

Позиц	Тэмдэглэгээ					Тоо ширх	Хүнд /кг/ Нэгж	Хүнд /кг/ Нийт
	ДАМНУРУУ ДН-1					3	513.06	1539.19
1	ГОСТ5781-82*	Ф	18	А400	L= 6770	4	13.52	54.07
2	ГОСТ5781-82*	Ф	18	А400	L= 6800	4	13.58	54.31
3	ГОСТ5781-82*	Ф	18	А400	L= 3800	4	7.59	30.35
4	ГОСТ5781-82*	Ф	18	А400	L= 3770	4	7.53	30.11
5	ГОСТ5781-82*	Ф	20	А400	L= 2640	4	6.51	26.03
7	ГОСТ5781-82*	Ф	12	А400	L= 3000	8	2.66	21.30
8	ГОСТ5781-82*	Ф	20	А400	L= 4200	4	10.35	41.41
9	ГОСТ5781-82*	Ф	20	А400	L= 3170	4	7.81	31.25
10	ГОСТ5781-82*	Ф	12	А400	L= 2060	8	1.83	14.62
11	ГОСТ5781-82*	Ф	20	А400	L= 2140	4	5.27	21.10
12	ГОСТ5781-82*	Ф	20	А400	L= 1610	4	3.97	15.87
13	ГОСТ5781-82*	Ф	8	А240	L= 1520	288	0.60	172.65
		Бетон В20 V /м³/				3	3.28	9.84

Тайлбар

1. Тус хуудсыг холбогдох хуудасны зургуудтай хамт үз.
2. Мөн БА маркийн байгуулалт, огтлолын зургуудтай хамт үз.
3. Цутгамал рамын хэв хашмалыг цутгасны дараа бэхжилтийн бат бэхийн 70%-д хүрсний дараа хэв хашмалыг авна.
4. Цутгамал бетоны ажлыг БНБД 52-02-05 "Цутгамал бетон, төмөрбетон бүтээц"-ийн заалтын дагуу хийж гүйцэтгэнэ.

"НЬЮКОН" ХХК

NEWCON ARCHITECTURE AND ENGINEERING

БУЛГАН АЙМГИЙН НЭГДСЭН ЭМНЭЛГИЙН ЦОГЦОЛБОР БАРИЛГЫН ХОЛБОЛТЫН ЗУРАГ ТӨСӨЛ. /Е БЛОК/ Булган аймаг. Булган сум. 6-р баг.

Дамнуруу ДН-1-ийн огтлол

Инженер	Э.Нандин-Эрдэнэ	Е.Г.Шифр: NC-08/2025	Масштаб: М1:100	Огноо: 2025-06	
Гүйцэтгэсэн	Ж.Нямжаргал	Т.Г.Шифр:	Зургийн дугаар: ББ-193	Хуудас: 213	
Шалгасан	Н.Чойбалсан				

2025

А3 ДАМНУРУУ ДН-2-ЫН АРМАТУРЧЛАЛ

Энэхүү зураг төсөл нь
НЬЮКОН ХХК-ийн ОЮУНЫ ӨМЧ тул зохиогчийн
зөвшөөрөлгүйгээр өөрчлөх болон ашиглахыг хориглоно.

ДАМНУРУУ ДН-2-ИЙН АРМАТУРЧЛАЛ М1:50

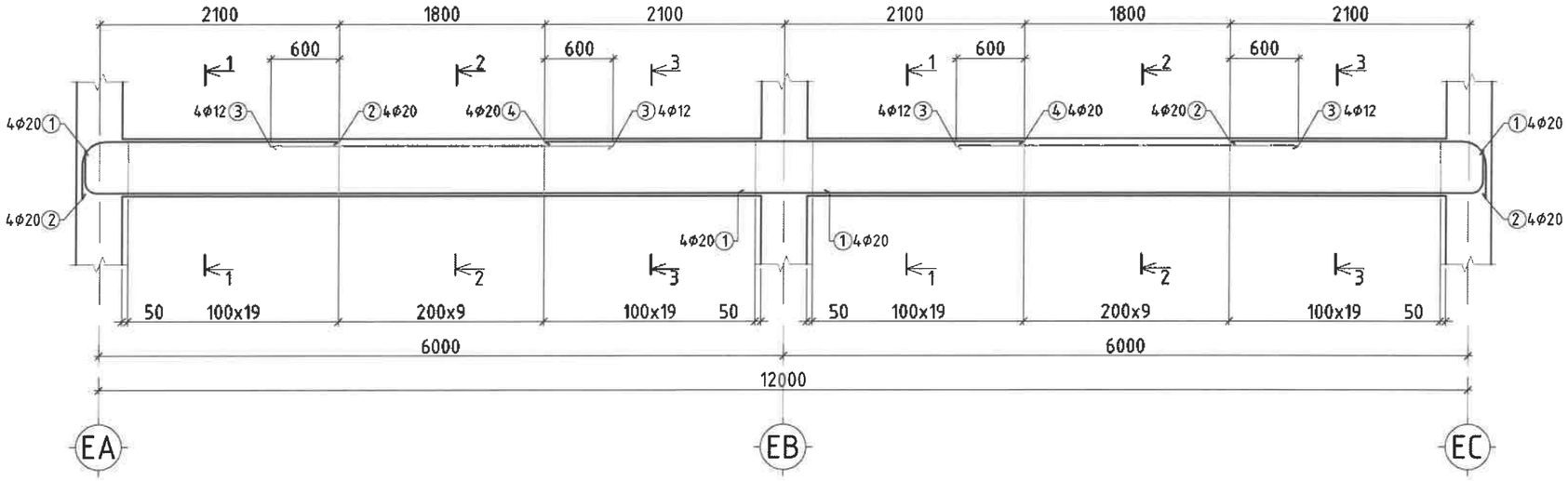

ОГТЛОЛ 1-1 М1:20

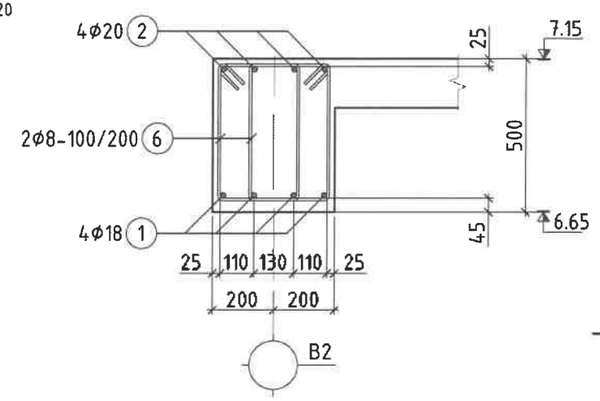

ОГТЛОЛ 2-2 М1:20

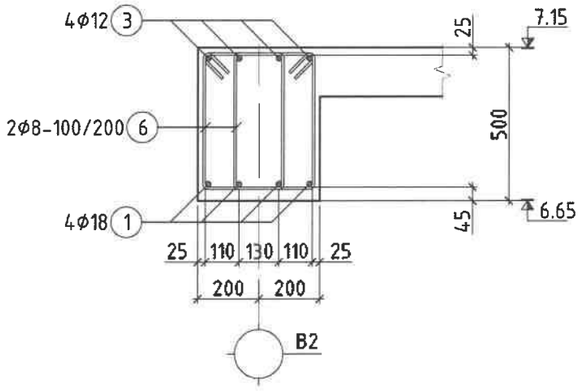

ОГТЛОЛ 3-3 М1:20

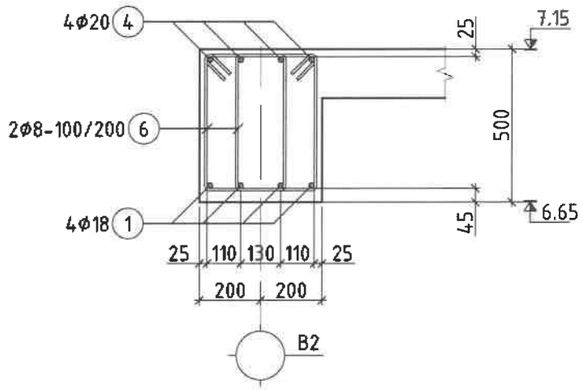

ДН-2-Н ХЭСГИЙН ТОДОРХОЙЛОЛТ

Позиц	Загвар
1	6417; 180; 170; 6d=108; L=6767
2	2090; 1940; 251; 6d=160; L=4281
3	2090; 1140; 251; 6d=160; L=3481
6	330; 510; 430; 250; L=1520

ЦУТГАМАЛ ТӨМӨР БЕТОН ХИЙЦИЙН МАТЕРИАЛЫН ТОДОРХОЙЛОЛТ

Позиц	Тэмдэглэгээ					Тоо шир	Хүнд /кг/ Нэгж	Хүнд /кг/ Нийт
	ДАМНУРУУ ДН-2					5	362.45	1812.24
1	ГОСТ5781-82*	Ф	18	А400	L= 6770	8	13.52	108.13
2	ГОСТ5781-82*	Ф	20	А400	L= 4280	4	10.55	42.20
3	ГОСТ5781-82*	Ф	20	А400	L= 3480	4	8.58	34.31
4	ГОСТ5781-82*	Ф	12	А400	L= 3000	8	2.66	21.30
5	ГОСТ5781-82*	Ф	20	А400	L= 4200	4	10.35	41.41
6	ГОСТ5781-82*	Ф	8	А240	L= 1520	192	0.60	115.10
		Бетон В20 V /м³/				5	2.24	11.20

Тайлбар

1. Тус хуудсыг холбогдох хуудасны зургуудтай хамт үз.
2. Мөн БА маркийн байгуулалт, огтлолын зургуудтай хамт үз.
3. Цутгамал рамын хэв хашмалыг цутгасны дараа бэхжилтийн бат бэхийн 70%-д хүрсний дараа хэв хашмалыг авна.
4. Цутгамал бетоны ажлыг БНБД 52-02-05 "Цутгамал бетон, төмөрбетон бүтээц"-ийн заалтын дагуу хийж гүйцэтгэнэ.

"НЬЮКОН" ХХК

NEWCON

БУЛГАН АЙМГИЙН НЭГДСЭН ЭМНЭЛГИЙН ЦОГЦОЛБОР БАРИЛГЫН ХОЛБОЛТЫН ЗУРАГ ТӨСӨЛ /Е БЛОК/ Булган аймаг. Булган сум. 6-р баг.

Дамнуруу ДН-2-ын арматурчлал

Инженер	Э.Нандин-Эрдэнэ	Е.Г.Шифр: NC-08/2025	Масштаб: М1:100	Огноо: 2025-06
Гүйцэтгэсэн	Ж.Нямжаргал	Т.Г.Шифр:	Зургийн дугаар: ББ-194	Хуудас: 213
Шалгасан	Н.Чойбалсан			

2025

А3 ДАМНУРУУ ДН-3-ЫН АРМАТУРЧЛАЛ

Энэхүү зураг төсөл нь
НЬЮКОН ХХК-ийн ОЮУНЫ ӨМЧ тул зохиогчийн
эрхшөөрөлгүйгээр өөрчлөх болон ашиглахыг хориглоно.

ДАМНУРУУ ДН-3-ИЙН АРМАТУРЧЛАЛ М1:50

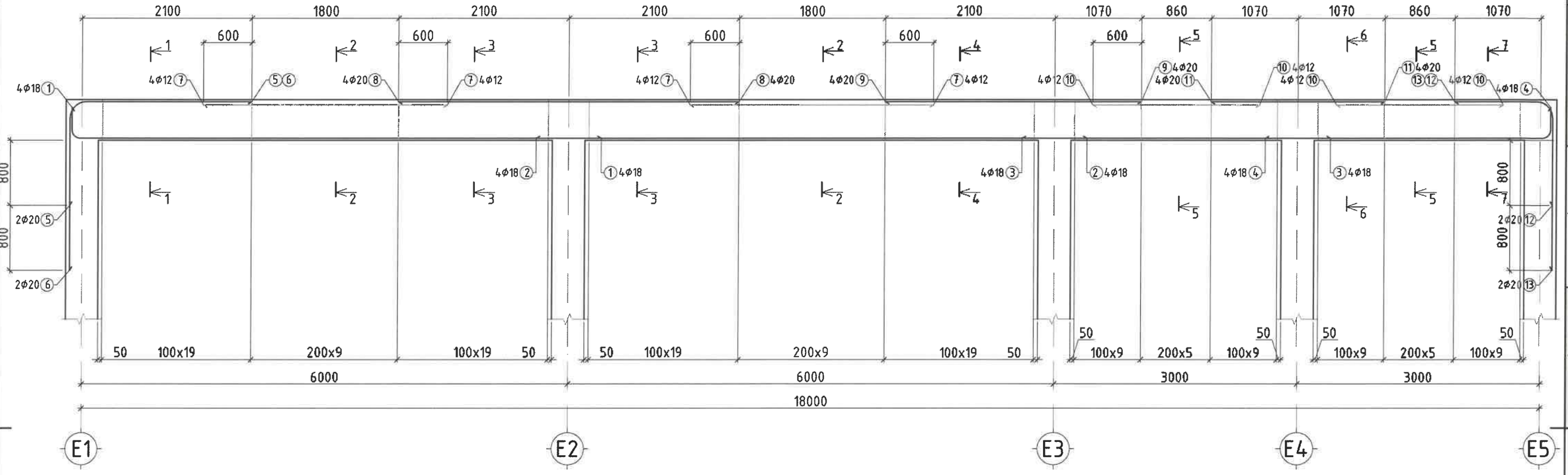

ОГТЛОЛ 1-1 М1:20

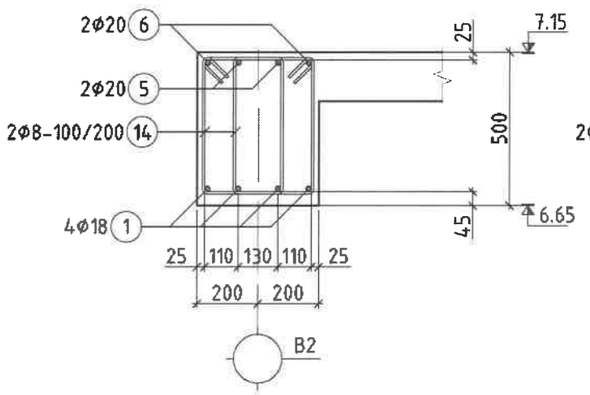

ОГТЛОЛ 2-2 М1:20

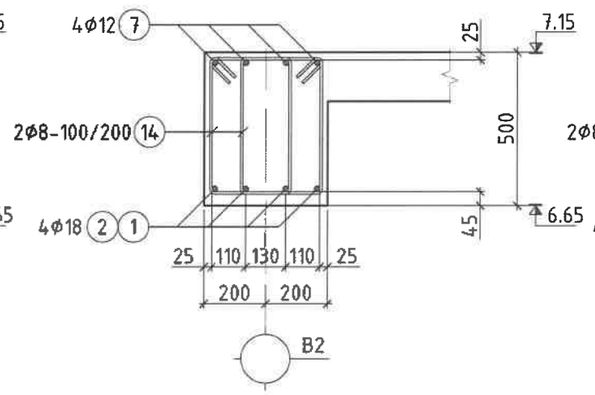

ОГТЛОЛ 3-3 М1:20

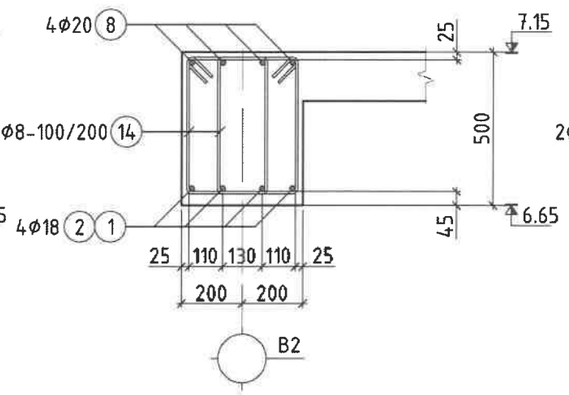

ОГТЛОЛ 4-4 М1:20

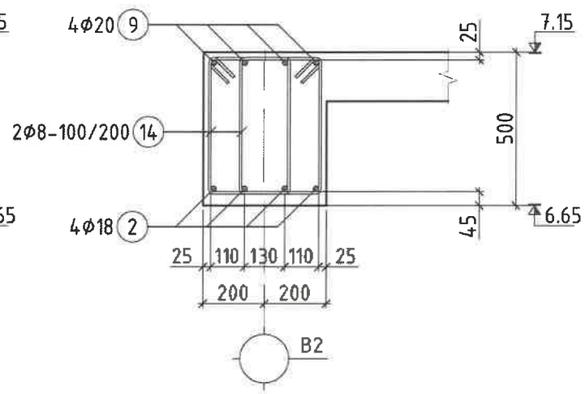

Тайлбар

1. Тус хуудсыг холбогдох хуудасны зургуудтай хамт үз.
2. Мөн БА маркийн байгуулалт, огтлолын зургуудтай хамт үз.
3. Цутгамал рамын хэв хашмалыг цутгасны дараа бэхжилтийн бат бэхийн 70%-д хүрсний дараа хэв хашмалыг авна.
4. Цутгамал бетоны ажлыг БНБД 52-02-05 "Цутгамал бетон, төмөрбетон бүтээц"-ийн заалтын дагуу хийж гүйцэтгэнэ.

"Ньюкон" ХХК NEWCON ARCHITECTURE AND ENGINEERING УБ хот, ХУД 18 хороо "УБ ПЛАЗА" оффис 103 өрөө. Утас: 7501441, 88004411	БУЛГАН АЙМГИЙН НЭГДСЭН ЭМНЭЛГИЙН ЦОГЦОЛБОР БАРИЛГЫН ХОЛБОЛТЫН ЗУРАГ ТӨСӨЛ /Е БЛОК/ Булган аймаг. Булган сум. 6-р баг.				
	Дамнуруу ДН-3-ын арматурчлал				
Инженер	Э.Наидин-Эрдэнэ	Е.Г.Шифр: NC-08/2025	Масштаб: М1:100	Огноо: 2025-06	
Гүйцэтгэсэн	Ж.Нямжаргал	Т.Г.Шифр:	Зургийн дугаар: ББ-195	Хуудас: 213	
Шалгасан	Н.Чойбалсан				

2025

А3 ДАМНУРУУ ДН-3-ЫН ОГТЛОЛ

Энэхүү зураг төсөл нь
НЬЮКОН ХХК-ийн ОЮУНЫ ӨМЧ тул зохиогчийн
зөвшөөрөлгүйгээр өөрчлөх болон ашиглахыг хориглоно.

ОГТЛОЛ 5-5 М1:20

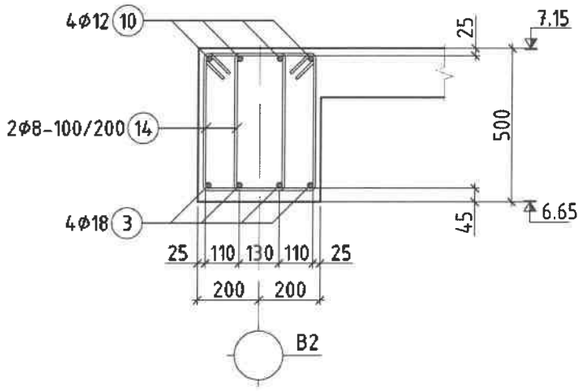

ОГТЛОЛ 6-6 М1:20

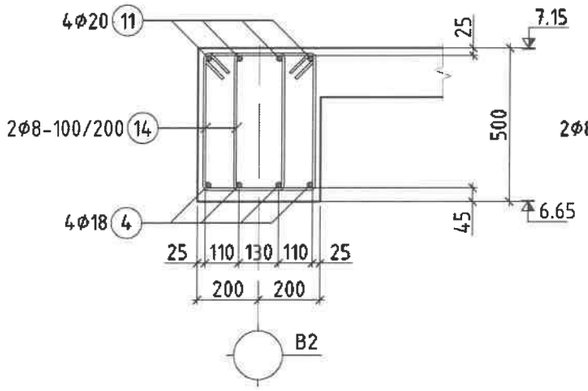

ОГТЛОЛ 7-7 М1:20

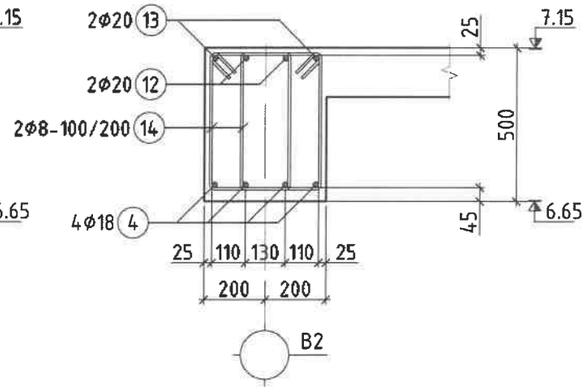

ДН-3-Н ХЭСГИЙН ТОДОРХОЙЛОЛТ

Позиц	Загвар
1	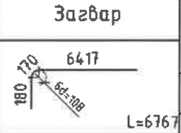
4	
5	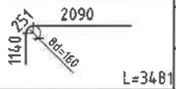
6	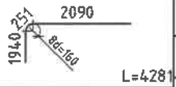
12	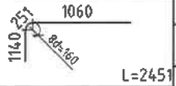
13	
14	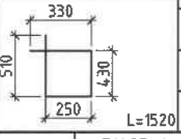

ЦУТГАМАЛ ТӨМӨР БЕТОН ХИЙЦИЙН МАТЕРИАЛЫН ТОДОРХОЙЛОЛТ

Позиц	Тэмдэглэгээ				Тоо ширх	Хүнд /кг/ Нэгж	Нийт
	ДАМНУРУУ ДН-3				3	537.52	1612.55
1	ГОСТ5781-82*	Ф	18	А400 L= 6770	4	13.52	54.07
2	ГОСТ5781-82*	Ф	18	А400 L= 6800	4	13.58	54.31
3	ГОСТ5781-82*	Ф	18	А400 L= 3800	4	7.59	30.35
4	ГОСТ5781-82*	Ф	18	А400 L= 3770	4	7.53	30.11
5	ГОСТ5781-82*	Ф	20	А400 L= 3480	2	8.58	17.16
6	ГОСТ5781-82*	Ф	20	А400 L= 4280	2	10.55	21.10
7	ГОСТ5781-82*	Ф	12	А400 L= 3000	8	2.66	21.30
8	ГОСТ5781-82*	Ф	20	А400 L= 4200	4	10.35	41.41
9	ГОСТ5781-82*	Ф	20	А400 L= 3170	4	7.81	31.25
10	ГОСТ5781-82*	Ф	12	А400 L= 2060	8	1.83	14.62
11	ГОСТ5781-82*	Ф	20	А400 L= 2140	4	5.27	21.10
12	ГОСТ5781-82*	Ф	20	А400 L= 2450	2	6.04	12.08
13	ГОСТ5781-82*	Ф	20	А400 L= 3250	2	8.01	16.02
14	ГОСТ5781-82*	Ф	8	А240 L= 1520	288	0.60	172.65
		Бетон В20 V /м³/			3	3.28	9.84

Тайлбар

1. Тус хуудсыг холбогдох хуудасны зургуудтай хамт үз.
2. Мөн БА маркийн байгуулалт, огтлолын зургуудтай хамт үз.
3. Цутгамал рамын хэв хашмалыг цутгасны дараа бэхжилтийн бат бэхийн 70%-д хүрсний дараа хэв хашмалыг авна.
4. Цутгамал бетоны ажлыг БНБД 52-02-05 "Цутгамал бетон, төмөрбетон бүтээц"-ийн заалтын дагуу хийж гүйцэтгэнэ.

"НЬЮКОН" ХХК
NEWCON
Чб хот, 1-р хороо "РБ ПЛАЗА" оффис 203 тоот. Утас: 7507444; 88884411

БУЛГАН АЙМГИЙН НЭГДСЭН ЭМНЭЛГИЙН ЦОГЦОЛБОР БАРИЛГЫН ХОЛБОЛТЫН ЗУРАГ ТӨСӨЛ. /Е БЛОК/ Булган аймаг. Булган сум. 6-р баг.

Дамнуруу ДН-3-ын огтлол

Инженер	Э.Нандин-Эрдэнэ	Е.Г.Шифр: NC-08/2025	Масштаб: М1:100	Огноо: 2025-06
Гүйцэтгэсэн	Ж.Нямжаргал	Т.Г.Шифр:	Зургийн дугаар: ББ-196	Хуудас: 213
Шалгасан	Н.Чойбалсан			

2024-2027

А3 ДАМНУРУУ ДН-4-ИЙН АРМАТУРЧЛАЛ

Энэхүү зураг төсөл нь
НЬЮКОН ХХК-ийн ОЮУНЫ ӨМЧ тул зохиогчийн
зөвшөөрөлгүйгээр өөрчлөх болон ашиглахыг хориглоно.

ДАМНУРУУ ДН-4-ИЙН АРМАТУРЧЛАЛ М1:50

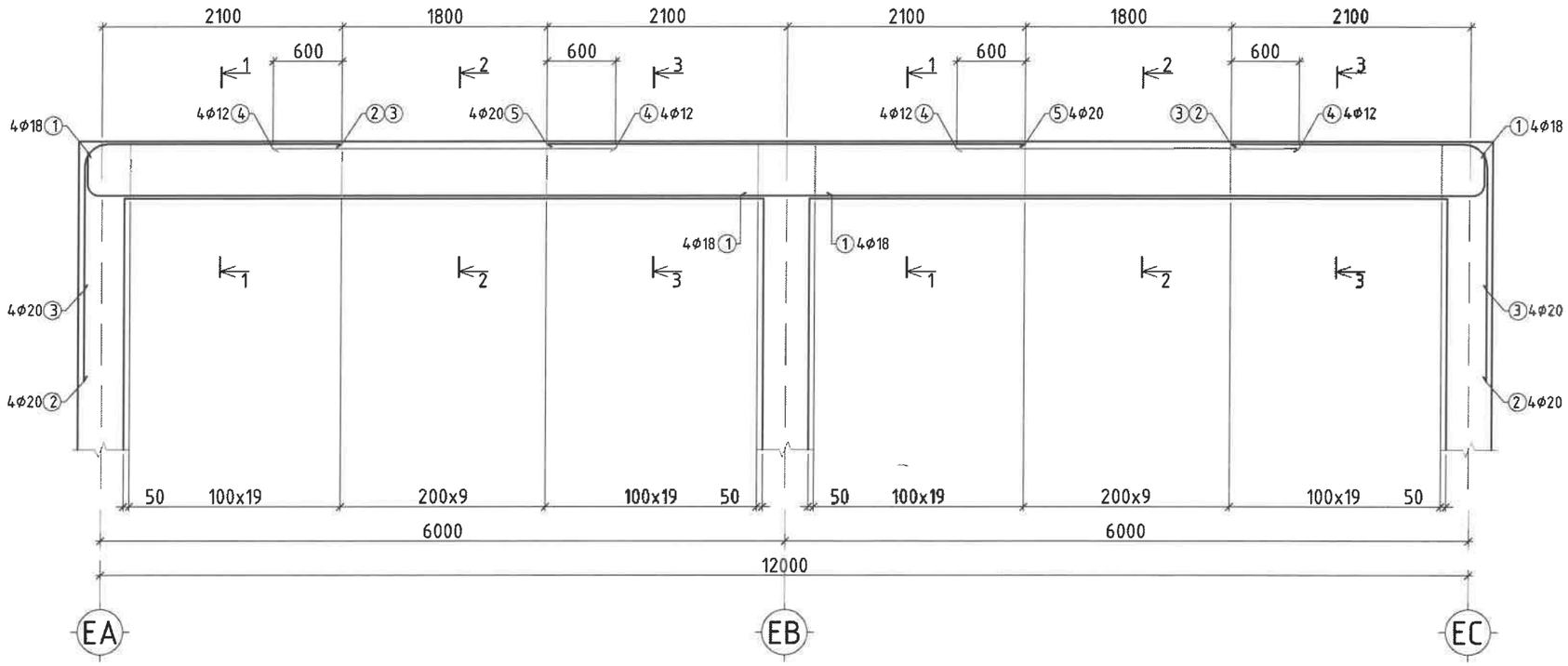

ОГТЛОЛ 1-1 М1:20

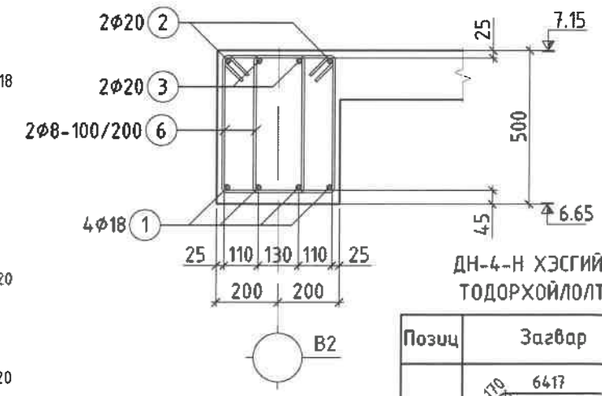

ДН-4-Н ХЭСГИЙН ТОДОРХОЙЛОЛТ

Позиц	Загвар
1	6417; 170; 180; 8d=108; L=6767
2	2090; 257; 1940; 8d=160; L=4281
3	2090; 257; 1140; 8d=160; L=3481
6	330; 510; 430; 250; L=1520

ОГТЛОЛ 2-2 М1:20

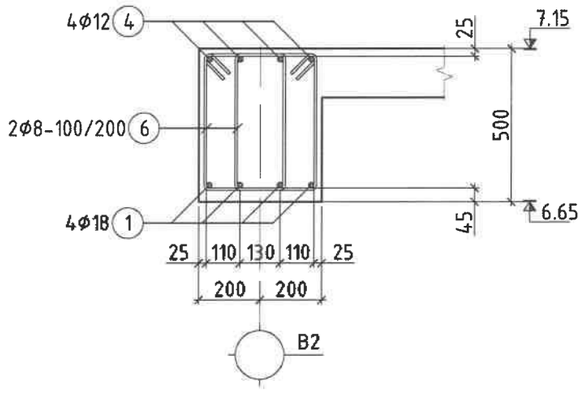

ОГТЛОЛ 3-3 М1:20

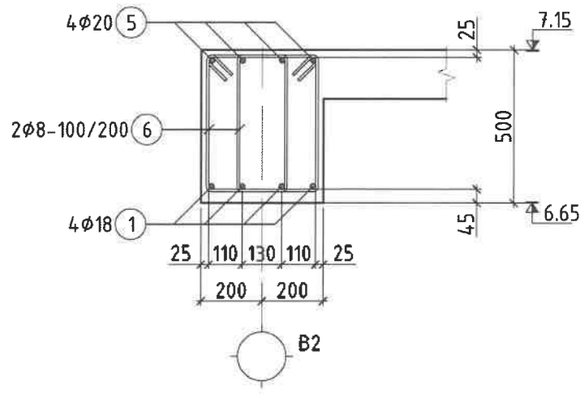

ЦУТГАМАЛ ТӨМӨР БЕТОН ХИЙЦИЙН МАТЕРИАЛЫН ТОДОРХОЙЛОЛТ

Позиц	Тэмдэглэгээ					Тоо ширх	Хүнд /кг/ Нэгж	Хүнд /кг/ Нийт
ДАМНУРУУ ДН-4						5	362.45	1812.24
1	ГОСТ5781-82*	Ф	18	А400	L= 6770	8	13.52	108.13
2	ГОСТ5781-82*	Ф	20	А400	L= 4280	4	10.55	42.20
3	ГОСТ5781-82*	Ф	20	А400	L= 3480	4	8.58	34.31
4	ГОСТ5781-82*	Ф	12	А400	L= 3000	8	2.66	21.30
5	ГОСТ5781-82*	Ф	20	А400	L= 4200	4	10.35	41.41
6	ГОСТ5781-82*	Ф	8	А240	L= 1520	192	0.60	115.10
		Бетон В20 V /м³/				5	2.24	11.20

Тайлбар

1. Тус хуудсыг холбогдох хуудасны зургуудтай хамт үз.
2. Мөн БА маркийн байгуулалт, огтлолын зургуудтай хамт үз.
3. Цутгамал рамын хэв хашмалыг цутгасны дараа бэхжилтийн бат бэхийн 70%-д хүрсний дараа хэв хашмалыг авна.
4. Цутгамал бетоны ажлыг БНбД 52-02-05 "Цутгамал бетон, төмөрбетон бүтээц"-ийн заалтын дагуу хийж гүйцэтгэнэ.

"НЬЮКОН" ХХК
NEWCON ARCHITECTURE AND ENGINEERING
Хан-Уул дүүрэг 16 хороо "РБ Плаза" төв 903 өрөө. Утас: 75818411, 88094411

БУЛГАН АЙМГИЙН НЭГДСЭН ЭМНЭЛГИЙН ЦОГЦОЛБОР БАРИЛГЫН ХОЛБОЛТЫН ЗУРАГ ТӨСӨЛ. /Е БЛОК/ Булган аймаг. Булган сум. 6-р баг.

Дамнуруу ДН-4-ийн арматурчлал

Инженер	Э.Нандин-Эрдэнэ	Е.Г.Шифр: NC-08/2025	Масштаб: М1:100	Огноо: 2025-06
Гүйцэтгэсэн	Ж.Нямжаргал	Т.Г.Шифр:	Зургийн дугаар: ББ-797	Хуудас: 213
Шалгасан	Н.Чойбалсан			

2025

А3 | 1-Р ДАВХРЫН ХУЧИЛТЫН ХЭВНИЙ БАЙГУУЛАЛТ М1:100

Энэхүү зураг төсөл нь
НЬЮКОН ХХК-ийн ОЮУНЫ ӨМЧ тул эзэмшигчийн
зөвшөөрөлгүйгээр өөрчлөх болон ашиглахыг хориглоно.

ХУЧИЛТЫН ХЭВНИЙ БАЙГУУЛАЛТ М1:100

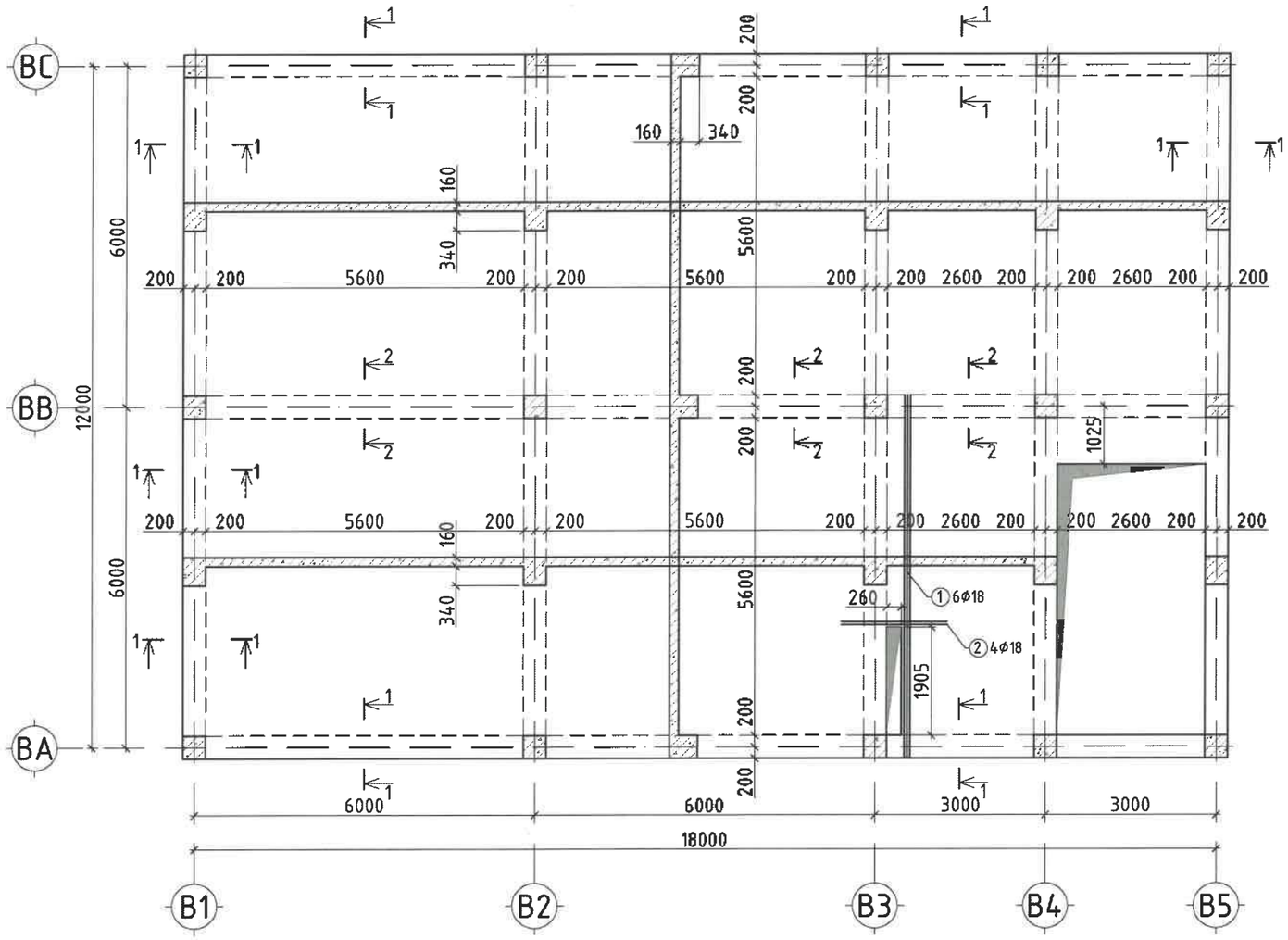

1-1 М1:20

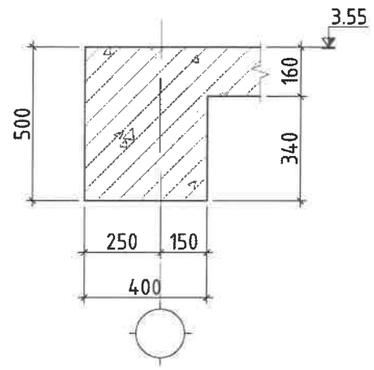

2-2 М1:20

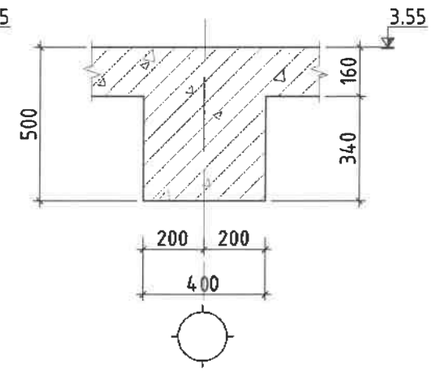

ЦУТГАМАЛ ТӨМӨР БЕТОН ХИЙЦИЙН МАТЕРИАЛЫН ТОДОРХОЙЛОЛТ

Позиц	Тэмдэглэгээ		Тоо шир	Хүнд /кг/ Нэгж	Нийт
НҮХНИЙ ХҮЧИТГЭЛ			1	72.31	72.31
1	ГОСТ5781-82*	ø 16 А400 L= 6400	6	10.10	60.58
2	ГОСТ5781-82*	ø 16 А400 L= 1860	4	2.93	11.74

Тайлбар

1. Тус хуудсыг холбогдох хуудасны зургуудтай хамт үз.
2. Мөн БА маркийн байгуулалт, огтлолын зургуудтай хамт үз.
3. Цутгамал хучилтын хэв хашмалыг цутгасны дараа бэхжилтийн бат бэхийн 90%-д хүрсний дараа хэв хашмалыг авна.
4. Цутгамал бетоны ажлыг БНБД 52-02-05 "Цутгамал бетон, төмөрбетон бүтээц"-ийн заалтын дагуу хийж гүйцэтгэнэ.
5. Мөн ЦБУ, ХАС, ХДТГ маркийн зургуудтай хамт үзэж хучилтын нүхийг гаргана.

Зөвшөөрөлцсөн		
БА	Болормаа	Б.Болормаа
ХАС	Мөнхтулга	Э.Мөнхтулга
ЦБУ	Очирбат	А.Очирбат
ХТ, ДГ		С.Амаржаргал
ХД		Б.Одбаяр

"НЬЮКОН" ХХК
NEWCON ARCHITECTURE AND ENGINEERING
Чб зам, Хүүд 16 хороо "РС ПЛАЗА" төв
7/3 тоот. Утас: 7507441, 8809441

БУЛГАН АЙМГИЙН НЭГДСЭН ЭМНЭЛГИЙН ЦОГЦОЛБОР БАРИЛГЫН ХОЛБОЛТЫН ЗУРАГ ТӨСӨЛ. /Е БЛОК/ Булган аймаг. Булган сум. 6-р баг.

1-р давхрын хучилтын хэвний байгуулалт

Инженер	Э.Нандин-Эрдэнэ	Е.Г.Шифр: NC-08/2025	Масштаб: М1:100	Огноо: 2025-06
Гүйцэтгэсэн	Ж.Иямжаргал	Т.Г.Шифр:	Зургийн дугаар: ББ-198	Хуудас: 213
Шалгасан	Н.Чойбалсан			

А3 | 1-Р ДАВХРЫН ХУЧИЛТЫН ДООД ҮЕИЙН АРМАТУРЧЛАЛ М1:100

Энэхүү зураг төсөл нь
НЬЮКОН ХХК-ийн ОЮУНЫ ӨМЧ тул зохиогчийн
зөвшөөрөлгүйгээр өөрчлөх болон ашиглахыг хориглоно.

ХУЧИЛТЫН ДООД ҮЕИЙН АРМАТУРЧЛАЛ М1:100

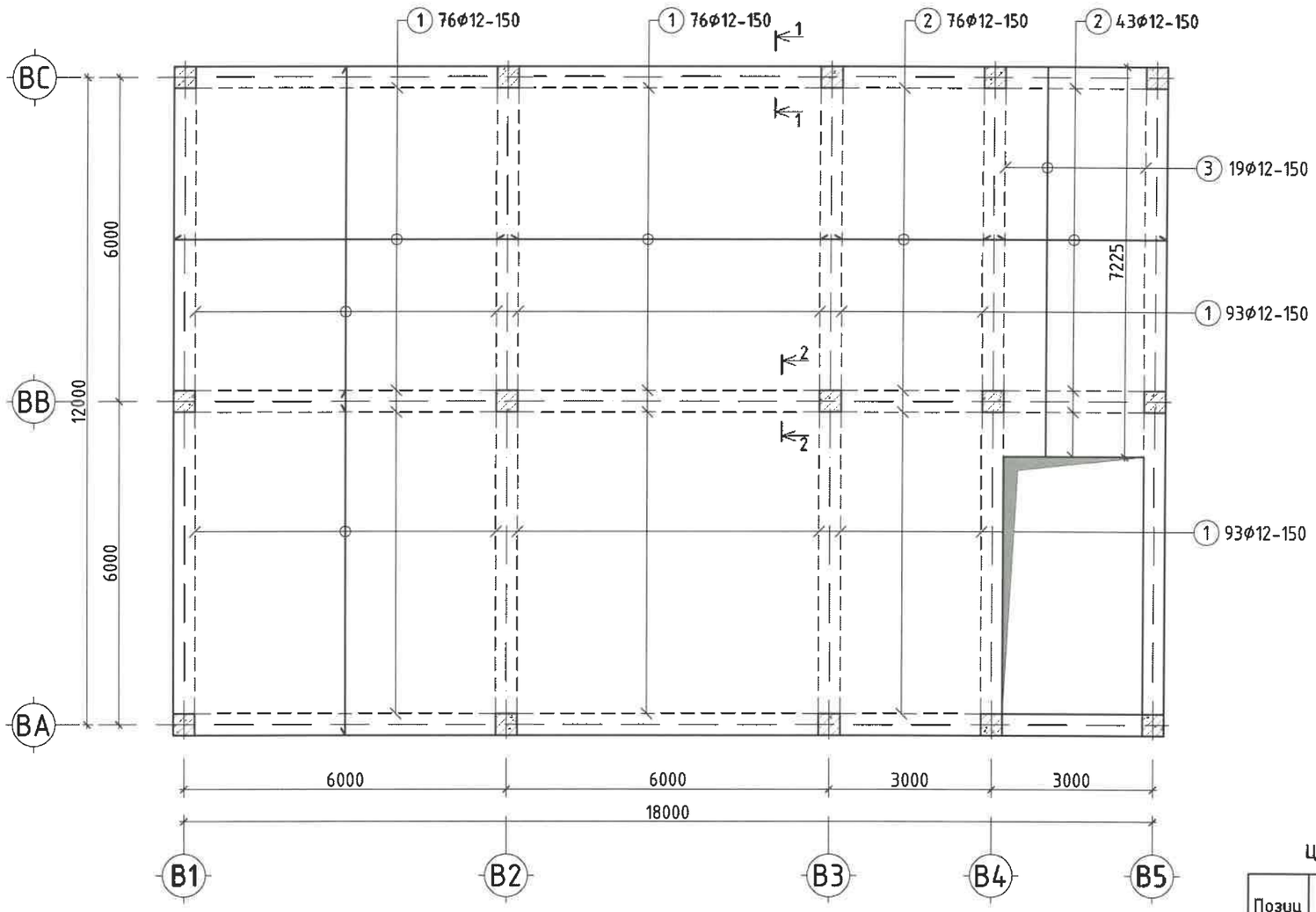

1-1 М1:20

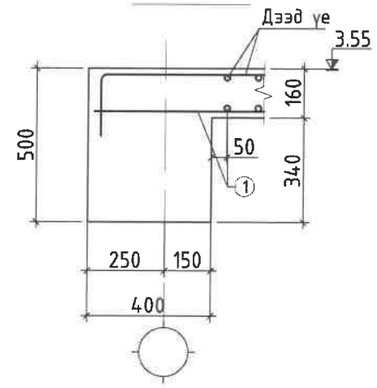

2-2 М1:20

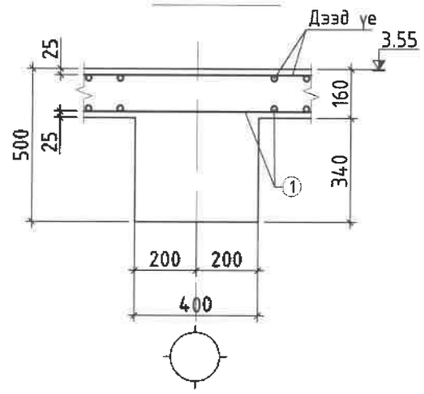

ЦУТГАМАЛ ТӨМӨР БЕТОН ХИЙЦИЙН МАТЕРИАЛЫН ТОДОРХОЙЛОЛТ

Позиц	Тэмдэглэгээ		Тоо ширх	Хүнд /кг/ Нэгж	Нийт
ДООД ҮЕ			1	2400.30	2400.30
1	ГОСТ5781-82*	ф 12 А400 L= 6400	338	5.68	1919.55
2	ГОСТ5781-82*	ф 12 А400 L= 3400	119	3.02	359.03
3	ГОСТ5781-82*	ф 12 А400 L= 7220	19	6.41	121.73

Тайлбар

1. Тус хуудсыг холбогдох хуудасны зургуудтай хамт үз.
2. Мөн БА маркийн байгуулалт, огтлолын зургуудтай хамт үз.
3. Цутгамал хучилтын хэв хашмалыг цутгасны дараа бэхжилтийн бат бэхийн 90%-д хүрсний дараа хэв хашмалыг авна.
4. Цутгамал бетоны ажлыг БНБД 52-02-05 "Цутгамал бетон, төмөрбетон бүтээц"-ийн заалтын дагуу хийж гүйцэтгэнэ.
5. Мөн ЦБУ, ХАС, ХДТГ маркийн зургуудтай хамт үзэж хучилтын нүхийг гаргана.

"НЬЮКОН" ХХК	БУЛГАН АЙМГИЙН НЭГДСЭН ЭМНЭЛГИЙН ЦОГЦОЛБОР БАРИЛГЫН ХОЛБОЛТЫН ЗУРАГ ТӨСӨЛ. /Е БЛОК/ Булган аймаг, Булган сум, 6-р баг.				
	1-р давхрын хучилтын доод үеийн арматурчлал				
Инженер	З.Мандин-Эрдэнэ	Е.Г.Шифр: NC-08/2025	Масштаб: М1:100	Огноо: 2025-06	
Гүйцэтгэсэн	Ж.Нямжаргал	Т.Г.Шифр:	Зургийн дугаар: ББ-199	Хуудас: 213	
Шалгасан	Н.Чойбалсан				

NEWCON ARCHITECTURE AND ENGINEERING
96 хороо, Хан-Уул дүүрэг "PG ПЛАЗА" ВОВ 703 өрөө. Утас: 75074411, 88604411

А3 | 1-Р ДАВХРЫН ХУЧИЛТЫН ДЭЭД ҮЕИЙН АРМАТУРЧЛАЛ М1:100

Энэхүү зураг төсөл нь НЬЮКОН ХХК-ийн ОЮУНЫ ӨМЧ тул зохиогчийн зөвшөөрөлгүйгээр өөрчлөх болон ашиглахыг хориглоно.

ХУЧИЛТЫН ДЭЭД ҮЕИЙН АРМАТУРЧЛАЛ М1:100

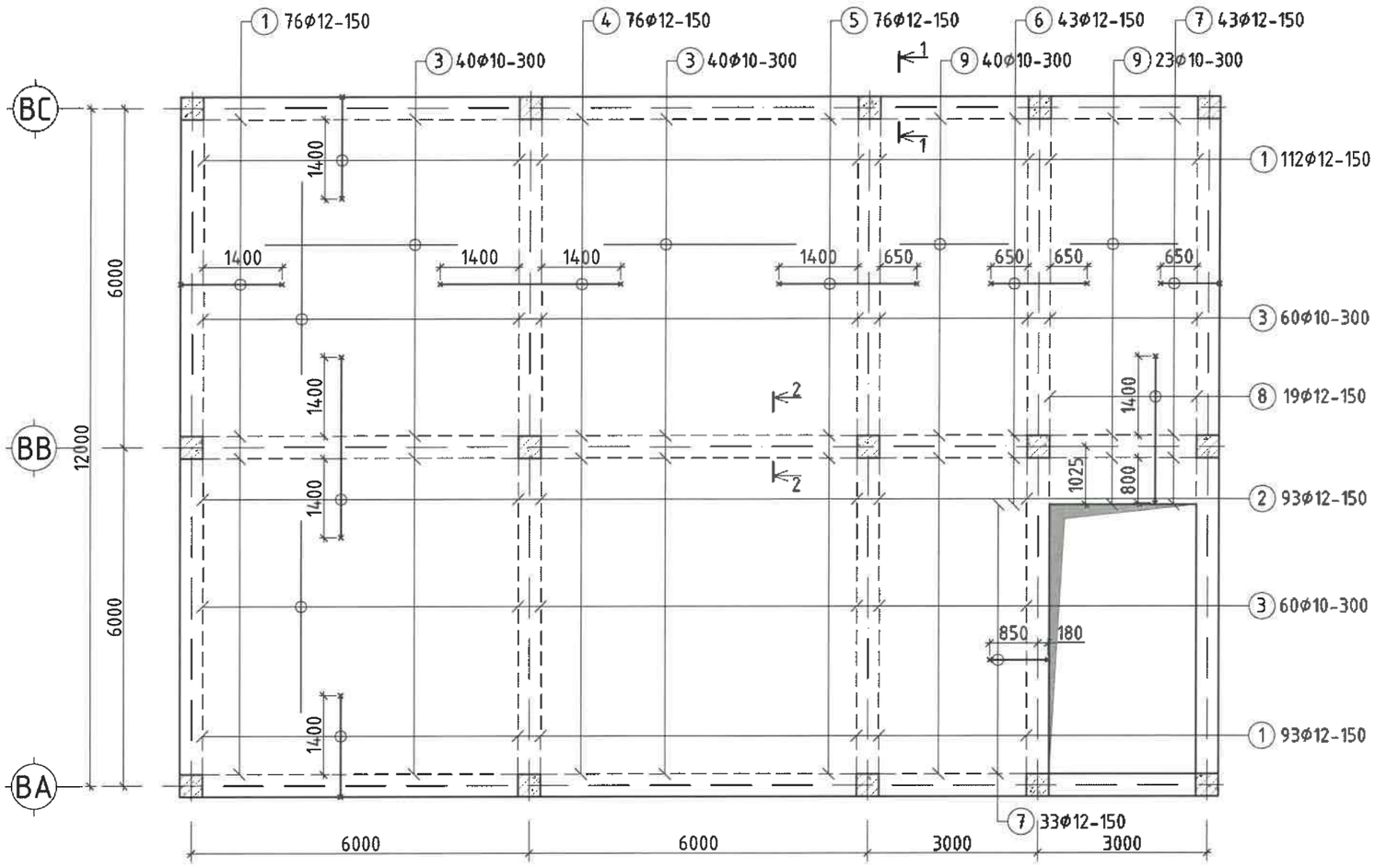

1-1 М1:20

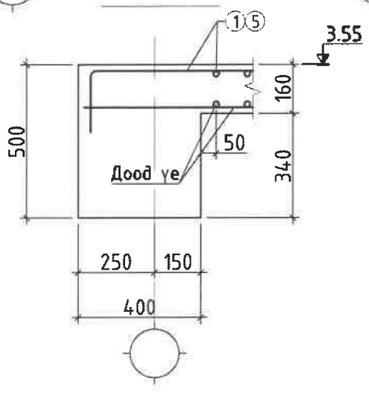

2-2 М1:20

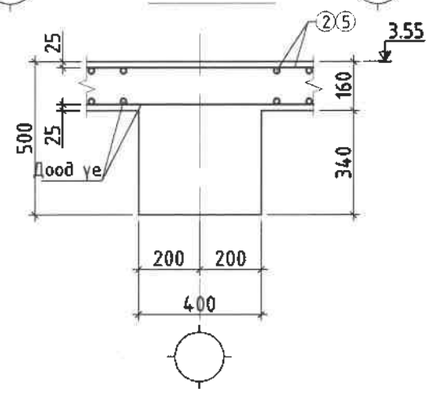

ХУЧИЛТЫН ХЭСГИЙН ТОДОРХОЙЛОЛТ

Позиц	Загвар
8	2600
7	1020
6	1700
5	2450
2	3200
1	1770
	100 100
10	200 70 70 300 300

Тайлбар

1. Тус хуудсыг холбогдох хуудасны зургуудтай хамт үз.
2. Мөн БА маркийн байгуулалт, огтлолын зургуудтай хамт үз.
3. Цутгамал хучилтын хэв хашмалыг цутгасны дараа бэхжилтийн бат бэхийн 90%-д хүрсний дараа хэв хашмалыг авна.
4. Цутгамал бетоны ажлыг БНбД 52-02-05 "Цутгамал бетон, төмөрбетон бүтээц"-ийн заалтын дагуу хийж гүйцэтгэнэ.
5. Мөн ЦБУ, ХАС, ХДТГ маркийн зургуудтай хамт үзэж хучилтын нүхийг гаргана.

ЦУТГАМАЛ ТӨМӨР БЕТОН ХИЙЦИЙН МАТЕРИАЛЫН ТОДОРХОЙЛОЛТ

Позиц	Тэмдэглэгээ		Тоо шир	Хүнд /кг/ Нэгж	Хүнд /кг/ Нийт
	ДЭЭД ҮЕ		1	2078.49	2078.49
1	ГОСТ5781-82*	ф 12 А400 L= 1970	281	1.75	491.22
2	ГОСТ5781-82*	ф 12 А400 L= 3400	93	3.02	280.58
3	ГОСТ5781-82*	ф 10 А400 L= 3400	200	2.10	419.03
4	ГОСТ5781-82*	ф 12 А400 L= 3400	76	3.02	229.29
5	ГОСТ5781-82*	ф 12 А400 L= 2650	76	2.35	178.72
6	ГОСТ5781-82*	ф 12 А400 L= 1900	43	1.69	72.50
7	ГОСТ5781-82*	ф 12 А400 L= 1220	76	1.08	82.28
8	ГОСТ5781-82*	ф 12 А400 L= 2800	19	2.48	47.21
9	ГОСТ5781-82*	ф 10 А400 L= 1900	63	1.17	73.76
10	ГОСТ5781-82*	ф 8 А240 L= 940	550	0.37	203.90
		Бетон В20 V /м³/	1	27.40	27.40

"НЬЮКОН" ХХК

NEWCON ARCHITECTURE AND ENGINEERING

УБ хот, ХУД 13 хороо "ГЭ ПЛАЗА" оффис 703 тоот, Утас: 75074411, 88004411

БУЛГАН АЙМГИЙН НЭГДСЭН ЭМНЭЛГИЙН ЦОГЦОЛБОР БАРИЛГЫН ХОЛБОЛТЫН ЗУРАГ ТӨСӨЛ /Е БЛОК/ Булган аймаг, Булган сум, 6-р баг.

1-р давхрын хучилтын дээд үеийн арматурчлал

Инженер	З.Нандин-Эрдэнэ	Е.Г.Шифр: NC-08/2025	Масштаб: М1:100	Огноо: 2025-06
Гүйцэтгэсэн	Ж.Нямжаргал	Т.Г.Шифр:	Зургийн дугаар: ББ-200	Хуудас: 213
Шалгасан	Н.Чойбалсан			

2025

А3 | 2-Р ДАВХРЫН ХУЧИЛТЫН ХЭВНИЙ БАЙГУУЛАЛТ М1:100

Энэхүү зураг төсөл нь НЬЮКОН ХХК-ийн ОЮУНЫ ӨМЧ тул зохиогчийн эрхшээлгүйгээр өөрчлөх болон ашиглахыг хориглоно.

ХУЧИЛТЫН ХЭВНИЙ БАЙГУУЛАЛТ М1:100

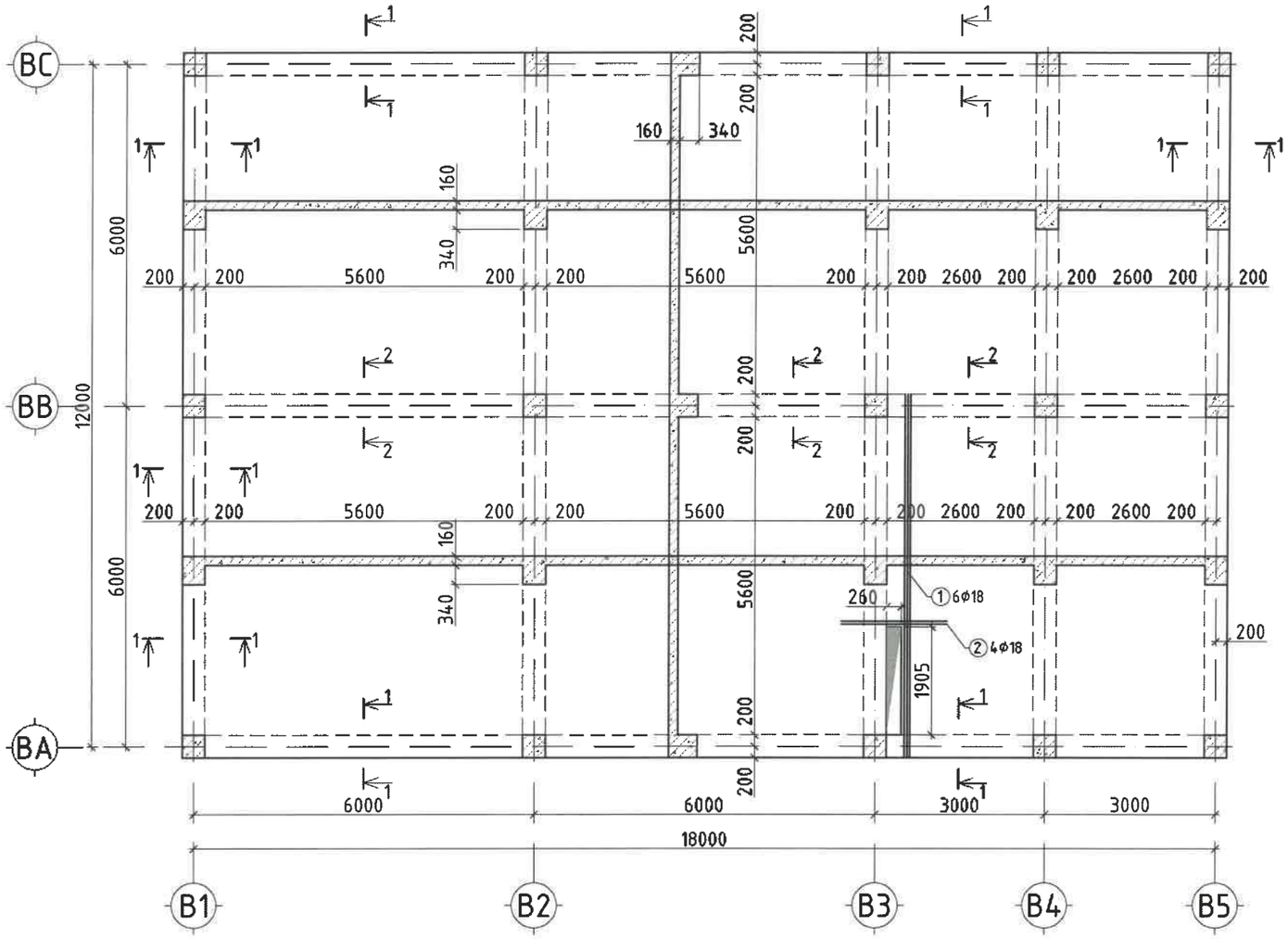

1-1 М1:20

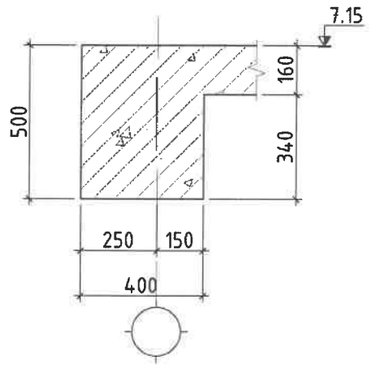

2-2 М1:20

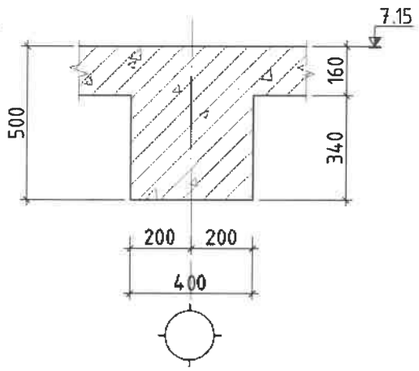

ЦУТГАМАЛ ТӨМӨР БЕТОН ХИЙЦИЙН МАТЕРИАЛЫН ТОДОРХОЙЛОЛТ

Позиц	Тэмдэглэгээ		Too шир	Хүнд /кг/ Нэгж	Нийт
	НҮХНИЙ ХҮЧИТГЭЛ		1	72.31	72.31
1	ГОСТ5781-82*	⌀ 16 А400 L= 6400	6	10.10	60.58
2	ГОСТ5781-82*	⌀ 16 А400 L= 1860	4	2.93	11.74

Тайлбар

1. Тус хуудсыг холбогдох хуудасны зургуудтай хамт уз.
2. Мөн БА маркийн байгуулалт, огтлолын зургуудтай хамт уз.
3. Цутгамал хучилтын хэв хашмалыг цутгасны дараа бэхжилтийн бат бэхийн 90%-д хүрсний дараа хэв хашмалыг авна.
4. Цутгамал бетоны ажлыг БНБД 52-02-05 "Цутгамал бетон, төмөрбетон бүтээц"-ийн заалтын дагуу хийж гүйцэтгэнэ.
5. Мөн ЦБУ, ХАС, ХДТГ маркийн зургуудтай хамт үзэж хучилтын нүхийг гаргана.

Зөвшөөрөлцсэн		
БА		Б.Болормаа
ХАС		Э.Мөнхтулга
ЦБУ		А.Очирбат
ХТ, ДГ		С.Амаржаргал
ХД		Б.Одбаяр

"НЬЮКОН" ХХК
NEWCON
ЗБ хор. ХЗД 18 хороо "РБ ПЛАЗА" өмч 103 тоот. Утас: 75974411, 88094411

БУЛГАН АЙМГИЙН НЭГДСЭН ЭМНЭЛГИЙН ЦОГЦОЛБОР БАРИЛГЫН ХОЛБОЛТЫН ЗУРАГ ТӨСӨЛ. /Е БЛОК/ Булган аймаг. Булган сум. 6-р баг.

2-р давхрын хучилтын хэвний байгуулалт

Инженер		Э.Нандин-Эрдэнэ	Е.Г.Шифр: NC-08/2025	Масштаб: М1:100	Огноо: 2025-06
Гүйцэтгэсэн		Ж.Нямжаргал	Т.Г.Шифр:	Зургийн дугаар: ББ-201	Хуудас: 213
Шалгасан		Н.Чойбалсан			

2025

А3 | 2-Р ДАВХРЫН ХУЧИЛТЫН ДООД ҮЕИЙН АРМАТУРЧЛАЛ М1:100

Энэхүү зураг төсөл нь
НЬЮКОН ХХК-ийн ОЮУНЫ ӨМЧ тул зохиогчийн
зөвшөөрөлгүйгээр өөрчлөх болон ашиглахыг хориглоно.

ХУЧИЛТЫН ДООД ҮЕИЙН АРМАТУРЧЛАЛ М1:100

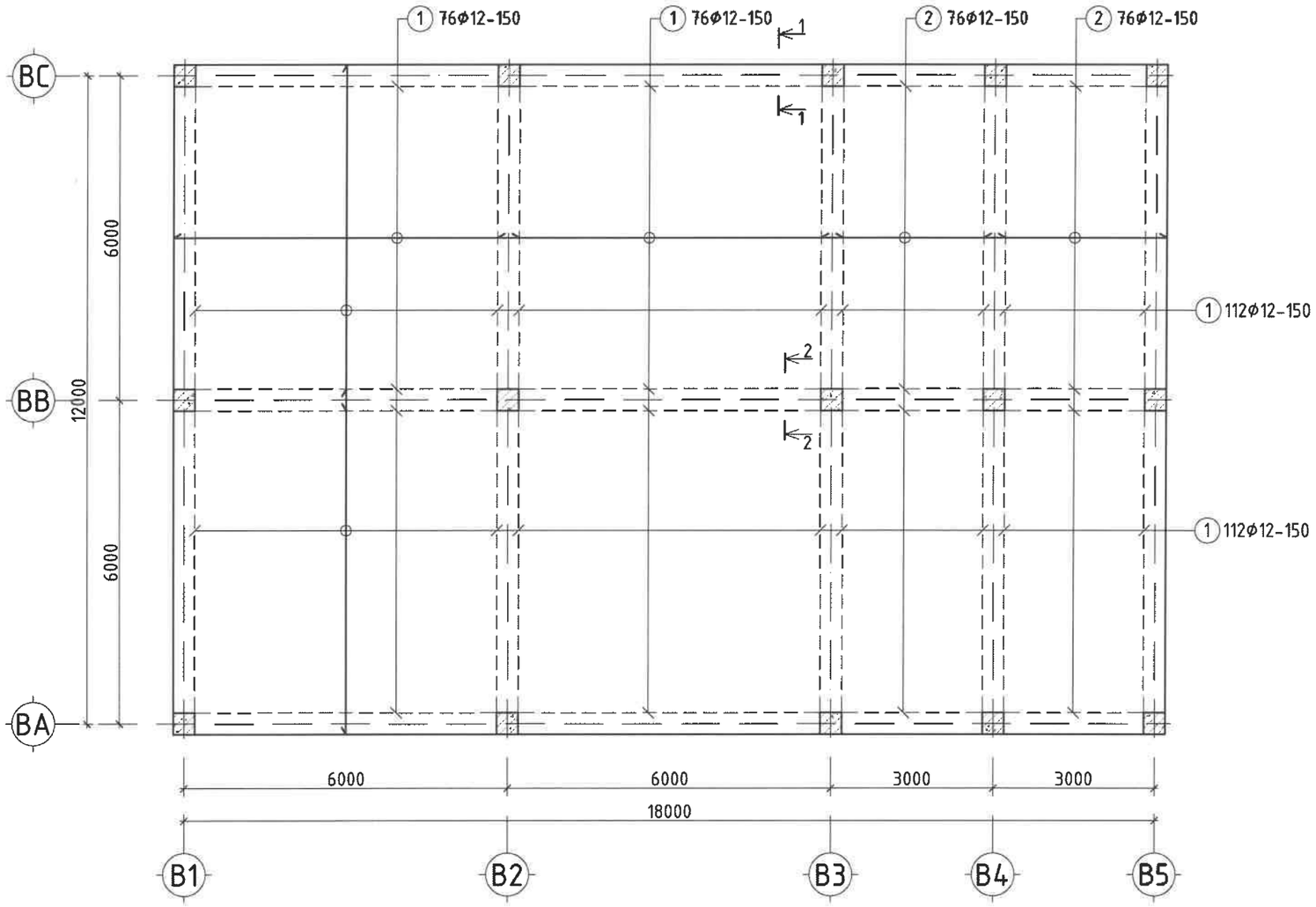

1-1 М1:20

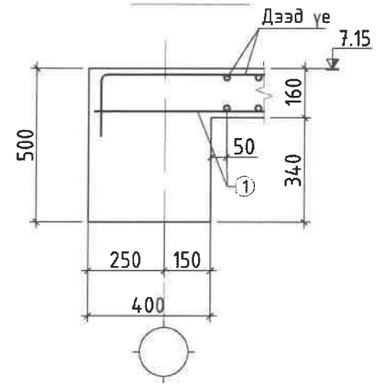

2-2 М1:20

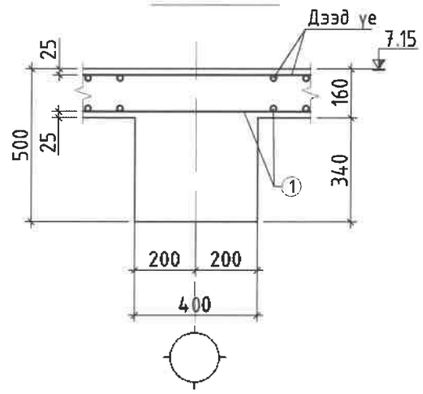

ЦУТГАМАЛ ТӨМӨР БЕТОН ХИЙЦИЙН МАТЕРИАЛЫН ТОДОРХОЙЛОЛТ

Позиц	Тэмдэглэгээ		Тоо ширх	Хүнд /кг/ Нэгж	Хүнд /кг/ Нийт
ДООД ҮЕ			1	2593.94	2593.94
1	ГОСТ5781-82*	Φ 12 А400 L= 6400	376	5.68	2135.35
2	ГОСТ5781-82*	Φ 12 А400 L= 3400	152	3.02	458.59

Тайлбар

1. Тус хуудсыг холбогдох хуудасны зургуудтай хамт үз.
2. Мөн БА маркийн байгуулалт, огтлолын зургуудтай хамт үз.
3. Цутгамал хучилтын хэв хашмалыг цутгасны дараа бэхжилтийн бат бэхийн 90%-д хүрсний дараа хэв хашмалыг авна.
4. Цутгамал бетоны ажлыг БНБД 52-02-05 "Цутгамал бетон, төмөрбетон бүтээц"-ийн заалтын дагуу хийж гүйцэтгэнэ.
5. Мөн ЦБУ, ХАС, ХДТГ маркийн зургуудтай хамт үзэж хучилтын нүхийг гаргана.

"НЬЮКОН" ХХК
NEWCON
УБ хот, ХУД, 18 хороо "РС ПЛАЗА" ажил
103 тоот. Утас: 75074411, 88004411

БУЛГАН АЙМГИЙН НЭГДСЭН ЭМНЭЛГИЙН ЦОГЦОЛБОР БАРИЛГЫН ХОЛБОЛТЫН ЗУРАГ ТӨСӨЛ. /Е БЛОК/ Булган аймаг. Булган сум. 6-р баг.

2-р давхрын хучилтын доод үеийн арматурчлал

Инженер	Э.Наидин-Эрдэнэ	Е.Г.Шифр: NC-08/2025	Масштаб: М1:100	Огноо: 2025-06
Гүйцэтгэсэн	Ж.Нямжаргал	Т.Г.Шифр:	Зургийн дугаар: ББ-202	Хуудас: 213
Шалгасан	Н.Чойбалсан			

2025

А3 | 2-Р ДАВХРЫН ХУЧИЛТЫН ДЭЭД ҮЕИЙН АРМАТУРЧЛАЛ М1:100

Энэхүү зураг төсөл нь НЬЮКОН ХХК-ийн ОЮУНЫ ӨМЧ тул эзэмшигчийн зөвшөөрөлгүйгээр өөрчлөх болон ашиглахыг хориглоно.

ХУЧИЛТЫН ДЭЭД ҮЕИЙН АРМАТУРЧЛАЛ М1:100

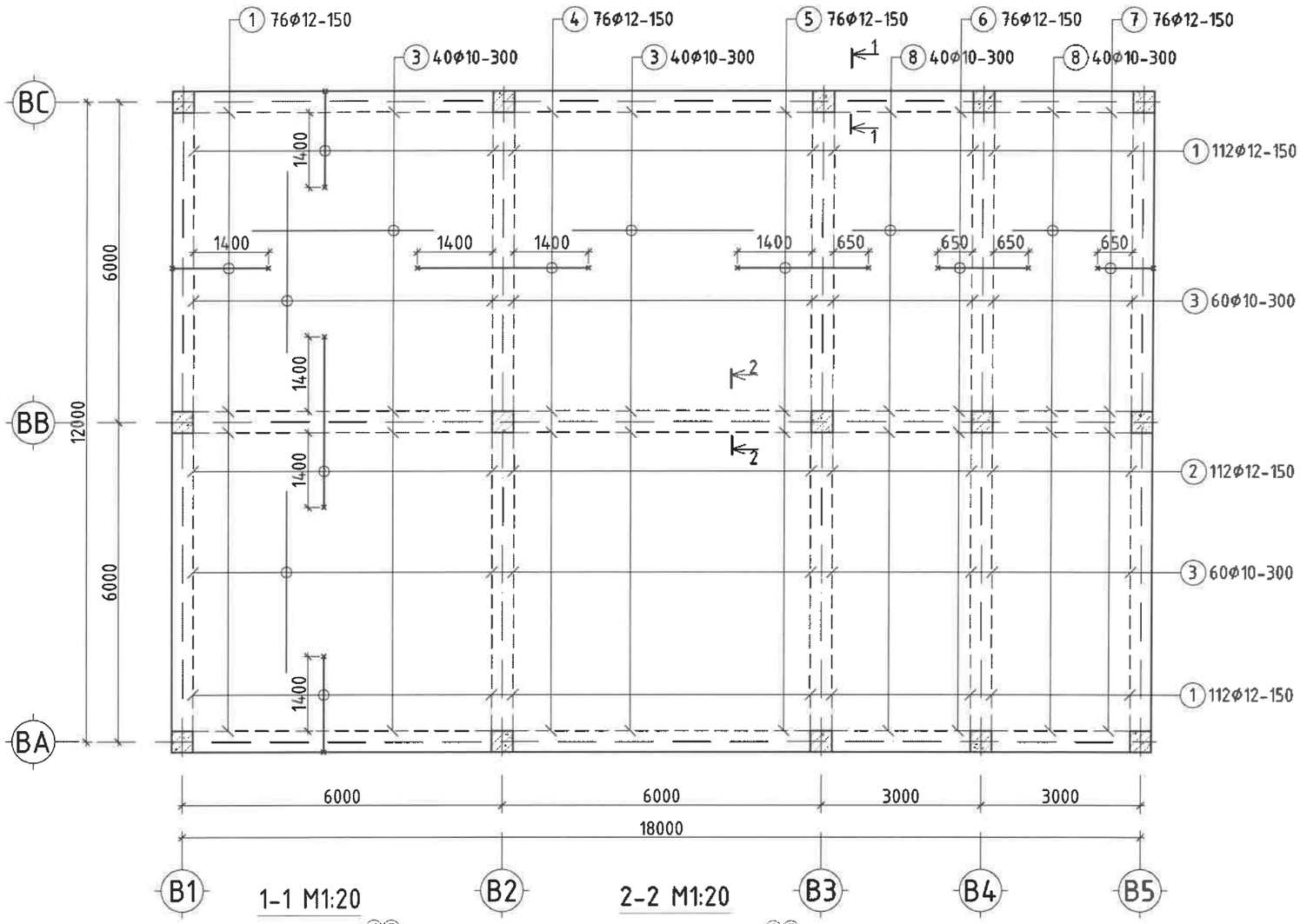

1-1 М1:20

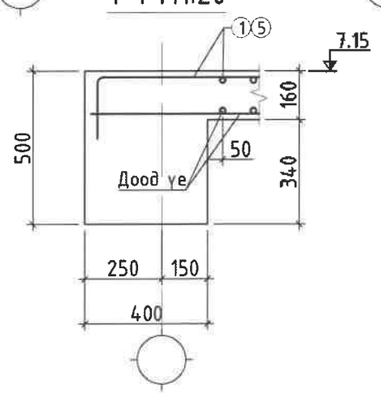

2-2 М1:20

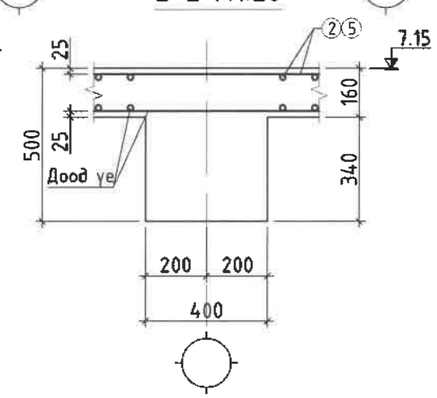

ХУЧИЛТЫН ХЭСГИЙН ТОДОРХОЙЛОЛТ

Позиц	Загвар
7 6 5 2 1	1020 1700 2450 3200 1770 100 100
9	200 70 70 300 300

Тайлбар

1. Тус хуудсыг холбогдох хуудасны зургуудтай хамт уз.
2. Мөн БА маркийн байгуулалт, огтлолын зургуудтай хамт уз.
3. Цутгамал хучилтын хэв хашмалыг цутгасны дараа бэхжилтийн бат бэхийн 90%-д хүрсний дараа хэв хашмалыг авна.
4. Цутгамал бетоны ажлыг БНбД 52-02-05 "Цутгамал бетон, төмөрбетон бүтээц"-ийн заалтын дагуу хийж гүйцэтгэнэ.
5. Мөн ЦБУ, ХАС, ХДТГ маркийн зургуудтай хамт үзэж хучилтын нүхийг гаргана.

ЦУТГАМАЛ ТӨМӨР БЕТОН ХИЙЦИЙН МАТЕРИАЛЫН ТОДОРХОЙЛОЛТ

Позиц	Тэмдэглэгээ					Тоо ширх	Хүнд /кг/ Нэгж	Хүнд /кг/ Нийт
ДЭЭД ҮЕ						1	2197.36	2197.36
1	ГОСТ5781-82*	ф	12	А400	L= 1970	300	1.75	524.43
2	ГОСТ5781-82*	ф	12	А400	L= 3400	112	3.02	337.91
3	ГОСТ5781-82*	ф	10	А400	L= 3400	200	2.10	419.03
4	ГОСТ5781-82*	ф	12	А400	L= 3400	76	3.02	229.29
5	ГОСТ5781-82*	ф	12	А400	L= 2650	76	2.35	178.72
6	ГОСТ5781-82*	ф	12	А400	L= 1900	76	1.69	128.14
7	ГОСТ5781-82*	ф	12	А400	L= 1220	76	1.08	82.28
8	ГОСТ5781-82*	ф	10	А400	L= 1900	80	1.17	93.67
9	ГОСТ5781-82*	ф	8	А240	L= 940	550	0.37	203.90
		Бетон В20 V /м³/				1	29.39	29.39

"НЬЮКОН" ХХК

NEWCON ARCHITECTURE AND ENGINEERING

БУЛГАН АЙМГИЙН НЭГДСЭН ЭМНЭЛГИЙН ЦОГЦОЛБОР БАРИЛГЫН ХОЛБОЛТЫН ЗУРАГ ТӨСӨЛ. /Е БЛОК/ Булган аймаг, Булган сум, 6-р баг.

2-р давхрын хучилтын дээд үеийн арматурчлал

Инженер	Э.Нандин-Эрдэнэ	Е.Г.Шифр: NC-08/2025	Масштаб: М1:100	Огноо: 2025-06
Гүйцэтгэсэн	Ж.Нямжаргал	Т.Г.Шифр:	Зургийн дугаар: ББ-203	Хуудас: 213
Шалгасан	Н.Чойбалсан			

А3 ШАТНЫ БАЙГУУЛАЛТ, ОГТЛОЛ, ЦГ-1, ШДН-1 АРМАТУРЧЛАЛ М1:100

Энэхүү зураг төсөл нь
НЬЮКОН ХХК-ийн ОШУНЫ ӨМЧ тул зохиогчийн
зөвшөөрөлгүйгээр өөрчлөх болон ашиглахыг хориглоно.

Шат Ш-1-ын байгуулалт М1:100

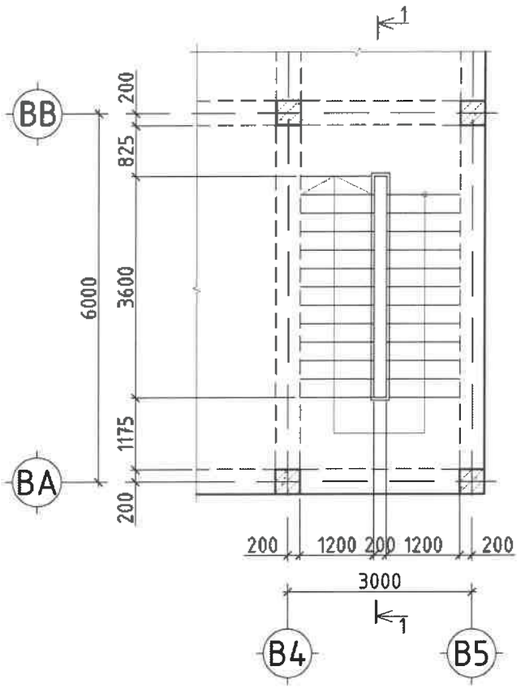

Цутгамал гишгүүр ЦГ-1-ийн арматурчлал М1:50

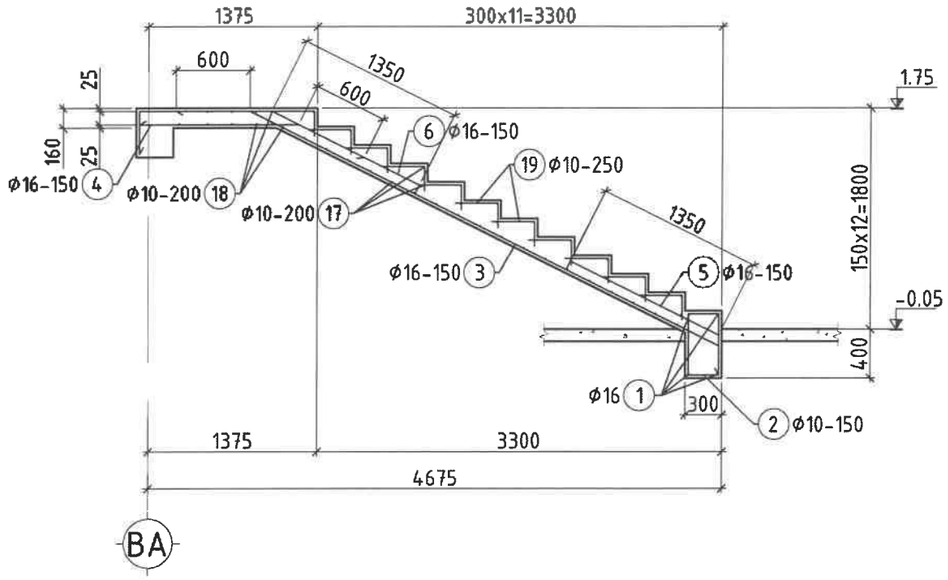

ШАТНЫ ТУСЛАХ ДАМНУРУУ АРМАТУРЧЛАЛ М1:50

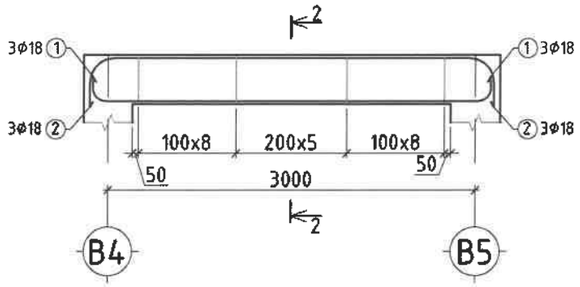

Огтлол 1-1 М1:100

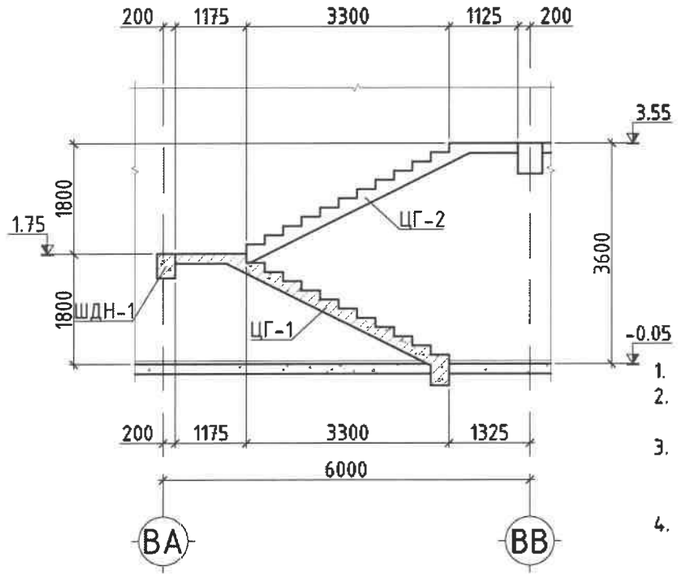

ОГТЛОЛ 2-2 М1:20

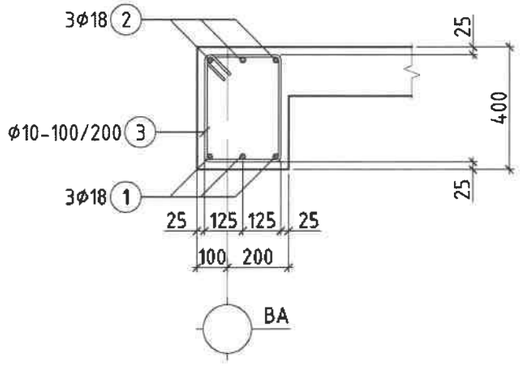

ТДН-1-Н ХЭСГИЙН ТОДОРХОЙЛОЛТ

1	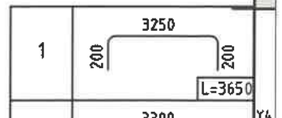
2	
3	

ЦУТГАМАЛ ТӨМӨР БЕТОН ХИЙЦИЙН МАТЕРИАЛЫН ТОДОРХОЙЛОЛТ

Позиц	Тэмдэглэгээ		Тоо шир	Хүнд /кг/ Нэгж	Нийт
ШАТНЫ ТУСЛАХ ДАМНУРУУ			1	57.70	57.70
1	ГОСТ5781-82*	ф 18 А400 L= 3650	3	7.29	21.86
2	ГОСТ5781-82*	ф 18 А400 L= 4100	3	8.19	24.56
3	ГОСТ5781-82*	ф 8 А240 L= 1300	22	0.51	11.28
		Бетон В25 V /м³/	1	0.38	0.38

Тайлбар

1. Тус хуудсыг холбогдох хуудасны зургуудтай хамт уз.
2. Мөн БА маркийн байгуулалт, огтлолын зургуудтай хамт уз.
3. Цутгамал шатны хэв хашмалыг цутгасны дараа бэхжилтийн бат бэхийн 70%-д хүрсний дараа хэв хашмалыг авна.
4. Цутгамал бетоны ажлыг БНбД 52-02-05 "Цутгамал бетон, төмөрбетон бүтээц"-ийн заалтын дагуу хийж гүйцэтгэнэ.

"НЬЮКОН" ХХК NEWCON	БУЛГАН АЙМГИЙН НЭГДСЭН ЭМНЭЛГИЙН ЦОГЦОЛБОР БАРИЛГЫН ХОЛБОЛТЫН ЗУРАГ ТӨСӨЛ. /Е БЛОК/ Булган аймаг. Булган сум. 6-р баг.				
	Шатны байгуулалт, огтлол, ЦГ-1, ШДН-1 арматурчлал				
Инженер	Э.Нандин-Эрдэнэ	Е.Г.Шифр: NC-08/2025	Масштаб: М1:100	Огноо: 2025-06	
Гүйцэтгэсэн	Ж.Нямжаргал	Т.Г.Шифр:	Зургийн дугаар: ББ-204	Хуудас: 213	
Шалгасан	Н.Чойбалсан				

А3 ЦГ-2-Н АРМАТУРЧЛАЛ, ТҮҮВЭР М1:100

Энэхүү зураг төсөл нь НЬЮКОН ХХК-ийн ОЮУНЫ ӨМЧ тул зохиогчийн зөвшөөрөлгүйгээр өөрчлөх болон ашиглахыг хориглоно.

Цутгамал гишгүүр ЦГ-2-ийн арматурчлал М1:50

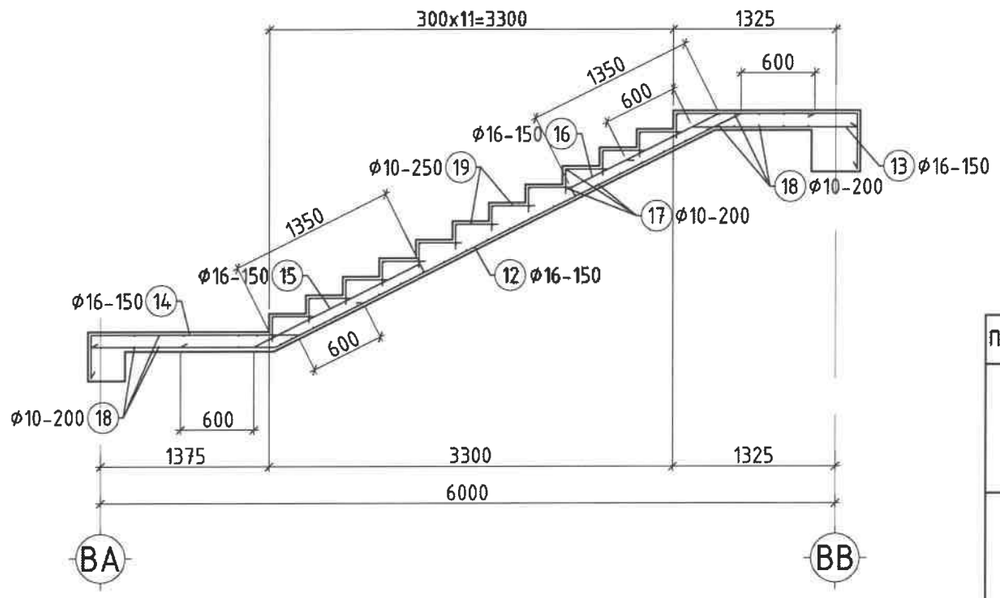

Тайлбар

1. Тус хуудсыг холбогдох хуудасны зургуудтай хамт үз.
2. Мөн БА маркийн байгуулалт, огтлолын зургуудтай хамт үз.
3. Цутгамал шатны хэв хашмалыг цутгасны дараа бэхжилтийн бат бэхийн 70%-д хүрсний дараа хэв хашмалыг авна.
4. Цутгамал бетоны ажлыг БНБД 52-02-05 "Цутгамал бетон, төмөрбетон бүтээц"-ийн заалтын дагуу хийж гүйцэтгэнэ.

ЦГ-1,2-Н ХЭСГИЙН ТОДОРХОЙЛОЛТ

Позиц	Загвар	Позиц	Загвар
2	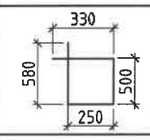 L=1660	12	L=6350
3	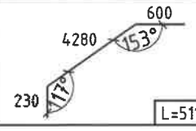 L=5110	13	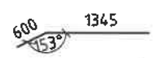 L=1945
4	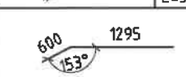 L=1895	14	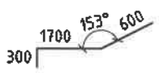 L=2600
5	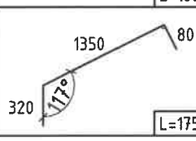 L=1750	15	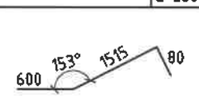 L=2195
6	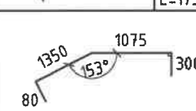 L=2805	16	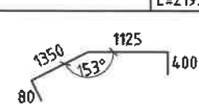 L=2955
		19	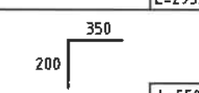 L=550

ЦУТГАМАЛ ТӨМӨР БЕТОН ХИЙЦИЙН МАТЕРИАЛЫН ТОДОРХОЙЛОЛТ

Позиц	Тэмдэглэгээ					Тоо ширх	Хүнд /кг/ Нэгж	Хүнд /кг/ Нийт
ЦГ-1						1	255.10	255.10
1	ГОСТ5781-82*	ф	16	А400	L= 1250	4	1.97	7.89
2	ГОСТ5781-82*	ф	10	А240	L= 1660	10	1.02	10.23
3	ГОСТ5781-82*	ф	16	А400	L= 5110	10	8.06	80.61
4	ГОСТ5781-82*	ф	16	А400	L= 1895	10	2.99	29.89
5	ГОСТ5781-82*	ф	16	А400	L= 1750	10	2.76	27.61
6	ГОСТ5781-82*	ф	16	А400	L= 2805	10	4.42	44.25
17	ГОСТ5781-82*	ф	10	А240	L= 1250	41	0.77	31.58
18	ГОСТ5781-82*	ф	10	А240	L= 2650	10	1.63	16.33
19	ГОСТ5781-82*	ф	6	А240	L= 550	55	0.12	6.71
		Бетон В20 V /м³/				1	1.44	1.44

ЦУТГАМАЛ ТӨМӨР БЕТОН ХИЙЦИЙН МАТЕРИАЛЫН ТОДОРХОЙЛОЛТ

Позиц	Тэмдэглэгээ					Тоо ширх	Хүнд /кг/ Нэгж	Хүнд /кг/ Нийт
ЦГ-2						1	331.02	331.02
12	ГОСТ5781-82*	ф	16	А400	L= 6350	10	10.02	100.17
13	ГОСТ5781-82*	ф	16	А400	L= 1945	10	3.07	30.68
14	ГОСТ5781-82*	ф	16	А400	L= 2600	10	4.10	41.02
15	ГОСТ5781-82*	ф	16	А400	L= 2195	10	3.46	34.63
16	ГОСТ5781-82*	ф	16	А400	L= 2955	10	4.66	46.62
17	ГОСТ5781-82*	ф	10	А240	L= 1250	45	0.77	34.66
18	ГОСТ5781-82*	ф	10	А240	L= 2650	22	1.63	35.93
19	ГОСТ5781-82*	ф	6	А240	L= 550	60	0.12	7.32
		Бетон В20 V /м³/				1	1.66	1.66

"НЬЮКОН" ХХК

NEWCON ARCHITECTURE AND ENGINEERING

БУЛГАН АЙМГИЙН НЭГДСЭН ЭМНЭЛГИЙН ЦОГЦОЛБОР БАРИЛГЫН ХОЛБОЛТЫН ЗУРАГ ТӨСӨЛ. /Е БЛОК/ Булган аймаг. Булган сум. 6-р баг.

ЦГ-2-н арматурчлал, түүвэр

Инженер	Э.Нандин-Эрдэнэ	Е.Г.Шифр: NC-08/2025	Масштаб: М1:100	Огноо: 2025-06
Гүйцэтгэсэн	Ж.Нямжаргал	Т.Г.Шифр:	Зургийн дугаар: ББ-205	Хуудас: 213
Шалгасан	Н.Чойбалсан			

2025

А3 1-Р ДАВХРЫН ЯЛУУ, ХАНЫН ТОРНЫ БАЙГУУЛАЛТ М1:100

Энэхүү зураг төсөл нь
НЬЮКОН ХХК-ийн ОЮУНЫ ӨМЧ тул зохиогчийн
зөвшөөрөлгүйгээр өөрчлөх болон ашиглахыг хориглоно.

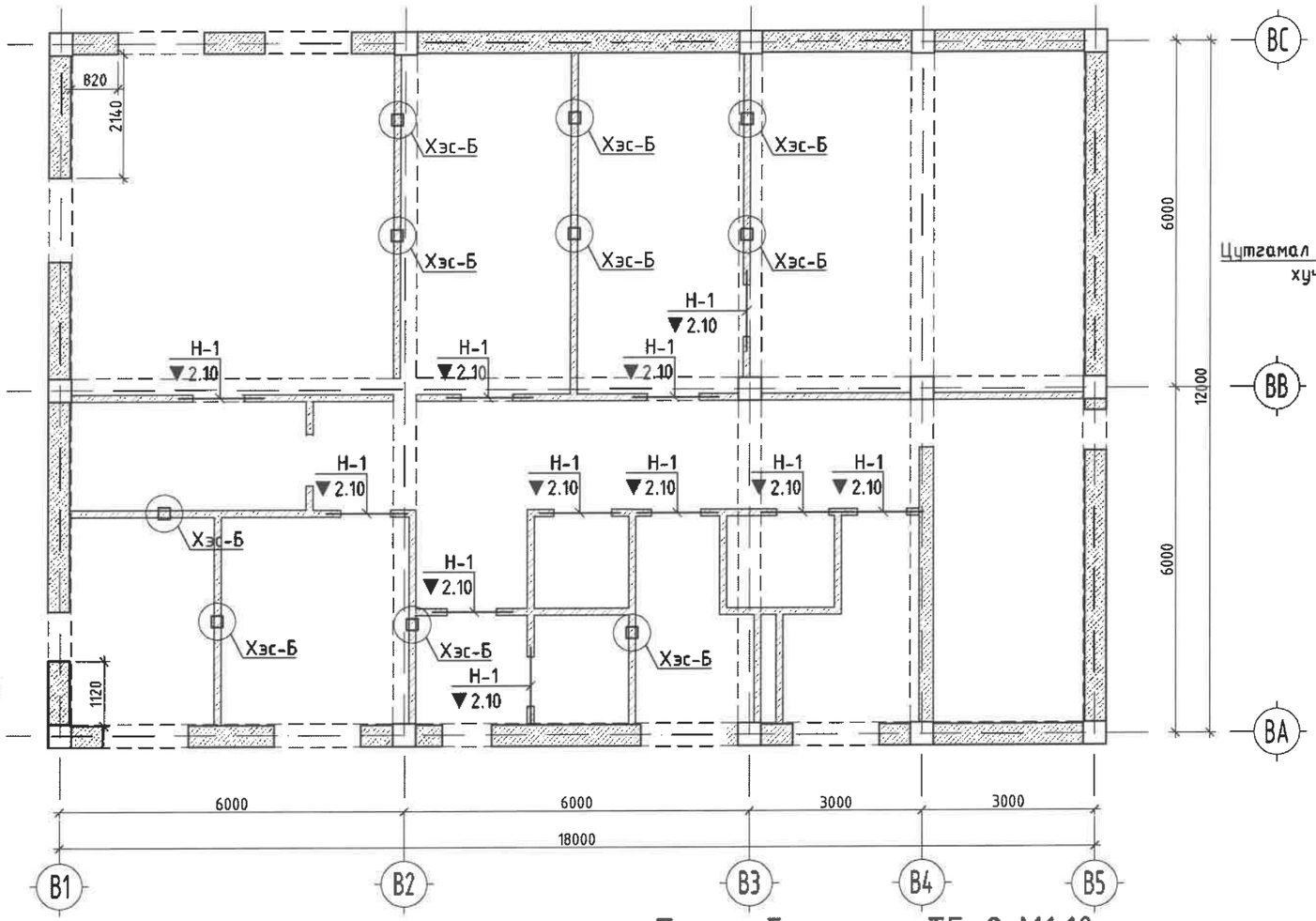

Хэсэглэл-Б М1:20

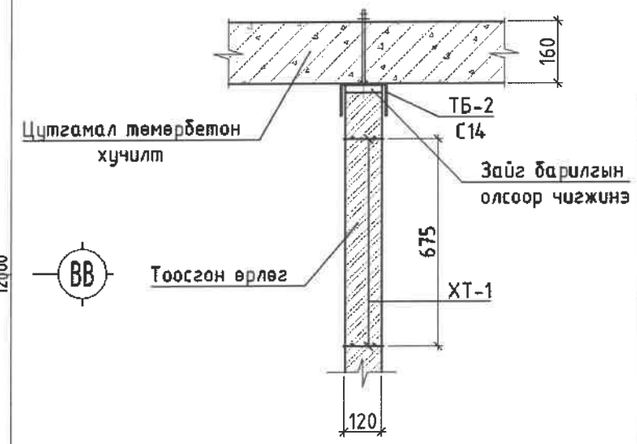

ЯЛУУНЫ ТОДОРХОЙЛОЛТ

Марк позиц	Огтлолын бүдүүвч / В1.038-1.1 /
Н-1 (b=900)	Я 15.12.14 (16.80; 140; 120)

ХАНЫН ТОРНЫ МАТЕРИАЛЫН ТҮҮВЭР

Марк позиц	Тэмдэглэгээ	Нэр	Тоо ширш	Хүнд /кг/ Нэгж	Нийт
ХТ-1		ХАНЫН ТОР ХТ-1	1	160.75	160.75
1	ГОСТ 5781-82	⌀5 Вр-I L=1000	1000	0.15	154.25
2	ГОСТ 5781-82	⌀3 Вр-I L=130	900	0.01	6.50
ХТ-3		ХАНЫН ТОР ХТ-3	1	174.99	174.99
1	ГОСТ 5781-82	⌀5 Вр-I L=1000	1000	0.15	154.25
2	ГОСТ 5781-82	⌀3 Вр-I L=385	970	0.02	20.74
		ХАНЫН БЭХЭЛГЭЭ			
	Г1.030.1-3Г.Д1.03.100	ТБ-2	10	2.73	27.34
1	ГОСТ 5781-82*	10АI, l=200	1	0.12	0.12
2	ГОСТ 8240-72	[14, l=200	1	2.46	2.46
3	ГОСТ 5915-70*	Гайка М10	1	0.01	0.01
4	ГОСТ 103-76	Шайб, -60х5, l=60	1	0.14	0.14
		ЯЛУУНЫ НЭГДСЭН ТҮҮВЭР	1	671.00	671.00
1	В1.038.-1.1	Я 15.12.14	11	61.00	671.00

Ханын тор ХТ-1 М1:20

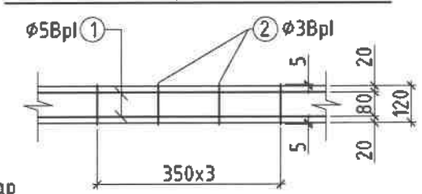

Төмөр бэхэлгээ ТБ-2 М1:10

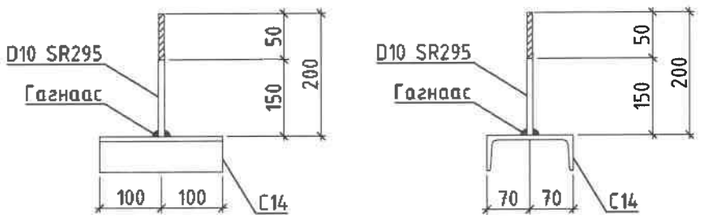

Тайлбар

1. Өргийн ажлыг гүйцэтгэхдээ "Өрөгт бүтээц" угсралтын ажил гүйцэтгэх ба хүлээн авах барилгын норм ба дүрэм БНБД 51-02-05 -н заалтуудыг баримталбал зохино.
2. Өрөгт 125 маркаас доошгүй тоосго, 50 ба түүнээс дээш маркийн холимог (цемент+шохой+элс) зуурмаг хэрэглэнэ.
3. Даацын ба даацын бус бүх ханын уулзвар, хамар ханыг өргийн босоо чиглэлд тоосго 675 мм, блок 500 мм тутамд тор тавьж баганын гаргалгаатай ширээж холбоно.
4. Тоосгон болон блокон өрлөгөн ханын урт 3 м-ээс их уед 1.5-2 м тутамд төмөр бэхэлгээгээр /ТБ-1,2/ хучилттай бэхэлнэ.
5. Угсармал ялууг 1500 мм хүртэлх нүхэн дээр жигд тараасан 100 маркийн зуурмаган дээр 2 талдаа тус бүр 250 мм-с багагүйгээр суулгаж угсарна.
6. Өрөгт хэрэглэх цемент шохойн зуурмагийн нормаль барьцалдалт нь 1,8 кг/см^2>Rnt>1,2 кг/см^2 байна.
7. Барилгын даацын бүтээц ба хамар ханын дээд талын хэвтээ хүрээ ба хажуугийн босоо уулзварт 20-30 мм-н заадас гаргаж уян харимхай, зөөлөн материалаар чигжинэ.
8. Хананд гарах нүхийг БА, ЦБУ, ХАС, ХДТГ маркийн зургуудын дагуу гаргана.

"НЬЮКОН" ХХК
NEWCON ARCHITECTURE AND DESIGN
УБ хот, Хан-Уул дүүрэг, "РС ПЛАЗА" оффис №3 утас: 7507 4411, 8800 4411

БУЛГАН АЙМГИЙН НЭГДСЭН ЭМНЭЛГИЙН ЦОГЦОЛБОР БАРИЛГЫН ХОЛБОЛТЫН ЗУРАГ ТӨСӨЛ. /Е БЛОК/ Булган аймаг. Булган сум. 6-р баг.

1-р давхрын ялуу, ханын торны байгуулалт

Инженер	Э.Нандин-Эрдэнэ	Е.Г.Шифр: NC-08/2025	Масштаб: М1:100	Огноо: 2025-06
Гүйцэтгэсэн	Ж.Нямжаргал	Т.Г.Шифр:	Зургийн дугаар: ББ-206	Хуудас: 213
Шалгасан	Н.Чойбалсан			

2025

А3 | 2-Р ДАВХРЫН ЯЛУУ, ХАНЫН ТОРНЫ БАЙГУУЛАЛТ М1:100

Энэхүү зураг төсөл нь
НЬЮКОН ХХК-ийн ОЮУНЫ ӨМЧ тул зохиогчийн
зөвшөөрөлгүйгээр өөрчлөх болон ашиглахыг хориглоно.

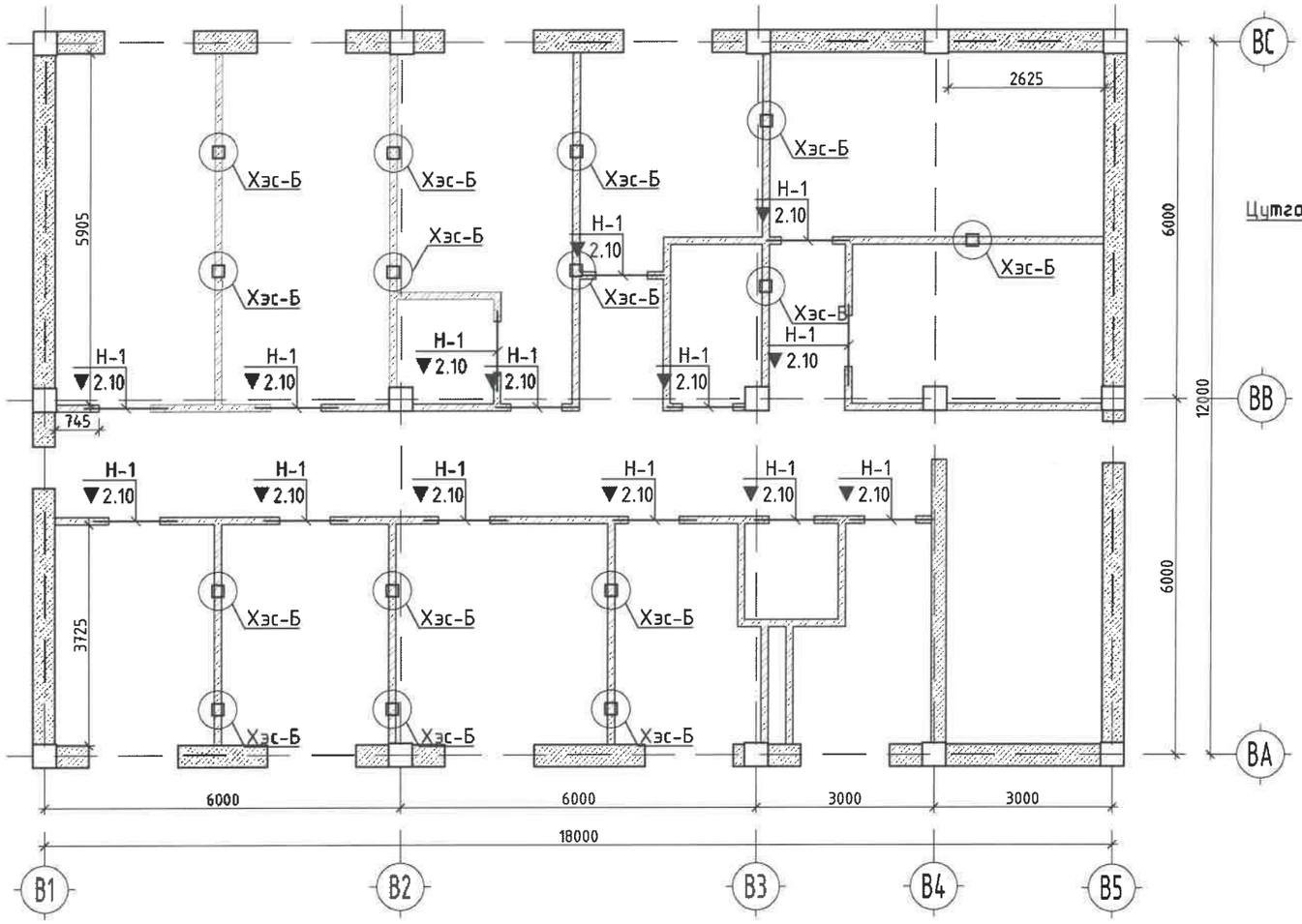

Хэсэглэл-Б М1:20

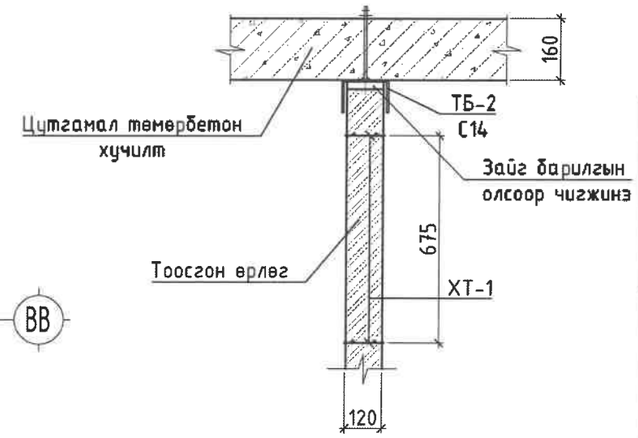

ЯЛУУНЫ ТОДОРХОЙЛОЛТ

Марк позиц	Огтлолын бүдүүвч / В1.038-1.1 /
Н-1 (b=900)	Я 15.12.14; 16.80; 140; 120

ХАНЫН ТОРНЫ МАТЕРИАЛЫН ТҮҮВЭР

Марк позиц	Тэмдэглэгээ	Нэр	Тоо шир	Хүнд /кг/ Нэгж	Хүнд /кг/ Нийт
ХТ-1		ХАНЫН ТОР ХТ-1	1	160.75	160.75
1	ГОСТ 5781-82	ϕ5 Вр-I L= 1000	1000	0.15	154.25
2	ГОСТ 5781-82	ϕ3 Вр-I L= 130	900	0.01	6.50
ХТ-3		ХАНЫН ТОР ХТ-3	1	174.99	174.99
1	ГОСТ 5781-82	ϕ5 Вр-I L= 1000	1000	0.15	154.25
2	ГОСТ 5781-82	ϕ3 Вр-I L= 385	970	0.02	20.74
		ХАНЫН БЭХЭЛГЭЭ			
	Г1.030.1-3Г.Д1.03.100	ТБ-2	15	2.73	41.01
1	ГОСТ 5781-82*	10АI, l=200	1	0.12	0.12
2	ГОСТ 8240-72	[14, l=200	1	2.46	2.46
3	ГОСТ 5915-70*	Гайка М10	1	0.01	0.01
4	ГОСТ 103-76	Шайб, -60х5, l=60	1	0.14	0.14
		ЯЛУУНЫ НЭГДСЭН ТҮҮВЭР	1	854.00	854.00
1	В1.038.-1.1	Я 15.12.14	14	61.00	854.00

Тайлбар

1. Өргийн ажлыг гүйцэтгэхдээ "Өрөгт бүтээц" угсралтын ажил гүйцэтгэх ба хүлээн авах барилгын норм ба дүрэм БНбД 51-02-05 -н заалтуудыг баримталбал зохино.
2. Өрөгт 125 маркаас доошгүй тоосго, 50 ба түүнээс дээш маркийн холимог (цемент+шохой+элс) зуурмаг хэрэглэнэ.
3. Даацын ба даацын бус бүх ханын уулзвар, хамар ханыг ергийн босоо чиглэлд тоосго 675 мм, блок 500 мм тутамд тор тавьж баганын гаргалгаатай ширээж холбоно.
4. Тоосгон болон блокон өрлөгөн ханын урт 3 м-ээс их үед 1.5-2 м тутамд төмөр бэхэлгээгээр /ТБ-1,2/ хучилттай бэхэлнэ.
5. Угсармал ялууг 1500 мм хүртэлх нүхэн дээр жигд тараасан 100 маркийн зуурмаган дээр 2 талдаа тус бүр 250 мм-с багагүйгээр суулгаж угсарна.
6. Өрөгт хэрэглэх цемент шохойн зуурмагийн нормаль барьцалдалт нь 1,8 кг/см^2>Rnt>1,2 кг/см^2 байна.
7. Барилгын даацын бүтээц ба хамар ханын дээд талын хэвтээ хүрээ ба хажуугийн босоо уулзварт 20-30 мм-н заадас гаргаж уян харимхай, зөөлөн материалаар чигжинэ.
8. Хананд гарах нүхийг БА, ЦБУ, ХАС, ХДТГ маркийн зургуудын дагуу гаргана.

"НЬЮКОН" ХХК	БУЛГАН АЙМГИЙН НЭГДСЭН ЭМНЭЛГИЙН ЦОГЦОЛБОР БАРИЛГЫН ХОЛБОЛТЫН ЗУРАГ ТӨСӨЛ. /Е БЛОК/ Булган аймаг. Булган сум. 6-р баг.				
	2-р давхрын ялуу, ханын торны байгуулалт				
Инженер	Э.Нандин-Эрдэнэ	Е.Г.Шифр: NC-08/2025	Масштаб: М1:100	Огноо: 2025-06	
Гүйцэтгэсэн	Ж.Нямжаргал	Т.Г.Шифр:	Зургийн дугаар: ББ-207	Хуудас: 213	
Шалгасан	Н.Чойбалсан				

NEWCON ARCHITECTURE AND ENGINEERING
Чб улс, ХУД 18 хороо "РБ ПЛАЗА" оно
203 тоот. Утас: 75911411, 88004411

A3 C-D БЛОК ХУЗУУВЧ-1-Н РАМЫН БАЙГУУЛАЛТ, БАГАНА Б-1

Энэхүү зураг төсөл нь
НЬЮКОН ХХК-ийн ОЮУНЫ ӨМЧ тул зохиогчийн
зөвшөөрөлгүйгээр өөрчлөх болон ашиглахыг хориглоно.

C-D БЛОК ХУЗУУВЧ-1-Н РАМЫН БАЙГУУЛАЛТ М1:100

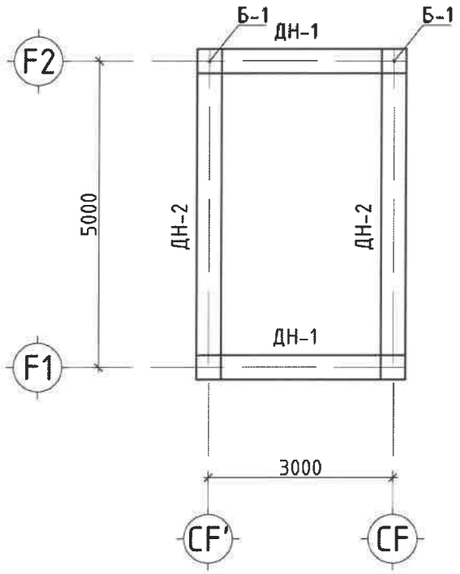

БАГАНА Б-1-Н АРМАТУРЧЛАЛ М1:50

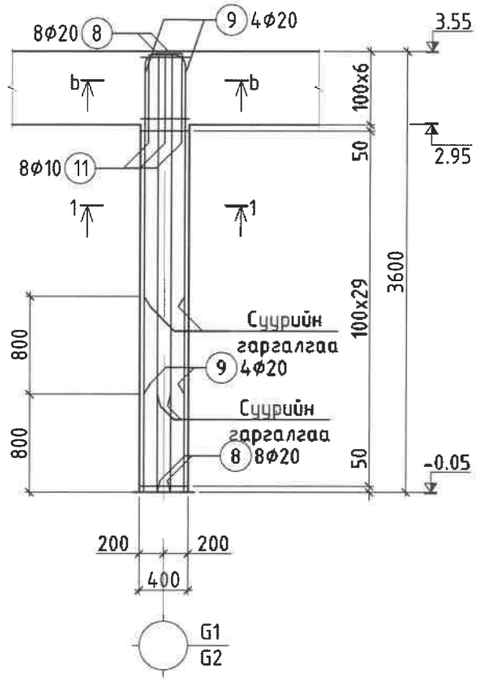

ОГТЛОЛ 1-1 М1:20

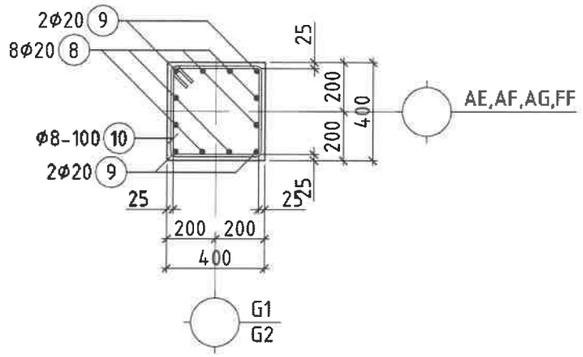

Б-1-Н ХЭСГИЙН ТОДОРХОЙЛОЛТ

Позиц	Загвар
8	3570; 300; 6d=120
9	2770; 300; 6d=120
10	430; 430; 350; 350
13	300; 300; 220; 220

БАГАНА Б-6			4	148.12	592.50
8	ГОСТ5781-82*	Φ 20 A400 L= 3870	8	9.54	76.35
9	ГОСТ5781-82*	Φ 20 A400 L= 3070	4	7.57	30.28
10	ГОСТ5781-82*	Φ 10 A240 L= 1560	36	0.96	34.59
11	ГОСТ5781-82*	Φ 10 A400 L= 900	8	0.55	4.44
13	ГОСТ5781-82*	Φ 8 A240 L= 1040	6	0.41	2.46
		Бетон B20 V /м³/	4	0.58	2.30

Тайлбар

1. Тус хуудсыг холбогдох хуудасны зургуудтай хамт үз.
2. Мөн БА маркийн байгуулалт, огтлолын зургуудтай хамт үз.
3. Цутгамал рамын хэв хашмалыг цутгасны дараа бэхжилтийн бат бэхийн 70%-д хүрсэний дараа хэв хашмалыг авна.
4. Цутгамал бетоны ажлыг БНБД 52-02-05 "Цутгамал бетон, төмөрбетон бүтээц"-ийн заалтын дагуу хийж гүйцэтгэнэ.

"НЬЮКОН" ХХК
NEWCON ARCHITECTURE AND ENGINEERING
УБ хот, Хан-Уул дүүрэг "РС ПЛАЗА" оф 703 тоот. Утас: 75074411, 88004411

БУЛГАН АЙМГИЙН НЭГДСЭН ЭМНЭЛГИЙН ЦОГЦОЛБОР БАРИЛГЫН ХОЛБОЛТЫН ЗУРАГ ТӨСӨЛ. /ХУЗУУВЧ/ Булган аймаг. Булган сум. 6-р баг.

C-D блок хузуувч-1-н рамын байгуулалт, багана Б-1

Инженер	Э.Нандин-Эрдэнэ	Е.Г.Шифр: NC-08/2025	Масштаб: M1:100	Огноо: 2025-06
Гүйцэтгэсэн	Ж.Нямжаргал	Т.Г.Шифр:	Зургийн дугаар: ББ-208	Хуудас: 213
Шалгасан	Н.Чойбалсан			

2025

А3 ДАМНУРУУ ДН-1, 2-Н АРМАТУРЧЛАЛ

Энэхүү зураг төсөл нь
НЬЮКОН ХХК-ийн ОЮУНЫ ӨМЧ тул зохиогчийн
зөвшөөрөлгүйгээр өөрчлөх болон ашиглахыг хориглоно.

ДАМНУРУУ ДН-1-ИЙН АРМАТУРЧЛАЛ М1:50

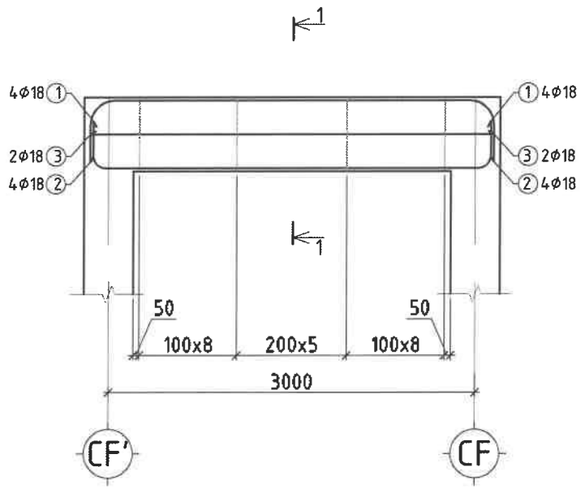

ДАМНУРУУ ДН-2-ЫН АРМАТУРЧЛАЛ М1:50

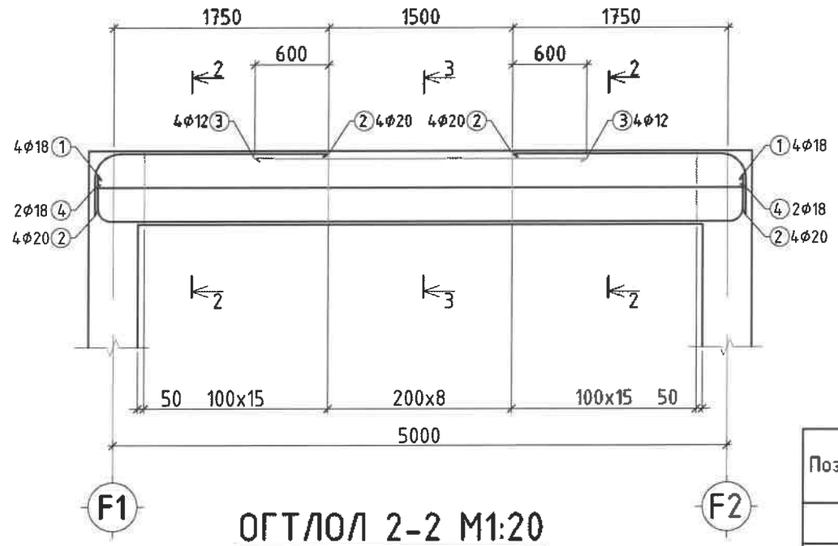

ОГТЛОЛ 1-1 М1:20

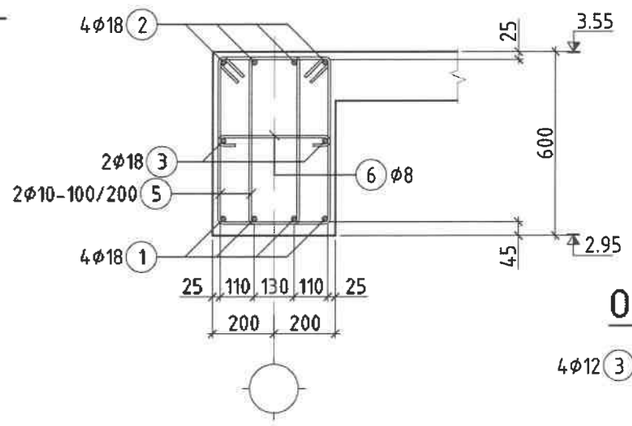

ОГТЛОЛ 2-2 М1:20

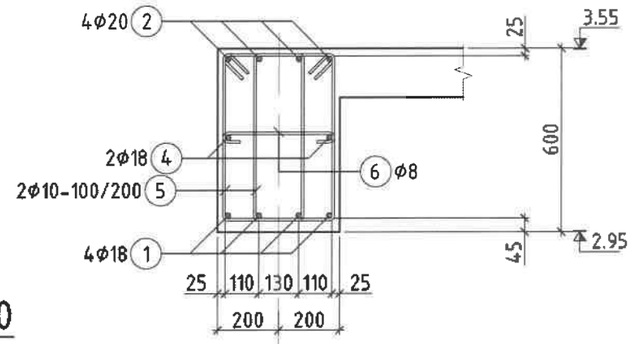

ОГТЛОЛ 3-3 М1:20

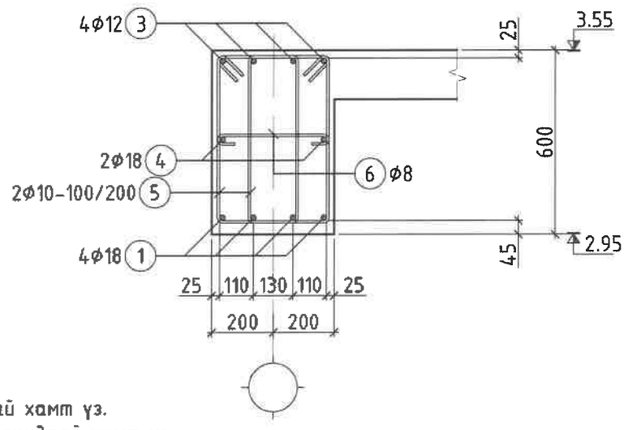

ДН-1-Н ХЭСГИЙН ТОДОРХОЙЛОЛТ / ДН-2-Н ХЭСГИЙН ТОДОРХОЙЛОЛТ

Позиц	Загвар	Позиц	Загвар
1	3035; 170; 200; 6d=108; L=3775	1	5035; 170; 200; 6d=108; L=5775
2	3085; 170; 300; 6d=108; L=3975	2	1740; 251; 300; 8d=160; L=2291
5	330; 610; 530; 250; L=1720	5	330; 610; 530; 250; L=1720
6	350; 80; 80; L=510	6	350; 80; 80; L=510

ЦУТГАМАЛ ТӨМӨР БЕТОН ХИЙЦИЙН МАТЕРИАЛЫН ТОДОРХОЙЛОЛТ

Позиц	Тэмдэглэгээ				Тоо ширх	Хүнд /кг/ Нэгж	Хүнд /кг/ Нийт
ДАМНУРУУ ДН-1					2	130.77	261.55
1	ГОСТ5781-82*	Φ	18	А400 L= 3775	4	7.54	30.15
2	ГОСТ5781-82*	Φ	18	А400 L= 3975	4	7.94	31.75
3	ГОСТ5781-82*	Φ	18	А400 L= 3300	2	6.59	13.18
5	ГОСТ5781-82*	Φ	10	А240 L= 1720	48	1.06	50.88
6	ГОСТ5781-82*	Φ	8	А240 L= 510	24	0.20	4.83
		Бетон В20 V /м³/			2	0.62	1.25

ЦУТГАМАЛ ТӨМӨР БЕТОН ХИЙЦИЙН МАТЕРИАЛЫН ТОДОРХОЙЛОЛТ

Позиц	Тэмдэглэгээ				Тоо ширх	Хүнд /кг/ Нэгж	Хүнд /кг/ Нийт
ДАМНУРУУ ДН-2					2	212.56	425.12
1	ГОСТ5781-82*	Φ	18	А400 L= 5775	4	11.53	46.12
2	ГОСТ5781-82*	Φ	20	А400 L= 2291	8	5.65	45.18
3	ГОСТ5781-82*	Φ	12	А400 L= 2700	4	2.40	9.58
4	ГОСТ5781-82*	Φ	18	А400 L= 5300	2	10.58	21.16
5	ГОСТ5781-82*	Φ	10	А240 L= 1720	78	1.06	82.67
6	ГОСТ5781-82*	Φ	8	А240 L= 510	39	0.20	7.84
		Бетон В20 V /м³/			2	1.10	2.21

Тайлбар

1. Тус хуудсыг холбогдох хуудасны зургуудтай хамт үз.
2. Мөн БА маркийн байгуулалт, огтлолын зургуудтай хамт үз.
3. Цутгамал рамын хэв хашмалыг цутгасны дараа бэхжилтийн бат бэхийн 70%-д хүрсэний дараа хэв хашмалыг авна.
4. Цутгамал бетоны ажлыг БНбД 52-02-05 "Цутгамал бетон, төмөрбетон бүтээц"-ийн заалтын дагуу хийж гүйцэтгэнэ.

"НЬЮКОН" ХХК
NEWCON ARCHITECTURE AND ENGINEERING
Ч5 хэсэг, Х3Ш 18 хороо "РС ПЛАЗА" төв
7813 факс, Утас: 7507444, 88001411

БУЛГАН АЙМГИЙН НЭГДСЭН ЭМНЭЛГИЙН ЦОГЦОЛБОР БАРИЛГЫН ХОЛБОЛТЫН ЗУРАГ ТӨСӨЛ. /ХУЗУУВЧ/ Булган аймаг. Булган сум. 6-р баг.

Дамнуруу ДН-1, 2-н арматурчлал

Инженер	Э.Намдин-Эрдэнэ	Е.Г.Шифр: NC-08/2025	Масштаб: М1:100	Огноо: 2025-06
Гүйцэтгэсэн	Ж.Нямжаргал	Т.Г.Шифр:	Зургийн дугаар: ББ-209	Хуудас: 213
Шалгасан	Н.Чойбалсан			

2024-2025

А3 А-В БЛОК ХҮЗҮҮВЧ-2-Н РАМЫН БАЙГУУЛАЛТ, БАГАНА Б-1

Энэхүү зураг төсөл нь
НЬЮКОН ХХК-ийн ОЮУНЫ ӨМЧ тул зохиогчийн
зөвшөөрөлгүйгээр өөрчлөх болон ашиглахыг хориглоно.

А-В БЛОК ХҮЗҮҮВЧ-2-Н РАМЫН БАЙГУУЛАЛТ М1:100

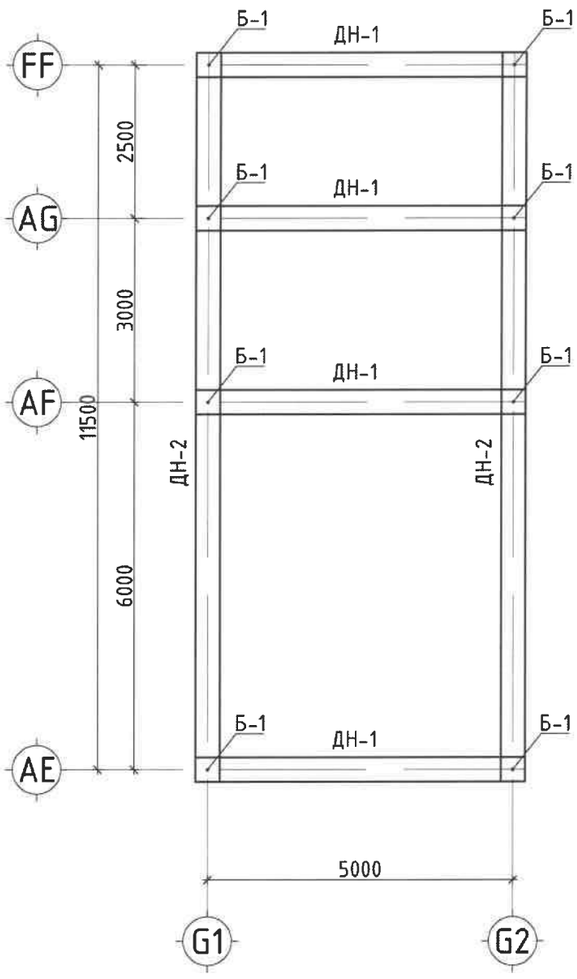

БАГАНА Б-1-Н АРМАТУРЧЛАЛ М1:50

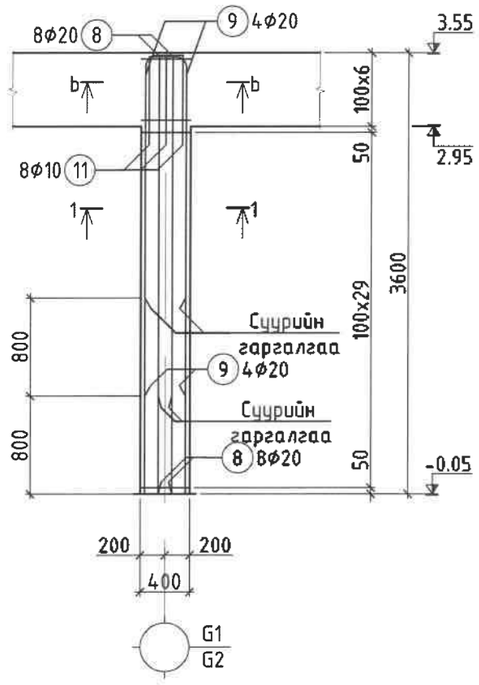

ОГТЛОЛ 1-1 М1:20

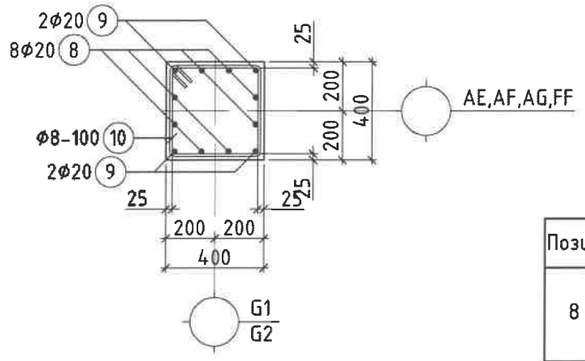

Б-1-Н ХЭСГИЙН ТОДОРХОЙЛОЛТ

Позиц	Загвар
8	3570; 300; 6d=120
9	2770; 300; 6d=120
10	430; 430; 350; 350
13	300; 300; 220; 220

БАГАНА Б-6			8	148.12	1185.00
8	ГОСТ5781-82*	Φ 20 А400 L= 3870	8	9.54	76.35
9	ГОСТ5781-82*	Φ 20 А400 L= 3070	4	7.57	30.28
10	ГОСТ5781-82*	Φ 10 А240 L= 1560	36	0.96	34.59
11	ГОСТ5781-82*	Φ 10 А400 L= 900	8	0.55	4.44
13	ГОСТ5781-82*	Φ 8 А240 L= 1040	6	0.41	2.46
		Бетон В20 V /м³/	8	0.58	4.61

Тайлбар

1. Тус хуудсыг холбогдох хуудасны зургуудтай хамт үз.
2. Мөн БА маркийн байгуулалт, огтлолын зургуудтай хамт үз.
3. Цутгамал рамын хэв хашмалыг цутгасны дараа бэхжилтийн бат бэхийн 70%-д хүрсэний дараа хэв хашмалыг авна.
4. Цутгамал бетоны ажлыг БНБД 52-02-05 "Цутгамал бетон, төмөрбетон бүтээц"-ийн заалтын дагуу хийж гүйцэтгэнэ.

"НЬЮКОН" ХХК
NEWCON ARCHITECTURE AND ENGINEERING
Чд хороо, Хүүд 18 хороо "РК ПЛАЗА" төв
103 тоот. Утас: 7501441, 88004411

БУЛГАН АЙМГИЙН НЭГДСЭН ЭМНЭЛГИЙН ЦОГЦОЛБОР БАРИЛГЫН ХОЛБОЛТЫН ЗУРАГ ТӨСӨЛ. /ХҮЗҮҮВЧ/ Булган аймаг. Булган сум. 6-р баг.

А-В блок хүзүүвч-2-н рамын байгуулалт, багана Б-1

Инженер	Э.Нандин-Эрдэнэ	Е.Г.Шифр: NC-08/2025	Масштаб: М1:100	Огноо: 2025-06
Гүйцэтгэсэн	Ж.Нямжаргал	Т.Г.Шифр:	Зургийн дугаар: ББ-210	Хуудас: 213
Шалгасан	Н.Чойбалсан			

2025

А3 ДАМНУРУУ ДН-1, 2-Н АРМАТУРЧЛАЛ

Энэхүү зураг төсөл нь НЬЮКОН ХХК-ийн ОЮУНЫ ӨМЧ мөл зохиогчийн эвдшгүй эрхлэгчийгээр өөрчлөх болон ашиглахыг хориглоно.

ДАМНУРУУ ДН-1-ИЙН АРМАТУРЧЛАЛ М1:50

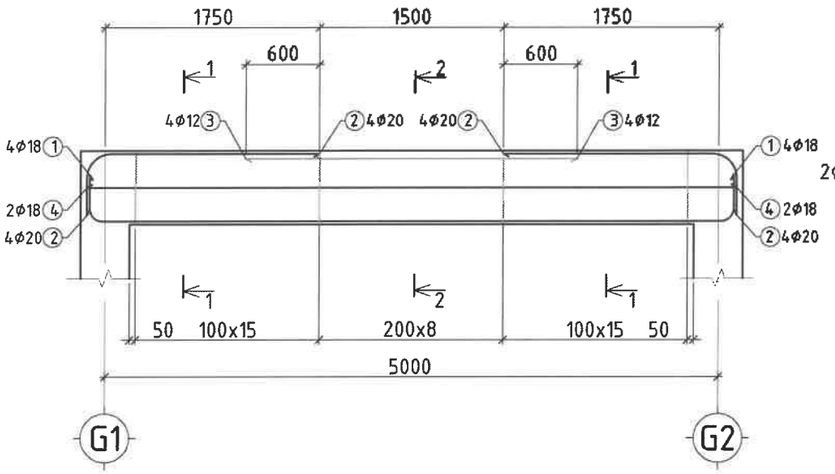

ОГТЛОЛ 1-1 М1:20

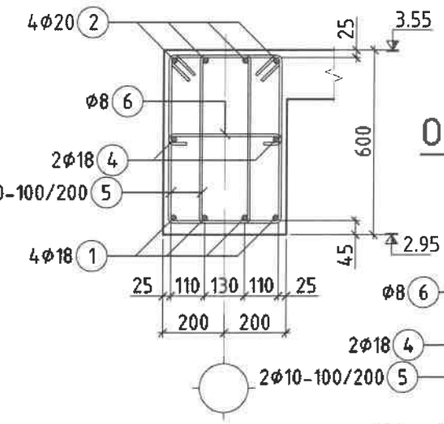

ОГТЛОЛ 2-2 М1:20

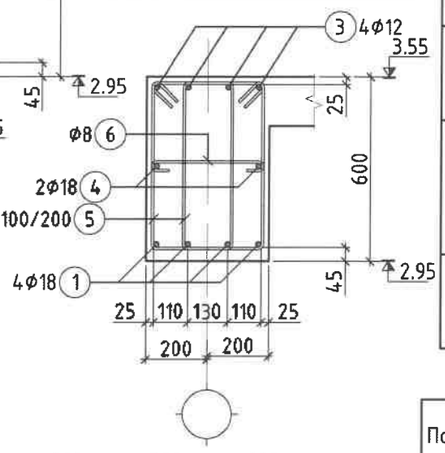

ДН-1-Н ХЭСГИЙН ТОДОРХОЙЛОЛТ

Позиц	Загвар
1	5035; 170; 200; Bd=108; L=5775
2	1740; 251; 300; Bd=160; L=2291
5	330; 610; 530; 250; L=1720
6	350; 80; 80; L=510

ДН-2-Н ХЭСГИЙН ТОДОРХОЙЛОЛТ

Позиц	Загвар
1	6737; 170; 200; Bd=108; L=7107
2	6237; 170; 200; Bd=108; L=6607
3	2090; 251; 300; Bd=160; L=2641

ДН-2-Н ХЭСГИЙН ТОДОРХОЙЛОЛТ

Позиц	Загвар
5	7590; 251; 300; Bd=160; L=8141
8	330; 610; 530; 250; L=1720
9	350; 80; 80; L=510

ДАМНУРУУ ДН-2-ИЙН АРМАТУРЧЛАЛ М1:50

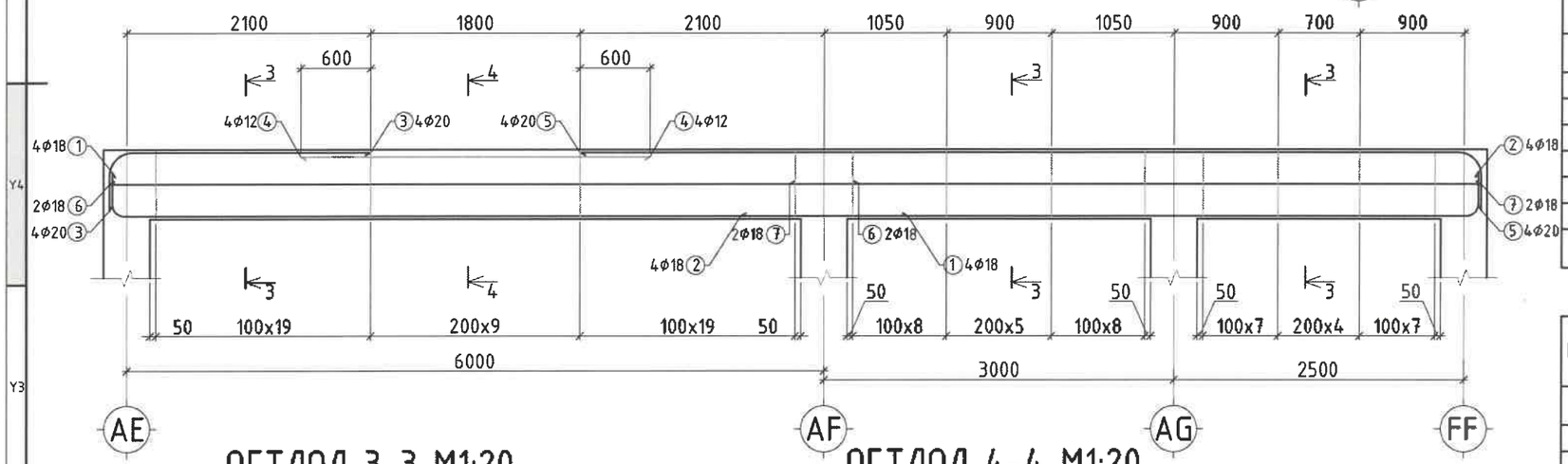

ОГТЛОЛ 3-3 М1:20

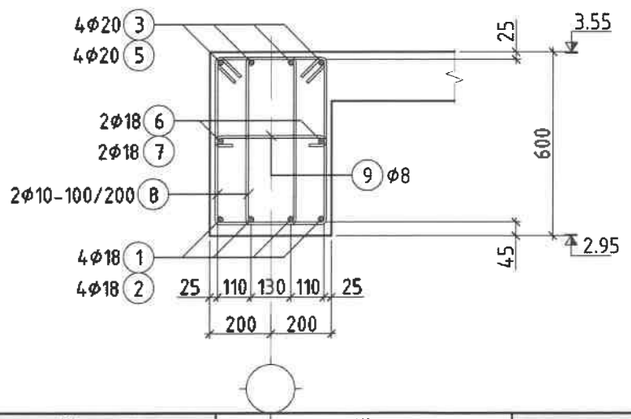

ОГТЛОЛ 4-4 М1:20

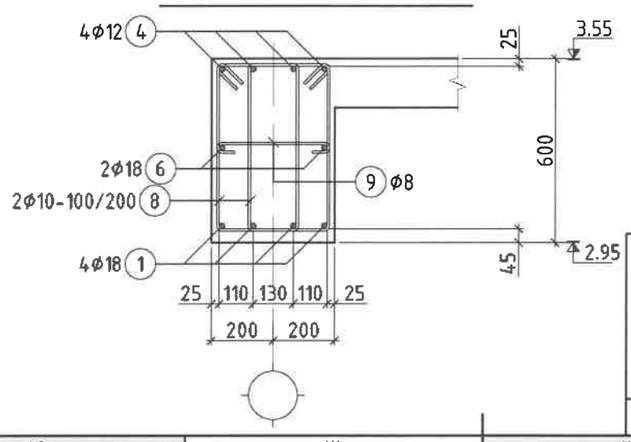

ЦУТГАМАЛ ТӨМӨР БЕТОН ХИЙЦИЙН МАТЕРИАЛЫН ТОДОРХОЙЛОЛТ

Позиц	Тэмдэглэгээ					Тоо шир	Хүнд /кг/ Нэгж	Хүнд /кг/ Нийт
ДАМНУРУУ ДН-1						4	212.56	850.25
1	ГОСТ5781-82*	Φ	18	А400	L= 5775	4	11.53	46.12
2	ГОСТ5781-82*	Φ	20	А400	L= 2291	8	5.65	45.18
3	ГОСТ5781-82*	Φ	12	А400	L= 2700	4	2.40	9.58
4	ГОСТ5781-82*	Φ	18	А400	L= 5300	2	10.58	21.16
5	ГОСТ5781-82*	Φ	10	А240	L= 1720	78	1.06	82.67
6	ГОСТ5781-82*	Φ	8	А240	L= 510	39	0.20	7.84
		Бетон В20 V /м³/				4	1.10	4.42

ЦУТГАМАЛ ТӨМӨР БЕТОН ХИЙЦИЙН МАТЕРИАЛЫН ТОДОРХОЙЛОЛТ

Позиц	Тэмдэглэгээ					Тоо шир	Хүнд /кг/ Нэгж	Хүнд /кг/ Нийт
ДАМНУРУУ ДН-2						2	482.56	965.12
1	ГОСТ5781-82*	Φ	18	А400	L= 7107	4	14.19	56.76
2	ГОСТ5781-82*	Φ	18	А400	L= 6607	4	13.19	52.77
3	ГОСТ5781-82*	Φ	20	А400	L= 2641	4	6.51	26.04
4	ГОСТ5781-82*	Φ	12	А400	L= 3000	4	2.66	10.65
5	ГОСТ5781-82*	Φ	20	А400	L= 8141	4	20.07	80.27
6	ГОСТ5781-82*	Φ	18	А400	L= 6450	2	12.88	25.76
7	ГОСТ5781-82*	Φ	18	А400	L= 5950	2	11.88	23.76
8	ГОСТ5781-82*	Φ	10	А240	L= 1720	178	1.06	188.66
9	ГОСТ5781-82*	Φ	8	А240	L= 510	89	0.20	17.90
		Бетон В20 V /м³/				2	2.47	4.94

"НЬЮКОН" ХХК

NEWCON ARCHITECTURE AND ENGINEERING

БУЛГАН АЙМГИЙН НЭГДСЭН ЭМНЭЛГИЙН ЦОГЦОЛБОР БАРИЛГЫН ХОЛБОЛТЫН ЗУРАГ ТӨСӨЛ. /ХУЗУУВЧ/ Булган аймаг. Булган сум. 6-р баг.

Дамнуруу ДН-1, 2-н арматурчлал

Инженер	Э.Нандин-Эрдэнэ	Е.Г.Шифр: NC-08/2025	Масштаб: М1:100	Огноо: 2025-06
Гүйцэтгэсэн	Ж.Нямжаргал	Т.Г.Шифр:	Зургийн дугаар: ББ-211	Хуудас: 213
Шалгасан	Н.Чойбалсан			

А3 C-D БЛОК ХУЗУУВЧ-1-Н ХУЧИЛТЫН АРМАТУРЧЛАЛ

Энэхүү зураг төсөл нь
НЬЮКОН ХХК-ийн ОЮУНЫ ӨМЧ тул зохиогчийн
эзэшөөрөлгүйгээр өөрчлөх болон ашиглахыг хориглоно.

C-D БЛОК ХУЗУУВЧ-1-Н ХУЧИЛТЫН ДООД УЕИЙН АРМАТУРЧЛАЛ М1:100

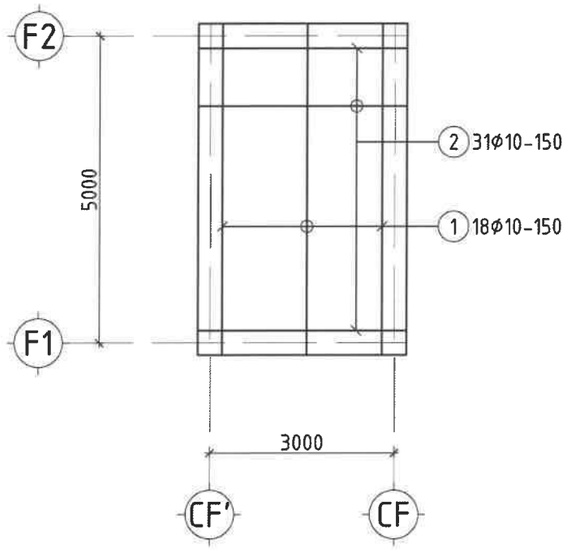

C-D БЛОК ХУЗУУВЧ-1-Н ХУЧИЛТЫН ДЭЭД УЕИЙН АРМАТУРЧЛАЛ М1:100

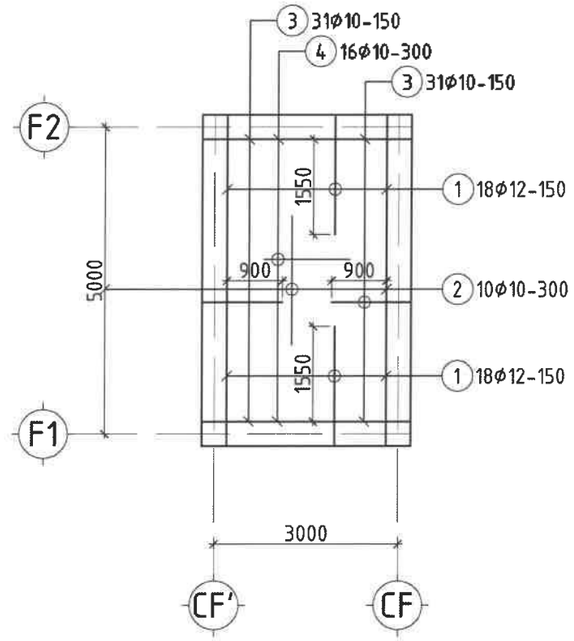

ХУЧИЛТЫН ХЭСГИЙН ТОДОРХОЙЛОЛТ

Позиц	Загвар
3 1	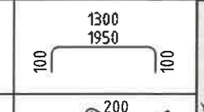
5	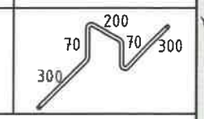

ЦУТГАМАЛ ТӨМӨР БЕТОН ХИЙЦИЙН МАТЕРИАЛЫН ТОДОРХОЙЛОЛТ

Позиц	Тэмдэглэгээ		Тоо ширх	Хүнд /кг/ Нэгж	Хүнд /кг/ Нийт
ДООД УЕ			1	123.04	123.04
1	ГОСТ5781-82*	Φ 10 А400 L= 5340	18	3.29	59.23
2	ГОСТ5781-82*	Φ 10 А400 L= 3340	31	2.06	63.80

ЦУТГАМАЛ ТӨМӨР БЕТОН ХИЙЦИЙН МАТЕРИАЛЫН ТОДОРХОЙЛОЛТ

Позиц	Тэмдэглэгээ		Тоо ширх	Хүнд /кг/ Нэгж	Хүнд /кг/ Нийт
ДЭЭД УЕ			1	236.34	236.34
1	ГОСТ5781-82*	Φ 12 А400 L= 2150	36	1.91	68.68
2	ГОСТ5781-82*	Φ 10 А400 L= 1950	10	1.20	12.02
3	ГОСТ5781-82*	Φ 12 А400 L= 1500	62	1.33	82.52
4	ГОСТ5781-82*	Φ 10 А400 L= 1400	16	0.86	13.80
5	ГОСТ5781-82*	Φ 8 А240 L= 940	160	0.37	59.32
		Бетон В20 V /м³/	1	1.91	1.91

Тайлбар

1. Тус хуудсыг холбогдох хуудасны зургуудтай хамт үз.
2. Мөн БА маркийн байгуулалт, огтлолын зургуудтай хамт үз.
3. Цутгамал хучилтын хэв хашмалыг цутгасны дараа бэхжилтийн бат бэхийн 90%-д хүрсний дараа хэв хашмалыг авна.
4. Цутгамал бетоны ажлыг БНБД 52-02-05 "Цутгамал бетон, төмөрбетон бүтээц"-ийн заалтын дагуу хийж гүйцэтгэнэ.

"НЬЮКОН" ХХК
NEWCON

БУЛГАН АЙМГИЙН НЭГДСЭН ЭМНЭЛГИЙН ЦОГЦОЛБОР БАРИЛГЫН ХОЛБОЛТЫН ЗУРАГ ТӨСӨЛ. /ХУЗУУВЧ/ Булган аймаг. Булган сум. 6-р баг.

C-D блок хүзүүвч-1-н хучилтын арматурчлал

Инженер		Э.Наандин-Эрдэнэ	Е.Г.Шифр: NC-08/2025	Масштаб: М1:100	Огноо: 2025-06
Гүйцэтгэсэн		Ж.Нямжаргал	Т.Г.Шифр:	Зургийн дугаар: ББ-212	Хуудас: 213
Шалгасан		Н.Чойбалсан			

2025

А3 А-В БЛОК ХҮЗҮҮВЧ-2-Н ХУЧИЛТЫН АРМАТУРЧЛАЛ

Энэхүү зураг төсөл нь НЬЮКОН ХХК-ийн ОЮУНЫ ӨМЧ тул зохиогчийн эрхшээлгүйгээр өөрчлөх болон ашиглахыг хориглоно.

А-В БЛОК ХҮЗҮҮВЧ-2-Н ХУЧИЛТЫН ДООД ҮЕИЙН АРМАТУРЧЛАЛ М1:100

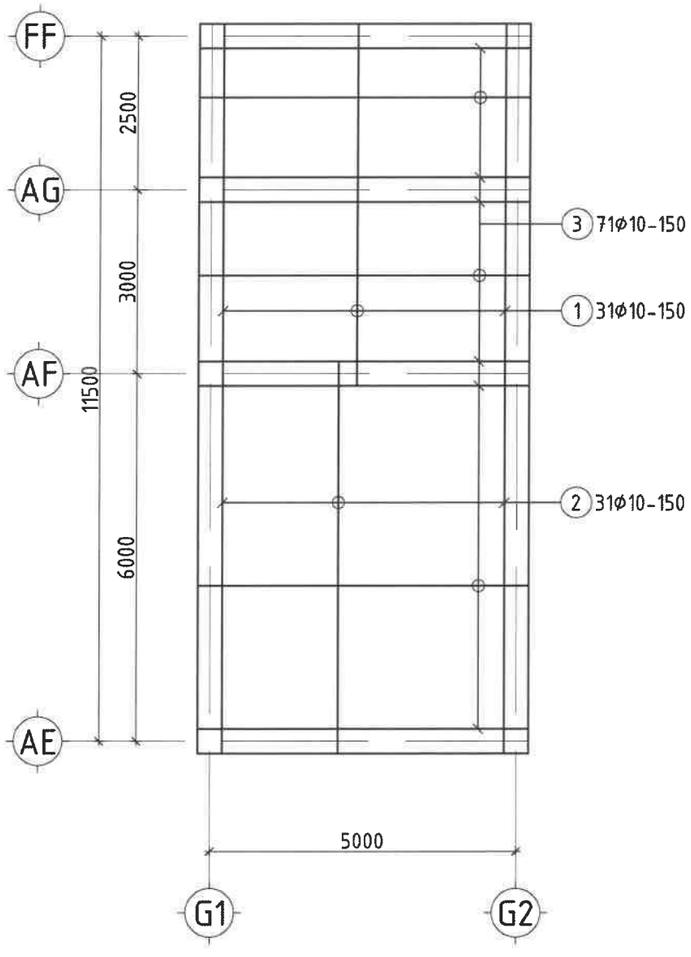

А-В БЛОК ХҮЗҮҮВЧ-2-Н ХУЧИЛТЫН ДЭЭД ҮЕИЙН АРМАТУРЧЛАЛ М1:100

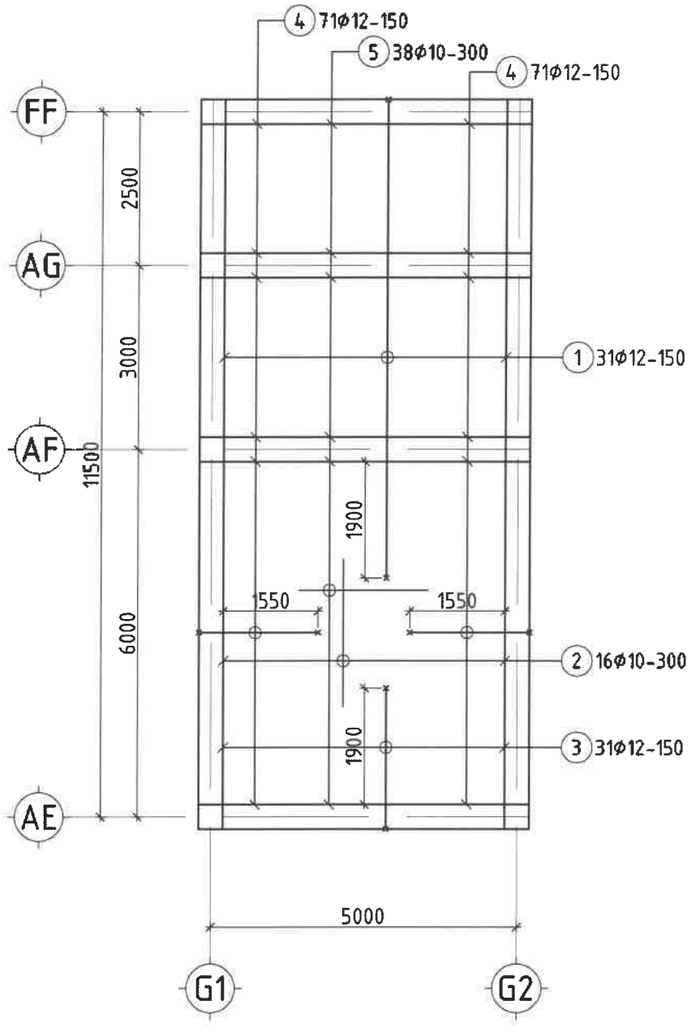

ХУЧИЛТЫН ХЭСГИЙН ТОДОРХОЙЛОЛТ

Позиц	Загвар
4 3 1	1950 2300 7800 100 100
6	200 70 70 300 300

ЦУТГАМАЛ ТӨМӨР БЕТОН ХИЙЦИЙН МАТЕРИАЛЫН ТОДОРХОЙЛОЛТ

Позиц	Тэмдэглэгээ		Тоо шир	Хүнд /кг/ Нэгж	Хүнд /кг/ Нийт
ДООД ҮЕ			1	466.31	466.31
1	ГОСТ5781-82*	Φ 10 А400 L= 5840	31	3.60	111.56
2	ГОСТ5781-82*	Φ 10 А400 L= 6340	31	3.91	121.11
3	ГОСТ5781-82*	Φ 10 А400 L= 5340	71	3.29	233.64

ЦУТГАМАЛ ТӨМӨР БЕТОН ХИЙЦИЙН МАТЕРИАЛЫН ТОДОРХОЙЛОЛТ

Позиц	Тэмдэглэгээ		Тоо шир	Хүнд /кг/ Нэгж	Хүнд /кг/ Нийт
ДЭЭД ҮЕ			1	857.99	857.99
1	ГОСТ5781-82*	Φ 12 А400 L= 8000	31	7.10	220.07
2	ГОСТ5781-82*	Φ 10 А400 L= 2400	16	1.48	23.66
3	ГОСТ5781-82*	Φ 12 А400 L= 2500	31	2.22	68.77
4	ГОСТ5781-82*	Φ 12 А400 L= 2150	142	1.91	270.91
5	ГОСТ5781-82*	Φ 10 А400 L= 2100	38	1.29	49.17
6	ГОСТ5781-82*	Φ 8 А240 L= 940	608	0.37	225.40
		Бетон В20 V /м³/	1	7.58	7.58

Тайлбар

1. Тус хуудсыг холбогдох хуудасны зургуудтай хамт үз.
2. Мөн БА маркийн байгуулалт, огтлолын зургуудтай хамт үз.
3. Цутгамал хучилтын хэв хашмалыг цутгасны дараа бэхжилтийн бат бэхийн 90%-д хүрсний дараа хэв хашмалыг авна.
4. Цутгамал бетоны ажлыг БНБД 52-02-05 "Цутгамал бетон, төмөрбетон бүтээц"-ийн заалтын дагуу хийж гүйцэтгэнэ.

"НЬЮКОН" ХХК

NEWCON ARCHITECTURE AND ENGINEERING

БУЛГАН АЙМГИЙН НЭГДСЭН ЭМНЭЛГИЙН ЦОГЦОЛБОР БАРИЛГЫН ХОЛБОЛТЫН ЗУРАГ ТӨСӨЛ. /ХҮЗҮҮВЧ/ Булган аймаг. Булган сум. 6-р баг.

А-В блок хүзүүвч-2-н хучилтын арматурчлал

Инженер	Э.Нандин-Эрдэнэ	Е.Г.Шифр: NC-08/2025	Масштаб: М1:100	Огноо: 2025-06
Гүйцэтгэсэн	Ж.Нямжаргал	Т.Г.Шифр:	Зургийн дугаар: ББ-213	Хуудас: 213
Шалгасан	Н.Чойбалсан			

2025

РАМЫН БАЙГУУЛАЛТ М1:100

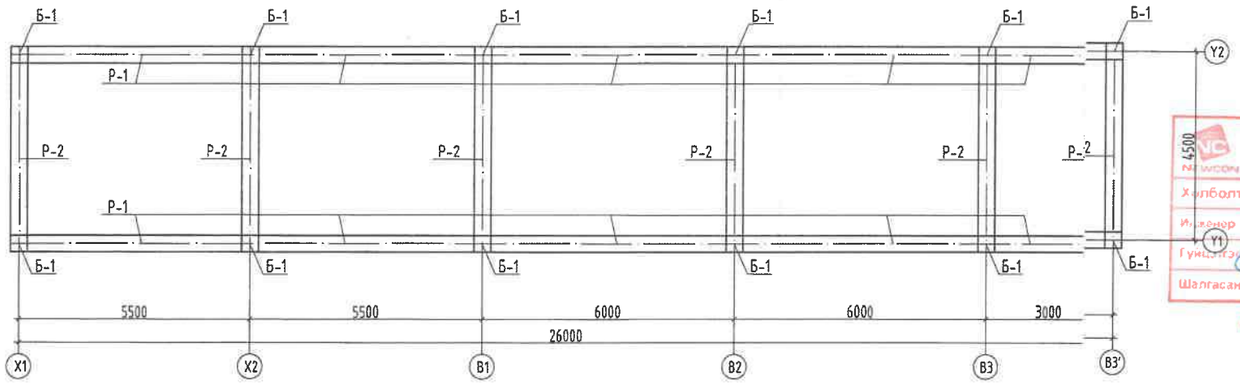

"НЬЮКОН" ХХК /ЗТ19-155/18

Объектын нэр: Бумбан айлын хорих

Хэлбэлт /Баталгаажуулалт/ Шифр: NC-08/20-ЕТ

Инженер		Энэ хуудсыг	
Гүйцэтгэсэн		Засварта	
Шалгасан		Хүчингүй	

X1, X2, B1, B2, B3, B3' ТЭНХЛЭГ ДАГУУХ РАМ Р-2 М1:100

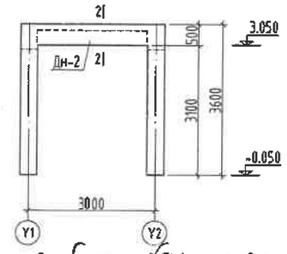

Энэхүү суурьдаалт барилгыг жаалбалтаар гүрэх нөхцөл

Y1, Y2 ТЭНХЛЭГ ДАГУУХ РАМ Р-1 М1:100

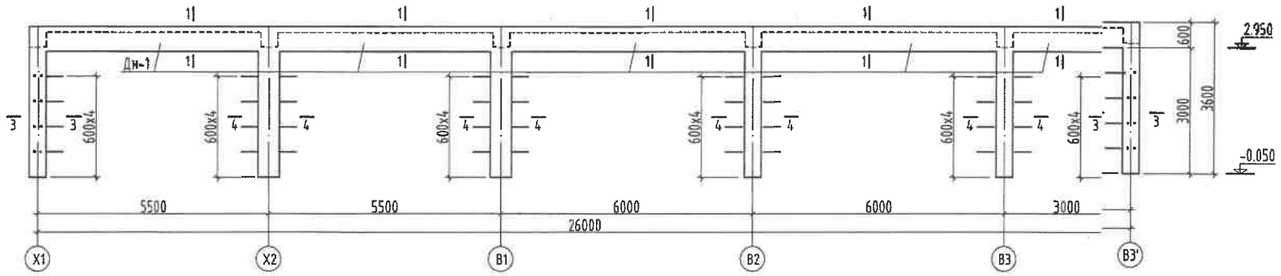

БАГАНА Б-6-ИЙН АРМАТУРЧЛАЛТ М1:50

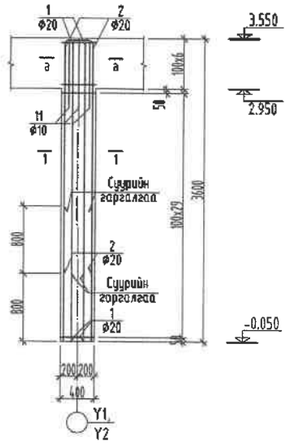

Огтлол 1-1 М1:25

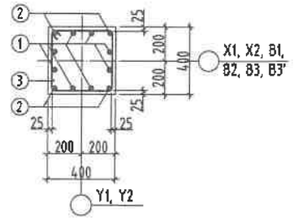

Огтлол а-а М1:25

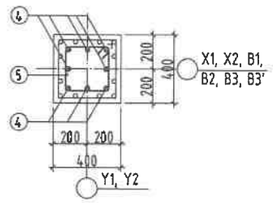

Огтлол 1-1 М1:25

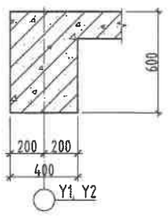

Огтлол 2-2 М1:25

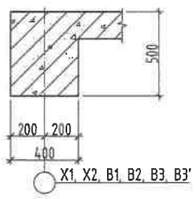

Огтлол 3-3 М1:25

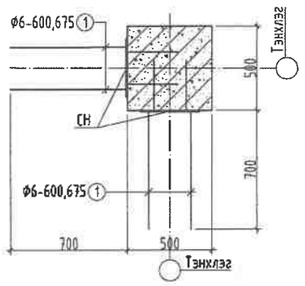

Огтлол 4-4 М1:25

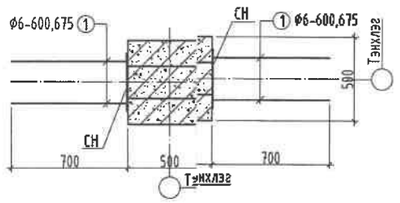

Поз	Загвар
1	3570 / 200
2	2770 / 300
3	430 / 430 / 350 / 350
5	300 / 300 / 220 / 220

ЦУГГАМАЛ ТЕМӨР БЕТОН ХИЙЦИЙН МАТЕРИАЛЫН ТОДОРХОЙЛОЛТ

позиц	Тэмдэглэгээ	Нэр	Тоо ширх	Жин /кг/ Нэгж	Нийт
		Багана Б-1	12	149.79	1797.48
1	ГОСТ 5781-82	Ф 20 AIII L= 3840	8	9.47	75.76
2	ГОСТ 5781-82	Ф 20 AIII L= 3070	4	7.57	30.28
3	ГОСТ 5781-82	Ф 10 AI L= 1560	36	0.96	34.62
4	ГОСТ 5781-82	Ф 10 AIII L= 900	12	0.55	6.66
5	ГОСТ 5781-82	Ф 8 AI L= 1040	6	0.41	2.46
		Бетон В20 V /м³/		0.6	7.20

ЦУГГАМАЛ ТЕМӨР БЕТОН ХИЙЦИЙН МАТЕРИАЛЫН ТОДОРХОЙЛОЛТ

позиц	Тэмдэглэгээ	Нэр	Тоо ширх	Жин /кг/ Нэгж	Нийт
		Гарголгаа арматур	192	1.27	243.49
1	ГОСТ 5781-82	Ф 6 AI L= 700	2	0.16	0.31
2	ГОСТ 5781-82	Ф 6 AI L= 300	2	0.07	0.13
3	ГОСТ 5781-82*	-6x50 ГОСТ19903-74 L=350	1	0.82	0.82

Суулгах нарийвч М1:10

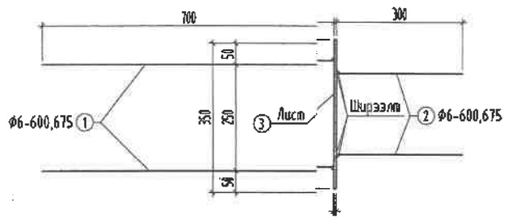

Тайлбар

1. Тус хуудсыг холбогдох хуудсын зургуудтай хамт уз.
2. Мөн БА нормын бөйгуулалт, огтлолын зургуудтай хамт уз.
3. Цуглуулсан рамын хэв хэлбэлзэл цуглуулсны дараа бэхлэлтийн бүх бэхлэлтийн 10%-д хүрсэнд дараа хэв хэлбэлзэл авна.
4. Цуглуулсан бетоны оньсыг БНБД2-02-05-ийн заалтын дагуу хийж гүйцэтгэнэ.
5. Мөн ЦБУ, ХАС, ХДТГ нормын зургуудтай хамт уншиж хэрэгжүүлнэ.

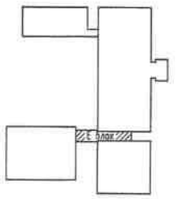

"Эдийн засгийн хөгжлийн сургууль" ХХК	100 ОРТОЙ НЭГДСЭН ЭМНЭЛГИЙН ЦОГЦОЛБОР. Е БЛОК (Нэг маягийн зураг 7 балл)			
	Рамын байгуулалт, рам Р-1, Р-2, Багана Б-1			Ye шат: АЭ
Инженер	Д.Болортунгалаг	ЕГ Шифр: ЭТК-04/2021	Масштаб: М1:100	Огноо: 2021.10
Гүйцэтгэсэн	Б.Батцэцэг	ТГ Шифр:	Зургийн дугаар: ББ-183	Хуудас: 196
Шалгасан	М.Одбаяр			

2021 12 13

ДАМ НУРУУ ДН-1-ИЙН АРМАТУРЧЛАЛТ М1:50

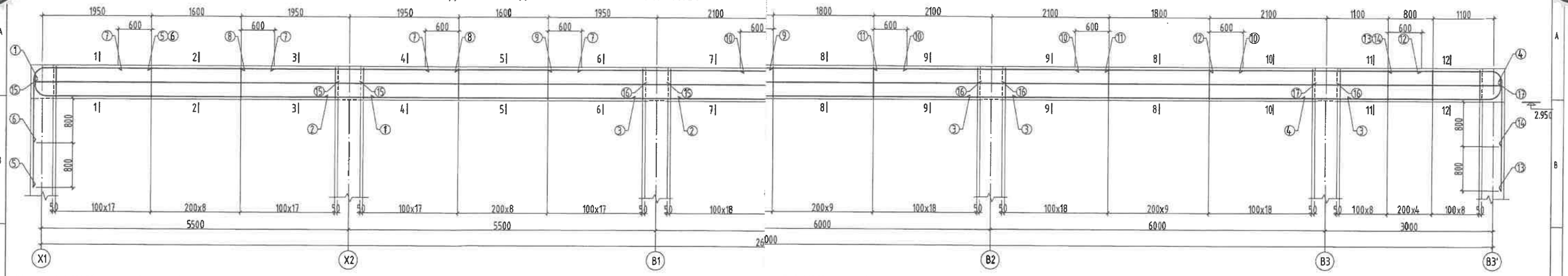

Огтлол 1-1 М1:25

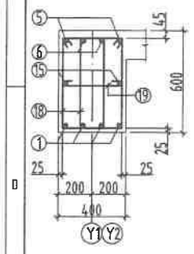

Огтлол 2-2 М1:25

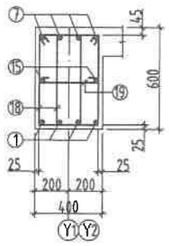

Огтлол 3-3 М1:25

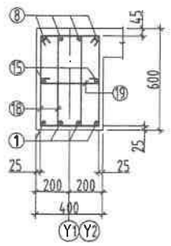

Огтлол 4-4 М1:25

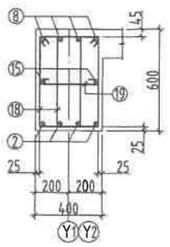

Огтлол 5-5 М1:25

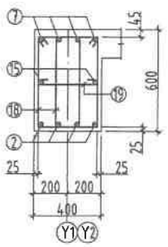

Огтлол 6-6 М1:25

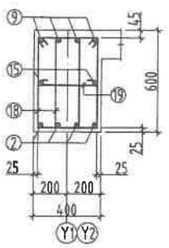

Огтлол 7-7 М1:25

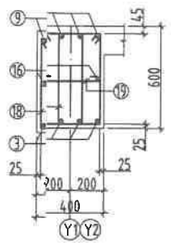

Огтлол 8-8 М1:25

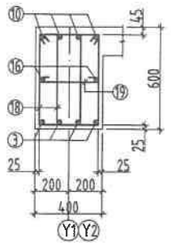

Огтлол 9-9 М1:25

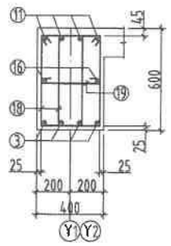

Огтлол 10-10 М1:25

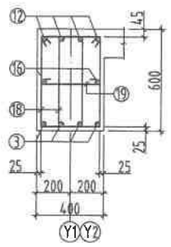

Огтлол 11-11 М1:25

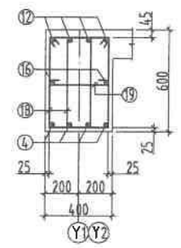

Огтлол 12-12 М1:25

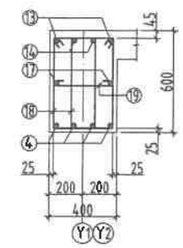

ДАМ НУРУУ ДН-2-ИЙН АРМАТУРЧЛАЛТ М1:50

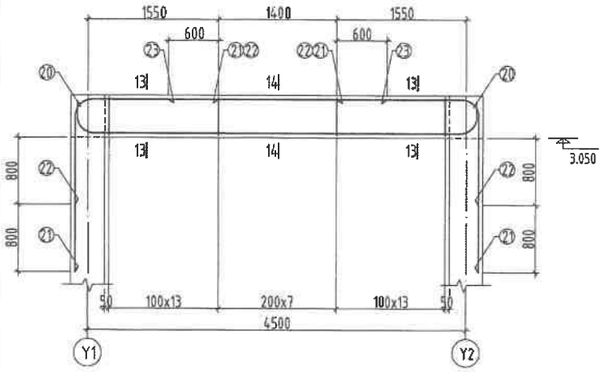

ЦУТГАМАЛ ТӨМӨР БЕТОН ХИЙЦИЙН МАТЕРИАЛЫН ТОДОРХОЙЛОЛТ

позиц	Тэмдэглэгээ	Нэр	Тоо ширх	Жин /кг/ Нэгж	Нийт
		Дам нуруу ДН-2			
20	ГОСТ 5781-82	Ф 18 AIII L= 5340	6	104.00	623.99
21	ГОСТ 5781-82	Ф 18 AIII L= 3660	4	10.67	42.67
22	ГОСТ 5781-82	Ф 18 AIII L= 2860	4	7.31	29.24
23	ГОСТ 5781-82	Ф 12 AIII L= 2600	4	5.71	22.85
24	ГОСТ 5781-82	Ф 10 AI L= 1500	4	2.31	9.23
		Бетон В20 V /м³/	0	0.92	0.00
				0.9	5.40

Поз	Загвар
1	180 R200 314 5880
4	180 R200 314 3380
4	1900 314 1950 R200
5	1900 314 1950 R200
13	1850 314 1950 R200
14	1850 314 1950 R200
18	320 610 530 1240
19	60 60 350

ЦУТГАМАЛ ТӨМӨР БЕТОН ХИЙЦИЙН МАТЕРИАЛЫН ТОДОРХОЙЛОЛТ

позиц	Тэмдэглэгээ	Нэр	Тоо ширх	Жин /кг/ Нэгж	Нийт
		Дам нуруу ДН-1	2	1129.27	2258.55
1	ГОСТ 5781-82	Ф 20 AIII L= 6370	4	15.71	62.84
2	ГОСТ 5781-82	Ф 20 AIII L= 6400	4	15.78	63.13
3	ГОСТ 5781-82	Ф 20 AIII L= 6900	8	17.02	136.13
4	ГОСТ 5781-82	Ф 20 AIII L= 3870	4	9.54	38.18
5	ГОСТ 5781-82	Ф 20 AIII L= 4160	2	10.26	20.52
6	ГОСТ 5781-82	Ф 20 AIII L= 3360	2	8.29	16.57
7	ГОСТ 5781-82	Ф 12 AIII L= 2800	8	2.49	19.89
8	ГОСТ 5781-82	Ф 20 AIII L= 3900	4	9.62	38.47
9	ГОСТ 5781-82	Ф 20 AIII L= 4050	4	9.99	39.95
10	ГОСТ 5781-82	Ф 12 AIII L= 3000	8	2.66	21.31
11	ГОСТ 5781-82	Ф 20 AIII L= 4200	4	10.36	41.43
12	ГОСТ 5781-82	Ф 20 AIII L= 3800	4	9.37	37.49
13	ГОСТ 5781-82	Ф 20 AIII L= 4110	2	10.14	20.27
14	ГОСТ 5781-82	Ф 20 AIII L= 3310	2	8.16	16.33
15	ГОСТ 5781-82	Ф 18 AIII L= 6000	4	11.99	47.94
16	ГОСТ 5781-82	Ф 18 AIII L= 6500	4	12.98	51.94
17	ГОСТ 5781-82	Ф 18 AIII L= 3400	2	6.79	13.58
18	ГОСТ 5781-82	Ф 10 AI L= 1700	398	1.05	417.15
19	ГОСТ 5781-82	Ф 8 AI L= 510	130	0.20	26.16
		Бетон В20 V /м³/		6.2	12.40

"НЬЮКОН" ХХК /ЗТ19-155/18

Объектын нэр:	Бүрэн айлчлал нэмэгдэх		
Холболт /Баталгаа/улалт/ шифр:	NC-05/2021	Энэ хуудсанд	Засвар:
Инженер	Д.Болормуунгалаг	Засвар:	
Гүйцэтгэсэн	Б.Батцэцэг	Огноо:	
Шалгасан	Д.Болормуунгалаг	Лучинчуй	

Ижилхэн цутгамалтай барилгын холболт дээр очсон

Огтлол 13-13 М1:25

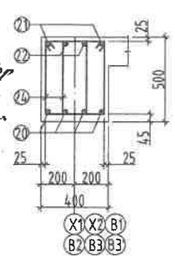

Огтлол 14-14 М1:25

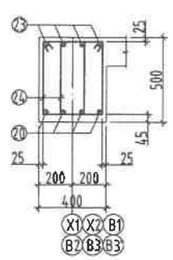

Поз	Загвар
20	180 R200 314 4360 314 180
21	314 1500 1850 R200
22	314 1500 1050 R200
24	320 610 530 1240

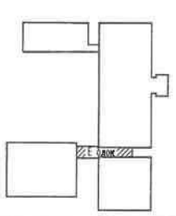

Тайлбар

1. Тус хуудсыг холбогдох хуудстай зэрэгцүүлэн хэвлэ уу.
2. Мөн БА маркын дайгуулаас, огтлолын зургуудтай хамт уу.
3. Цутгамал рамын хэв хэлбэрийг цутгасны дараа бэхжилтийн бетон бэхжих 70%-д хүрсний дараа хэв хаяхыг анхаар.
4. Цутгамал бетонд ашиглах БНБД52-02-05-ийн заалтыг дагуу хийж гүйцэтгэнэ.
5. Мөн ЦБУ, ХАС, ХДТГ маркын зургуудтай хамт үзэж хүчинтэй нягтлах гаргана.

"Эдийн засаг, инженерийн ХХК"	100 ОРТОЙ НЭГДСЭН ЭМНЭЛГИЙН ЦОГЦОЛБОР. Е БЛОК (Нэг маягийн зураг 7 балл)		
	Дам нуруу ДН-1, 2-ийн арматурчлалт		Ye шат: А3
Инженер: Д.Болормуунгалаг	ЕГ Шифр: ЗТК-04/2021	Масштаб: М1:100	Огноо: 2021.10
Гүйцэтгэсэн: Б.Батцэцэг	ТГ Шифр:	Зурагийн дугаар: ББ-104	Хуудас: 186
Шалгасан: М.Одбаяр			

ХУЧИЛТЫН ХЭВНИЙ БАЙГУУЛАЛТ М1:100

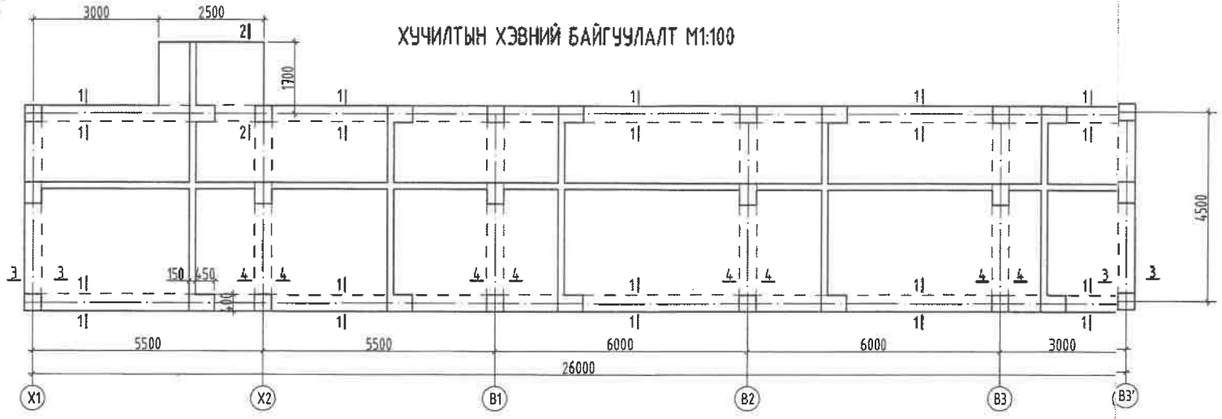

ХУЧИЛТЫН ДООД ҮЕЙИН АРМАТУРЧЛАЛТ М1:100

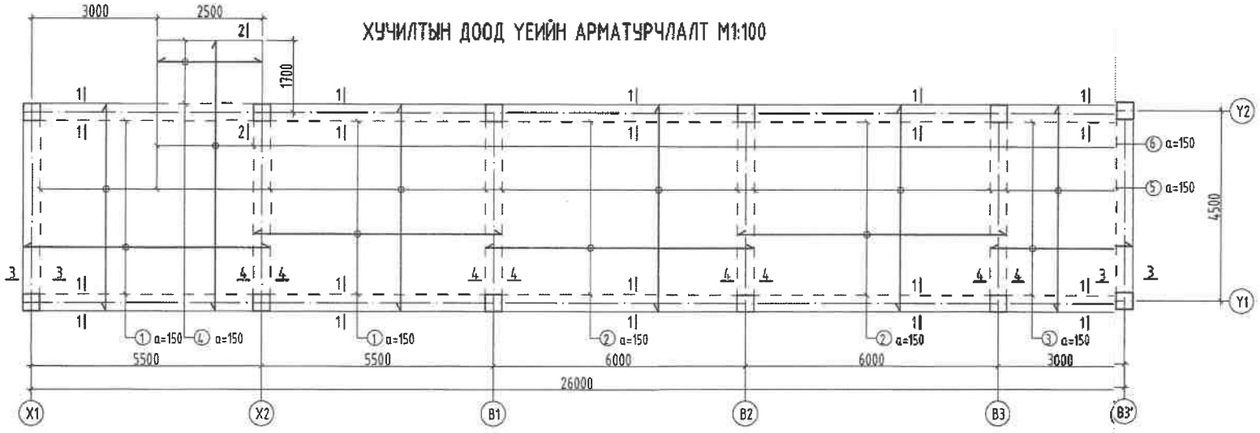

ХУЧИЛТЫН ДЭЭД ҮЕЙИН АРМАТУРЧЛАЛТ М1:100

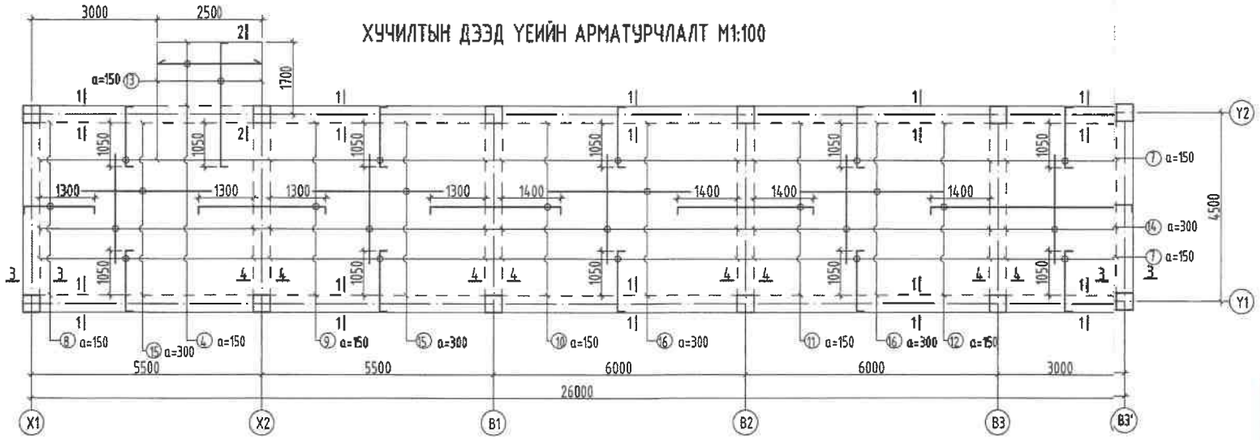

Огтлол 1-1 М1:25

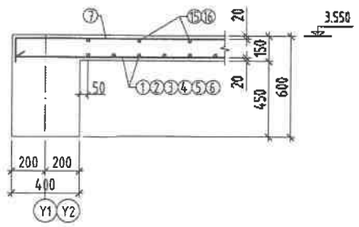

Огтлол 2-2 М1:25

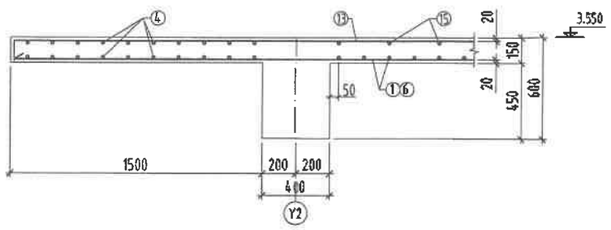

Огтлол 3-3 М1:25

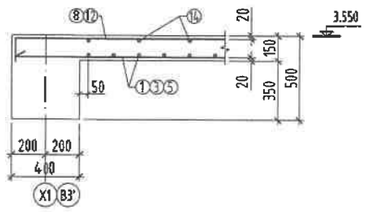

Огтлол 4-4 М1:25

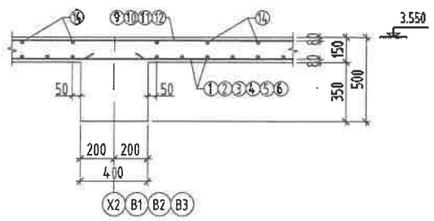

Поз	Загвар
7	1430
8	1680
9	3000
10	3300
11	3200
12	4780
13	2930

ЦУГГАМАЛ ТӨМӨР БЕТОН ХИЙЦИЙН МАТЕРИАЛЫН ТОДОРХОЙЛОЛТ

позиц	Тэмдэглэгээ	Нэр	Too ширх	Жин /кг/ Нэгж	Нийт
		Хучилтын арматурчлалт	1	2602.48	2602.48
1	ГОСТ 5781-82	Ф 12 AIII L= 5860	54	5.20	280.94
2	ГОСТ 5781-82	Ф 12 AIII L= 6360	54	5.65	304.91
3	ГОСТ 5781-82	Ф 12 AIII L= 3360	27	2.98	80.54
4	ГОСТ 5781-82	Ф 12 AIII L= 2460	20	2.18	43.68
5	ГОСТ 5781-82	Ф 12 AIII L= 4860	145	4.31	625.64
6	ГОСТ 5781-82	Ф 12 AIII L= 6360	17	5.65	95.99
7	ГОСТ 5781-82	Ф 12 AIII L= 1630	305	1.45	441.38
8	ГОСТ 5781-82	Ф 12 AIII L= 1880	27	1.67	45.07
9	ГОСТ 5781-82	Ф 12 AIII L= 3200	27	2.84	76.71
10	ГОСТ 5781-82	Ф 12 AIII L= 3300	27	2.93	79.10
11	ГОСТ 5781-82	Ф 12 AIII L= 3400	27	3.02	81.50
12	ГОСТ 5781-82	Ф 12 AIII L= 4980	27	4.42	119.38
13	ГОСТ 5781-82	Ф 16 AIII L= 3130	17	4.94	83.98
14	ГОСТ 5781-82	Ф 10 AI L= 2600	82	1.60	131.45
15	ГОСТ 5781-82	Ф 10 AI L= 3100	28	1.91	53.52
16	ГОСТ 5781-82	Ф 10 AI L= 3400	28	2.10	58.69
		Бетон В20 V /м³/		15.3	15.30

"НЬЮКОН" ХХК /ЗТ19-155/18

Объектын нэр: Бүрэн дүүрэн нурсан элементийн суурьлаагүй бариулгын хэсгийн зураг төсөл

Хэлбэлт /Батлагаа/ Шифр: NC-D2R2LT Энэ хуудас

Инженер Д.Чадраабадрах Захиалагч

Гүйцэтгэсэн Б.Ганцэцэг Засварлалт

Шалгасан Д.Чадраабадрах Хучингуй

Тайлбар

1. Тус хуудсыг хөлөгсөх хуудасны зургуудтай хамт уз.
2. Мөн БА маркны бүйгуулалт, огтлолын зургуудтай хамт уз.
3. Цутгамал ганзэ хэв хаалгыг цутгасны өмнө бэхлэлтийн бүх бэхэлгээ 70%-д хүрсэний дараа хэв хаалгыг авна.
4. Цутгамал бетонны ажлыг БНБД52-02-03-ийн зөвлөмж дагуу хийж гүйцэтгэнэ.
5. Мөн ЦБУ, ХАС, ХДТТ маркын зургуудтай хамт үзэж хучилтын нүхийг гаргана.

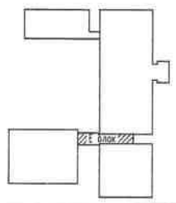

100 ОРТОЙ НЭГДСЭН ЭМНЭЛГИЙН ЦОГЦОЛБОР. Е БЛОК (Нэг маягийн зураг 7 балл)

Хучилтын хэв, арматурчлалт — Үе шат: АЗ

Инженер	Д.Болормунгалаг	ЕГ Шифр: ЭТК-04/2021	Масштаб: М1:100	Огноо: 2021.10	
Гүйцэтгэсэн	Б.Ганцэцэг	ТГ Шифр:	Зургийн дугаар: ББ-185	Хуудас: 186	
Шалгасан	М.Одбаяр				

"Эдийн засаг хөгжлийн хүрээлэн" ХХК

ЯЛУУ, ХАНЫН ТОРНЫ БАЙГУУЛАЛТ М1:100

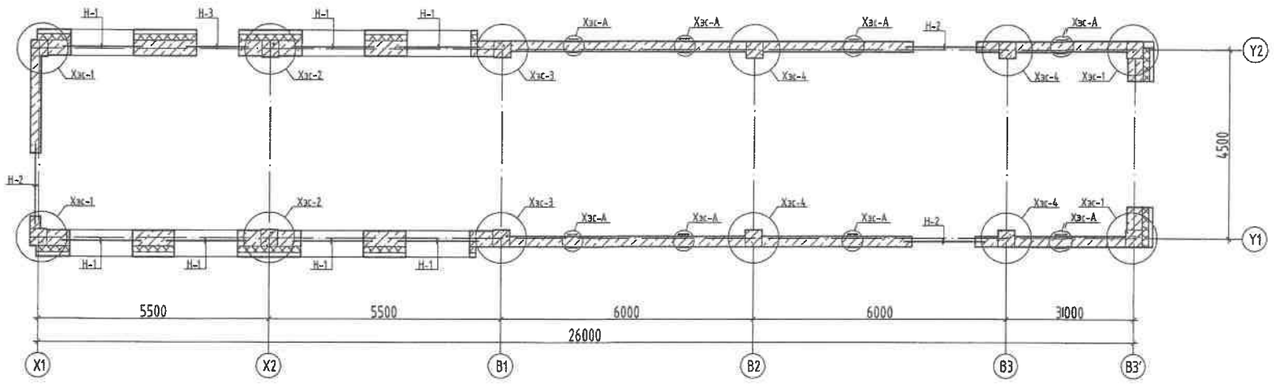

ЯЛУУНЫ ТУУВЭР

Д/Д	Тэмдэглэгээ	Нэр	1 эле-н тоо	Тоо /ш/	
				1-р давхар	Нийт
Н-1	Я 22.12.14	360	3	6	18
Н-2	Я 22.12.14	250	2	3	6
Н-3	Я 15.12.14	360	3	1	3

Хэсэглэл-1 М1:25

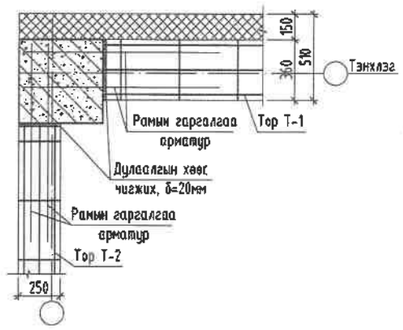

Хэсэглэл-2 М1:25

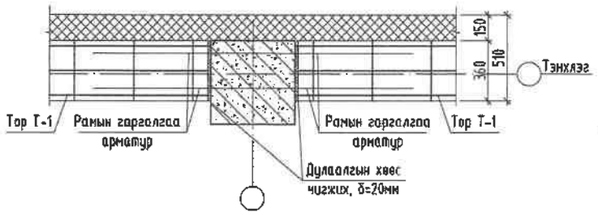

Хэсэглэл-3 М1:25

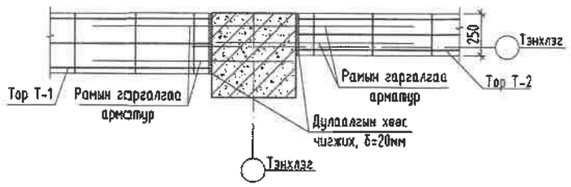

Хэсэглэл-4 М1:25

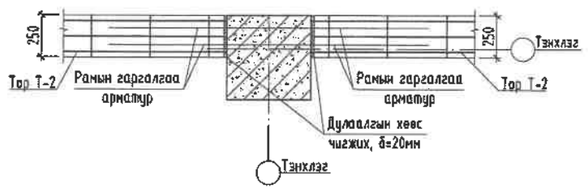

Хэсэглэл-Б М1:25

/250мм-н ханыг хучилттай бэхлэх/

ТБ-1 М1:10

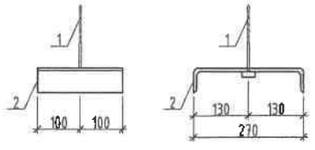

Тор Т-1 М1:20

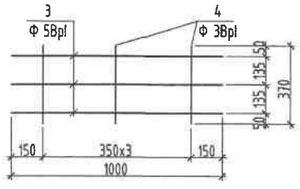

Тор Т-2 М1:20

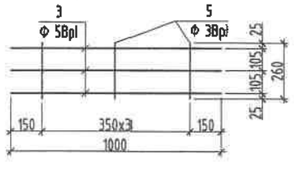

ЦУТГАМАЛ ТЕМЕР БЕТОН ХИЙЦИЙН МАТЕРИАЛЫН ТОДОРХОЙЛОЛТ

позиц	Тэмдэглэгээ	Нэр	Тоо ширх	Жин /кг/	
				Нэгж	Нийт
		ТБ-1		5.79	
1	ГОСТ 5781-82*	Ф 8 AI L= 120	1	0.05	0.05
2	ГОСТ8240-89	270 L= 200	1	5.74	5.74
		Тор Т-1		0.52	
3	ГОСТ 5781-82*	Ф 5 BI L= 1000	3	0.15	0.46
4	ГОСТ 5781-82*	Ф 3 BI L= 370	3	0.02	0.06
		Тор Т-2		0.51	
3	ГОСТ 5781-82*	Ф 5 BI L= 1000	3	0.15	0.46
5	ГОСТ 5781-82*	Ф 3 BI L= 260	3	0.01	0.04
		Ханын торны нэгдсэн тооцоо			
		ТБ-1	10	5.79	57.87
		Тор Т-1	80	0.52	41.92
		Тор Т-2	105.6	0.51	53.40

Тайлбар

1. Өргийн ажлыг гүйцэтгэхдээ "Өрөгт бүтээц" угсралтын ажил гүйцэтгэх ба хуулсан авах барилгын норм ба дүрэм БНБД3.03.05-90-ийн заалтуудыг баримталбал зохино.
2. Өрөгт 125 каркас досгүй тоосго, 50 ба түүнээс дээш маркийн холиног (цемент+шохой+элс) зуурмаг хэрэглэнэ.
3. Даацын ба даацын бус бүх ханын ууланд, хамар ханыг өргийн босоо чиглэлд тоосго 675мм, блок 600мм тутамд бүх урлын дагуу төмөр торыг тавьж хучитгэнэ. Торыг зургийн дагуу хийж гүйцэтгэнэ.
4. 120мм, 250мм-ийн ханыг а=3000мм-ээр хучилтанд барилгын нэг маягийн бүтээц, эдэлхүүн ба хэсэглэлийн цуврал Г1.030.1-3Г, Д1.02.000-н дагуу бэхлэж хийнэ.
5. Угсармал ялуунд 1500мм хүртэлх нүхэн дээр 2 талдаа тус бүр 250мм-с багагүйгээр, 1500мм түүнээс дээшхи нүхэн дээр 2 талдаа тус бүр 350мм-с багагүйгээр суулгаж өгнө.
6. Өрлөгийн явцад Нүх-н нүхийг /ховилыг/ цахилгаан зургаас харж гаргаж өгнө.
7. Гуа хуудсыг БА маркин байгуулалт, огтлолын зургуудтай хамт уз.

"НЬЮКОН" ХХК /ЗТ19-155/18

Объектын нэр: Бүхэл айлчлал нэгдэл эмнэлэг цогцолборыг барилга хийгдэхэд

Холболт /Баталгаажуулах/ Шифр		№с-08/2020	Энэ хуудсыг
Инженер	Д.Энхцэцэг		Засварлаж
Гүйцэтгэсэн	Б.Ариунтуяа		Засварлаж
Шалгасан	Д.Энхцэцэг		Хүчингүй

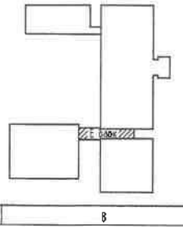

"Эдгээр өнгөт хэсгийн" ХХК

100 ОРТОЙ НЭГДСЭН ЭМНЭЛГИЙН ЦОГЦОЛБОР. Е БЛОК (Нэг маягийн зураг 7 балл)

Ялуу, ханын торны байгуулалт — Ye шат: АЗ

Инженер	Д.Болормаагалаг	ЕГ Шифр: ЗТК-04/2021	Масштаб: М1:100	Огноо: 2021.10	
Гүйцэтгэсэн	Б.Баяцэцэг	ТГ Шифр:	Зургийн дугаар: ББ-186	Хуудас: 186	
Шалгасан	М.Одбаяр				

А2

/Тусгай зөвшөөрлийн дугаар: 3Т19-588/23, УБ хот. ХУД 18 хороо "PG PLAZA" төв 703 тоот. Утас: 75074411, 88004411

Е.Г.Шифр: NC-08/2025

Булган аймаг. Булган сум. 4-р баг

БУЛГАН АЙМГИЙН НЭГДСЭН ЭМНЭЛГИЙН ЦОГЦОЛБОР БАРИЛГЫН ХОЛБОЛТЫН ЗУРАГ ТӨСӨЛ /Е БЛОК/

/Ажлын зураг/

ХАЛААЛТ АГААР СЭЛГЭЛТИЙН ХЭСЭГ-ХАС

БОЛОВСРУУЛСАН:

Захирал: Ч.Ганболд

Зургийн инженер: Э.Мөнхтулга

Улаанбаатар 2025 он

БАРИЛГЫН ЗУРАГ ТӨСЛИЙН "КОНСАЛТИНГ" ХХК
Улаанбаатар хот, Сүхбаатар дүүрэг,
10-р хороо, БДТТөв

ЕГ Шифр ЗТК-04/2021

100 ОРТОЙ НЭГДСЭН ЭМНЭЛГИЙН ЦОГЦОЛБОР ЭМГЭГ АНАТОМИЙН ТАСГИЙН БАРИЛГА (НЭГ МАЯГИЙН ЗУРАГ)

(Халаалт агаар сэлгэлтийн хэсэг - ХАС)

БОЛОВСРУУЛСАН:

"КОНСАЛТИНГ" ХХК-ИЙН ЗАХИРАЛ /Т.ХАНГАЛ/

ЗУРГИЙН ИНЖЕНЕР /Б.ЯНЖИНПҮРЭВ/

УЛААНБААТАР ХОТ
2021 ОН

"НЬЮКОН" ХХК /ЗТ19-155/18

Объектын нэр:	Зургаан давхар Итгэл зочлох цогцолбор барилгын хөгжлийн зураг		
Хөрөнгө оруулагч	Хонболт /Баталгаажуулалт/ Шифр: NC-08/2018	Ч.Монхтуяа	Засварлаж
Гүйцэтгэгч		Р.Чимэгцог	Засварлаж
Шалгасан		Э.Мөнхтуяа	Хүчинтэй

Тайлбар бичиг

"ЭМГЭГ АНАТОМИЙН ТАСГИЙН БАРИЛГА" 100 ортой нэгдсэн эмнэлгийн цогцолбор нэг маягийн барилгын халаалт, агаар сэлгэлтийн хэсгийн ажлын зургийг гүйцэтгэхдээ барилга архитектурын зураг болон захиалагчаас ирсэн зургийн даалгаврыг үндэслэн боловсруулав.

Халаалт, агаар сэлгэлтийн хэсгийн ажлын зургийг хийж гүйцэтгэхдээ:

- БНбД 41-01-11 Халаалт, агаар сэлгэлт ба кондиционер
- БНбД 23-01-09 Барилгад хэрэглэгдэх уур амьсгал, ба геофизикийн үзүүлэлт
- БНбД 23-02-09 Барилгын дулаан хамгаалалт
- БНбД 21-01-02 Барилга байгууламжийн галын аюулгүй байдал
- БНбД 31-03-03 Олон нийт иргэний барилга
- БНбД 31-22-21 Эмнэлэг
- MNS 3240:2013 "Халаалт, агаар сэлгэлтийн системийн ажлын зураг" эдгээр норм дүрэм, стандартыг мөрдлөг болгов.

Барилгын дулааны ачаалыг тооцохдоо гадна агаарын тооцооны хэмийг 2 үзүүлэлтээр тооцов.

Гадна агаарын температур	-40.0°C
Гадна агаарын температур	-30.0°C
Дулаан зөөгчийн хэм	90/70°C
Зонхилох өрөөний хэм	14°C

Барилгын хаших бүтээц нь дулаалгатай байна. Дулаалгын материал нь чанар сайтай байх ба угсралтын ажлын норм дүрмийн дагуу гүйцэтгэнэ. Дулаалгын материал нь MNS EN 13163/2011 стандартын шаардлагыг хангасан байх ёстой.

ХАЛААЛТ:

Барилгын халаалтын систем нь нэг маягийн зураг төслөөр хийгдэж байгаа тул барилга баригдах тухайн орон нутгийн дулаан хангуусан байгууллагаас олгосон техникийн нөхцөлийн дагуу дулааны эх үүсвэрт холбогдоно. Халаалтын систем нь доогуур түгээлттэй, 2 хоолойт мухардмал эргэлттэй босоо шугамтай систем байна.

Системийн түгээх шугам нь шалны дээгүүр дулаалгатай угсрагдана. Шугам хоолойг зураг заасан налуугаар узельд ус буухаар угсарна.Халаалтын системийн магистраль шугам хоолойнууд болон босоо шугамуud /ГОСТ 3262-75/ган яндан хоолой байна. Халаалтын шугамын хамгийн өндөр цэгт автомат хий авагч, нам цэгт ус юулэгч хаалт угсрагдана. Халаалтын салбар шугамд бөмбөлгөн хаалт, ус юулэгч суурилуулна.

Хаших хийц нэвтлэн гарч байгаа халаалтын хоолойнд хамгаалах бүрхүүл бүюу гильз хийж өгөх хэрэгтэй. Дамжуулах хоолой нэвтрэх нүх, завсрыг хашлага бүтээцийн галд тэсвэрлэлтийн нормчлогдсон хязгаарыг хангах шатдаггүй материалаар чигжээс бөглөлт хийнэ. Халаалтын тоноглол болон шугам хоолой, дулаалгын техникийн үзүүлэлтийг материалын түүвэрт тусгаж өгөв.

Барилгын халаалтын системийн төлөвлөлтийг 2 хувилбараар төлөвлөсөн:

- Төвлөрсөн дулаан хангамжаас хангагдах газар баригдах тохиолдолд ган халаах хэрэгсэлтэй систем;
- Бие даасан болон хөдөө орон нутагт баригдах усны хатуулгаас хамааран барилгад ширмэн халаах хэрэгсэлтэй систем байхаар зураг төслийг боловсруулсан, холболтын хэсэглэлийн зургийг тоймоос үзэх. Бүх ган халаах хэрэгсэлд термостат вентиль, хий авагч суурилуулна. Халаах хэрэгслийн хүчин чадал, маркийг гадна агаарын тооцооны температураас хамааруулан ачаалыг тооцон байгуулалтын зурагт хүснэгтээр үзүүлэв.

Хөдөө орон нутагт барилга баригдах үед тухайн орон нутгийн усны хатуулгын чанараас хамааруулан ус зөөлрүүлэгч заавал суурилуулж өгөх хэрэгтэй.

АГААР СЭЛГЭЛТ:

Барилгын өрөөнүүдэд агаар орох системийн түрэлтээр ажиллах ердийн сорох системүүдийг төлөвлөсөн. Өрөөний зориулалтаас хамааран гаднаас агаар өгөх болон агаар сорох механик системүүдийг төлөвлөж өгөв. Лабораторын өрөөнүүдэд байрын соролттой механик систем төлөвлөж өгөв. Агаар оруулах системд 1-р шатны халаагч төлөвлөсөн ба 1-р шат нь цахилгаан халаагч байна. .Агаар орох системийн шүүлтүүрийг нормын дагуу төлөвлөсөн. Шүүлтүүрийн үзүүлэлтийг хүүдас ХАС-2-с үзнэ үү. Агаар орох системийн агаарын урсгал салах хэсэгт агаарын зардал тохируулах хаалт байна.Агаар сэлгэлтийн дамжуулах хоолойгоор гөлмөн төмөр хоолой сонгосон болно. Өрөөнүүдийн таазаар явж байгаа агаар сэлгэлтийн хэвтээ хоолойнуудыг барилгын үндсэн хийцүүд болон заслын ажилтай уялдуулж цэвэр үзэмжтэй угсрах хэрэгтэй. Агаар сэлгэлтийн тоног төхөөрөмжийг техникийн өрөөнүүдэд суурилуулав. Агаар сэлгэлтийн тоног төхөөрөмж болон шугам хоолойн техникийн үзүүлэлтийг материалын түүвэрт зааж өгөв.Агаар сэлгэлтийн системийн барилгын хучилтаас дээших хэсгийг маш сайн дулаалж, тоосгон шахтан дотор угсарна. Хучилт болон хана нэвтлэн гарч байгаа агаар сэлгэлтийн хоолойн болон шахтанд доторхи зайсар зайг галд тэсвэртэй материалаар сайтар чигжих хэрэгтэй. Халаалт, Агаар сэлгэлтийн системийн тоног төхөөрөмж, материалыг зурагт заасан төрөл, үйлдвэрлэгчийнхээс өөрөөр угсрах бол техник, галын болон эрүүл ахуйн шаардлага хангасан зураг төсөл заасан техникийн үзүүлэлтийн шаардлагыг хангасан тоног төхөөрөмж материалаар гүйцэтгэж болно. Үүний тулд материалын түүвэрт шаардлагатай техникийн үзүүлэлтүүдийг зааж өгсөн болно. Цогцос хаалгалах өрөөнд зориулалтын хөлдөөгч байх ба тоноглолын хэмжээ техникийн үзүүлэлт нь БА-н зураг нааас үзэх.

ХӨДӨЛМӨР ХАМГААЛАЛ:

Дотор халаалт, агаар сэлгэлтийн системийн угсралтын ажлыг гүйцэтгэхдээ дараах норм дүрмийн баримтлан ажиллах хэрэгтэй.

БНбД 40-05-18 Дотор сантехникийн систем

БНбД 12-04-06 БНбД 12-03-04 Барилгын үйлдвэрлэлд дагаж мөрдөх хөдөлмөр хамгаалал, аюулгүй ажиллагааны дүрэм.

Тойм байгуулалт M1:600

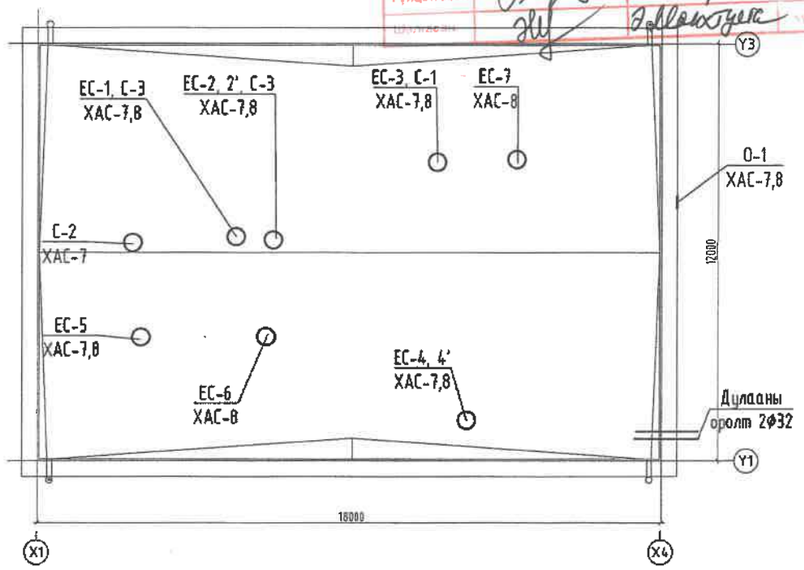

Барилгын халаалт агаар сэлгэлтийн ажлын зургийн жагсаалт

Д/д	Формат	Зургын нэр	Тайлбар
1	А3	Тайлбар бичиг, Барилгын үзүүлэлт, Зургийн жагсаалт,Тойм байгуулалт	XAC-1
2	А3	Таних тэмдэг , Тоног төхөөрөмжийн үзүүлэлт ,Тооцооны хуснэгт,	XAC-2
3	А3	Материалын түүвэр	XAC-3
4	А3	1-р давхрын халаалтын системийн байгуулалт	XAC-4
5	А3	2-р давхрын халаалтын системийн байгуулалт	XAC-5
6	А3	1-р давхрын агаар сэлгэлтийн системийн байгуулалт	XAC-6
7	А3	2-р давхрын агаар сэлгэлтийн системийн байгуулалт	XAC-7
8	А3	Халаалтын системийн тойм	XAC-8
9	А3	Агаар сэлгэлтийн системийн тойм	XAC-9

Халаалт агаар сэлгэлтийн үндсэн үзүүлэлт

Барилга байгууламжийн нэр зориулалт	Эзэлхүүн (м³)	Гадна агаарын тооцооны хэм [°C]	Дулааны ачаалал кВт /ккал/цаг/				Хүйтэн зарцуулалт /кВт/
			Халаалт	Агаар сэлгэлт	Халуун усан хангамж	Бусад	
Эмгэг анатомийн тасгийн барилга	1426	-40	23 /18916/				-
		-30	19 /16337/				-

"Зураг төсөл консалтинг" ХХК	100 ОРТОЙ НЭГДСЭН ЭМНЭЛГИЙН ЦОГЦОЛБОР. ЭМГЭГ АНАТОМИЙН ТАСГИЙН БАРИЛГА. (Нэг маягийн зураг)				
	Тайлбар бичиг, Зургийн жагсаалт, Тойм байгуулалт				Үе шат: А3
Инженер	Б.Янжинпүрэв	ЕГ Шифр : ЗТК-04/2021	Масштаб : M1:100	Огноо : 2021.10	
Гүйцэтгэсэн	Б.Янжинпүрэв	ТГ Шифр :	Зургийн дугаар : XAC-01	Хуудас : 9	
Шалгасан	Б.Болормаа				

"НЬЮКОН" ХХК /ЗТ19-155/18

Объектын нэр: Булгын аймгийн Жаргалант сумын цэцэрлэг

Барилгын хэлбэлзлийн /Шифр: NC-08/2018 Зиэ хуудас 7

Инженер Э.Мөнхтуяа Засварлав

Гүйцэтгэсэн Р.Ганцэцэг Засварлуу

Шалгасан Э.Мөнхтуяа Хучингүй

Агаар оруулах системийн техникийн үзүүлэлт

№	Системийн тэмдэглэгээ	Системийн тоо	Үйлчлэх бүй өрөөний нэр	Систем байрлах бүй өрөөний нэр	Агаар урьдчилан халаагч /Цахилгаан халаагч/						Сэнс							Агаарын шүүлтүүр	
					Гадна	Агаарын хэмжээ		Температур		Дулаан зарцуулалт	Марк	Сэнсний		Цахилгаан хөдөлгүүрийн				Агаарын хэмжээ	төрөл F8
								эхний	халсан			Бүтээмж	Даралт	Чадал	эргэлт	Гүйдэл	Хүчдэл		
						Марк	м³/цаг	°С	°С	кВт		м³/цаг	Па	N /кВт/	эр/мин	А	V		
1	2	3	4	5	6	7	8	9	10	11	12	13	14	15	16	17	18	19	21
1	0-1	1	Өрөөнүүд	Салхивчийн өрөө	-	Цахилгаан халаагч	1250	-30	14	17	Сэнс	1250	250	0.5	1420	2.3	230	1268	50-25

Таних тэмдэглэгээ

Нэр	Тэмдэглэгээ: Байгуулалт	Тойм
Дулаан хангамж, халаалтын шугам /2-р хэлхээ/, дулаалгатай	Д2.1 / Д2.2	
Яндан хоолойн дулаалга		
Бөмбөлгөн хаалт		
Баланслагч хаалт		
Ус буулгагч, хий авагч		
Яндан хоолойг угсрах налуу	0.002	
Халаалтын хавтгайлжин радиатор		1666
Халаалтын хувиарлах хайрцаг		
Босоо шугам	БШ-5	
Агаар дамжуулах хоолойн хөндлөн огтлол /сорох/		
Агаар дамжуулах хоолойн хөндлөн огтлол /өгөх/		
Агаар дамжуулах хоолой /хэвтээ/	АСС /ЕСС/ 500х250	550х300 L=700м3/ц
Агаар сорох сараалж		
Агаар өгөх сараалж		
Агаар хувиарлагч сараалж дүүжин таазанд		
Агаар сорох сараалж дүүжин таазанд		
Агаар сэлгэлтийн системийн цаг хоолой		
Сараалжтай сэнсний агрегат		
Сэнс		
Агаар оруулах системийн сэнсний агрегат		
Зардал тохируулах хаалт	ЗТХ	ЗТХ

Агаар сорох системийн техникийн үзүүлэлт

№	Системийн тэмдэглэгээ	Системийн тоо	Үйлчлэх бүй өрөөний нэр	Систем байрлах бүй өрөөний нэр	Сэнсний: Марк	Бүтээмж	Даралт	Цахилгаан хөдөлгүүрийн: Чадал	эргэлт	Гүйдэл	Хүчдэл
						м³/цаг	Па	N /кВт/	эр/мин	А	V
1	С-1,2,3,4	4	Лаборатори, Задлангийн өрөө	Лаборатори /203,204,205,114/	Сувгийн сэнс	345	50	0.060	2530	0.26	230

Хашлага хийцийн дулаан дамжуулалтын итгэлцүүр

Д/д	Хашлага хийцийн нэр	Материал: Нэр	Нягт кг/м³	Зузаан /м/	ДДК Вт/м°С	R м²°С/Вт	К Вт/м²°С
1	Гадна хана -1	-Дулаалга /Чулуун хөвөн/	70	0.15	0.036	4.167	0.190
		-Хөнгөн блок	1000	0.375	0.41	0.91	
		Илчийн эсэргүүцэл				0.158	
						5.235	
2	Хучилт	-Цементэн тэгшилгээ	1800	0.05	0.76	0.066	0.171
		-Керамзит Налуулга	400	0.2	0.300	0.667	
		-Дулаалга /XPS хөвсөн полистрол/	45	0.2	0.041	4.878	
		-Цутгамал төмөр бетон хучилт	2500	0.15	1.92	0.078	
		Илчийн эсэргүүцэл				0.158	
						5.847	
3	Гадна цонх	Гурван давхар шиллэгээтэй				0.6	1.67
4	Гадна хаалга					0.980	1.2
5	Дулаалгагүй шал						
	1-р бүс					2.2	0.465
	2-р бүс					4.3	0.233
	3-р бүс					8.6	0.116
	4-р бүс					14.6	0.068

"Зураг төсөл консалтинг" ХХК

100 ОРТОЙ НЭГДСЭН ЭМНЭЛГИЙН ЦОГЦОЛБОР.
ЭМГЭГ АНАТОМИЙН ТАСГИЙН БАРИЛГА. (Нэг маягийн зураг)

Тооцооны хуснэгт, Таних тэмдэг,Тоног төхөөрөмжийн үзүүлэлт | Ye шат: АЗ

Инженер	Б.Янжинпүрэв	ЕГ Шифр : ЗТК-04/2021	Масштаб : М1:100	Огноо : 2021.10
Гүйцэтгэсэн	Б.Янжинпүрэв	ТГ Шифр :	Зургийн дугаар : ХАС-02	Хуудас : 9
Шалгасан	Б.Болормаа			

Материалын түүвэр

Д/Д	Тэмдэглэгээ	Нэрс	Тоо	жин /кг/	Тайлбар
		1. ХАЛААЛТ			
		1.1 Халаалтын систем /А хувилбар/			
1	ГОСТ 3262-75	Ус дамжуулах ган яндан Ф15мм	132		у/м
2	ГОСТ 3262-75	Ус дамжуулах ган яндан Ф20мм	49		у/м
3	ГОСТ 3262-75	Ус дамжуулах ган яндан Ф25мм	49		у/м
4	ГОСТ 3262-75	Ус дамжуулах ган яндан Ф32мм	5		у/м
5	t=0.045Вт/м °С 50mm	Хоолойн дулаалга Ф20мм	49		у/м
6	t=0.045Вт/м °С 50mm	Хоолойн дулаалга Ф25мм	49		у/м
7	t=0.045Вт/м °С 50mm	Хоолойн дулаалга Ф32мм	5		у/м
8	Т=150°С ; Р=1.0МПА	Отвод 90° ф15	13		шир
9	Т=150°С ; Р=1.0МПА	Отвод 90° ф20	2		шир
10	Т=150°С ; Р=1.0МПА	Отвод 90° ф25	2		шир
11	Т=150°С ; Р=1.0МПА	Гуравлагч ф15/ф15/ф15	12		шир
12	Т=150°С ; Р=1.0МПА	Гуравлагч ф20/ф15/ф20	2		шир
13	Т=150°С ; Р=1.0МПА	Гуравлагч ф15/ф20/ф20	2		шир
14	Т=150°С ; Р=1.0МПА	Гуравлагч ф25/ф15/ф25	10		шир
15	Т=150°С ; Р=1.0МПА	Гуравлагч ф25/ф32/ф25	2		шир
16	Т=150°С ; Р=1.0МПА	Деревлегч ф15/ф15/ф15/ф15	10		шир
17	Т=150°С ; Р=1.0МПА	Шилжүүр ф15/ф20	2		шир
18	Т=150°С ; Р=1.0МПА	Шилжүүр ф20/ф25	4		шир
24	Т=150°С ; Р=1.0МПА	Термостаттай вентиль	27		шир
25	Т=150°С ; Р=1.0МПА	Термостат вентилийн толгой	27		шир
26	Т=150°С ; Р=1.0МПА	Радиаторын таслах хаалт ф15	27		шир
27	Т=150°С ; Р=1.0МПА	Радиаторын хий авагч	14		шир
28	Т=150°С ; Р=1.0МПА	Бөмбөлгөн хаалт Ф15	12		шир
29	Т=150°С ; Р=1.0МПА	Бөмбөлгөн хаалт Ф20	4		шир
30	Т=150°С ; Р=1.0МПА	Бөмбөлгөн хаалт Ф25	4		шир
31	Т=150°С ; Р=1.0МПА	Ус хуулагч ф15	22		шир
		Гадна агаарын тооцооны хэмийг -40°С тооцсон халаах хэрэглэгчийн тоо хэмжээ			
32	Т=150°С ; Р=1.0МПА	Халаах хэрэгсэл 22/500/500h /0.5 кВт/	4		шир
33	Т=150°С ; Р=1.0МПА	Халаах хэрэгсэл 22/700/500h /0.7 кВт/	6		шир
34	Т=150°С ; Р=1.0МПА	Халаах хэрэгсэл 22/900/500h /0.9 кВт/	11		шир
35	Т=150°С ; Р=1.0МПА	Халаах хэрэгсэл 22/1000/500h /1.00 кВт/	4		шир
36	Т=150°С ; Р=1.0МПА	Халаах хэрэгсэл 22/1100/500h /1.15 кВт/	2		шир
		Гадна агаарын тооцооны хэмийг -30°С тооцсон халаах хэрэгслийн тоо хэмжээ			
37	Т=150°С ; Р=1.0МПА	Халаах хэрэгсэл 22/400/500h /0.4 кВт/	4		шир
38	Т=150°С ; Р=1.0МПА	Халаах хэрэгсэл 22/600/500h /0.6 кВт/	6		шир
39	Т=150°С ; Р=1.0МПА	Халаах хэрэгсэл 22/800/500h /0.8 кВт/	11		шир
40	Т=150°С ; Р=1.0МПА	Халаах хэрэгсэл 22/900/500h /0.9 кВт/	4		шир
41	Т=150°С ; Р=1.0МПА	Халаах хэрэгсэл 22/1000/500h /1.00кВт/	2		шир

Тайлбар: Халаалтын системийг ширмэн халаах хэрэгслээр хийх үед дээр тууштсан халаалтын түүврээс халаах хэрэгсэл болон холбох хаалт нь өөр байх тул доор заагдсан түүврээр хийж гүйцэтгэнэ. Бусад материалын түүвэр ижил байна.

		Гадна агаарын тооцооны хэмийг -40°С тооцсон халаах хэрэгслийн тоо хэмжээ			
64	Т=90°С ; Р=1.0МПА	Ширмэн секц	245		шир
		Гадна агаарын тооцооны хэмийг -30°С тооцсон халаах хэрэгслийн тоо хэмжээ			
66	Т=90°С ; Р=1.0МПА	Ширмэн секц	197		шир
67	Т=90°С ; Р=1.0МПА	Өгөх вентиль /булан/	27		шир
68	Т=90°С ; Р=1.0МПА	Буцах вентиль /булан/	27		шир
		/О блок/ Цогцос хадгалах өрөөны хөргөлт			
1		Зэс хоолой Ф 6.37	9		у/м
2		Зэс хоолой Ф 12.7	9		у/м
3		Дотор техверемж Qcool-5.5 кВт ,220V, N=5.6кВт	1		ком
4		Гадна машин	1		шир
5		Удирдлага	1		шир

Материалын түүвэр

Д/Д	Тэмдэглэгээ	Нэрс	Тоо	жин /кг/	Тайлбар
		2. АГААР СЭЛГЭЛТ			
		2.1.Агаар орох систем /О-1/			
		Агаар дамжуулах гөлмөн төмөр хоолой			
1	δ=0.7мм	150x150	6.0		у/м
2	δ=0.7мм	200x200	9.0		у/м
3	δ=0.7мм	250x200	6.0		у/м
4	δ=0.7мм	300x200	24.0		у/м
5	δ=0.7мм	400x200	7.0		у/м
6	t=0.037 Вт/м °С δ=0,05м	Агаар дамжуулах хоолойн дулаалга 400x200	2		у/м
7	δ=0.7мм	Эргэлт 90°С 300x200h	5		шир
8	δ=0.7мм	Эргэлт 90°С 400x200h	1		шир
9	δ=0.7мм	Гуравлагч 200x200h/200x200h/200x200h	1		шир
10	δ=0.7мм	Гуравлагч 200x200h/200x200h/250x200h	1		шир
11	δ=0.7мм	Гуравлагч 250x200h/200x200h/300x200h	1		шир
12	δ=0.7мм	Гуравлагч 300x200h/300x200h/400x200h	1		шир
13		Тохируулах хаалт 300x200h	2		шир
14	Р150 f_0=0.016	Агаар оруулах сараалж	3		шир
15	Р200 f_0=0.023	Агаар оруулах сараалж	4		шир
16	Р200x150 f_0=0.016	Агаар оруулах сараалж	2		шир
17	400x200h	Автомат хаахлага	1		шир
18	F8 400x200h	Агаарын шүүлтүүр	1		шир
19	L=1250м³/цаг; 17кВт	Цахилгаан агаар халаагч	1		шир
20	400x200h	Зөөлөн холбоос	1		шир
21	0.55кВт /220V/ 400x200	Сэнс L=1250м³/цаг	1		шир
22	400x200h	Агаар хүлээн авах гадна сараалж	1		шир
		2.2.Агаар сорох ердийн систем /ЕС-1-7/ , /С-1-4/			
1		Агаар дамжуулах гөлмөн төмөр хоолой			
2	δ=0.5мм	150x100	54		у/м
3	δ=0.5мм	150x150	18		у/м
4	δ=0.5мм	200x150	17		у/м
5	δ=0.5мм	200x200	6		у/м
6	δ=0.5мм	250x200	7		у/м
7	t=0.037 Вт/м °С δ=0,05м	Агаар дамжуулах хоолойн дулаалга	40		м2
8	δ=0.5мм	Эргэлт 90°С 150x100h	20		шир
9	δ=0.5мм	Эргэлт 90°С 150x150h	3		шир
10	δ=0.5мм	Эргэлт 90°С 200x150h	7		шир
11	δ=0.5мм	Эргэлт 90°С 200x200h	3		шир
12	δ=0.5мм	Эргэлт 90°С 250x200h	1		шир
13	Р150 f_0=0.016	Агаар сорууллах сараалж	18		шир
14	Р200 f_0=0.023	Агаар сорууллах сараалж	3		шир
15		Сэнстэй сараалж	2		шир
16	δ=0.5мм	Зонт 1000x800	3		шир
17	125Ф	Зөөлөн холбоос	4		шир
18	0.2кВт /220V/ 125Ф	Сэнс L=345м³/цаг	5		шир
19		Малгойвч			

ЭНЭРГИЙН ХЭМНЭЛТТЭЙ ХЭРЭГЛЭЛ ХХК

Дулаан алдагдлыг хөнгөлөх, эрчим хүчний цогцолбор бүрэлдэхүүн хэсгүүдийг суурьшуулсан

Хөрөнгө оруулагч	Объектын нэр		Энэ хуудас
Хоолойт /Баталгаажуулалт/ Шифр: NC-08/2021			
Инженер		Э.Монхтуяа	Засвартай
Гүйцэтгэсэн		Ф.Оюунчимэг	Засвартгүй
Шалгасан		Э.Монхтуяа	Хүчинтэй

"Зураг төсөл консалтинг" ХХК

100 ОРТОЙ НЭГДСЭН ЭМНЭЛГИЙН ЦОГЦОЛБОР.

ЭМГЭГ АНАТОМИЙН ТАСГИЙН БАРИЛГА. (Нэг маягийн зураг)

Материалын түүвэр

Ye шат: АЗ

Инженер	Б.Янжинпүрэв	ЕГ Шифр : 3TK-04/2021	Масштаб : М1:100	Огноо : 2021.10
Гүйцэтгэсэн	Б.Янжинпүрэв	ТГ Шифр :	Зургийн дугаар : ХАС-03	Хуудас : 9
Шалгасан	Б.Балормаа			

1-Р ДАВХРЫН ХАЛААЛТЫН СИСТЕМИЙН БАЙГУУЛАЛТ М1:100

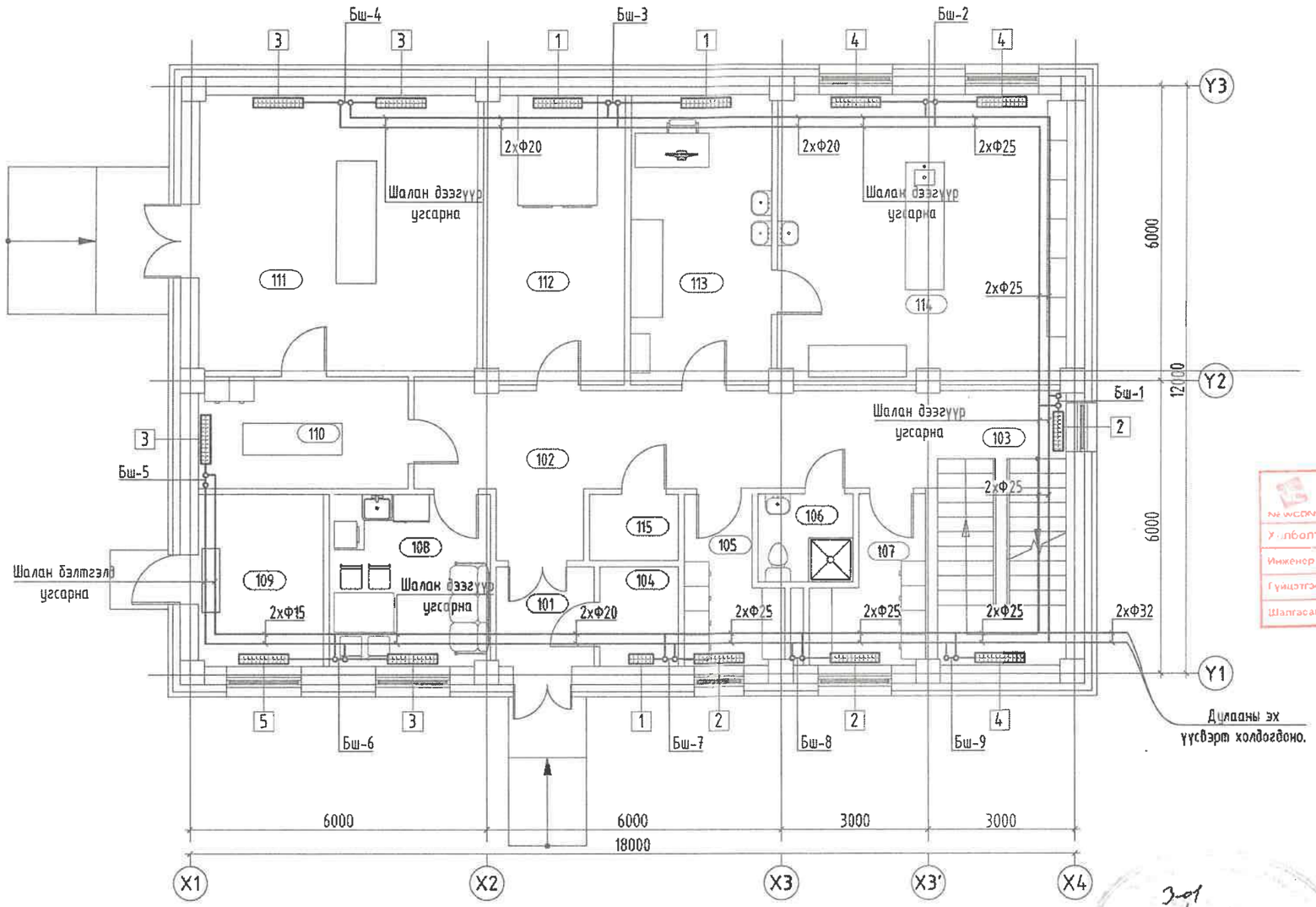

Барилгын халаалтын дулааны ачаалыг тооцохдоо гадна агаарын тооцооны хэмийг -30°С,-40°С тооцон халаах хэрэгслийн чадал хэмжээг доорх хүснэгтэнд үзүүлэв.

Халаах хэрэгслийн үзүүлэлт -40 °С				
Х.х №	t°C	Q кВт	Ган халаах хэрэгсэл хэмжээ	Ширгэн халаах хэрэгсэл /секц/
1	-40	0.50	mun22-500-500h	5
2	-40	0.70	mun22-700-500h	7
3	-40	0.90	mun22-900-500h	9
4	-40	1.00	mun22-1000-500h	10
5	-40	1.15	mun22-1100-500h	11

Халаах хэрэгслийн үзүүлэлт -40 °С				
Х.х №	t°C	Q кВт	Ган халаах хэрэгсэл хэмжээ	Ширгэн халаах хэрэгсэл /секц/
1	-30	0.40	mun22-400-500h	4
2	-30	0.60	mun22-600-500h	5
3	-30	0.80	mun22-800-500h	7
4	-30	0.90	mun22-900-500h	9
5	-30	1.00	mun22-1000-500h	10

ӨРӨӨ ТАСАЛГААНЫ ТОДОРХОЙЛОЛТ			
Д/Д	Нэр	t°C	Талбай (м²)
101	Гонх	-	4.06
102	Хонгил	16	24.29
103	Шатны хонгил	16	15.12
104	Аюулгүй хог хаягдал түр хадгалах өрөө	15	3.24
105	Ажилчдын хувцас солих өрөө /эр/	19	5.80
106	Ариун цэврийн өрөө	25	3.45
107	Ажилчдын хувцас солих өрөө /эм/	20	6.37
108	Ажилчдын амрах өрөө	20	11.03
109	Техникийн өрөө	16	9.18
110	Цогцос хувцаслах өрөө	14	9.59
111	Салах ёс гүйцэтгэх танхим	18	31.61
112	Цогцос хадгалах өрөө	14	17.03
113	Задлангийн өмнех өрөө	14	16.80
114	Задлангийн өрөө	14	34.49
115	Цахилгааны өрөө	16	2.46
	Давхрын нийт талбай		194.52

"НЬЮКОН" ХХК /ЗТ19-155/18

Объектын нэр: Дунгал аймгийн Нэгдсэн эмнэлгийн цогцолбор барилгын хэсэгчлэн борлуулсан тосол

Хөгжлийн /Баталгаажуулалт/ Шифр: NC-08/2018 Зиг хуудас

Инженер		А.Мөнхтуяа	Засварлаж
Гүйцэтгэсэн		Ф.Ганцэцэг	Засварлуулсан
Шалгасан		Э.Мөнхтуяа	Хянуулсан

"Зураг төсөл консалтинг" ХХК	100 ОРТОЙ НЭГДСЭН ЭМНЭЛГИЙН ЦОГЦОЛБОР. ЭМГЭГ АНАТОМИЙН ТАСГИЙН БАРИЛГА. (Нэг маягийн зураг)				
	1-р давхрын халаалтын системийн байгуулалт				Ye шат: А3
Инженер	Б.Янжинпүрэв		ЕГ Шифр : ЗТК-04/2021	Масштаб : М1:100	Огноо : 2021.10
Гүйцэтгэсэн	Б.Янжинпүрэв		ТГ Шифр :	Зургийн дугаар : ХАС-04	Хуудас : 9
Шалгасан	Б.Болормаа				

3-01

2021.12.13

2-Р ДАВХРЫН ХАЛААЛТЫН СИСТЕМИЙН БАЙГУУЛАЛТ М1:100

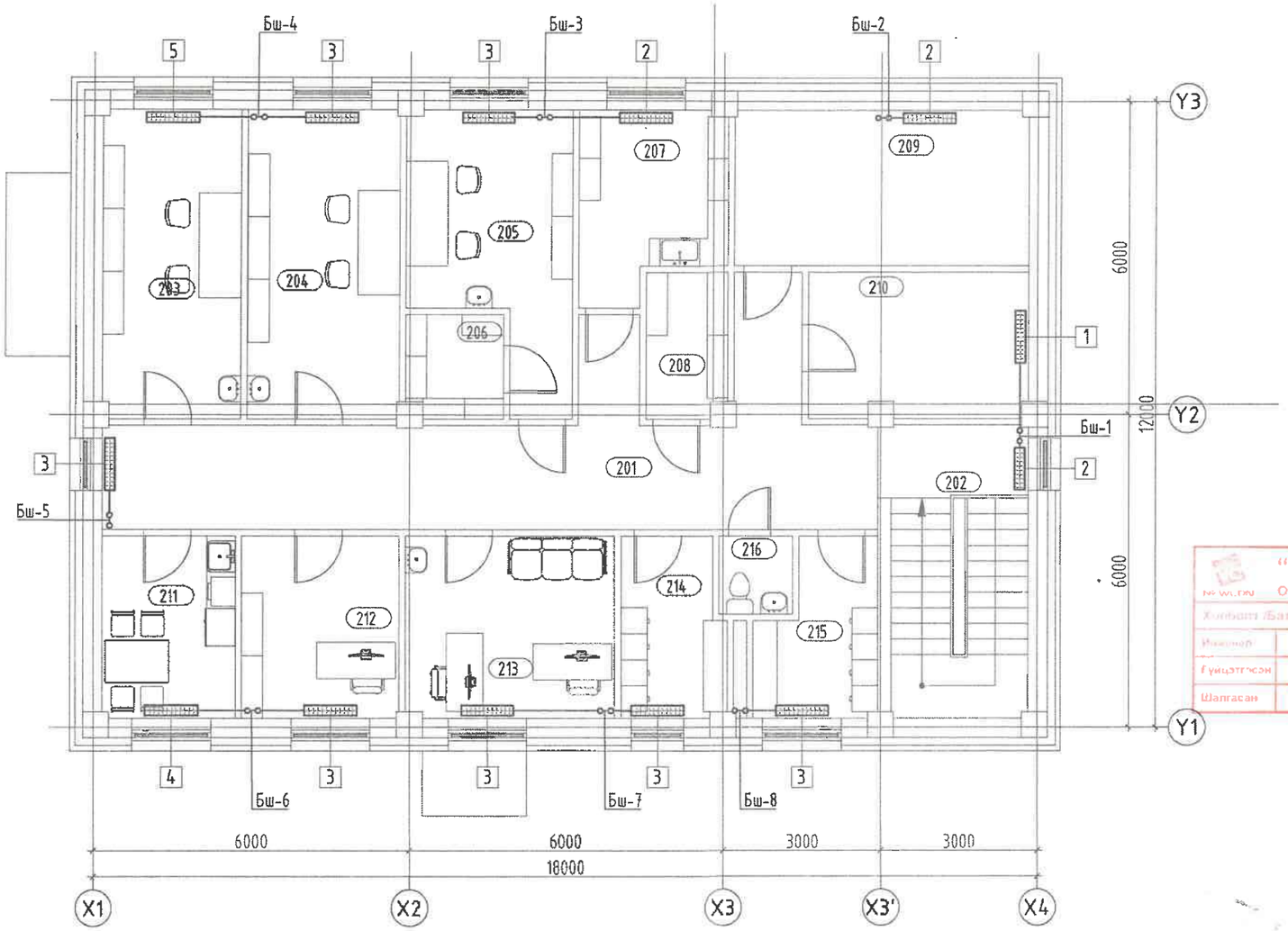

ӨРӨӨ ТАСАЛГААНЫ ТОДОРХОЙЛОЛТ			
Д/Д	Нэр	t°C	Талбай (м²)
201	Гонх	-	35.68
202	Шатны хонгил	16	15.07
203	Гистологийн лаборатори	20	15.44
204	Цитологийн лаборатори	20	16.98
205	Биопсийн материалын лаборатори	20	14.61
206	Биопсийн материалын агуулах	15	3.65
207	Лабораторийн сав суулга угаах, хадгалах	16	9.36
208	Архив	16	4.25
209	Материал, тоног төхөөрөмжийн агуулах	15	16.78
210	Салхивчийн өрөө	15	11.59
211	Лабораторийн ажилчдын амрах өрөө	20	8.83
212	Бичиг хэрэг	20	10.43
213	Эмч нарын өрөө	20	14.01
214	Ажилчдын хувцас солих өрөө /эр/	20	6.62
215	Ажилчдын хувцас солих өрөө /эм/	20	6.90
216	Ариун цэврийн өрөө	25	2.10
	Давхрын нийт талбай		192.30

"НЬЮКОН" ХХК /3139100330

№ W.DN Объектын нэр: Булган аймгийн Нарийн элэгтэлийн үндэсний барилгын хөгжлийн зураг төсөл

Хөгжлийн /Батлгаажуулалт/ Шифр: NC-08/2022 Эзэн хөгжлийн

Инженер Э.Мөнхтуяа Засварлагч

Гүйцэтгэсэн Ф.Тамирчулуун Засварчин

Шалгасан Э.Мөнхтуяа Хянагч

Барилгын халаалтын дулааны ачаалыг тооцохдоо гадна агаарын тооцооны хэмийг -30°C,-40°C тооцон халаах хэрэгслийн чадал хэмжээг доорх хүснэгтэнд үзүүлэв.

Халаах хэрэгслийн үзүүлэлт -40 °C				
Х.х №	t°C	Q кВт	Ган халаах хэрэгсэл хэмжээ	Ширмэн халаах хэрэгсэл /секц/
1	-40	0.50	mun22-500-500h	5
2	-40	0.70	mun22-700-500h	7
3	-40	0.90	mun22-900-500h	9
4	-40	1.00	mun22-1000-500h	10
5	-40	1.15	mun22-1100-500h	11

Халаах хэрэгслийн үзүүлэлт -40 °C				
Х.х №	t°C	Q кВт	Ган халаах хэрэгсэл хэмжээ	Ширмэн халаах хэрэгсэл /секц/
1	-30	0.40	mun22-400-500h	4
2	-30	0.60	mun22-600-500h	5
3	-30	0.80	mun22-800-500h	7
4	-30	0.90	mun22-900-500h	9
5	-30	1.00	mun22-1000-500h	10

3-01
2021.12.13.

"Зураг төсөл консалтинг" ХХК

100 ОРТОЙ НЭГДСЭН ЭМНЭЛГИЙН ЦОГЦОЛБОР.
ЭМГЭГ АНАТОМИЙН ТАСГИЙН БАРИЛГА. (Нэг маягийн зураг)
2-р давхрын халаалтын системийн байгуулалт

Ye шат: А3

Инженер	Б.Янжинпүрэв	ЕГ Шифр : ЗТК-04/2021	Масштаб : М1:100	Огноо : 2021.10
Гүйцэтгэсэн	Б.Янжинпүрэв	ТГ Шифр :	Зургийн дугаар : ХАС-05	Хуудас : 9
Шалгасан	Б.Болормаа			

1-Р ДАВХРЫН АГААР СЭЛГЭЛТИЙН СИСТЕМИЙН БАЙГУУЛАЛТ М1:100

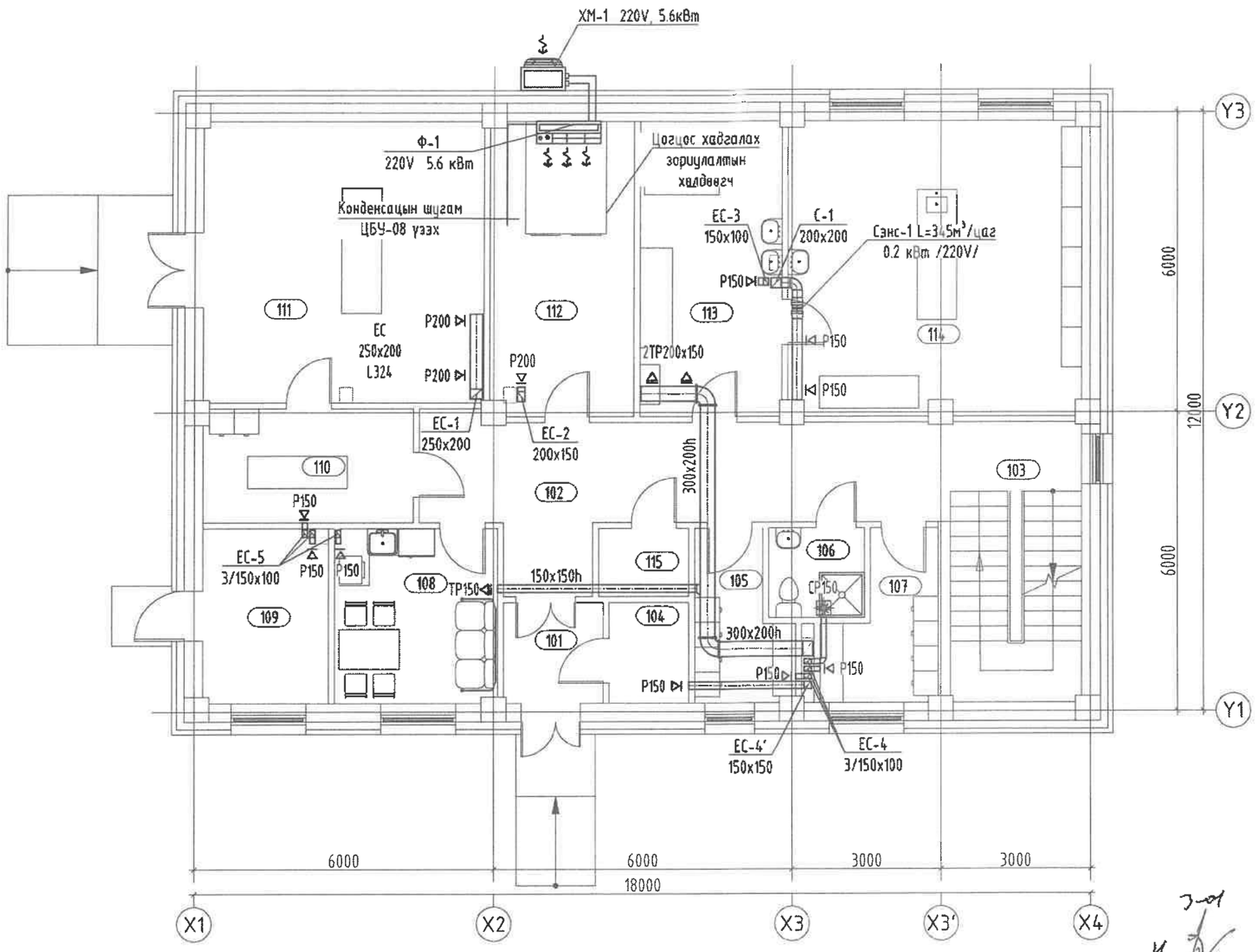

ӨРӨӨ ТАСАЛГААНЫ ТОДОРХОЙЛОЛТ			
Д/Д	Нэр	t°C	Талбай (м²)
101	Гонх	-	4.06
102	Хонгил	16	24.29
103	Шатны хонгил	16	15.12
104	Аюулгүй хог хаягдал түр хадгалах өрөө	15	3.24
105	Ажилчдын хувцас солих өрөө /эр/	19	5.80
106	Ариун цэврийн өрөө	25	3.45
107	Ажилчдын хувцас солих өрөө /эм/	20	6.37
108	Ажилчдын амрах өрөө	20	11.03
109	Техникийн өрөө	16	9.18
110	Цогцос хувцаслах өрөө	14	9.59
111	Салах ёс гүйцэтгэх танхим	18	31.61
112	Цогцос хадгалах өрөө	14	17.03
113	Задлангийн өмнөх өрөө	14	16.80
114	Задлангийн өрөө	14	34.49
115	Цахилгааны өрөө	16	2.46
	Давхрын нийт талбай		194.52

МОНГОЛ УЛС
БУЛГАН АЙМГИЙН ОНЦГОЙ БАЙДЛЫН ГАЗАР
ХЯНАСАН
2021 ОНЫ 03 ДУГААР САРЫН 08-НИЙ ӨДӨР
ГАРЫН ҮСЭГ:

3-01
2021.12.13

"НЬЮКОН" ХХК /ЗТ19-155/18

NEWCON	Объектын нэр: Булган аймгийн Нэгдсэн эмнэлгийн цогцолбор барилын хөгжлийн зураг төсөл		
Үйлдвэр /Баталгаажуулалт/ Шифр: NC-08/2021			Эзэн хууль:
Инженер	Э.Мөнхтуяа		Засварлан
Гүйцэтгэсэн	Э.Гэнэрэл		Засварлан
Шалгасан	Э.Мөнхтуяа		Хянагч

"Зураг төсөл консалтинг" ХХК

100 ОРТОЙ НЭГДСЭН ЭМНЭЛГИЙН ЦОГЦОЛБОР. ЭМГЭГ АНАТОМИЙН ТАСГИЙН БАРИЛГА. (Нэг маягийн зураг)					
1-р давхрын агаар сэлгэлтийн системийн байгуулалт					Ye шат: А3
Инженер	Б.Янжинпүрэв		ЕГ Шифр : ЗТК-04/2021	Масштаб : М1:100	Огноо : 2021.10
Гүйцэтгэсэн	Б.Янжинпүрэв		ТГ Шифр :	Зургийн дугаар : ХАС-06	Хуудас : 9
Шалгасан	Б.Болормаа				

2-Р ДАВХРЫН АГААР СЭЛГЭЛТИЙН СИСТЕМИЙН БАЙГУУЛАЛТ М1:100

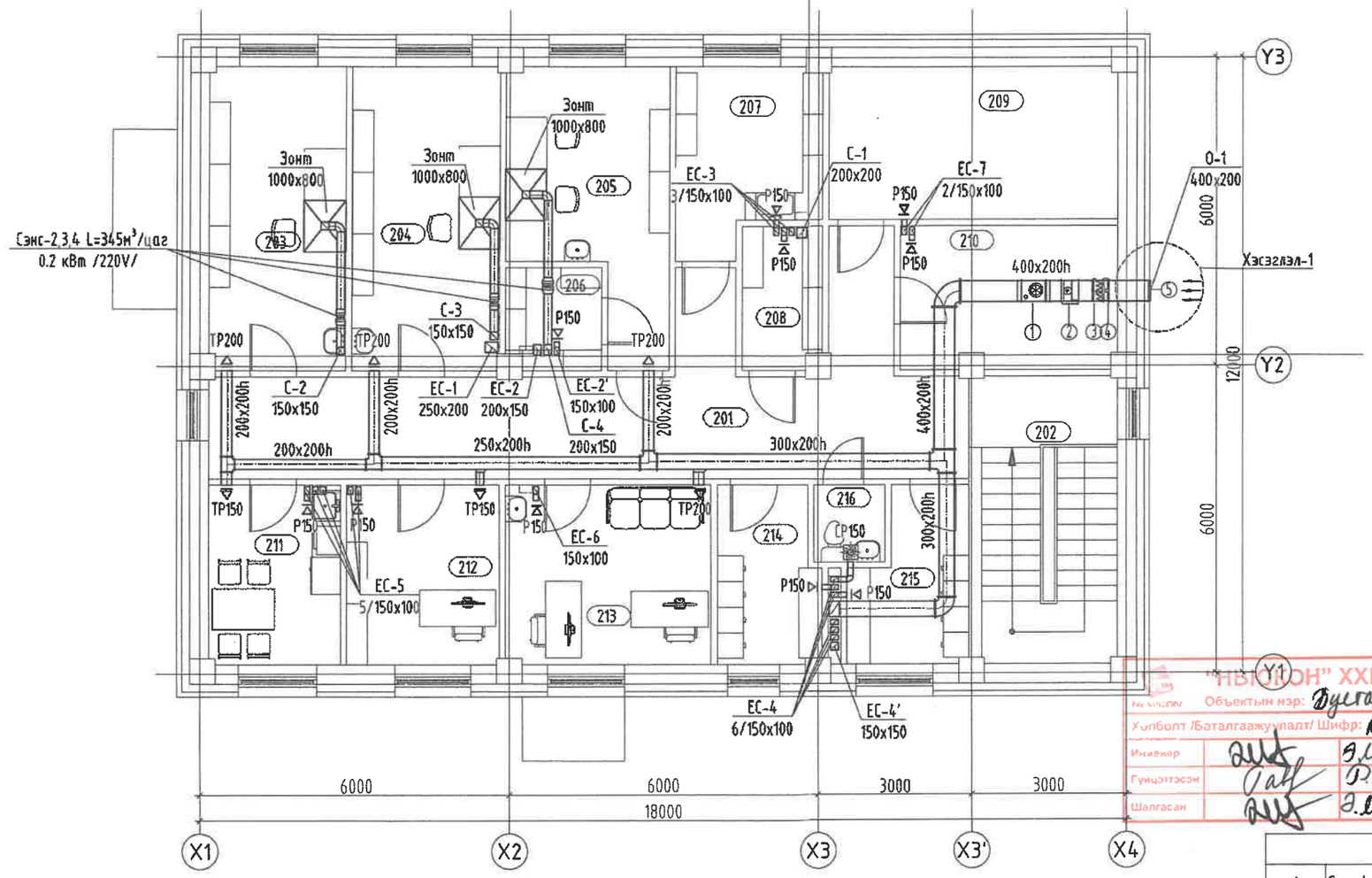

ӨРӨӨ ТАСАЛГААНЫ ТОДОРХОЙЛОЛТ			
Д/Д	Нэр	t°C	Талбай (м²)
201	Гонх	-	35.68
202	Шатны хонгил	16	15.07
203	Гистологийн лаборатори	20	15.44
204	Цитологийн лаборатори	20	16.98
205	Биопсийн материалын лаборатори	20	14.61
206	Биопсийн материалын агуулах	15	3.65
207	Лабораторийн сав суулга угаах, хадгалах	16	9.36
208	Архив	16	4.25
209	Материал, тоног техееремжийн агуулах	15	16.78
210	Салхивчийн ерее	15	11.59
211	Лабораторийн ажилчдын амрах ерее	20	8.83
212	Бичиг хэрэг	20	10.43
213	Эмч нарын ерее	20	14.01
214	Ажилчдын хувцас солих ерее /эр/	20	6.62
215	Ажилчдын хувцас солих ерее /эм/	20	6.90
216	Ариун цэврийн ерее	25	2.10
	Давхрын нийт талбай		192.30

Хэсэглэл-1

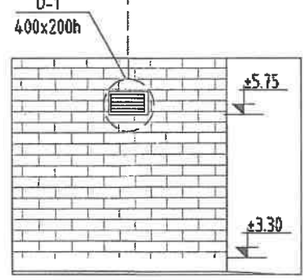

0-1	
1	Сэнс L=1250м³/цаг;
2	Цахилгаан агаар халаагч L=1250м³/цаг; 17кВт
3	Агаарын шүүлтүүр F8
4	Автомат хаалга 400x200h
5	Агаар хүлээн авах сараалж 400x200h

"ЭНЭРГИЙН ЭЛЧИН" ХХК /ЭТ19-155/18

№ 1/2020 Объектын нэр: Булган аймгийн Жаргалан алиотлийн цогцолбор барилгын хэсэгчлэн зураг төсөл

Хэлбэлт /Баталгаажуулалт/ Шифр: ЭС-08/2018 Энэ хуудас

Инженер Э.Мөнхтуяа Засвартаи

Гүйцэтгэсэн Р.Ганцэцэг Засвартуй

Шалгасан Э.Мөнхтуяа Хүчинтэй

3-от 2021.12.13.

МОНГОЛ УЛС
БУЛГАН АЙМГИЙН ОНЦГОЙ БАЙДЛЫН ГАЗАР
ХЯНАСАН
2021 ОНЫ 07 ДУГААР САРЫН 08-НЫ ӨДӨР
ГАРЫН ҮСЭГ: 9/х

"Зураг төсөл консалтинг" ХХК

100 ОРТОЙ НЭГДСЭН ЭМНЭЛГИЙН ЦОГЦОЛБОР. ЭМГЭГ АНАТОМИЙН ТАСГИЙН БАРИЛГА. (Нэг маягийн зураг)					
2-р давхрын агаар сэлгэлтийн системийн байгуулалт					Ye шат: А3
Инженер	Б.Янжинпүрэв		ЕГ Шифр : ЭТК-04/2021	Масштаб : М1:100	Огноо : 2021.10
Гүйцэтгэсэн	Б.Янжинпүрэв		ТГ Шифр :	Зургийн дугаар : ХАС-07	Хуудас : 9
Шалгасан	Б.Болормаа				

ХАЛААЛТЫН СИСТЕМИЙН ТОЙМ М1:100

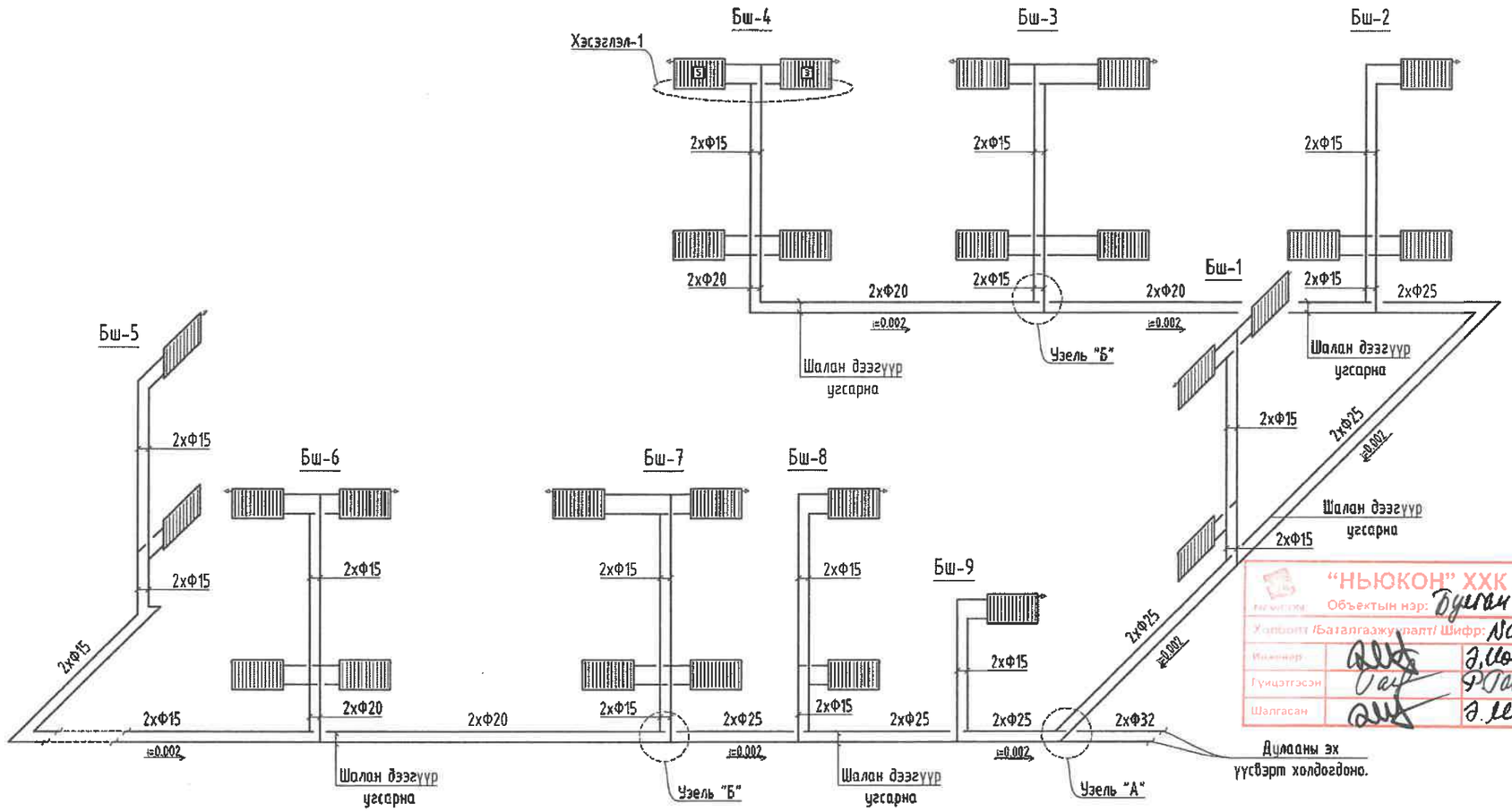

"НЬЮКОН" ХХК /ЗТ09-155/18

Объектын нэр:	Буган аймгийн Жаргалант сумын цогцолбор 6 ороолгын хоолны зураг төсөл		
Хөгжлийн /Баталгаажуулалт/ Шифр:	NC08/2019		Энэ хуудас
Инженер	Д.Мөнхтуяа		Засварлагч
Гүйцэтгэсэн	Ф.Ганцогоо		Засварлуй
Шалгасан	Д.Мөнхтуяа		Баталгаажуулсан

Хэсэглэл-1

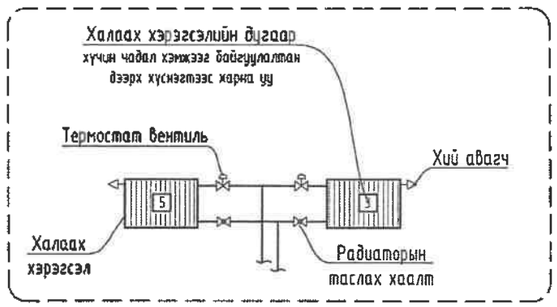

Узель "Б"

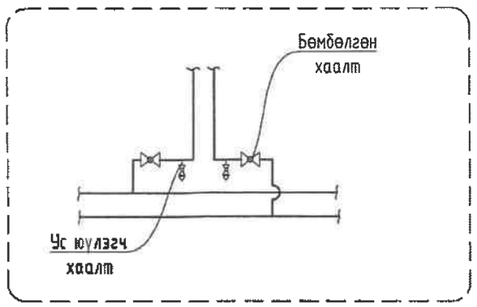

Узель "А"

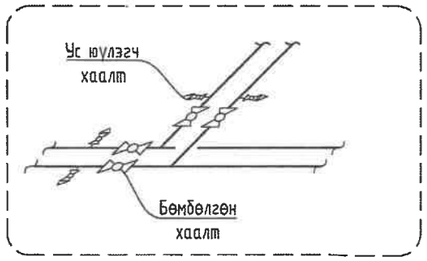

"Зураг төсөл консалтинг" ХХК

100 ОРТОЙ НЭГДСЭН ЭМНЭЛГИЙН ЦОГЦОЛБОР. ЭМГЭГ АНАТОМИЙН ТАСГИЙН БАРИЛГА. (Нэг маягийн зураг)					
Халаалтын системийн тойм					Ye шат: А3
Инженер	Б.Янжинпүрэв		ЕГ Шифр : ЗТК-04/2021	Масштаб : М1:100	Огноо : 2021.10
Гүйцэтгэсэн	Б.Янжинпүрэв		ТГ Шифр :	Зургийн дугаар : ХАС-08	Хуудас : 9
Шалгасан	Б.Болормаа				

АГААР СЭЛГЭЛТИЙН СИСТЕМИЙН ТОЙМ М1:100

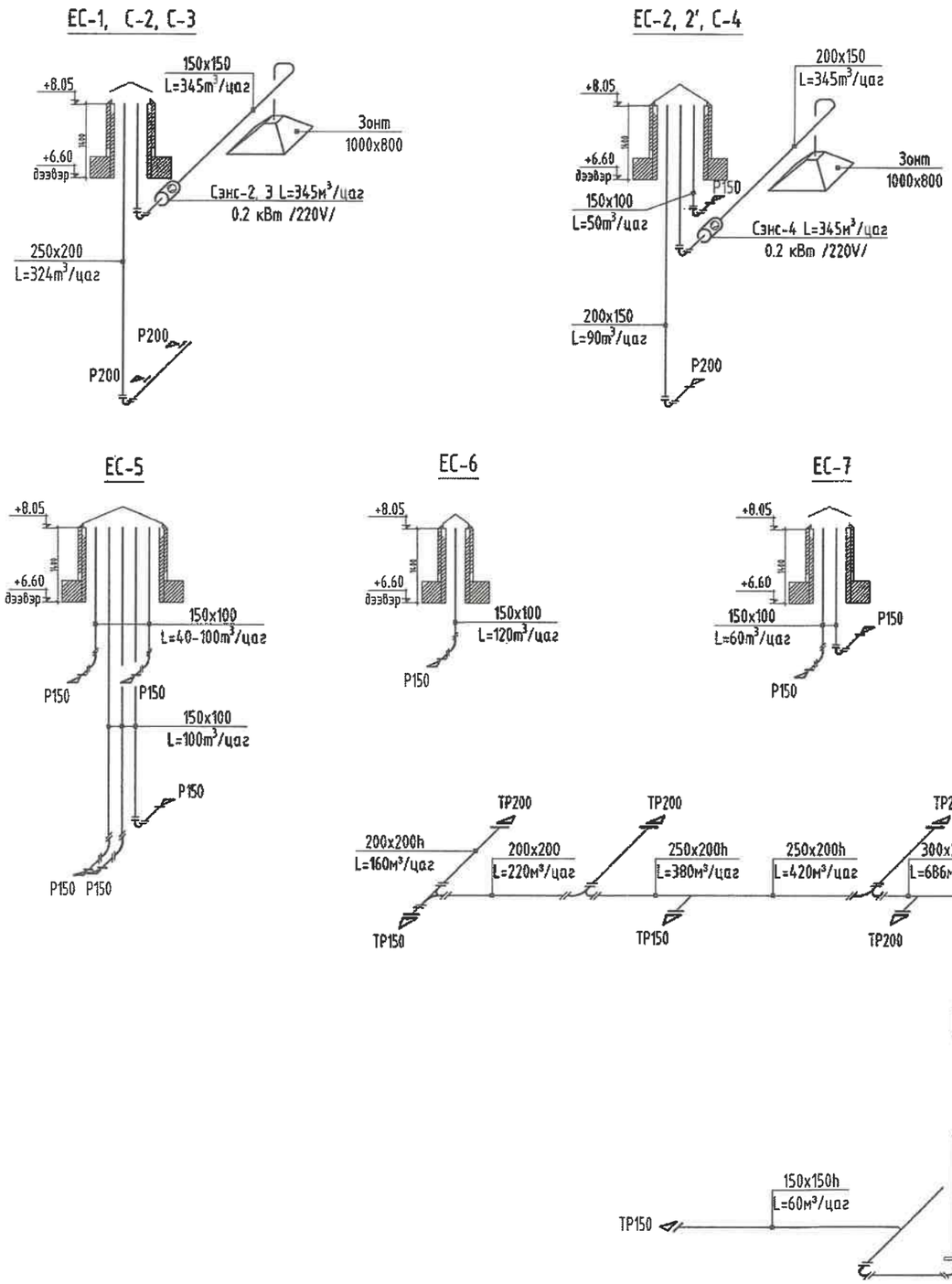

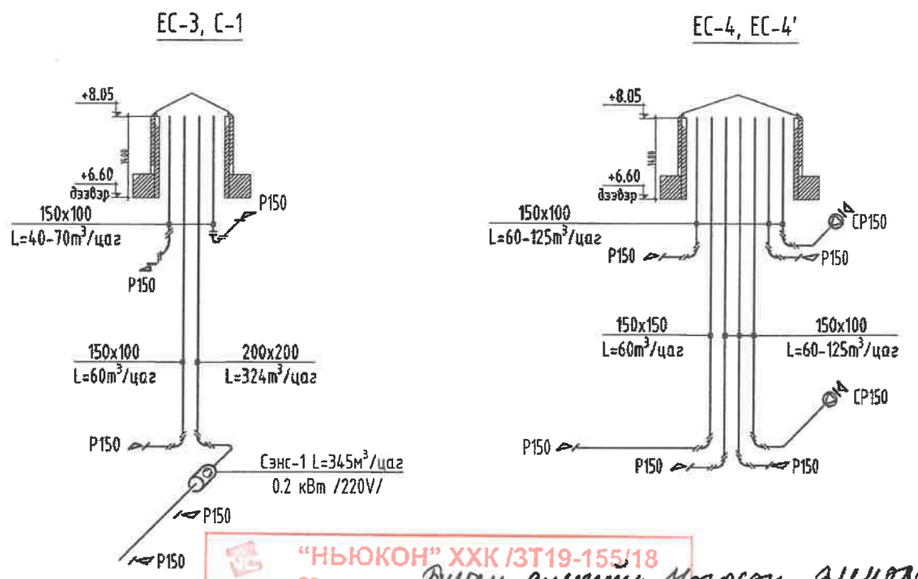

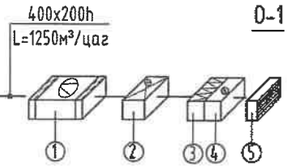

О-1	
1	Сэнс L=1250м³/цаг;
2	Цахилгаан агаар халаагч L=1250м³/цаг; 17кВт
3	Агаарын шүүлтүүр F8
4	Автомат хаалхлаг 400x200h
5	Агаар хүлээн авах сараалж 400x200h

"НЬЮКОН" ХХК /ЗТ19-155/18

Объектын нэр: Дунгал аймгийн Нөгөөн элементийн цогцолбор барилгын хэлбэлзэл тусгаарлах

Үйлдэлт /Батлагаажуулалт/ Шифр: NC-08/2019 Эзэн хуудас

Инженер		Э.Мөнхтуяа	Засвартай
Гүйцэтгэсэн		Ф.Ганцэцэг	Засваргүй
Шалгасан		Э.Мөнхтуяа	Нийлсэн

100 ОРТОЙ НЭГДСЭН ЭМНЭЛГИЙН ЦОГЦОЛБОР. ЭМГЭГ АНАТОМИЙН ТАСГИЙН БАРИЛГА. (Нэг маягийн эураг)					
Агаар сэлгэлтийн системийн тойм					Ye шат: А3
Инженер	Б.Янжинпүрэв		ЕГ Шифр : ЗТК-047/2021	Масштаб : М1:100	Огноо : 2021.10
Гүйцэтгэсэн	Б.Янжинпүрэв		ТГ Шифр :	Зургийн дугаар : ХАС-09	Хуудас : 9
Шалгасан	Б.Болормаа				

"Зураг төсөл консалтинг" ХХК

/Тусгай зөвшөөрлийн дугаар: ЗТ19-588/23, УБ хот. ХУД 18 хороо "PG PLAZA" төв 703 тоот. Утас: 75074411, 88004411

Е.Г.Шифр: NC-08/2025

Булган аймаг. Булган сум. 4-р баг

БУЛГАН АЙМГИЙН НЭГДСЭН ЭМНЭЛГИЙН ЦОГЦОЛБОР БАРИЛГЫН ХОЛБОЛТЫН ЗУРАГ ТӨСӨЛ /Е БЛОК/

/Ажлын зураг/
ЦЭВЭР БОХИР УСНЫ ХЭСЭГ-ЦБУ

БОЛОВСРУУЛСАН:

Захирал: Ч.Ганболд

Зургийн инженер: А.Очирбат

Улаанбаатар 2025 он

БАРИЛГЫН ЗУРАГ ТӨСЛИЙН "КОНСАЛТИНГ" ХХК
Улаанбаатар хот, Сүхбаатар дүүрэг,
10-р хороо, БДТТөв

ЕГ Шифр ЗТК-04/2021

100 ОРТОЙ НЭГДСЭН ЭМНЭЛГИЙН ЦОГЦОЛБОР ЭМГЭГ АНАТОМИЙН ТАСГИЙН БАРИЛГА (НЭГ МАЯГИЙН ЗУРАГ)

(Цэвэр бохир усны хэсэг - ЦБУ)

БОЛОВСРУУЛСАН:

"КОНСАЛТИНГ" ХХК-ИЙН ЗАХИРАЛ /Т.ХАНГАЛ/

ЗУРГИЙН ИНЖЕНЕР /А.ОЧИРБАТ/

УЛААНБААТАР ХОТ
2021 ОН

A3

Цэвэр бохир усны маркийн зургийн жагсаалт

Д/Д	Марк	Зургийн нэр	Тайлбар
1	ЦБУ - 1	Бүдүүвч, Тайлбар бичиг, Зургийн жагсаалт, Цэвэр бохир усны үндсэн үзүүлэлтүүд	А3-формат
2	ЦБУ - 2	Таних тэмдэг	А3-формат
3	ЦБУ - 3	Материалын түүвэр "цэвэр усны шугам сүлжээ"	А3-формат
4	ЦБУ - 4	Материалын түүвэр " бохир усны шугам сүлжээ"	А3-формат
5	ЦБУ - 5	1-р давхрын бохир усны шугамын байгуулалт /А, Б- хувилбар/	А3-формат
6	ЦБУ - 6	2-р давхрын бохир усны шугамын байгуулалт	А3-формат
7	ЦБУ - 7	Дээврийн борооны ус зайлуулах шугамын байгуулалт	А3-формат
8	ЦБУ - 8	Бохир усны шугам угсралтын тойм /А, Б- хувилбар/	А3-формат
9	ЦБУ - 9	1-р давхрын цэвэр усны шугамын байгуулалт	А3-формат
10	ЦБУ - 10	2-р давхрын цэвэр усны шугамын байгуулалт	А3-формат
11	ЦБУ - 11	Цэвэр усны шугам угсралтын тойм	А3-формат
12	ЦБУ - 12	Ус хэмжүүрийн зангилаа, Бэхэлгээ, Хэсэглэл	А3-формат

Барилгын бүдүүвч

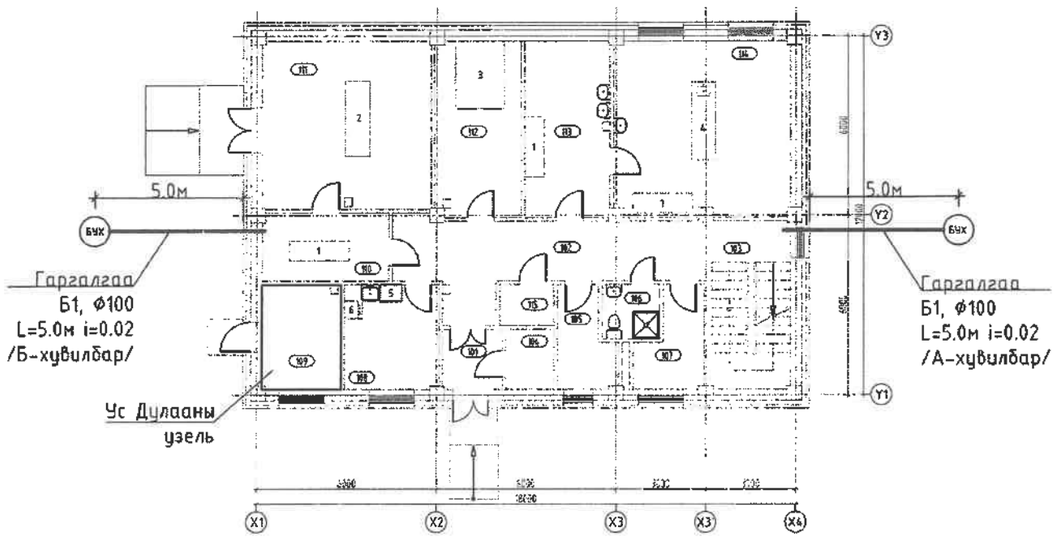

Тайлбар бичиг

Зураг төслийн энэ хэсгийг захиалагч, барилга архитекторын даалгавар үндэслэн гүйцэтгэсэн болно. Зурагт дараах техникийн бичиг баримтыг ашигласан.

Үүнд:

1. БНбД 40-05-16 /2016 барилга доторхи ус хангамж, ариутгах татуурга
2. БНбД 21-04-05 Барилга, байгууламжийн гал унтраах автомат, техөөрөмж, дохиолол хэрэгсэл
3. БНбД 21-01-02 Барилга, байгууламжийн галын аюулгүй байдал
4. БНбД 31-03-03 Олон нийтийн иргэний барилга
5. БНбД 31-22-21 Эмнэлгийн зориулалттай барилга төлөвлөх
6. БНбД 3332 : 2012 Барилга доторхи ус хангамж, ариутгах татуургийн системийн ажлын зураг

А. Цэвэр ус хангамжийн систем.

Нэг маягийн ажлын зургийн ахуйн ус хангамжийн системийг төвийн шугамнаас хангахаар төлөвлөлөө. Халуун хүйтэн усны босоо шугам сүлжээд цайрдсан 1.0МПа даралт даах ган хоолойг, давхар бүрт явах салбар хэвтээ шугамд металл хуванцар хоолойг угсрах ба шугам хоолой 0,8МПа даах, унд ахуйн усанд зориулсан байна. Хэрэглээний халуун усыг төвийн шугамнаас хангана. Төвийн шугамнаас хангах боломжгүй үед ээлхүүний цахилгаан ус халаагчаар бэлтгэнэ. Узелийн өрөөнөөс явах гол түгээх шугамыг 1-р давхрын таазан доогуур дулаалгатай угсарч, босоо шугамуud нь шахтанд дулаалгатай угсарна. Ус буулгах цэг рүү 0,003 налуутайгаар угсрана. Шугам хоолойг тосон будгаар 2 дахин будна.

Б. Бохир ус зайлуулах систем.

Нэг маягийн ажлын зургийн бохир усны шугам нь ариун цэврийн өрөөнд шалан доогуур угсарч шахтанд босоо шугамуud угсарна. Шугам сүлжээнд холбогдох стандартад нийцсэн хуванцар хоолойг угсрах ба шаардлагатай хэсгүүдэд цэвэрлэгээ, шалгах таг тусгасан. Шалгах тагийг шалнаас дээш 1,0 м-т, агааржуулах хоолойг барилгын параппеднаас дээш 0.5м-т угсарна. Бохир усны гол цуглуулах хоолой даацын хоолой байх бөгөөд 1-р давхрын шалан доогуур дулаалгатай хоёр хувилбартайгаар төлөвлөсөн бөгөөд аль тохиромжтой сонгон авч холболтын зургийг гүйцэтгэнэ.

В. Галын усны систем.

Барилгын давхруудад барилга доторхи ус хангамж, ариутгах татуурга БНбД 40-05-16-ын 5.5.7-н дагуу гал унтраах ердийн систем төлөвлөөгүй болно.

Г. Борооны усны систем.

Барилгын дээврийн хурын усыг барилгын гадуур зайлуулж барилгын ойролцоо ил хаяна. Борооны усны шугамыг ГОСТ 3262 маркийн цайрдсан төмөр хоолойгоор угсарна.

Д. Барилгын дотор ус хангамж, ариутгах татуургын шугамыг угсрахдаа "Дотор сантехникийн систем" БНбД 40-06-16-ийн тухайлсан заалтын дагуу угсарч, шахаж шалгаж, угааж цэвэрлэн эрүүл ахуйн шаардлагад нийцүүлэн хийнэ. Системийн угсралтыг норм дүрмийн дагуу гүйцэтгэх ба ил далд ажлын актыг тухай бүрд нь хөтлөн фото зургаар баримтжуулан, БУА-ын журамыг байнга хөтлөж явах шаардлагатай.

"ЗҮК ХХК" ХХК /2349-155/18
NEWCON Объектын нэр: Дулаан аймгийн Нэгдэл эмнэлгийн цогцолбор барилгын хөгжлийн зураг төсөл
Хянаалт /Баталгаажуулалт/ Шифр: NC-08/2018 Энэ хуудас
Инженер А.Очирбат Засвартай
Гүйцэтгэсэн Засваргүй
Шалгасан А.Очирбат Хүчингүй

Цэвэр бохир усны үндсэн үзүүлэлтүүд

Д/Д	Системийн нэр	Оролтонд шаардагдах даралт м.у.б	Тооцооны зарцуулалт				Халуун ус бэлтгэхэд шаардагдах дулаан: Ккал/цаг	Тайлбар
			м3/хон	м3/цаг	л/сек	Галын үед л/сек		
1	Хүйтэн ус	Ахуйд 15.0	0.4	0.2	0.19	-		
2	Халуун ус		0.75	0.27	0.24		15529.0	
3	Бохир ус		1.15	0.44	1.86			

"Зураг зүйсэл консалтинг" ХХК	100 ОРТОЙ НЭГДСЭН ЭМНЭЛГИЙН ЦОГЦОЛБОР. ЭМГЭГ АНАТОМИЙН ТАСГИЙН БАРИЛГА. (Нэг маягийн зураг)				
	ЗУРГИЙН ЖАГСААЛТ, ҮНДСЭН ҮЗҮҮЛЭЛТ, ТАЙЛБАР БИЧИГ				Ye шат
	Инженер	А.Очирбат	ЕГ Шифр: ЗТК-04/21	Масштаб:	Огноо: 2021.11
	Гүйцэтгэсэн	Д.Адъяасүрэн	ТГ Шифр:	Зургийн дугаар: ЦБУ-1	Хуудас: ЦБУ-12
	Шалгасан	А.Очирбат			

А3

"НЬЮКОН" ХХК /ЗТ49-155/18
Объектын нэр: Дулаан алмитгийн 01 дугаар элементийн цогцолбор барилгыг хөлөлтөөс урьдчилан сэргийлэх
Хөлбөт /Батлагаажуулалт/ Шифр: 16.08.2023 Энэ хуудас
Инженер А. Очирбат Засварлаг
Гүйцэтгэсэн Засварчин
Шалгасан А.Очирбат Лучингуй

Таних тэмдэг

Нэр	Тэмдэглэгээ: Байгуулалт	Тэмдэглэгээ: Тойм
Хүйтэн усны босоо шугам	БШУ1-1	БШУ1-1
Халуун усны босоо шугам	БШДЗ-1	БШДЗ-1
Халуун усны эргэлтийн босоо шугам	БШД4-1	БШД4-1
Галын усны босоо шугам	БШУ2-1	БШУ2-1
Бохир усны босоо шугам	БШБ1-1	БШБ1-1
Борооны усны босоо шугам	БШБ2-1	БШБ2-1
Хүйтэн усны шугам	У1	У1
Халуун усны шугам	ДЗ	ДЗ
Халуун усны эргэлтийн шугам	Д4	Д4
Галын усны шугам	У2	У2
Бохир усны шугам	Б1	Б1
Борооны усны шугам	Б2	Б2
Дулаалгатай хоолой		
Ванн, сифон, холигч	В	В
Душ, трап, холигч	Д	Д
Угаагуур, сифон, холигч	У	У

Тосгуур /тоек/, сифон, холигч	Т	Т
Суулгуур	С	С
Хананы хөтөвч	Х	Х
Алчуур хатаагч	А.х	А.х
Галын гидрант	ГК	ГК
Хаалт		
Үл буцаах хаалт		
Автамат хий гаргагч		
Юүлэх хаалт		
Манометртэй хаалт		
Ус хэмжигч		
Спринклерийн хушуу		
Ревиз		Р
Гуравлагч		
Цэвэрлэгээ	Н	Ц

"Зураг төсөл консалтинг" ХХК

100 ОРТОЙ НЭГДСЭН ЭМНЭЛГИЙН ЦОГЦОЛБОР.
ЭМГЭГ АНАТОМИЙН ТАСГИЙН БАРИЛГА. (Нэг маягийн зураг)
ТАНИХ ТЭМДЭГ

Инженер	А.Очирбат	ЕГ Шифр: ЗТК-04/21	Масштаб:	Огноо: 2021.11
Гүйцэтгэсэн	Д.Адъяасүрэн	ТГ Шифр:	Зургийн дугаар: ЦБУ-2	Хуудас: ЦБУ-12
Шалгасан	А.Очирбат			

Ye шат

А3

Материалын түүвэр "бохир усны шугам сүлжээ"

Д/Д	Тэмдэглэгээ	Нэрс		Тоо	Жин / Кг /	Тайлбар
1	2	3		4	5	6
		А. Бохир усны шугамын түүвэр				
1	POLIPLAST	Хуванцар яндан	Ø50 мм	50	0.285	у/м
			Ø100 мм	45	-	у/м
			Ø150 мм	-	-	у/м
2	POLIPLAST	Отвод 90°	Ø50 мм	20	0.050	шир
			Ø100 мм	2	-	шир
3		Отвод 45°	Ø50 мм	-	-	шир
			Ø100 мм	25	-	шир
4		Тэгш гуравлагч 90°				
			Ø50x50x50 мм	10	-	шир
			Ø100x50x100 мм	2	-	шир
			Ø100x100x100 мм	4	-	шир
			Ø150x100x150 мм	-	-	шир
5		Ташуу гуравлагч 45°				
			Ø50x50x50 мм	-	-	шир
			Ø100x100x100 мм	8	-	шир
			Ø150x150x150 мм	-	-	шир
6		Ташуу дөрөвлөгч 45°	Ø50x100x50 мм	-	-	шир
			Ø100x100x100 мм	-	-	шир
7		Таг	Ø100 мм	-	-	шир
	ШАЛАН ДЭЭР ГАРГАХ	Таг	Ø100 мм	2	-	шир
8		Шилжүүлэг	Ø100x50 мм	5	-	шир
			Ø150x100 мм	-	-	шир
9		Ревизий	Ø50 мм	10	0.220	шир
			Ø100 мм	2	0.075	шир

Материалын түүвэр "бохир усны шугам сүлжээ" /үргэлжилэл /

Д/Д	Тэмдэглэгээ	Нэрс		Тоо	Жин / Кг /	Тайлбар
1	2	3		4	5	6
10	OSTENDORF	Бохир усны шугамын дээврийн тегсгөл	Ø50 мм	5	-	шир
11		Бохир усны шугамын дээврийн тегсгөл	Ø100 мм	1	-	шир
12	KUNSTSTOFFE	Хуванцар яндангийн бэхэлгээ	Ø50 мм	30	-	шир
13			Ø100 мм	5	-	шир
14	TRAP PANS	Хойшоо гаргалгаатай жорлон, бочкиний хамт		2	-	шир
15		Анги болон ариун цэврийн өрөөнд угаагуур, уян холбоос, сифоны хамт		9	-	шир
16		Ариун цэврийн өрөөнд душин, сифоны хамт		1	-	шир
17		Гал тогооны өрөөнд 1 тосгуур, уян холбоос, сифон, тос баригчийн хамт		2	-	шир
17		Эмчийн өрөөнд 1 тосгуур, уян холбоос, сифон, тос баригчийн хамт		2	-	шир
18		Б. Дээврийн борооны ус зайлуулах материалийн түүвэр				
19	POLIPLAST	Цайрдсан төмөр хоолой	Ø100 мм	26	0.285	у/м
20		Отвод 45°	Ø100 мм	4	-	шир
21		Яндангийн бэхэлгээ	Ø100 мм	16	-	шир
22		Боронка	Ø100 мм	4	-	шир

"НЬЮКОН" ХХК /ЗТ19-155/13
Объектын нэр: Дунгаг аймгийн Нөдөн эмнэлгийн цогцолбор барилгын холбогдох дулаан тосон
Хэмжээт /Батлагаажуулалт/ Шифр: NC-08/2021 Энэ хуудас
Инженер А.Очирбат Засвартай
Гүйцэтгэсэн Засваргүй
Шалгасан А.Очирбат Хүчинтэй

"Зураг төсөл консалтинг" ХХК

100 ОРТОЙ НЭГДСЭН ЭМНЭЛГИЙН ЦОГЦОЛБОР.
ЭМГЭГ АНАТОМИЙН ТАСГИЙН БАРИЛГА. (Нэг маягийн зураг)

МАТЕРИАЛЫН ТҮҮВЭР "БОХИР УСНЫ ШУГАМ СҮЛЖЭЭ"					Ye шат
Инженер	А.Очирбат	ЕГ Шифр: ЗТК-04/21	Масштаб:	Огноо: 2021.11	
Гүйцэтгэсэн	Д.Адъяасүрэн	ТГ Шифр:	Зургийн дугаар: ЦБУ-3	Хуудас: ЦБУ-12	
Шалгасан	А.Очирбат				

A3

Материалын түүвэр "цэвэр усны шугам сүлжээ"

Д/Д	Тэмдэглэгээ	Нэрс	Тоо	Жин / Кг /	Тайлбар
1	2	3	4	5	6
		А. Цэвэр усны шугамын түүвэр			
1	ГОСТ 3262-75	Ус хий дамжуулах ган яндан φ15х2.8 мм	10	1.34	у/м
2	Р=1.5МПа	φ20х2.8 мм	70	1.74	у/м
3	Ус хий дамжуулах цайрдсан ган яндан	φ25х3.2 мм	35	2.46	у/м
4		φ38х3.2 мм	-	3.18	у/м
5	Р=1.6МПа Ган хоолойд	φ57х3.5 мм	-	4.56	у/м
6		Бөмбөлгөн хаалт φ20 мм	22	-	шир
7	Р=1.6МПа Ган хоолойд	Бөмбөлгөн хаалт φ25 мм	-	-	шир
8	Р=1.6МПа Ган хоолойд	Бөмбөлгөн хаалт φ50 мм	-	-	шир
9					
10	PROFECTION T=110C°	Хуванцар хоолой φ20х2.8 мм	18	1.43	шир
11	MNS ISO15874:2007 T=40C°	Хуванцар хоолой φ20х2.3 мм	20	1.86	шир
12	PPR	Хуванцар гуравлагч φ20 мм	15	-	шир
13	PPR	Чихтэй булан 90°С φ20 мм	35	-	шир
14	PPR	Булан 90°с φ20 мм	10	-	шир
15	PPR	Давуулагч φ20 мм	5	-	шир
16	ГАНГ ХУВАНЦАРТ	Шилжүүлэгч φ20х20 мм	10	-	шир
17		Аваарын хаалт φ15 мм	16	-	шир
18		Ган хоолойн бүдаг, дулаалга, хамгаалалт			
19	ARMSTRONG /Б=5мм/	φ15 мм	10	-	у/м
20	ARMSTRONG /Б=5мм/	φ20 мм	70	-	у/м
21	ARMSTRONG /Б=5мм/	φ25 мм	35	-	у/м

Материалын түүвэр "цэвэр усны шугам сүлжээ" /үргэлжилэл /

Д/Д	Тэмдэглэгээ	Нэрс	Тоо	Жин / Кг /	Тайлбар
1	2	3	4	5	6
22	Ус түгээх хэрэгслэл	Угаагуурын холигч	9	-	шир
23		Жорлонгийн уян холбоос	2	-	шир
24		Хөвөгчний уян холбоос	-	-	шир
25		Тосгуурын холигч	4	-	шир
26		Душны холигч	1	-	шир
27		Услах кран φ25 мм	1	-	шир
28		Зээлхүүний ус халаагч V=300л. 4кВт. 230В	1	-	ком
29		Эргэлтийн насос q=0.5м3/цаг 1.0кВт. 220В	1	-	ком
30		Үл буцах хаалт φ25 мм	1	-	шир

"НЬЮКОН" ХХК /ЗТ19-155/13
Объектын нэр: Булган аймгийн Нэгдсэн эмнэлгийн цогцолбор барилгын хөгжлийн зураг төсөл.
Гүйцэтгэгч байгууллагын шифр: NC-08/2023
Инженер А.Очирбат Зах хуудас
Гүйцэтгэсэн Засварлан
Шалгасан Д.Очирбат Засварлуулсан

100 ОРТОЙ НЭГДСЭН ЭМНЭЛГИЙН ЦОГЦОЛБОР. ЭМГЭГ АНАТОМИЙН ТАСГИЙН БАРИЛГА. (Нэг маягийн зураг)				
МАТЕРИАЛЫН ТҮҮВЭР "ЦЭВЭР УСНЫ ШУГАМ СҮЛЖЭЭ"				Ye шат
Инженер	А.Очирбат	ЕГ Шифр: ЗТК-04/21	Масштаб:	Огноо: 2021.11
Гүйцэтгэсэн	Д.Адъяасүрэн	ТГ Шифр:	Зургийн дугаар: ЦБУ-4	Хуудас: ЦБУ-12
Шалгасан	А.Очирбат			

"Зураг төсөл консалтинг" ХХК

А3

1-Р ДАВХРЫН БОХИР УСНЫ ШУГАМЫН БАЙГУУЛАЛТ М1:100 /А-ХУВИЛБАР/

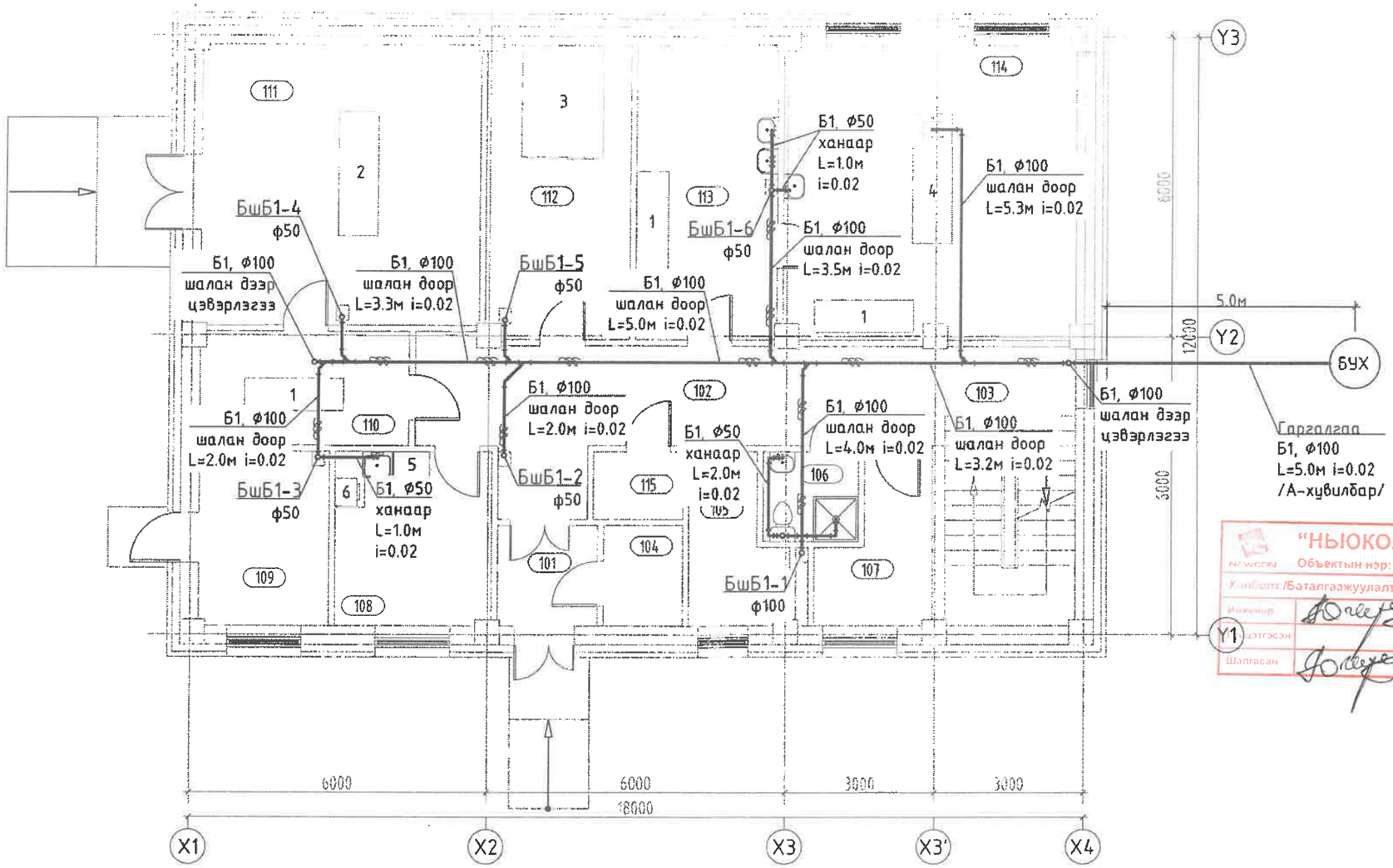

ӨРӨӨ ТАСАЛГААНЫ ТОДОРХОЙЛОЛТ	
Д/Д	Нэр
101	Гонх
102	Хонгил
103	Шатны хонгил
104	Аюулгай хог хаягдал түр хадгалах өрөө
105	Ажилчдын хувцас солих өрөө /эр/
106	Арчун цэврийн өрөө
107	Ажилчдын хувцас солих өрөө /эм/
108	Ажилчдын амрах өрөө
109	Техникийн өрөө
110	Цогцос хувцаслах өрөө
111	Салах ёс гүйцэтгэх танхим
112	Цогцос хадгалах өрөө
113	Задлангийн өмнөх өрөө
114	Задлангийн өрөө
115	Цахилгааны өрөө
	Давхрын нийт талбай

"НЬЮКОН" ХХК /ЗТ19-155/18
NEWCON Объектын нэр: Дулаан алгачлийн Нэгдэл амбулаторийн цогцолбор барилгын хэлбэлтэн зураг төсөл
Хэлбэлт /Баталгаажуулалт/ Шифр: NC-08/2022 Эзэн хуулсан
Инженер А.Очирбат Засварлагч
Гүйцэтгэсэн Засварчин
Шалгасан А.Очирбат Зөвшөөрөгдсөн

6-1
2021.12.15

1-Р ДАВХРЫН ТОНОГ ТӨХӨӨРӨМЖИЙН ТОДОРХОЙЛОЛТ					
Марк/позиц	Тоног төхөөрөмжийн нэр	Тоо/ш	Хүчдэл/V/	Чадал/kW/	Усны холболт
1	Эмнэлгийн тэргэнцэр (дугуйтай, дугуй бүр хязгаарлагчтай)	4			
2	Авс тавих ширеэ	1			
3	Моргийн хөргөгч (2 эгнээ 3 давхар шургуулгатай)	1	220	1306	
4	Задлан хийх ширээ	1			Халуун, хүйтэн
5	Хөргөгч	1	220		
6	Богино долгионы шарах шүүгээ	1	220		

Зөвшөөрөлцсөн		
БА	Ш.Цэнгүүн	
ББ	Д.Болортунгалаг	
ХАС	Б.Янжинпүрэв	
ХТ, ДГ	Б.Эрдэнэцэцэг	
ХД	Ш.Бат-Эрдэнэ	

"Зураг төсөл консалтинг" ХХК

100 ОРТОЙ НЭГДСЭН ЭМНЭЛГИЙН ЦОГЦОЛБОР.
ЭМГЭГ АНАТОМИЙН ТАСГИЙН БАРИЛГА. (Нэг маягийн зураг)

1-Р ДАВХРЫН БОХИР УСНЫ ШУГАМЫН БАЙГУУЛАЛТ /А-ХУВИЛБАР/ — Үе шат

Инженер	А.Очирбат	ЕГ Шифр: ЗТК-04/21	Масштаб:	Огноо: 2021.11
Гүйцэтгэсэн	Д.Адъяасүрэн	ТГ Шифр:	Зургийн дугаар: ЦБУ-5	Хуудас: ЦБУ-12
Шалгасан	А.Очирбат			

A3

1-Р ДАВХРЫН БОХИР УСНЫ ШУГАМЫН БАЙГУУЛАЛТ М1:100 /Б-ХУВИЛБАР/

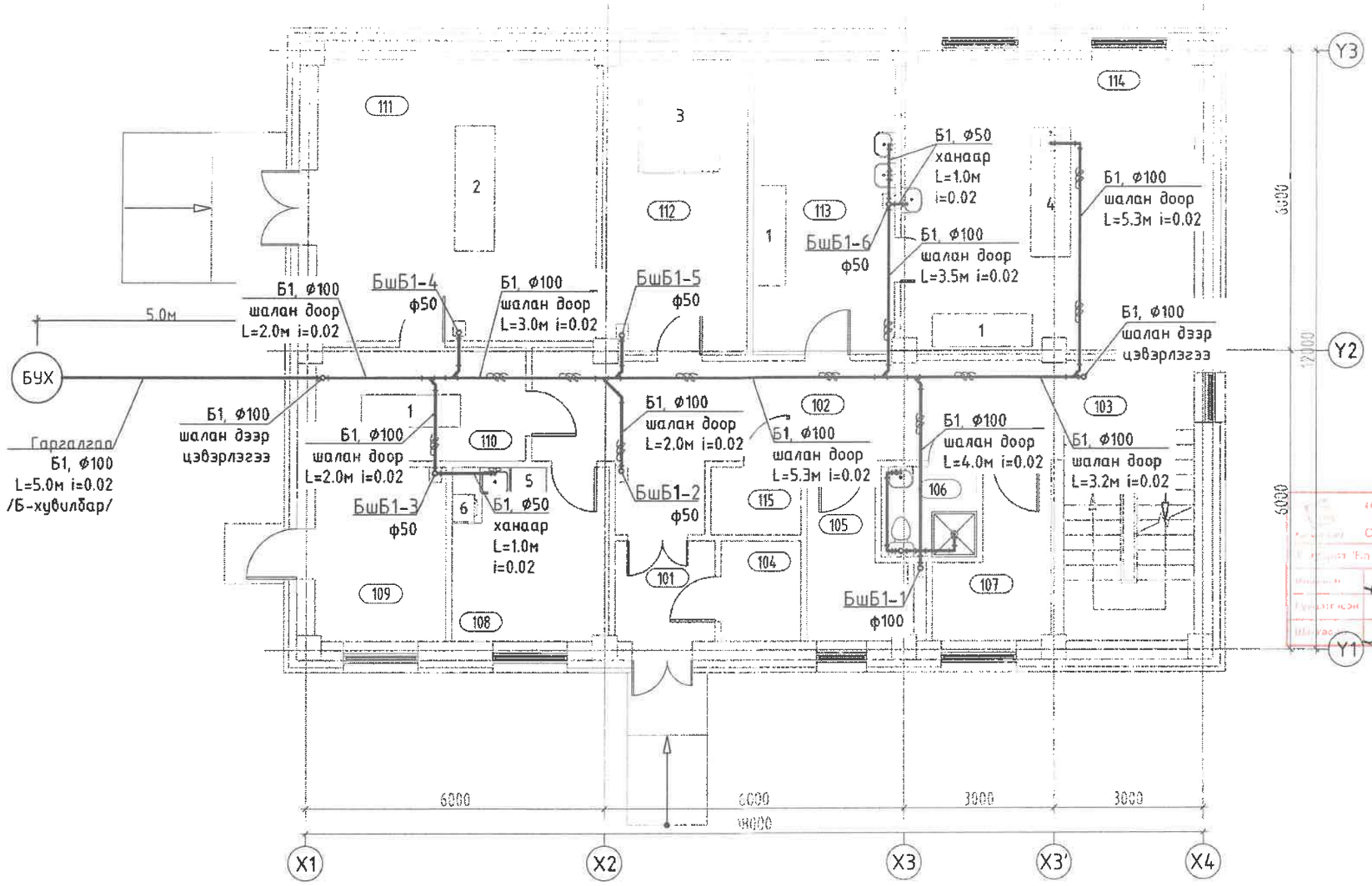

ӨРӨӨ ТАСАЛГААНЫ ТОДОРХОЙЛОЛТ	
Д/Д	Нэр
101	Гонх
102	Хонгил
103	Шатны хонгил
104	Аюулгүй хог хаягдал түр хадгалах өрөө
105	Ажилчдын хувцас солих өрөө /эр/
106	Ариун цэврийн өрөө
107	Ажилчдын хувцас солих өрөө /эм/
108	Ажилчдын амрах өрөө
109	Техникийн өрөө
110	Цогцос хувцаслах өрөө
111	Салах ёс гүйцэтгэх танхим
112	Цогцос хадгалах өрөө
113	Задлангийн өмнөх өрөө
114	Задлангийн өрөө
115	Цахилгааны өрөө
	Давхрын нийт талбай

"НЬЮКОН" ХХК /ЗТ19-15/19
Объектын нэр: Дунгал аймгийн Өндөрш аймгийн цогцолбор барилгын хэлбэлзэл зураг төсөл
Гүйцэтгэгч: Барилгажуулалт Шифр: NC-08/2021
Захирал: А.Очирбат
Инженер: А.Очирбат
Хянасан: Б-1
2021.12.13

1-Р ДАВХРЫН ТОНОГ ТӨХӨӨРӨМЖИЙН ТОДОРХОЙЛОЛТ					
Марк/позиц	Тоног төхөөрөмжийн нэр	Тоо/ш	Хүчдэл/V/	Чадал/kW/	Усны холболт
1	Эмнэлгийн тэргэнцэр (дугуйтай, дугуй бүр хязгаарлагчтай)	4			
2	Авс тавих ширеэ	1			
3	Моргийн хөргөгч (2 агнаа 3 давхар шургуулгатай)	1	220	1306	
4	Задлан хийх ширеэ	1			Халуун, хүйтэн
5	Хөргөгч	1	220		
6	Богино долгионы шарах шүүгээ	1	220		

Зөвшөөрөлцсөн		
БА	Ш.Цэнгүүн	
ББ	Д.Болортунгалаг	
ХАС	Б.Янжинпүрэв	
ХТ, ДГ	Б.Эрдэнэцэцэг	
ХД	Ш.Бат-Эрдэнэ	

"Зураг төсөл консалтинг" ХХК

100 ОРТОЙ НЭГДСЭН ЭМНЭЛГИЙН ЦОГЦОЛБОР.
ЭМГЭГ АНАТОМИЙН ТАСГИЙН БАРИЛГА. (Нэг маягийн зураг)

1-Р ДАВХРЫН БОХИР УСНЫ ШУГАМЫН БАЙГУУЛАЛТ /Б-ХУВИЛБАР/ — Ує шат

Инженер	А.Очирбат	ЕТ Шифр: ЗТК-04/21	Масштаб:	Огноо: 2021.11
Гүйцэтгэсэн	Д.Адъяасүрэн	ТГ Шифр:	Зургийн дугаар: ЦБУ-5	Хуудас: ЦБУ-12
Шалгасан	А.Очирбат			

А3

2-Р ДАВХРЫН БОХИР УСНЫ ШУГАМЫН БАЙГУУЛАЛТ М1:100

"НЬЮКОН" ХХК /ЗТ19-155/18
Объектын нэр: Зургаан давхрагатай Нүдсэн эмнэлгийн цогцолбор барилын хөгжлийн зураг төсөл
Хөгжлийн/Баталгаажуулалт/Шифр: NC-08/2018
Инженер А.Очирбат — Зөвшөөрсөн
Гүйцэтгэсэн — Засварлагч
Шалгасан А.Очирбат — Хүчинтэй

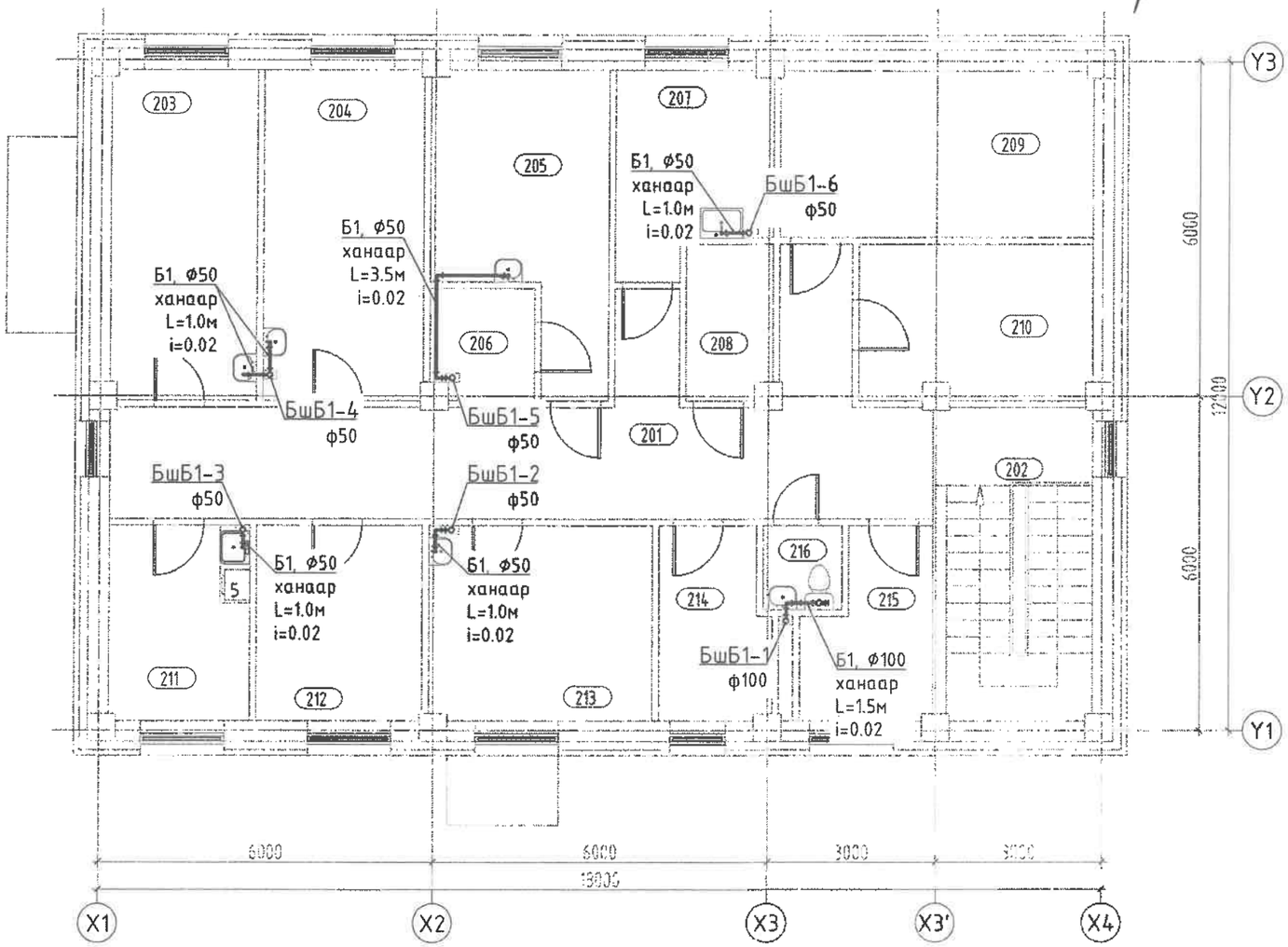

ӨРӨӨ ТАСАЛГААНЫ ТОДОРХОЙЛОЛТ	
Д/Д	Нэр
201	Гонх
202	Шатны хонгил
203	Гистологийн лаборатори
204	Цитологийн лаборатори
205	Биопсийн материалын лаборатори
206	Биопсийн материалын агуулах
207	Лабораторийн сав суулга угаах, хадгалах
208	Архив
209	Материал, тоног төхөөрөмжийн агуулах
210	Салхивчийн өрөө
211	Лабораторийн ажилчдын амрах өрөө
212	Бичиг хэрэг
213	Эмч нарын өрөө
214	Ажилчдын хувцас солих өрөө /эр/
215	Ажилчдын хувцас солих өрөө /эм/
216	Ариун цэврийн өрөө
	Давхрын нийт талбай

6-1
2021.12.13

Зөвшөөрөлцсөн		
БА	Ш.Цэнгүүн	
ББ	Д.Болортунгалаг	
ХАС	Б.Янжинпүрэв	
ХТ, ДГ	Б.Эрдэнэцэцэг	
ХД	Ш.Бат-Эрдэнэ	

"Зураг төсөл консалтинг" ХХК

100 ОРТОЙ НЭГДСЭН ЭМНЭЛГИЙН ЦОГЦОЛБОР.
ЭМГЭГ АНАТОМИЙН ТАСГИЙН БАРИЛГА. (Нэг маягийн зураг)
2-Р ДАВХРЫН БОХИР УСНЫ ШУГАМЫН БАЙГУУЛАЛТ

Инженер	А.Очирбат		ЕГ Шифр: ЗТК-04/21	Масштаб:	Огноо: 2021.11
Гүйцэтгэсэн	Д.Адъяасүрэн		ТГ Шифр:	Зургийн дугаар: ЦБУ-6	Хуудас: ЦБУ-12
Шалгасан	А.Очирбат				

A3

ДЭЭВРИЙН УС ЗАЙЛУУЛАХ ШУГАМЫН БАЙГУУЛАЛТ М1:100

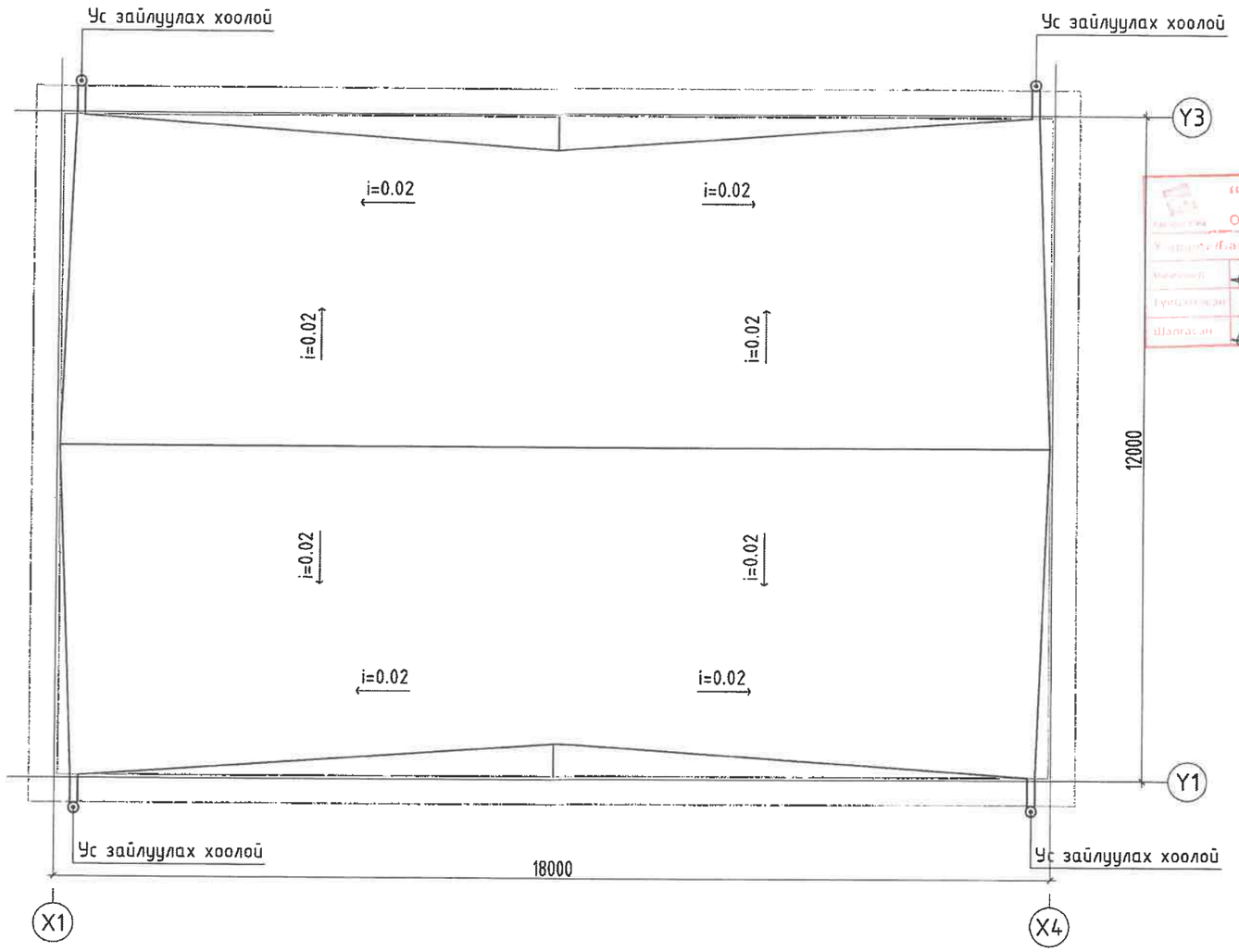

"НЬЮКОН" ХХК /ЗТ18-155/18

Объектын нэр: Дулаан ашиглах нэгдсэн эмнэлэгийн цогцолбор барилгын хэсэгчилсэн зураг төсөл

Угсралтын/Багалгаажуулалт | Шифр: NC-08/2018 | Эно хуудас

Нарийвчилсан | А.Очирбат | Зураачдын

Туслахлагч | Засварчин

Шалгасан | А.Очирбат | Хүчингүй

"Зураг төсөл консалтинг" ХХК	100 ОРТОЙ НЭГДСЭН ЭМНЭЛГИЙН ЦОГЦОЛБОР. ЭМГЭГ АНАТОМИЙН ТАСГИЙН БАРИЛГА. (Нэг маягийн зураг)				
	ДЭЭВРИЙН УС ЗАЙЛУУЛАХ ШУГАМЫН БАЙГУУЛАЛТ				Ye шат
	Инженер	А.Очирбат	ЕГ Шифр: ЗТК-04/21	Масштаб:	Огноо: 2021.11
	Гүйцэтгэсэн	Д.Адъяасүрэн	ТГ Шифр:	Зургийн дугаар: ЦБУ-7	Хуудас: ЦБУ-12
	Шалгасан	А.Очирбат			

A3

БОХИР УСНЫ ШУГАМЫН УГСРАЛТЫН ТОЙМ /А-ХУВИЛБАР/

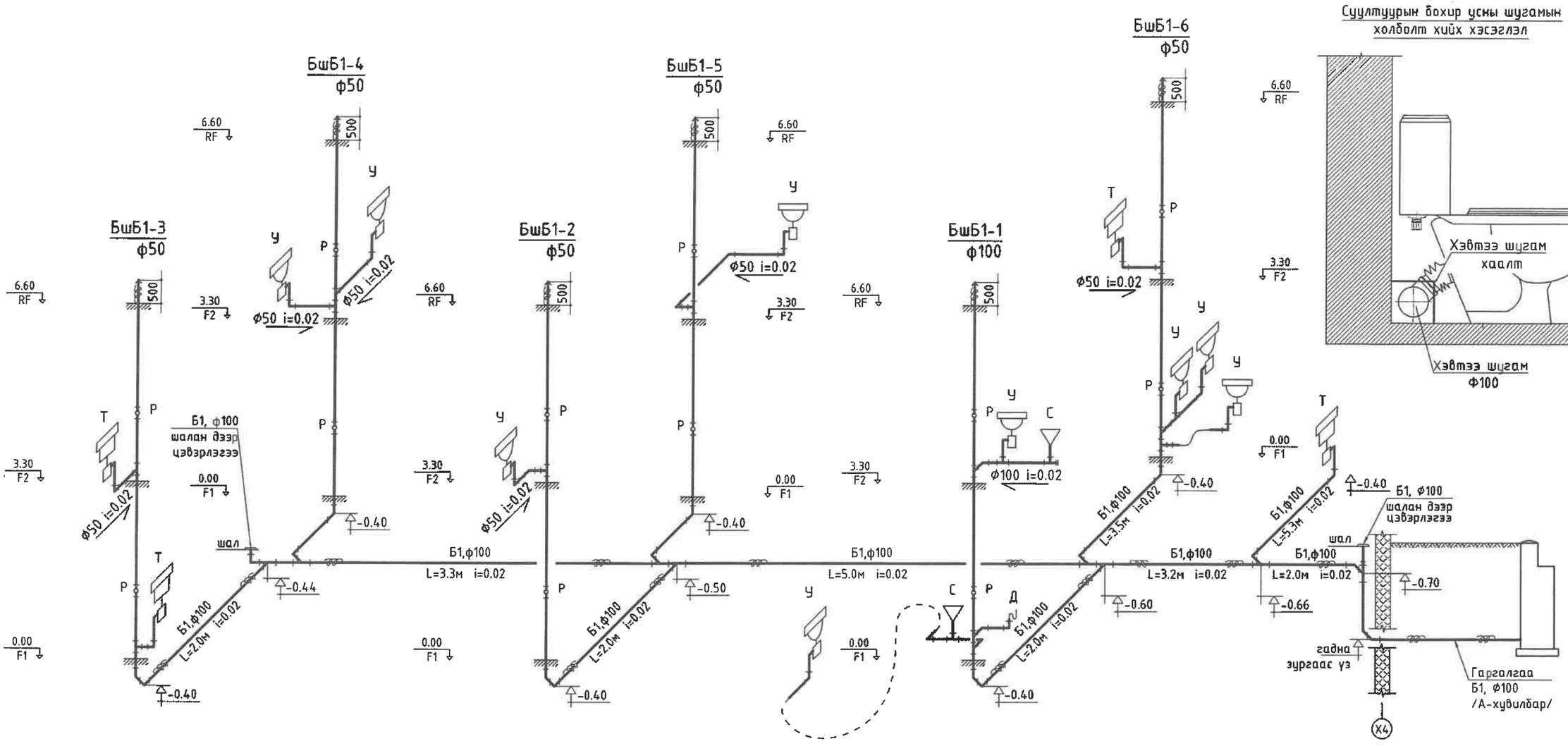

"НЬЮКОН" ХХК /ЗТ19-155/18

Объектын нэр: Бүгчим ажлыг Нядсэн элементийн цоцолбор барилгын холболтыг зураг төсөл

Холболт /Баталгаажуулалт/ Шифр: NC-08/2021

Инженер	А.Очирбат		Засварлан
Гүйцэтгэсэн			Засварлуулан
Шалгасан	А.Очирбат		Хүчинтэй

"Зураг төсөл консалтинг" ХХК	100 ОРТОЙ НЭГДСЭН ЭМНЭЛГИЙН ЦОГЦОЛБОР. ЭМГЭГ АНАТОМИЙН ТАСГИЙН БАРИЛГА. (Нэг маягийн зураг)				
	БОХИР УСНЫ ШУГАМЫН УГСРАЛТЫН ТОЙМ /А-ХУВИЛБАР/				Ує шат
	Инженер	А.Очирбат	ЕГ Шифр: ЗТК-04/21	Масштаб:	Огноо: 2021.11
	Гүйцэтгэсэн	Д.Адъяасүрэн	ТГ Шифр:	Зургийн дугаар: ЦБУ-8	Хуудас: ЦБУ-12
	Шалгасан	А.Очирбат			

A3

БОХИР УСНЫ ШУГАМЫН УГСРАЛТЫН ТОЙМ /Б-ХУВИЛБАР/

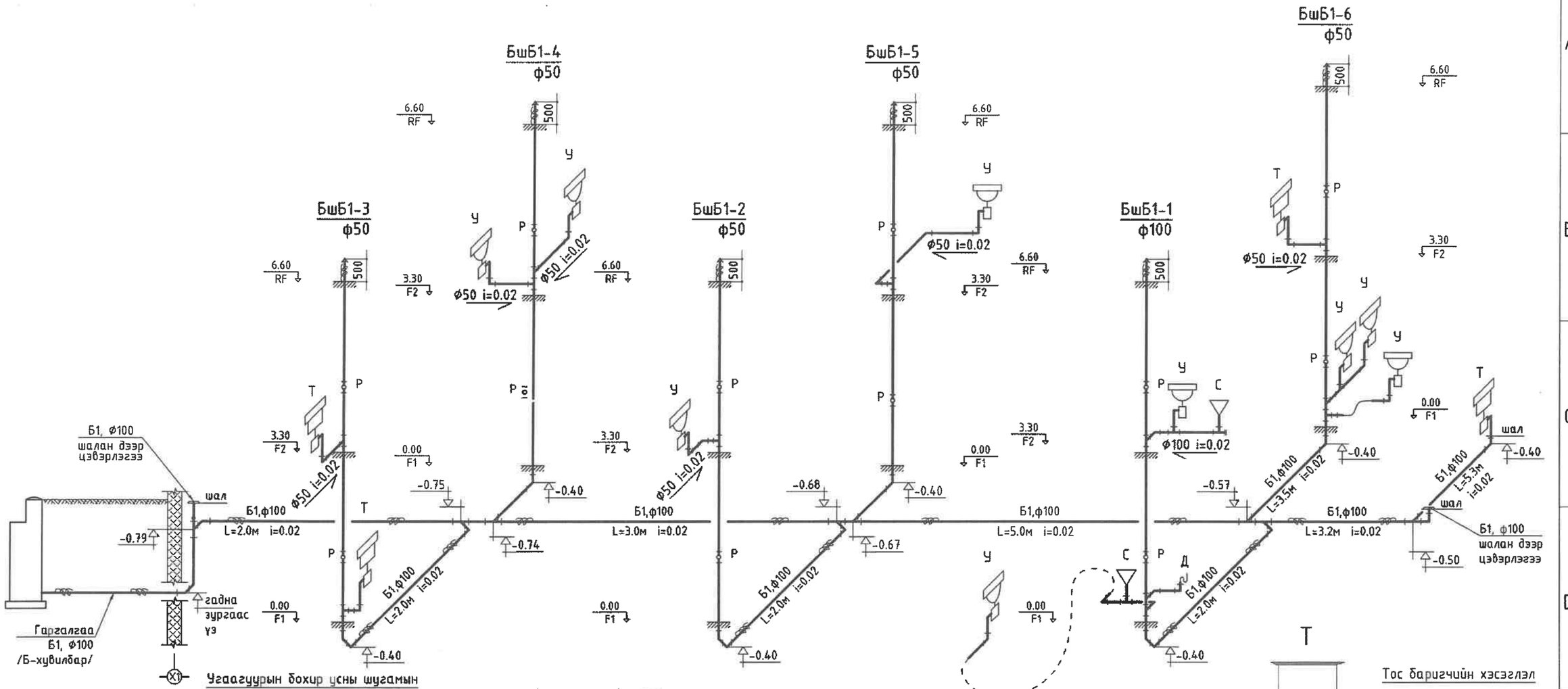

Угаагуурын бохир усны шугамын холболт хийх хэсэглэл

Суултуурын бохир усны шугамын холболт хийх хэсэглэл

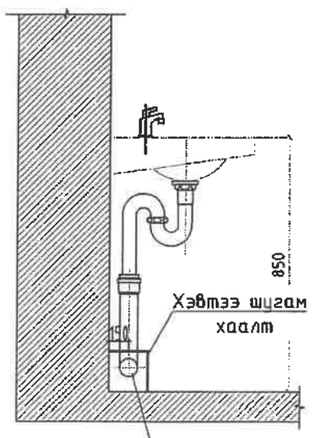

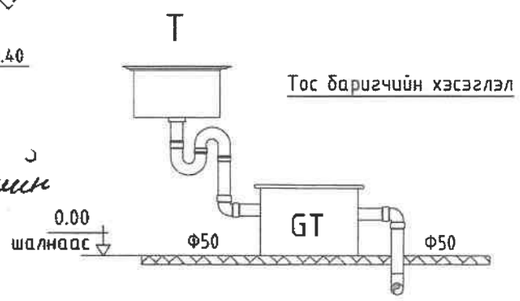

Тос баригчийн хэсэглэл

Тос баригч нь MNS 5975:2009 стандартын шаардлага хангасан байна.

"НЬЮКОН" ХХК /ЗТ19-155/18

Объектын нэр:	Дулаан дамжуулах Нөгөөт элементийн цоцолбор барилгын холболтын зураг төсөл		
Холболт /Баталгаажуулалт/	Шифр: NL-08-2019	Энэ хуудсыг	
Инженер	А.Очирбат	Засварлаж	
Гүйцэтгэсэн		Засварлуулсан	
Шалгасан	А.Очирбат	Хүчинтэй	

"Зураг төсөл консалтинг" ХХК	100 ОРТОЙ НЭГДСЭН ЭМНЭЛГИЙН ЦОГЦОЛБОР. ЭМГЭГ АНАТОМИЙН ТАСГИЙН БАРИЛГА. (Нэг маягийн зураг)				
	БОХИР УСНЫ ШУГАМЫН УГСРАЛТЫН ТОЙМ /Б-ХУВИЛБАР/				Ye шат
	Инженер	А.Очирбат	ЕГ Шифр: ЗТК-04/21	Масштаб:	Огноо: 2021.11
	Гүйцэтгэсэн	Д.Адьяасүрэн	ТГ Шифр:	Зургийн дугаар: ЦБУ-8	Хуудас: ЦБУ-12
	Шалгасан	А.Очирбат			

A3

1-Р ДАВХРЫН ЦЭВЭР УСНЫ ШУГАМЫН БАЙГУУЛАЛТ М1:100

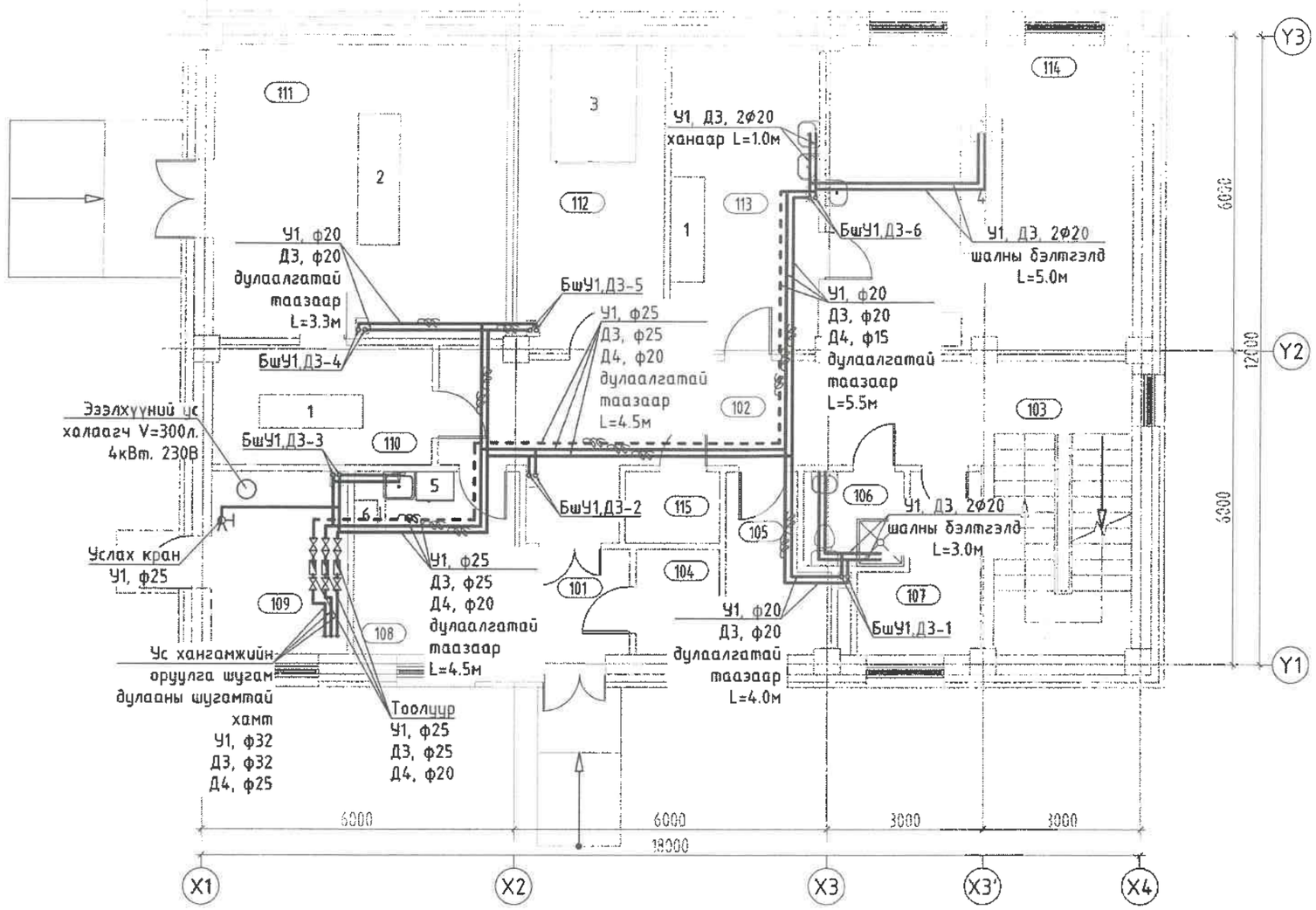

ӨРӨӨ ТАСАЛГААНЫ ТОДОРХОЙЛОЛТ	
Д/Д	Нэр
101	Гонх
102	Хонгил
103	Шатны хонгил
104	Аюулгүй хог хаягдал түр хадгалах өрөө
105	Ажилчдын хувцас солих өрөө /эр/
106	Ариун цэврийн өрөө
107	Ажилчдын хувцас солих өрөө /эм/
108	Ажилчдын амрах өрөө
109	Техникийн өрөө
110	Цогцос хувцаслах өрөө
111	Салах ёс гүйцэтгэх танхим
112	Цогцос хадгалах өрөө
113	Задлангийн өмнөх өрөө
114	Задлангийн өрөө
115	Цахилгааны өрөө
	Давхрын нийт талбай

6-1
шинж
2021-12-13

"НЬЮКОН" ХХК /ЗТ19-155/18
Объектын нэр: Булган аймгийн Нөмрөг сумын эмнэлгийн цогцолбор барилыг хэрэгжүүлэх зураг төсөл
Хөгжлийн /Батлагаажуулалт/ Шифр: NC-08/2021 Энэ хуудас
Инженер А.Очирбат Засвартай
Гүйцэтгэсэн Засвагдсан
Шалгасан А.Очирбат Хүчинтэй

1-Р ДАВХРЫН ТОНОГ ТӨХӨӨРӨМЖИЙН ТОДОРХОЙЛОЛТ					
Марк/позиц	Тоног төхөөрөмжийн нэр	Тоо/ш	Хүчдэл/V/	Чадал/kW/	Усны холболт
1	Эмнэлгийн тэргэнцэр (дугуйтай, дугуй бүр хязгаарлагчтай)	4			
2	Аяс тавих ширээ	1			
3	Моргийн хөргөгч (2 эгнээ 3 давхар шургуулгатай)	1	220	1306	
4	Задлан хийх ширээ	1			Халуун, хүйтэн
5	Хөргөгч	1	220		
6	Богино долгионы шарах шүүгээ	1	220		

Зөвшөөрөлцсөн		
БА	Ш.Цэнгүүн	
ББ	Д.Болортунгалаг	
ХАС	Б.Янжинпүрэв	
ХТ, ДГ	Б.Эрдэнэцэцэг	
ХД	Ш.Бат-Эрдэнэ	

"Зураг төсөл консалтинг" ХХК

100 ОРТОЙ НЭГДСЭН ЭМНЭЛГИЙН ЦОГЦОЛБОР.
ЭМГЭГ АНАТОМИЙН ТАСГИЙН БАРИЛГА. (Нэг маягийн зураг)

1-Р ДАВХРЫН ЦЭВЭР УСНЫ ШУГАМЫН БАЙГУУЛАЛТ

Ує шат

Инженер	А.Очирбат	ЕГ Шифр: ЗТК-04/21	Масштаб:	Огноо: 2021.11	
Гүйцэтгэсэн	Д.Адъяасүрэн	ТГ Шифр:	Зургийн дугаар: ЦБУ-9	Хуудас: ЦБУ-12	
Шалгасан	А.Очирбат				

А3

2-Р ДАВХРЫН ЦЭВЭР УСНЫ ШУГАМЫН БАЙГУУЛАЛТ М1:100

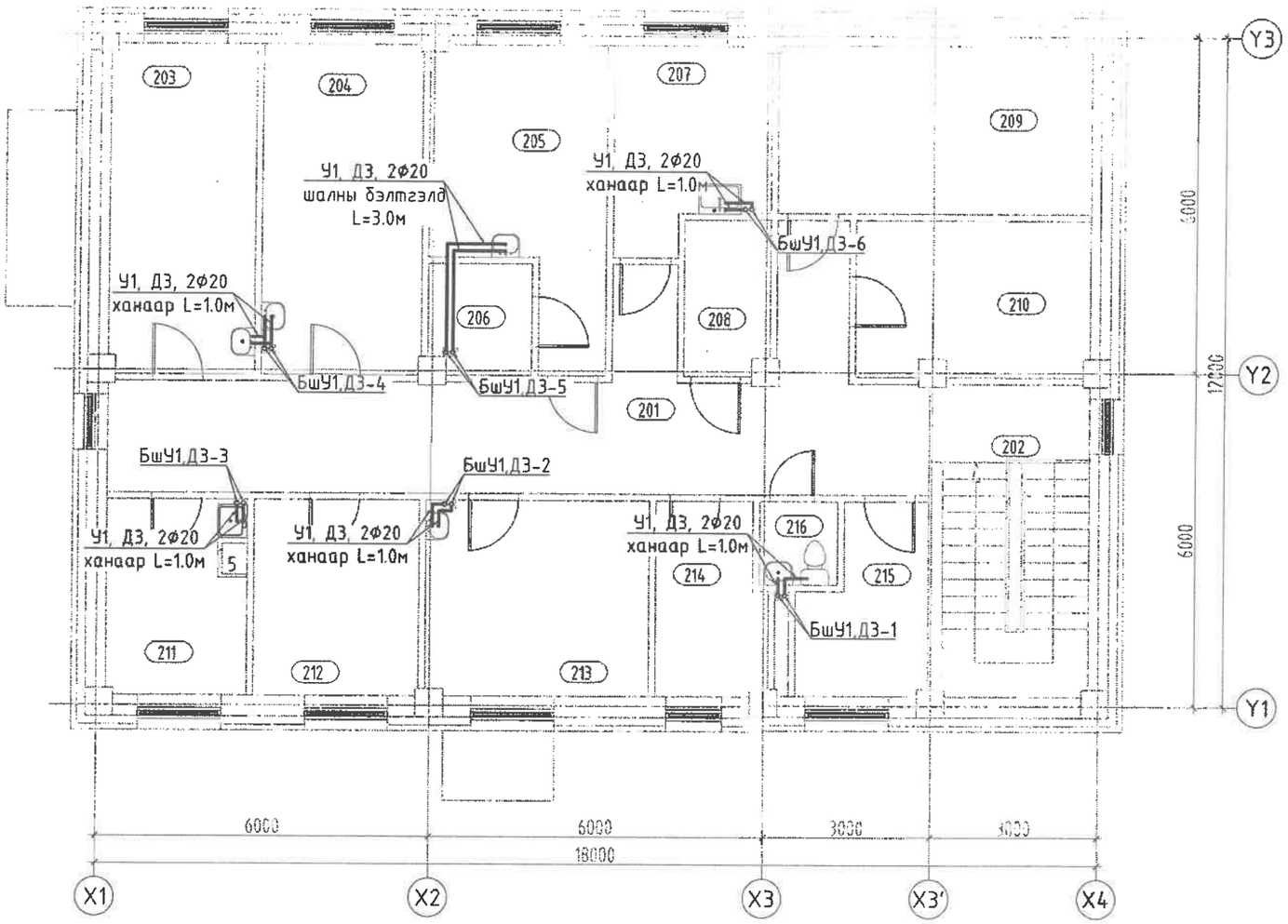

ӨРӨӨ ТАСАЛГААНЫ ТОДОРХОЙЛОЛТ	
Д/Д	Нэр
201	Гонх
202	Шатны хонгил
203	Гистологийн лаборатори
204	Цитологийн лаборатори
205	Биопсийн материалын лаборатори
206	Биопсийн материалын агуулах
207	Лабораторийн сав суулга угаах, хадгалах
208	Архив
209	Материал, тоног техееремжийн агуулах
210	Салхивчийн өрөө
211	Лабораторийн ажилчдын амрах өрөө
212	Бичиг хэрэг
213	Эмч нарын өрөө
214	Ажилчдын хувцас солих өрөө /эр/
215	Ажилчдын хувцас солих өрөө /эм/
216	Ариун цэврийн өрөө
	Давхрын нийт талбай

"НЬЮКОН" ХХК /ЗТ13-155/13
№ WCON Объектын нэр: Дунан аймгийн Нэгдсэн эмнэлгийн цогцолбор барилгын хэсэгчлэн зураг төсөл
Хөрөнгөлөлт /Баталгаажуулалт/ Шифр: NC-08/2021 Энэ хуудсыг
Инженер А.Очирбат Засварлаж
Гүйцэтгэсэн Засварлуулсан
Шалгасан А.Очирбат хуулбарлаж

6-1
ЛЕРУ
2021.12.13

Зөвшөөрөлцсөн		
БА	Ш.Цэнгүүн	
ББ	Д.Болортунгалаг	
ХАС	Б.Янжинпүрэв	
ХТ, ДГ	Б.Эрдэнэцэцэг	
ХД	Ш.Бат-Эрдэнэ	

"Зураг төсөл консалтинг" ХХК

100 ОРТОЙ НЭГДСЭН ЭМНЭЛГИЙН ЦОГЦОЛБОР.
ЭМГЭГ АНАТОМИЙН ТАСГИЙН БАРИЛГА. (Нэг маягийн зураг)

2-Р ДАВХРЫН ЦЭВЭР УСНЫ ШУГАМЫН БАЙГУУЛАЛТ

Ye шат

Инженер	А.Очирбат	ЕГ Шифр: ЗТК-04/21	Масштаб:	Огноо: 2021.11
Гүйцэтгэсэн	Д.Адъяасүрэн	ТГ Шифр:	Зургийн дугаар: ЦБУ-10	Хуудас: ЦБУ-12
Шалгасан	А.Очирбат			

А3

ЦЭВЭР УСНЫ ШУГАМЫН УГСРАЛТЫН ТОЙМ

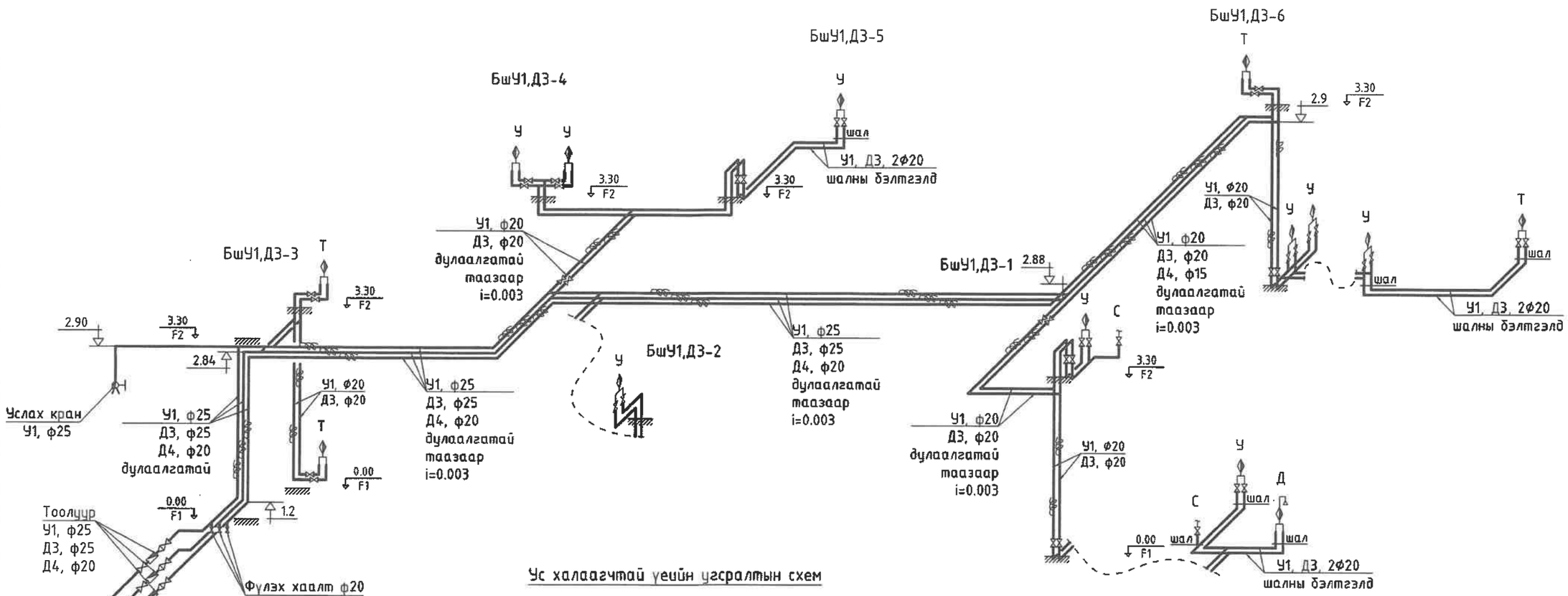

Ус халаагчтай үеийн угсралтын схем

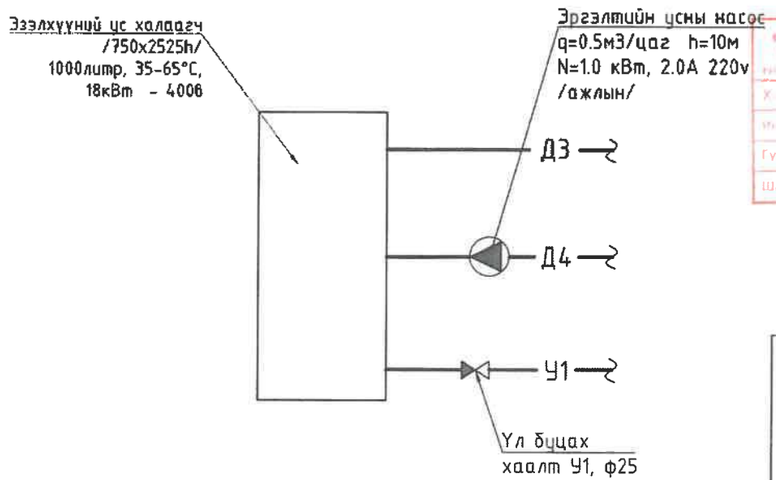

"НЬЮКОН" ХХК /ЗТ19-155/18

Объектын нэр:	Дугаан ачигийн Нэгдсэн эмнэлгийн цогцолбор барилгын хэвлэлтэй зураг төсөл		
Хэлбэлт /Баталгаажуулалт/	Шифр: АС-03/2021		Эмэ хянагч
Инженер		А.Очирбат	Засварлагч
Гүйцэтгэсэн			Засварчин
Шалгасан		А.Очирбат	Зөвшөөрөгч

"Зураг төсөл консалтинг" ХХК	100 ОРТОЙ НЭГДСЭН ЭМНЭЛГИЙН ЦОГЦОЛБОР. ЭМГЭГ АНАТОМИЙН ТАСГИЙН БАРИЛГА. (Нэг маягийн зураг)				
	ЦЭВЭР УСНЫ ШУГАМЫН УГСРАЛТЫН ТОЙМ				Ye шат
	Инженер	А.Очирбат	ЕГ Шифр: ЗТК-04/21	Масштаб:	Огноо: 2021.11
	Гүйцэтгэсэн	Д.Адъяасүрэн	ТГ Шифр:	Зургийн дугаар: ЦБУ-11	Хуудас: ЦБУ-12
	Шалгасан	А.Очирбат			

А3

УС ХЭМЖҮҮРИЙН ЗАНГИЛАА, БЭХЭЛГЭЭ, ХЭСЭГЛЭЛ

Ус хэмжүүрийн зангилаа

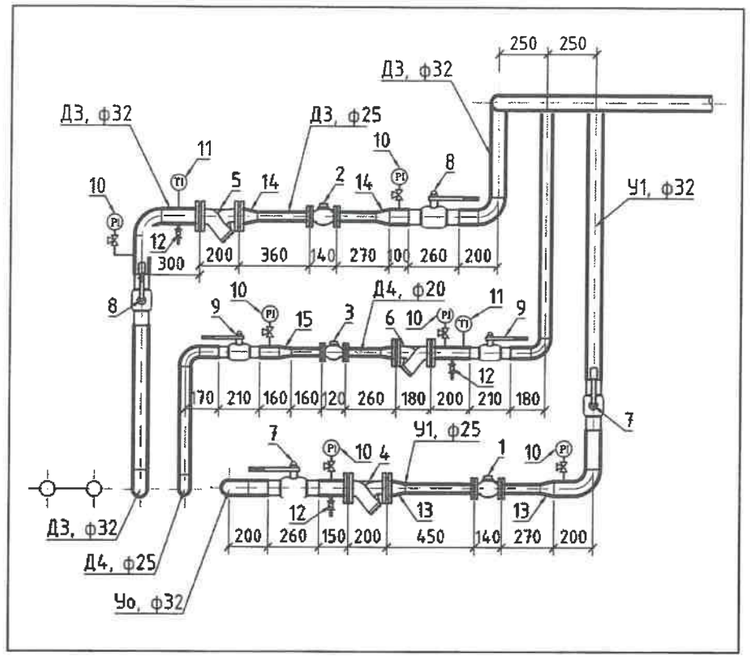

Суултуурын цэвэр усны шугамын холболт хийх хэсэглэл

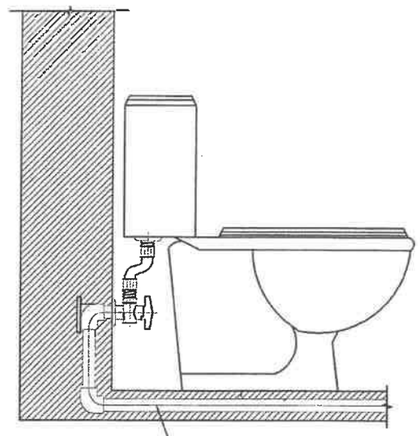

Угаагуурын цэвэр усны шугамын холболт хийх хэсэглэл

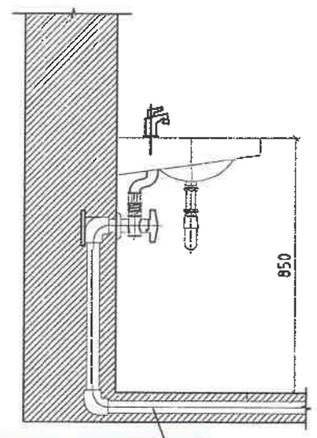

"НЬЮКОН" ХХК /ЗТ19-155/18

NEWCON	Объектын нэр:	Дунгаи айлчлалын	Онэ хуудас
Холболт /Баталгаажуулалт/ Шифр:		NC-08/2019	Засвартэй
Инженер			Засвартгүй
Гүйцэтгэсэн			Хүчинтэй
Шалгасан			

Нарсан элементийн цогцолбор бариулын холболтын зураг тесол

Ус хэмжүүрийн зангилааны тоног төхөөрөмжийн тодорхойлолт

д/д	Тоног төхөөрөмжийн нэр	Тоо ширхэг	Төрөл марк	Нэгжийн /кг/
1	Хүйтэн усны тоолуур ф25	1	-	-
2	Халуун усны тоолуур ф25	1	BROEN	-
3	Халуун усны тоолуур ф20	1	BROEN	-
4	Бохир шүүгч ф32	2	BROEN	-
5	Бохир шүүгч ф25	1	ОБМ-100	-
6	Бөмбөлгөн хаалт Ф32	2	BROEN	-
7	Бөмбөлгөн хаалт Ф25	2	BROEN	-
8	Манометр	6	BROEN	-
9	Термометр	2	BROEN	-
10	Ус буулгагч бөмбөлгөн хаалт ф20	3	BROEN	-
11	Шилжвэр Ф32х25	2	BROEN	-
12	Шилжвэр Ф25х20	1	BROEN	-

Шугам хоолойн бэхэлгээ хоорондын зай хэмжээс

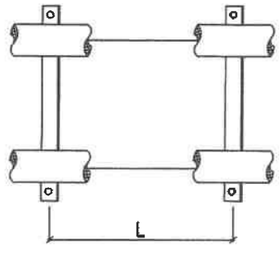

Цайрдсан ган хоолойн бэхэлгээ хоорогдын зай хэмжээс

Шугамын диаметр	L метр
ф20	2.0
ф25	2.0
ф32	2.5
ф40	3.0
ф50	3.0
ф65,80	4.0

Бэхэлгээний хэсэглэл

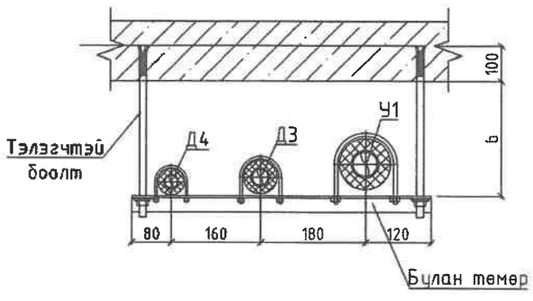

"Зураг төсөл консалтинг" ХХК	100 ОРТОЙ НЭГДСЭН ЭМНЭЛГИЙН ЦОГЦОЛБОР. ЭМГЭГ АНАТОМИЙН ТАСГИЙН БАРИЛГА. (Нэг маягийн зураг)				
	УС ХЭМЖҮҮРИЙН ЗАНГИЛАА, БЭХЭЛГЭЭ, ХЭСЭГЛЭЛ				Ye шат
	Инженер	А.Очирбат	ЕГ Шифр: ЗТК-04/21	Масштаб:	Огноо: 2021.11
	Гүйцэтгэсэн	Д.Адъяасүрэн	ТГ Шифр:	Зургийн дугаар: ЦБУ-12	Хуудас: ЦБУ-12
	Шалгасан	А.Очирбат			

А3

/Тусгай зөвшөөрлийн дугаар: ЗТ19-588/23, УБ хот. ХУД 18 хороо "PG PLAZA" төв 703 тоот. Утас: 75074411, 88004411

Е.Г.Шифр: NC-08/2025

Булган аймаг. Булган сум. 4-р баг

БУЛГАН АЙМГИЙН НЭГДСЭН ЭМНЭЛГИЙН ЦОГЦОЛБОР БАРИЛГЫН ХОЛБОЛТЫН ЗУРАГ ТӨСӨЛ /Е БЛОК/

/Ажлын зураг/

ДОТОР ЦАХИЛГААН ХАНГАМЖИЙН ХЭСЭГ-ХТ, ДГ

БОЛОВСРУУЛСАН:

Захирал: Ч.Ганболд

Зургийн инженер: С.Амаржаргал

Улаанбаатар 2025 он

Зураг төсөл консалтинг" ХХК

ЗУРАГ ТӨСӨЛ КОНСАЛТИНГ ХХК

СҮХБААТАР ДҮҮРЭГ 11-Р ХОРОО ИХ ТОЙРУУ БИ ЭЙ ТИ ЦЕНТЕР 507 ТООТ УТАС: 99099853

ЕГ ШИФР: ЗТК-04/2021

ТГ ШИФР:

100 ОРТОЙ НЭГДСЭН ЭМНЭЛГИЙН ЦОГЦОЛБОР, ЭМГЭГ АНАТОМЫН ТАСГИЙН БАРИЛГА. (Нэг маягийн зураг)

(ажлын зураг)

Дотор цахилгаан хангамжийн хэсэг-ХТ, ДГ

Захирал:..... Т. Хангал

Инженер:..... Б. Эрдэнэцэцэг

Улаанбаатар хот

2021 он

ХТ, ДГ маркийн ажлын зургийн үндсэн иж бүрдэл жагсаалт			
Д.д	Хуудас	Нэр	Тайлбар
1	ХТ-1	Зургийн бүрдэл, Үндсэн үзүүлэлт, Тайлбар	
2	ХТ-2	Материалын түүвэр	
3	ХТ-3	ЕОС-1 самбарын тооцооны тойм ба холболтын бүдүүвч, таних тэмдэг	
4	ХТ-4	ГС-1, Сэнс-УС.1 самбарын тооцооны тойм ба холболтын бүдүүвч	
5	ХТ-5	ГС-2 самбарын тооцооны тойм ба холболтын бүдүүвч	
6	ХТ-6	1-р давхрын хучит төхөөрөмжийн байгуулалт	
7	ХТ-7	2-р давхрын хучит төхөөрөмжийн байгуулалт	
8	ХТ-8	Аянга хамгаалалтын байгуулалт	
9	ХТ-9	Аянга хамгаалалтын байгуулалт	
10	ХТ-10	Ерөнхий оролтын самбарыг дотор ба гадна газардуулгын хүрээнд холбох	
11	ХТ-11	Потенциал тэгшитгэх систем	
12	ДГ-01	Гэрэлтүүлэгчийн маяг	
13	ДГ-02	1-р давхрын гэрэлтүүлгийн байгуулалт	
14	ДГ-03	2-р давхрын гэрэлтүүлгийн байгуулалт	

Техникийн үндсэн үзүүлэлтүүд			
Д.д	Техникийн үзүүлэлтийн нэр	Хэмжих нэгж	ЕОС-1
			1-р оролт
1	Суурилагдсан чадал	кВт	40.0
2	Тооцооны чадал	кВт	32.0
3	Тооцооны гүйдэл	А	60.8
4	Хэвийн хүчдэлийн түвшин	В	380/220
5	Хамгийн их хүчдэлийн алдагдал	%	0.3

Иш татсан болон хавсаргасан бичиг баримтын жагсаалт		
Тэмдэглэгээ	Нэр	Тайлбар
БД 43-101-03	Цахилгаан байгууламжийн дүрэм	
БДБД 23-0208	Байгалийн ба зохиомол гэрэлтүүлэг	
БД 43-103-08	Барилга байгууламжиин аянга хамгаалалтын зураг төсөл зохиох заавар	
БД 31-115-12	Эмнэлгийн барилга	
MNS 3757-16:2007	Цахилгаан тоног төхөөрөмж, гүйдэл дамжуулагчийн таних тэмдэг	
MNS 3757-15:2005	Дотор цахилгаан гэрэлтүүлэг. Ажлын зураг	

ТАЙЛБАР

100 ОРТОЙ НЭГДСЭН ЭМНЭЛГИЙН ЦОГЦОЛБОР, ЭМГЭГ АНАТОМЫН ТАСГИЙН БАРИЛГА. (Нэг маягийн зураг) барилгын цахилгааны хэсгийн ажлын зураг төслийг хийж гүйцэтгэхдээ барилга, архитектур, технологи сантехникийн даалгаврыг үндэслэн хийж гүйцэтгэв.

Цахилгаан хангамж:

Уг барилга нь цахилгаан хангамжийн найдвартаршилтаар 2-р зэрэгт хамаарна. Тус барилгын ерөнхий оролтын тэжээлийн шугамыг дан кабель шугамаар егзехвер төлөвлөв.

Барилгын оролтонд 1ш (ЕОС-1) ерөнхий оруулгын самбаруудыг тавих ба үүнийг цахилгаан бүдүүвчийн дагуу угсарвал зохино. Цахилгаан хэрэглэгчдийн тооцоог оролтын самбар тус бүрийн идэвхит чадлын тооцуурын нийлбэрээр тооцно. ЕОС ГС -самбаруудад нөөц группүүд төлөвлөв. Уг угсралтын ажлын зураг төслийг Цахилгаан байгуулламжийн дүрэм /БД 43.101-03/-Н дагуу 5 утаст системээр төлөвлөсөн болно.

Тэжээлийн ба группын шугам.

Самбар, тоног төхөөрөмжийн тэжээл, гэрэлтүүлгийн магистраль шугаманд ВВГ болон ПВ маркийн утас, кабелийг барилгын хучилт, хана, шалаар хуванцар хоолойд суулгаж далд явуулна. Босоо магистраль шугам явж байгаа хэсгийн давхар хоорондох нүхийг угсралтын ажлын дараа битүүмжилсэн байх шаардлагатай.

Хучит төхөөрөмж.

Хучит төхөөрөмжийн цахилгаан хэрэглэгчдэд агаар халаагч /О/ утаа сорох сэнс /С/ болон гэрэлтүүлгийн самбаруud тус тус орно. Тоног төхөөрөмжийн угсралтыг үйлдвэрээс ирэх зааврын дагуу гүйцэтгэх шаардлагатай. Салхивчийн төхөөрөмжүүдийн өмнө тэжээлийн самбаруud болон соронзон залгуурууд төлөвлөсөн. Утас хоолойн хөндлөн огтлол, уртыг самбарын тооцооны бүдүүвчээс үз! Цахилгаан хэрэглэгчдийн оролтонд уян оруулга хийж өгнө.

Гэрэлтүүлэг, Розетка:

Гэрэлтүүлгийн сулжээний хүчдэл 380/220В.
Ажлын ба ослын гэрэлтүүлгийн хүчдэл 220В.
Засварын гэрэлтүүлгийн хүчдэл 36В.

Тус барилгын гэрэлтүүлгийг ЛЕД, улайсах болон өдрийн чийдэнтэй гэрэлтүүлэгчид байхаар сонгосон ба гэрэлтүүлэгчийн маягт дэлгэрэнгүй үзүүлсэн. Тус гэрэлтүүлэгчдийг ерөөний зориулалт, төлөвлөлтөөс нь хамаарулан эрчим хүчний хэмнэлттэй гэрэлтүүлэгчид байхаар тооцоолж төлөвлөсөн.

Гэрэлтүүлгийн шугам сулжээг /1х2.5/ мм2 утсыг хана, таазаар хуванцар хоолой /CD/-д суулгаж тус тус далд явахаар төлөвлөв. Унтраалганы өндөр нь Цахилгаан байгуулламжийн дүрэм /БД43-101-03/-Д зөвшөөрсний дагуу шалнаас дээш 1,2м, гэрэлтүүлгийн самбар шалнаас дээш 1,5 м-н өндөрт тус тус байрлана. Цахилгаан ачааллыг тооцохдоо гэрэлтүүлэгчдийг загварт заасан чадлаар, халаалт салхивчийн даалгавар, цэвэр бохир усны даалгаваруудыг үндэслэн тус тус тооцсон.

Розетканы шугам сулжээг /1х2.5/мм2 утсаар хана, тааз, шалаар хуванцар хоолой (CD)-д суулгаж далд монтажлах ба розетканууdын өндөр нь ерөөний зориулалтаас хамааран Цахилгаан байгуулламжийн дүрэм /БД43-101-03/-Н 6.1.51-д заасны дагуу 0.3-1,5м-н өндөрт байрлана. Шугамын трассыг давхар тус бүрийн гэрэлтүүлэг болон розетканы байгуулалтын зурганд тусгав. Утас, хоолойн хөндлөн огтлол, группын ачааллын хуваарилалтыг самбарын тооцооны бүдүүвчээс үзнэ.

Газардуулга, аянга хамгаалалт:

Уг барилгын цахилгааны самбарын өрөөнд 25х4 мм-ийн зэс шинээр дотор газардуулгын хүрээг шалнаас 0.5м-ийн өндөрт тоноглон ерөнхий газардуулгын хүрээтэй 2 цэгээр холбож өгнө. Нэг маягийн зураг тул тухайн барилга барих газрын инженер геологийн судалгаанаас хамаарулан газардуулгын тооцоог хийж электродын тоог тодорхойлох шаардлагатай.

Ерөнхий газардуулгын эсэргүүцэл нь Цахилгаан байгуулламжийн дүрэм /БД43-101-03/-Д заасны дагуу 1ом-с ихгүй байх ба хэмжиж үзээд илүү гарсан тохиолдолд нэмэлт электрод заах шаардлагатай.

Аянга хамгаалалт:

Уг барилга нь Барилга байгуулламжийн аянга хамгаалалтын зураг төсөл зохиох заавар /БД43-103-08/-Т заснаар аянга хамгаалалтын найдвартаршилтаар IV-р түвшинд хамаарна. Дээвэр дээр 12мм-ийн голчтой цайрдсан бөөрөнхий төмрөөр аянга хүлээн авах тор хийж гүйцэтгэх ба дээвэр дээрхи салхивчийн хоолой бусад металл элементүүдийг аянга хүлээн авагчтай гагнуураар холбож өгнө.

Аянгын гүйдэл дамжуулагчийг Барилга байгуулламжийн аянга хамгаалалтын зураг төсөл зохиох заавар /БД43-103-08/-Т заасны дагуу барилгын аянга зайлуулагчийг 25м тутамд 12мм-ын цайрдсан бөөрөнхий төмрөөр бүүлгаж газардуулгатай холбоно. Гүйдэл зайлуулагчдыг газрын гадаргуугын түвшинд хэвтээ бүслүүрээр холбоно.

Эдгээр бүх угсралтын ажлыг Цахилгаан байгуулламжийн дүрэм /БД43-101-03/ болон холбогдох норм дүрмийн дагуу хийж, зөвшөөрөл бүхий мэргэжлийн байгуулагаар гүйцэтгүүлэх зохино.

Жич: Гүйцэтгэлийг хийхдээ зохиогчийн хяналт хийлгүүлэх шаардлагатай.

"НЬЮКОН" ХХК /ЗТ19-155/19

Объектын нэр:	Дунан анхны Нэгдсэн Эмнэлгийн цогцолбор барилгын холболтын зураг төсөл		
Хэлбэрт /Баталгаажуулалт/ Шифр:	NC.08/2019		Зөвшөөрөгдсөн
Инженер		С.Энхцогоо	Засварлагч
Гүйцэтгэсэн		Т.Оюунчимэг	Засваргүй
Шалгасан		С.Энхцогоо	Хүчингүй

05.20
2021.12.13

"Зураг төсөл консалтинг" ХХК

100 ОРТОЙ НЭГДСЭН ЭМНЭЛГИЙН ЦОГЦОЛБОР. ЭМГЭГ АНАТОМЫН ТАСГИЙН БАРИЛГА. (Нэг маягийн зураг)					
Материалын түүвэр					Ye шат: А3
Инженер	Б.Эрдэнэцэцэг		ЕГ Шифр: 0001	Масштаб:	Огноо: 2021.11.01
Гүйцэтгэсэн	Б.Мөнгөнцэцэг		ТГ Шифр:	Зургийн дугаар: ХТ-01	Хуудас: 14
Шалгасан	Б.Эрдэнэцэцэг				

Тоног төхөөрөмж, материалын түүвэр.

Д/Д	Нэр	Маяг	хэмжих нэгж	Тоо	Тайлбар
1	2	3	5	6	
1	Ерөнхий оролтын самбар IP>31, 1600/800 Оролтонд: Автомат ВА88-32 Ір-100А 3Р-1ш Шугаманд: Автомат нийт-5ш. Үүнд: ВА88-32 Ір-63А 3Р-2ш, Ір-50А 3Р-3ш. ВИ-47 вольтметр-400В-1ш, АИ-47 100А амперметр-3ш Гүйдлийн трансформатор ТТИ-30 100/5А-6ш 3-н фазын бүрэн электрон тоолуур-CE303 S31, 5A, 380В-1ш Цэнэг шавхагч-ОПС-В/4-1ш, Гал хамгаалагч ППНИ-33 80А Автомат-ВА47-29 Ір-6А 1Р-1ш, Хяналтын чийдэн 220В-1ш	ЕОС-1	ком	1	MNS 5834-2008 стандартын шаардлага хангасан
2	Гэрэлтүүлгийн хуваарилах самбар. IP>31 ЩРВ-48 630/320/120 Оролтонд: Автомат ВА47-100 Ір-40А 4Р-1ш, х-ка С, IP20 Шугаманд автомат нийт-9ш. Үүнд: Автомат: ВА47-29 Ір-16А 1Р-4ш, х-ка С, IP20 Дифференциаль автомат: АД-12 Ір-20А 30mA 2Р-4ш, Ір-20А 10mA 2Р-1ш Цэнэг шавхагч-ОПС-В/4-1ш, Гал хамгаалагч ППНИ-32 40А-1ш	ГС-1	ком	1	
3	Гэрэлтүүлгийн хуваарилах самбар. IP>31 ЩРВ-48 630/320/120 Оролтонд: Автомат ВА47-100 Ір-40А 4Р-1ш, х-ка С, IP20 Шугаманд автомат нийт-12ш. Үүнд: Автомат: ВА47-29 Ір-16А 1Р-4ш, х-ка С, IP20 Дифференциаль автомат: АД-12 Ір-20А 30mA 2Р-6ш, Ір-20А 10mA 2Р-2ш Цэнэг шавхагч-ОПС-В/4-1ш, Гал хамгаалагч ППНИ-32 40А-1ш	ГС-2	ком	1	
4	Сэнсний удирдлагын самбар. IP>54, Оролтын автомат ВА47-100 Ін-63А 3Р-1ш Шугаманд: ВА47-100 Ін-50А 3Р-1ш, Ін-16А 3Р-2ш Цэнэг шавхагч ОПС-С/4-1ш, Гал хамгаалагч ППНИ-32 63А-1ш Контактор КМИ-45062 3Р Ір-65А-1ш Цахилгаан дулааны реле РТИ-3359-1ш Ір-63А Удирдлагын товчлуур-2ш	Сэнс-УС.1	ком	1	
5	Хамгаалалт бүхий цахилгаан дулааны релетэй контактор Үүнд: Цахилгаан дулааны реле РТИ-1310 Ір-8А-1ш Контактор КМИ-10910 Ір-9А 2Р-1ш Жиргэвчтэй бүрхүүл-1ш Удирдлагын товчлуур-2ш	КМИ-10960 9А, 2Р	ком	4	
6	1х3 Вт-ын Лед чийдэнтэй, батерейтай, exit бичигтэй гэрэлтүүлэгч	L1	ш	2	
7	1х60 Вт-ын өдрийн чийдэнтэй гэрэлтүүлэгч	L2	ш	5	
8	1х100 Вт-ын өдрийн чийдэнтэй, усны хам.тай, гадна хананы гэрэлтүүлэгч	L3	ш	3	
9	1х60 Вт-ын өдрийн чийдэнтэй, усны хам.тай, гэрэлтүүлэгч	L4	ш	6	
10	1х60 Вт-ын улайсах чийдэнтэй, хөдөлгөөн мэдрэгчтэй гэрэлтүүлэгч	L5	ш	3	
11	2х36 Вт-ын өдрийн чийдэнтэй таазны гэрэлтүүлэгч	L6	ш	42	
12	Далд тоноглох нэг түйлт унтраалга 10А 220В	S1	ш	15	
13	Далд тоноглох хоёрлосон унтраалга 10А 220В	S2	ш	11	
14	Ил тоноглох хамгаалагдсан нэг даралтат унтраалга 10А 220В	S3	ш	2	
15	Ил тоноглох хамгаалагдсан хоёр даралтат унтраалга 10А 220В	S4	ш	1	
16	Газардуулгын контакттай ердийн хоёрлосон розетка 16А 220В	R1	ш	32	
17	Газардуулгын контакттай тагтай розетка 16А 220В	R2	ш	10	
18	Холболтын хайрцаг 100х100х50мм		ш	40	
19	Унтраалганы үүр		ш	29	
20	Розетканы үүр		ш	42	
21	1х2.5кв.мм хөндлөн огтлолтой зэс голтой ПВХ тусгаарлагчтай утас	ПВ	м	2600	
22	5х10кв.мм хөндлөн огтлолтой зэс голтой ПВХ тусгаарлагчтай кабель	ВВГ	м	25	
23	5х16кв.мм хөндлөн огтлолтой зэс голтой ПВХ тусгаарлагчтай кабель	ВВГ	м	30	
24	1х4кв.мм хөндлөн огтлолтой зэс голтой ПВХ тусгаарлагчтай кабель	ВВГ	м	50	
25	25кв.мм хөндлөн огтлолтой зэс голтой ПВХ тусгаарлагчтай уян кабель /газардуулганд/	ВВГ	м	50	
26	Уян CD хоолой ф16		м	800	
27	Уян CD хоолойн бокс холбогч ф16		ш	274	
28	Уян CD хоолойн шулуун холбогч ф16		ш	137	
29	Уян PEFE хоолой ф100		ш	1	
30	12мм цайрдсан бөөрөнхий төмөр		м	100	
31	Цайрдсан туузан төмөр 40х4 мм		м	90	
32	Ф25 мм L=3м электрод		ш	12	
33	Зэс шин 25х4 мм		м	50	
34	Хөндийрүүлэгч		ш	30	

"НЬЮКОН" ХХК /ЗТ49-155/18
Объектын нэр: Дугаан аймгийн Нэгдэт эмнэлгийн цогцолбор барилыг хөлбөлтөн зураг төсөл
Хэмжээ /Баталгаажуулалт/ Шифр: NC-08/2018
Инженер: С.Анударсая
Гүйцэтгэсэн: О.Оюунцэцэг
Шалгасан: С.Анударсая

"Зураг төсөл консалтинг" ХХК

100 ОРТОЙ НЭГДСЭН ЭМНЭЛГИЙН ЦОГЦОЛБОР.
ЭМГЭГ АНАТОМЫН ТАСГИЙН БАРИЛГА. (Нэг маягийн зураг)

Материалын түүвэр

Ye шат: А3

Инженер	Б.Эрдэнэцэцэг		ЕГ Шифр: 0001	Масштаб:	Огноо: 2021.11.01
Гүйцэтгэсэн	Б.Мөнгөнцэцэг		ТГ Шифр:	Зургийн дугаар: ХТ-02	Хуудас: 14
Шалгасан	Б.Эрдэнэцэцэг				

"ЬЮКОН" ХХК /ЗТ19-15/18

Объектын нэр: Өргөн ашиглалтын 4 давхар үйлдвэрлэлийн цогцолбор барилгын хэсгийн зураг төсөл

Хэрэглэгч /Баталгаажуулалт/ Шифр: NC-08/2025 Эзэн хаан:

Инженер: С.Анаржаргал Хянагч:

Гүйцэтгэсэн: Г.Ганбаатар Г.Ганбаатар Засварлаг:

Шалгасан: С.Анаржаргал Хянагч:

ЕОС-1 САМБАРЫН ТООЦООНЫ ТОЙМ БА ХОЛБОЛТЫН БҮДҮҮВЧ

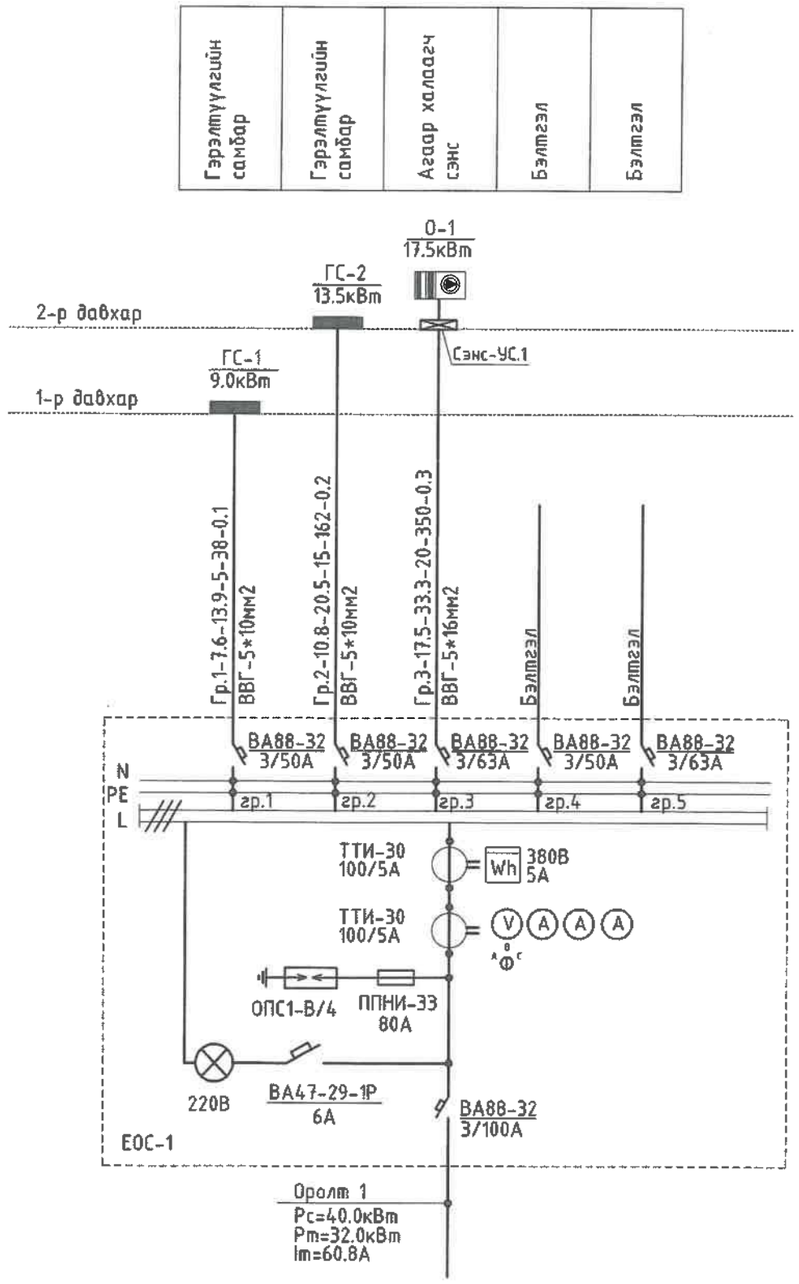

ТАНИХ ТЭМДЭГ

	Тэмдэглэгээ	Нэр	Угсралт	Гүйдэл	Хүчдэл
ЕС		Ерөнхий оролтын самбар болон хүчний хуваарилах самбар	Хананд		220/380А
УС		Ослын гэрэлтүүлгийн самбар, удирдлагын самбар	Хананд		220/380А
ГС		Гэрэлтүүлгийн самбар, автоматтай хайрцаг	Хананд		220/380А
		Автомат таслуур			
		Диф.таслуур			
	Wh	Идэвхт чадлын бүрэн электрон тоолуур			
		Гүйдлийн трансформатор			
L.1	ГАРАХ	"Гарах" бичигтэй led чийдэнтэй гэрэлтүүлэгч 1х3 Вт	Таазнаас		220В
L.2		Өдрийн чийдэнтэй гэрэлтүүлэгч 1х60 Вт	Таазанд		220В
L.3,4		Ө.чийдэнтэй тааз болон гадна хананд тоноглох хамгаалагдсан гэрэлтүүлэгч	Хананд		220В
L.5		Улайсах чийдэнтэй хөдөлгөөн мэдрэгчтэй гэрэлтүүлэгч	Таазанд		220В
L.6		Өдрийн чийдэнтэй дүүжин тааз ны гэрэлтүүлэгч 2х36 Вт	Таазанд		220В
S1		Нэг даралтат далд угсрах унтраалга	Хананд	10А	220В
S2		Хоёр даралтат далд угсрах унтраалга	Хананд	10А	220В
S3		Нэг даралтат ил угсрах хамгаалагдсан унтраалга	Хананд	10А	220В
S4		Хоёр даралтат ил угсрах хамгаалагдсан унтраалга	Хананд	10А	220В
КМИ		Соронзон залгуур	Хананд	9-25А	220/380В
JB-a	a	Холболтын хайрцаг 100х100х45	Хананд ба таазанд		220/380А
JB-b	b	Холболтын хайрцаг 80х80х30	Хананд		
		Дамжуулагч утасны тоо			
R.1		Далд угсрах хоёрлосон газ.кон-тай розетка	Хананд	16А	220В
R.2		Далд угсрах газ.кон-тай ба тагтай розетка	Хананд	16А	220В
ЕС		Сэнстэй решотка	Таазанд	25Вт	220В

Бүдүүвч дээрхи бичлэгийн тэмдэглэгээний дэс дараалал

Магистраль ба группийн шугам					
Шугамын тэмдэг-лэгээ	Тооцооны ачаалал кВт	Тооцооны гүйдэл А	Урт м	Момент кВт*м	Хүчдлийн алдагдал %

об.ро
2021.12.13

"Зураг төсөл консалтинг" ХХК

100 ОРТОЙ НЭГДСЭН ЭМНЭЛГИЙН ЦОГЦОЛБОР.
ЭМГЭГ АНАТОМЫН ТАСГИЙН БАРИЛГА. (Нэг маягийн зураг)
1-р давхрын хучит төхөөрөмжийн байгуулалт

Ye шат: А3

Инженер	Б.Эрдэнэцэцэг		ЕГ Шифр: 0001	Масштаб:	Огноо: 2021.11.01
Гүйцэтгэсэн	Б.Мөнгөнцэцэг		ТГ Шифр:	Зургийн дугаар: ХТ-03	Хуудас: 14
Шалгасан	Б.Эрдэнэцэцэг				

ГС-1-Н ТООЦООНЫ ТОЙМ БА ХОЛБОЛТЫН БҮДҮҮВЧ

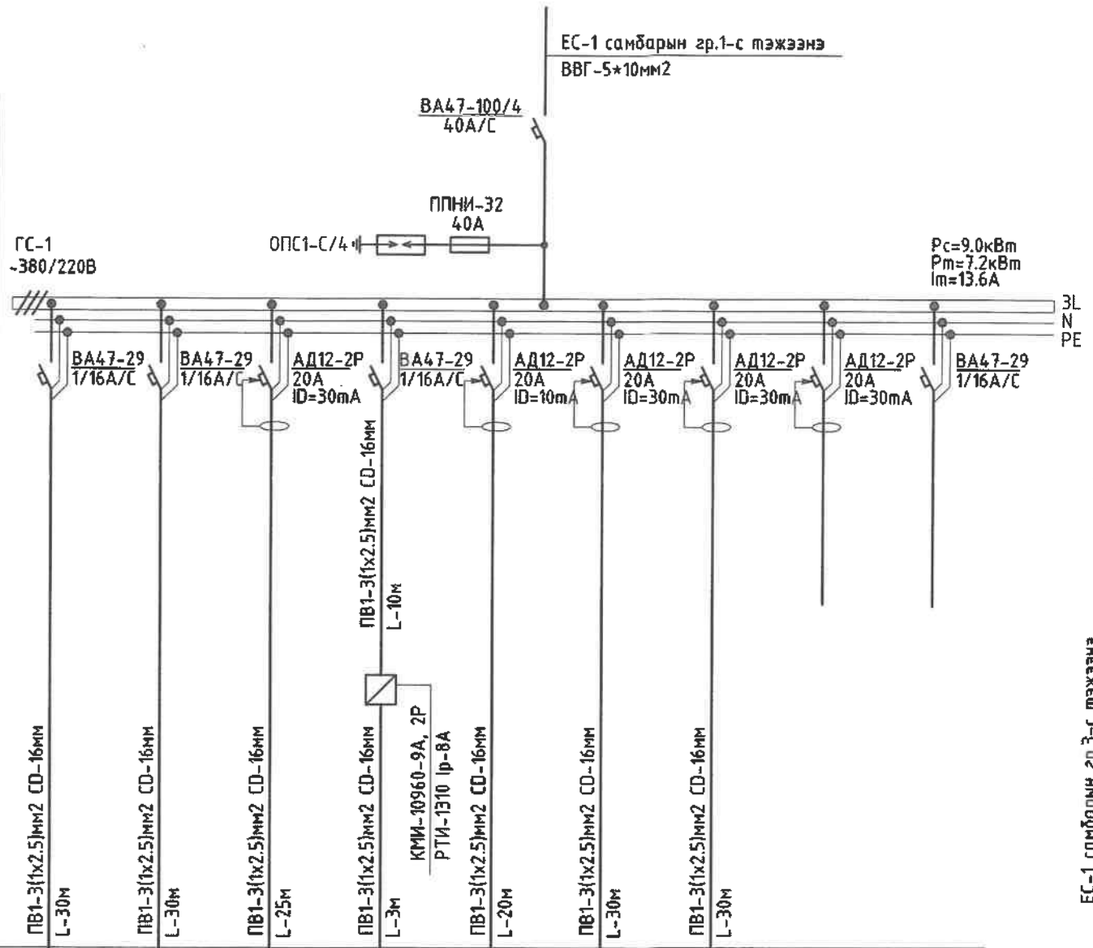

Тухайн тэжээх шугам										
Шин дамжуулагч хуваах.хайрцаг	Оролт дээрхий аппаратын маяг Iхэвийн (А) Iявуулах (А)									
	Тэмдэглэгээ /маяг/ Хүчдэл, В; Рс, кВт Iтооц, А									
Шугамын гаралтын аппарат	Маяг, Iхэвийн, А Салгагч ба хайлах тавьц									
Утасны марк ба хөндлөн огтлол мм²	Шугамын тэмдэглэгээ байгуулалт дахь төмөр хоолойн тэмдэглэгээ /стандартаар/ урт, м									
Явуулах аппарат	Тэмдэглэгээ, маяг Iхэвийн, А, салгагч дулааны релений тавьц, А									
Утасны марк ба хөндлөн огтлол мм²	Шугамын тэмдэглэгээ байгуулалт дахь төмөр хоолойн тэмдэглэгээ /стандартаар/ урт, м	ПВ1-3(1х2.5)мм2 СD-16мм L-30м	ПВ1-3(1х2.5)мм2 СD-16мм L-30м	ПВ1-3(1х2.5)мм2 СD-16мм L-25м	ПВ1-3(1х2.5)мм2 СD-16мм L-3м	ПВ1-3(1х2.5)мм2 СD-16мм L-20м	ПВ1-3(1х2.5)мм2 СD-16мм L-30м	ПВ1-3(1х2.5)мм2 СD-16мм L-30м		
Цахилгаан хэрэглэгчид	Таних тэмдэг									
	Байгуулалт дээрх №	гр.1	гр.2	гр.3	гр.4	гр.5	гр.6	гр.7	гр.8	гр.9
	Маяг				С-7					
	Хэвийн чадал, кВт — L1	1.0			0.2			1.5		
	Хэвийн чадал, кВт — L2		1.0			0.5				
	Хэвийн чадал, кВт — L3			1.5			1.5			
	Гүйдэл, А — Iхэвийн	4.5	4.5	6.8	1.0	2.2	6.8	6.8		
	Гүйдэл, А — Iявуулах									
	Нэр	Гэрэл	Гэрэл	Розетка	Сэнс-1	Розетка	Розетка	Розетка	Бэлтгэл	Бэлтгэл
	Технологийн тоног төхөөрөмжийн №	ГС-1								

Сэнс-УС.1-Н ТООЦООНЫ ТОЙМ БА ХОЛБОЛТЫН БҮДҮҮВЧ

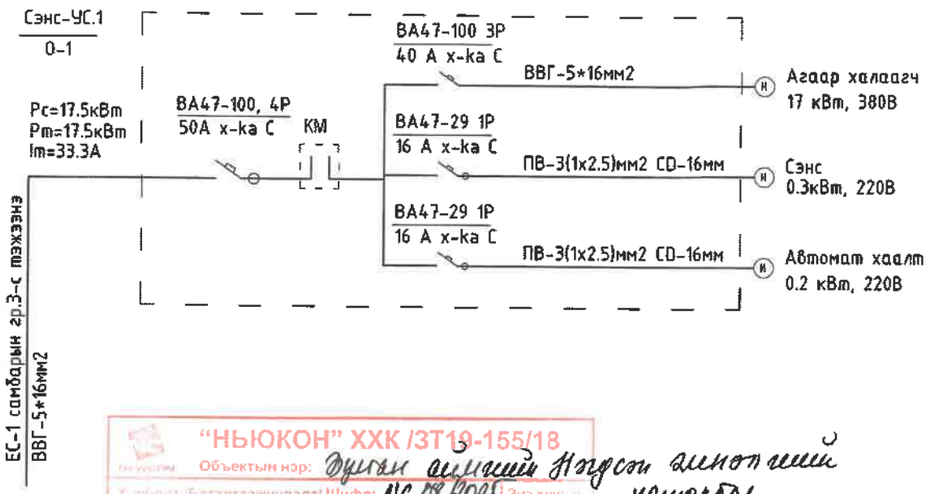

"НЬЮКОН" ХХК /ЗТ10-155/18

Объектын нэр: Дулаан алгийн Нэгдсэн дүнгийн цогцолбор барилгын холболтын зураг төсөл

Хянасан /Батлагаажуулалт/ Шифр: NC-08/2021

Инженер		С. Алтангерел	Зөвшөөрсөн
Гүйцэтгэсэн		Г. Оюунчимэг	Засварлаж
Шалгасан		С. Алтангерел	Хянасан

ОСНО
2021.11.03

"Зураг төсөл консалтинг" ХХК	100 ОРТОЙ НЭГДСЭН ЭМНЭЛГИЙН ЦОГЦОЛБОР. ЭМГЭГ АНАТОМЫН ТАСГИЙН БАРИЛГА. (Нэг маягийн зураг)				
	ГС-1, Сэнс-УС.1 самбарын тооцооны тойм ба холболтын бүдүүвч				Ye шат: А3
	Инженер	Б.Эрдэнэцэцэг	ЕГ Шифр: 0001	Масштаб:	Огноо: 2021.11.01
	Гүйцэтгэсэн	Б.Мөнгөнцэцэг	ТГ Шифр:	Зургийн дугаар: ХТ-04	Хуудас: 14
	Шалгасан	Б.Эрдэнэцэцэг			

ГС-1-Н ТООЦООНЫ ТОЙМ БА ХОЛБОЛТЫН БҮДҮҮВЧ

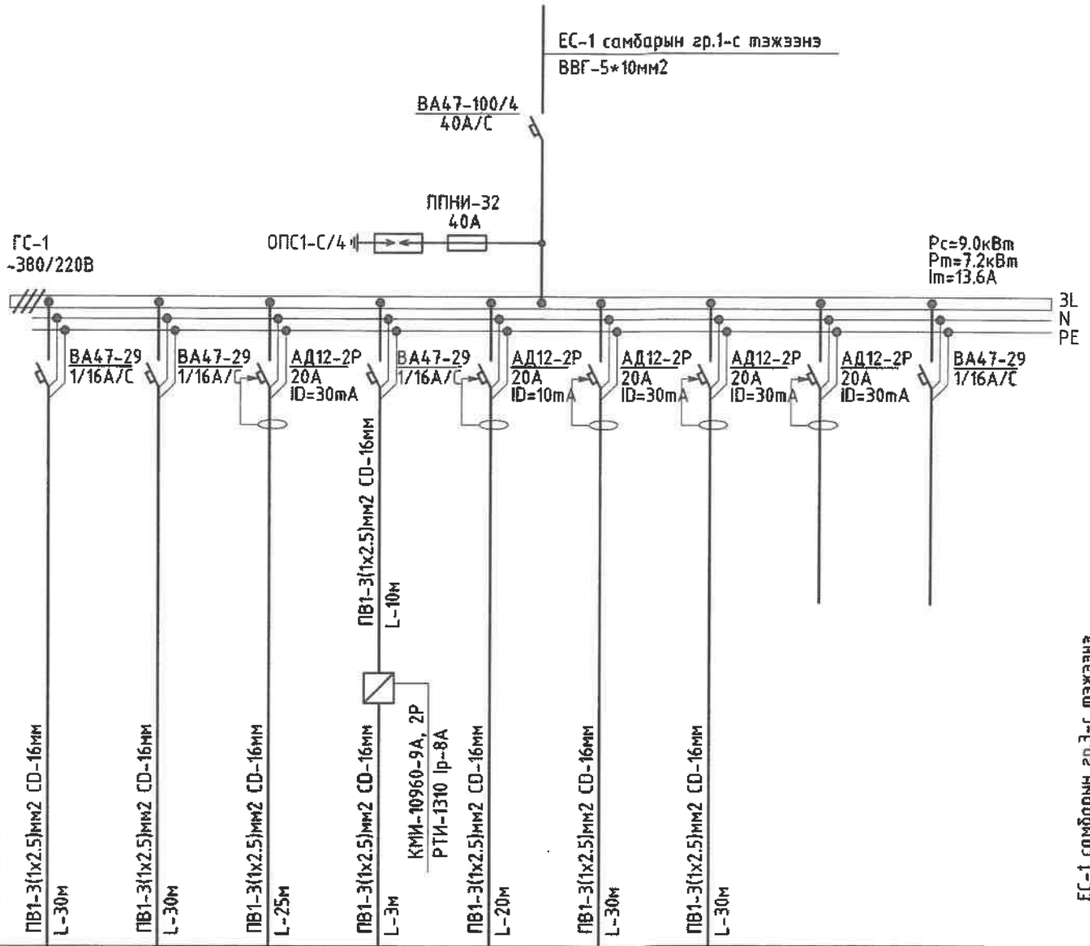

Тухайн тэжээх шугам										
Шин дамжуулагч хуваар.хайрцаг	Оролт дээрхий аппаратын маяг Iхэвийн (А) Iявуулах (А)									
	Тэмдэглэгээ /маяг/ Хүчдэл, В; Рс, кВт Iтооц, А									
Шугамын гаралтын аппарат	Маяг, Iхэвийн, А Салгагч да хайлах тавьц									
Утасны марк ба хөндлөн огтлол мм²	Шугамын тэмдэглэгээ байгуулалт дахь төмөр хоолойн тэмдэглэгээ /стандартаар/ урт, м									
Явуулах аппарат	Тэмдэглэгээ, маяг Iхэвийн, А, салгагч дулааны релений тавьц, А									
Утасны марк ба хөндлөн огтлол мм²	Шугамын тэмдэглэгээ байгуулалт дахь төмөр хоолойн тэмдэглэгээ /стандартаар/ урт, м	ПВ1-3(1х2.5)мм2 СD-16мм L-30м	ПВ1-3(1х2.5)мм2 СD-16мм L-30м	ПВ1-3(1х2.5)мм2 СD-16мм L-25м	ПВ1-3(1х2.5)мм2 СD-16мм L-3м	ПВ1-3(1х2.5)мм2 СD-16мм L-20м	ПВ1-3(1х2.5)мм2 СD-16мм L-30м	ПВ1-3(1х2.5)мм2 СD-16мм L-30м		
Цахилгаан хэрэглэгчид	Таних тэмдэг									
	Байгуулалт дээрх №	гр.1	гр.2	гр.3	гр.4	гр.5	гр.6	гр.7	гр.8	гр.9
	Маяг				С-7					
	Хэвийн чадал, кВт — L1	1.0			0.2			1.5		
	Хэвийн чадал, кВт — L2		1.0			0.5				
	Хэвийн чадал, кВт — L3			1.5			1.5			
	Гүйдэл, А — Iхэвийн	4.5	4.5	6.8	1.0	2.2	6.8	6.8		
	Гүйдэл, А — Iявуулах									
	Нэр	Гэрэл	Гэрэл	Розетка	Сэнс-1	Розетка	Розетка	Розетка	Бэлтгэл	Бэлтгэл
	Технологийн тоног төхөөрөмжийн №	ГС-1								

Сэнс-УС.1-Н ТООЦООНЫ ТОЙМ БА ХОЛБОЛТЫН БҮДҮҮВЧ

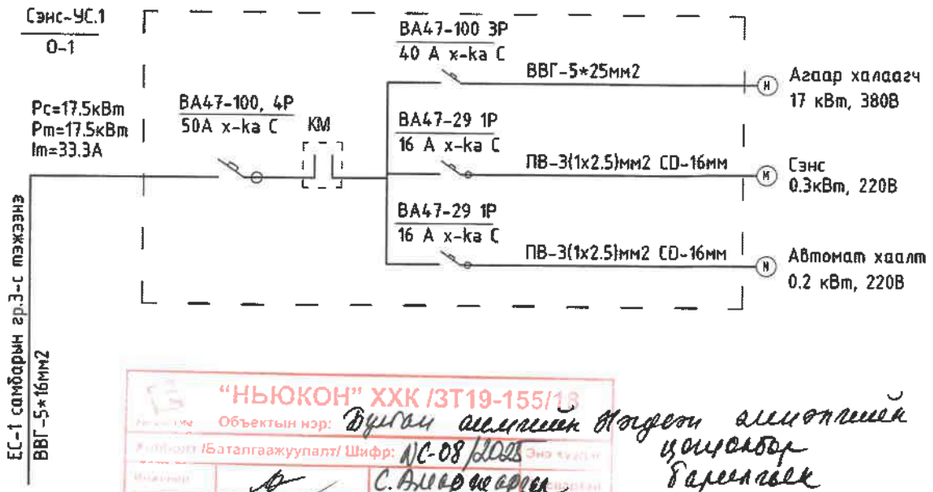

"НЬЮКОН" ХХК /ЗТ19-155/13
Объектын нэр: Дулаан алгийн ногоон алгийн цоцолбор барилгын холболтын зураг төсөл
/Баталгаажуулалт/ Шифр: NC-08/2021
Инженер — С.Анарчаргал
Гүйцэтгэсэн — Т.Оюунчулуу — Засварлуй
Шалгасан — С.Анарчаргал — Хүлээн авсан

2021.12.13

"Зураг төсөл консалтинг" ХХК	100 ОРТОЙ НЭГДСЭН ЭМНЭЛГИЙН ЦОГЦОЛБОР. ЭМГЭГ АНАТОМЫН ТАСГИЙН БАРИЛГА. (Нэг маягийн зураг)				
	ГС-1, Сэнс-УС.1 самбарын тооцооны тойм ба холболтын бүдүүвч				Ye шат: А3
	Инженер	Б.Эрдэнэцэцэг	ЕГ Шифр: 0001	Масштаб:	Огноо: 2021.11.01
	Гүйцэтгэсэн	Б.Мөнгөнцэцэг	ТГ Шифр:	Зургийн дугаар: ХТ-04	Хуудас: 14
	Шалгасан	Б.Эрдэнэцэцэг			

ГС-2-Н ТООЦООНЫ ТОЙМ БА ХОЛБОЛТЫН БҮДҮҮВЧ

"НЬЮКОН" ХХК /ЗТ19-155/18

Объектын нэр: Дулаан алмаазны Нөөсөн алмаазны цоцолбор барилгын ажлыг зураг төсөл

Хянасан: Батлагдсан/ Шифр: NC-08 Д005 Эмэ хуудас

Инженер: С.Анарсайхан Сурвалжлагч

Технологич: Т.Оюунчимэг Засварлагч

Шалгасан: С.Анарсайхан Хянуучингүй

ЕС-1 самбарын гр.2-с тэжээнэ
ВВГ-5*10мм2

ВА47-100/4
40А/С

ППНИ-32
40А

ОПС1-С/4

ГС-2
~380/220В

Pc=13.5кВт
Pm=10.8кВт
Im=20.5А

3L
N
PE

Тухайн тэжээх шугам	
Шин дамжуулагч хуваарилагч	Оролт дээрхий аппаратын маяг Iхэвийн (А) Iявуулах (А)
	Тэмдэглэгээ /маяг/ Хүчдэл, В; Рс, кВт Iтооц, А
Шугамын гаралтын аппарат	Маяг, Iхэвийн, А Салгагч ба хайлах тавьц
Утасны марк ба хөндлөн огтлол мм²	Шугамын тэмдэглэгээ байгуулалт дахь төмөр хоолойн тэмдэглэгээ /стандартаар/ урт, м
Явуулах аппарат	Тэмдэглэгээ, маяг Iхэвийн, А, салгагч дулааны релений тавьц, А
Утасны марк ба хөндлөн огтлол мм²	Шугамын тэмдэглэгээ байгуулалт дахь төмөр хоолойн тэмдэглэгээ /стандартаар/ урт, м

Цахилгаан хэрэглэгчид																
Таних тэмдэг		ПВ1-3(1х2.5)мм2 CD-16мм L-30м	ПВ1-3(1х2.5)мм2 CD-16мм L-30м	ПВ1-3(1х2.5)мм2 CD-16мм L-20м	ПВ1-3(1х2.5)мм2 CD-16мм L-3м	ПВ1-3(1х2.5)мм2 CD-16мм L-3м	ПВ1-3(1х2.5)мм2 CD-16мм L-3м	ПВ1-3(1х2.5)мм2 CD-16мм L-25м	ПВ1-3(1х2.5)мм2 CD-16мм L-30м	ПВ1-3(1х2.5)мм2 CD-16мм L-35м	ПВ1-3(1х2.5)мм2 CD-16мм L-15м	ПВ1-3(1х2.5)мм2 CD-16мм L-25м	ПВ1-3(1х2.5)мм2 CD-16мм L-25м		
Байгуулалт дээрх №		гр.1	гр.2	гр.3	гр.4	гр.4	гр.4	гр.5	гр.6	гр.7	гр.8	гр.9	гр.10	гр.11	гр.12
Маяг					С-2	С-3	С-4								
Хэвийн чадал, кВт	L1	1.0			0.6					1.5			1.0		
	L2		1.0					1.5			0.5				
	L3			1.5					1.5			1.5			
Гүйдэл, А	Iхэвийн	4.5	4.5	6.8	2.7			6.8	6.8	6.8	2.2	6.8	4.5		
	Iявуулах														
Нэр		Гэрэл	Гэрэл	Розетка	Сэнс-2	Сэнс-3	Сэнс-4	Розетка	Розетка	Розетка	Розетка	Розетка	Розетка	Бэлтгэл	Бэлтгэл
Технологийн тоног төхөөрөмжийн №		ГС-2													

ПВ1-3(1х2.5)мм2 CD-16мм L-15м

L-5м L-5м

КМИ-10960-9А, 2Р
РТИ-1310 Ip-8A

05-20
2021.12.13

"Зураг төсөл консалтинг" ХХК

100 ОРТОЙ НЭГДСЭН ЭМНЭЛГИЙН ЦОГЦОЛБОР.
ЭМГЭГ АНАТОМЫН ТАСГИЙН БАРИЛГА. (Нэг маягийн зураг)
ГС-2 самбарын тооцооны тойм ба холболтын бүдүүвч

Ye шат: А3

Инженер	Б.Эрдэнэцэцэг	ЕГ Шифр: 0001	Масштаб:	Огноо: 2021.11.01
Гүйцэтгэсэн	Б.Мөнгөнцэцэг	ТГ Шифр:	Зургийн дугаар: ХТ-05	Хуудас: 14
Шалгасан	Б.Эрдэнэцэцэг			

1-Р ДАВХРЫН ХҮЧИТ ТӨХӨӨРӨМЖИЙН БАЙГУУЛАЛТ

М1:100

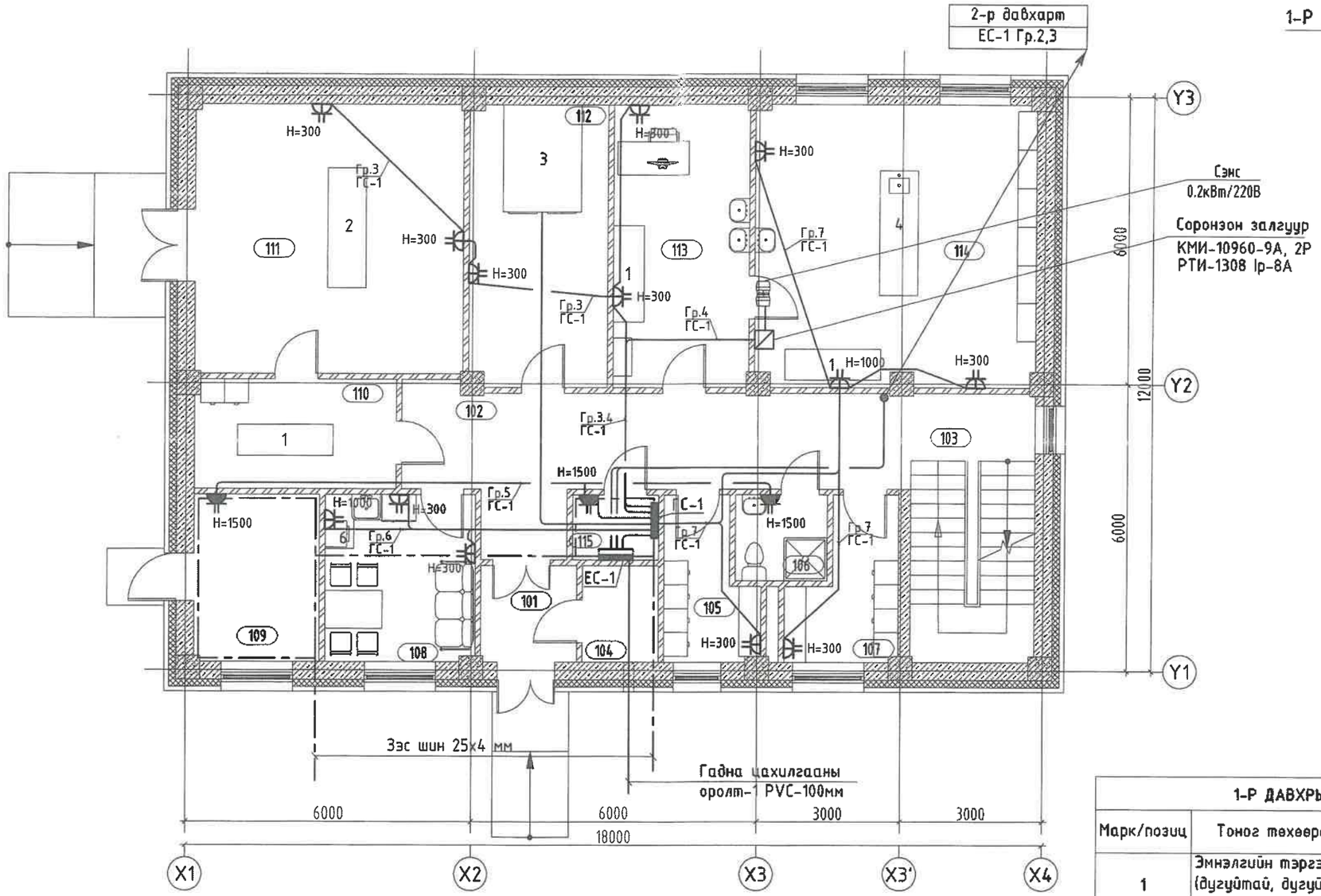

ӨРӨӨ ТАСАЛГААНЫ ТОДОРХОЙЛОЛТ		
Д/Д	Нэр	Талбай ($м^2$)
101	Гонх	4.06
102	Хонгил	24.29
103	Шатны хонгил	15.12
104	Аюулгүй хог хаягдал түр хадгалах өрөө	3.24
105	Ажилчдын хувцас солих өрөө /эр/	5.80
106	Ариун цэврийн өрөө	3.45
107	Ажилчдын хувцас солих өрөө /эм/	6.37
108	Ажилчдын амрах өрөө	11.03
109	Техникийн өрөө	9.18
110	Цогцос хувцаслах өрөө	9.59
111	Салах ёс гүйцэтгэх танхим	31.61
112	Цогцос хадгалах өрөө	17.03
113	Задлангийн өмнех өрөө	16.80
114	Задлангийн өрөө	34.49
115	Цахилгааны өрөө	2.46
	Давхрын нийт талбай	194.52

07.10
2021.12.13

1-Р ДАВХРЫН ТОНОГ ТӨХӨӨРӨМЖИЙН ТОДОРХОЙЛОЛТ					
Марк/позиц	Тоног төхөөрөмжийн нэр	Тоо/ш	Хүчдэл/V/	Чадал/kW/	Усны холболт
1	Эмнэлгийн тэргэнцэр (дугуйтай, дугуй бүр хязгаарлагчтай)	4			
2	Авс тавих ширээ	1			
3	Моргийн хөргөгч (2 эгнээ 3 давхар шургуулгатай)	1	220	1306	
4	Задлан хийх ширээ	1			Халуун, хүйтэн
5	Хөргөгч	1	220		
6	Богино долгионы шарах шүүгээ	1	220		

"НЬЮКОН" ХХК /ЗТТ-155/8
Объектын нэр: Дунгал аймгийн Нөгөөн аймгийн цогцолбор Гарцлыг хэлбэлзэл зураг төсөл
Захиалагчийн нэр/ Шифр: NC-08/2025
Инженер С.Анарнаран Засварлав
Гүйцэтгэсэн Т.Оюунчимэг Засварлуулсан
Шалгасан С.Анарнаран Хүлээн авсан

ТАЙЛБАР:				
	Д/д	Тодорхойлолт	Огноо	
		ХЯНАЛТЫН ҮЗЛЭГ		

ЗӨВШӨӨРӨЛЦСӨН	
БА	Ш. Цэнгүүн
ББ	Д. Болортунгалаг
ХАС	Б. Янжинпүрэв
ЦБУ	А. Очирбат
ХД/А	Ш. Бат-Эрдэнэ

"Зураг төсөл консолдацлах" ХХК

100 ОРТОЙ НЭГДСЭН ЭМНЭЛГИЙН ЦОГЦОЛБОР.
ЭМГЭГ АНАТОМЫН ТАСГИЙН БАРИЛГА. (Нэг маягийн зураг)
1-р давхрын хүчит төхөөрөмжийн байгуулалт

Инженер	Б.Эрдэнэцэцэг	ЕГ Шифр: 0001	Масштаб: 1:100	Огноо: 2021.11.01	Үе шат: АЗ
Гүйцэтгэсэн	Б.Мөнгөнцэцэг	ТГ Шифр:	Зургийн дугаар: ХТ-06	Хуудас: 14	
Шалгасан	Б.Эрдэнэцэцэг				

2-Р ДАВХРЫН ХҮЧИТ ТӨХӨӨРӨМЖИЙН БАЙГУУЛАЛТ
М1:100

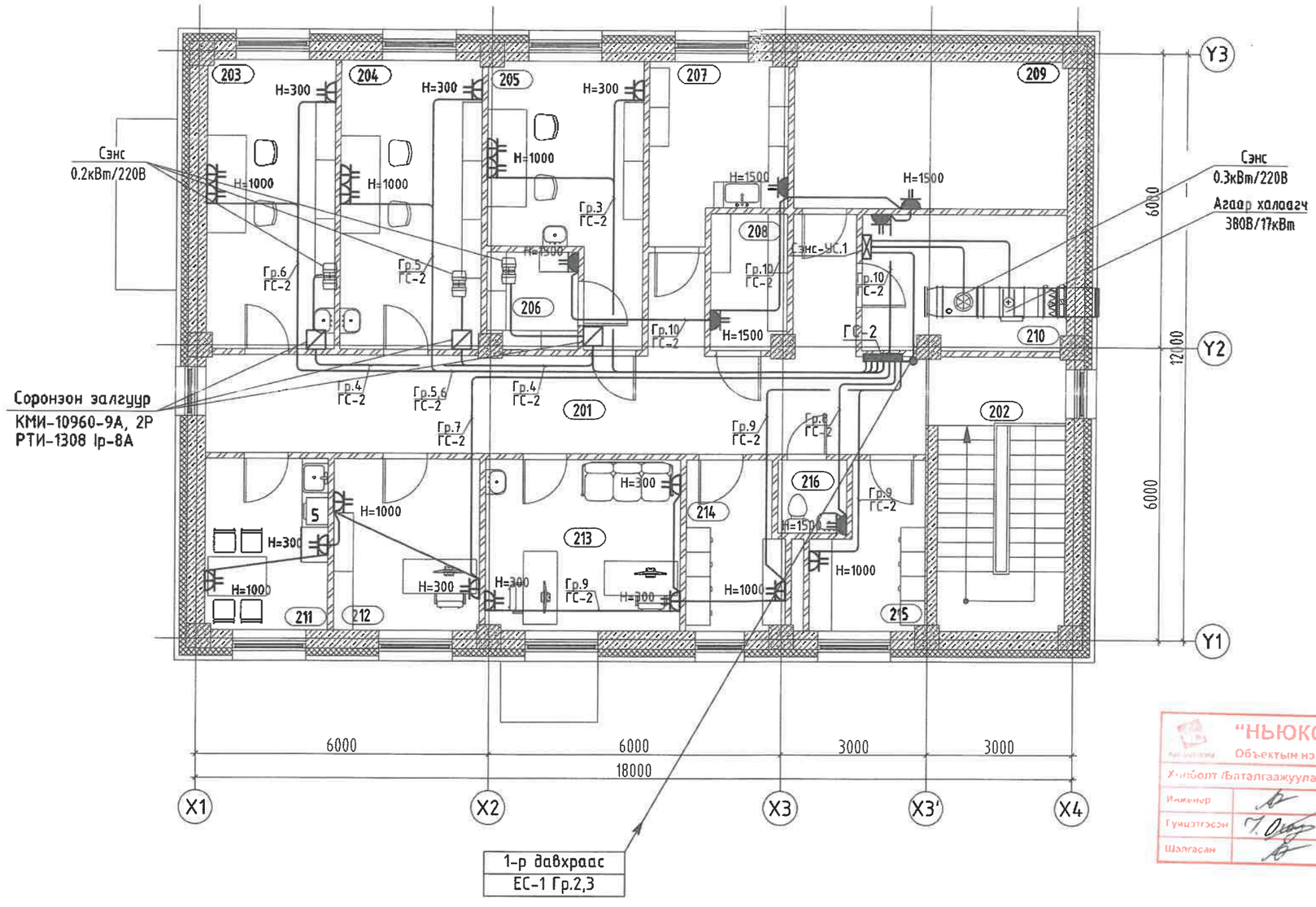

ӨРӨӨ ТАСАЛГААНЫ ТОДОРХОЙЛОЛТ		
Д/Д	Нэр	Талбай (м²)
201	Гонх	35.68
202	Шатны хонгил	15.07
203	Гистологийн лаборатори	15.44
204	Цитологийн лаборатори	16.98
205	Биопсийн материалын лаборатори	14.61
206	Биопсийн материалын агуулах	3.65
207	Лабораторийн сав суулга угаах, хадгалах	9.36
208	Архив	4.25
209	Материал, тоног төхөөрөмжийн агуулах	16.78
210	Салхивчийн өрөө	11.59
211	Лабораторийн ажилчдын амрах өрөө	8.83
212	Бичиг хэрэг	10.43
213	Эмч нарын өрөө	14.01
214	Ажилчдын хувцас солих өрөө /эр/	6.62
215	Ажилчдын хувцас солих өрөө /эм/	6.90
216	Ариун цэврийн өрөө	2.10
	Давхрын нийт талбай	192.30

"НЬЮКОН" ХХК /ЗТ19-155/18
Объектын нэр: Дулаан аймгийн Нэгдсэн эмнэлгийн цогцолбор барилгын хөгжлийн зураг төсөл
Хөгжлийн /Баталгаажуулалт/ Шифр: NC-08/2025
Инженер С. Анхтуяа
Гүйцэтгэсэн Д. Оюунчимэг
Шалгасан С. Анхтуяа

07-10
2021.11.13

ТАЙЛБАР:					ЗӨВШӨӨРӨЛЦСӨН		100 ОРТОЙ НЭГДСЭН ЭМНЭЛГИЙН ЦОГЦОЛБОР. ЭМГЭГ АНАТОМЫН ТАСГИЙН БАРИЛГА. (Нэг маягийн зураг)			
					БА	Ш. Цэнгүүн	2-р давхрын хүчит төхөөрөмжийн байгуулалт			Ye шат: АЗ
					ББ	Д. Болортунгалаг	Инженер	Б.Эрдэнэцэцэг	ЕГ Шифр: 0001	Масштаб: 1:100
		Д/д	Тодорхойлолт	Огноо	ХАС	Б. Янжинпүрэв	Гүйцэтгэсэн	Б.Мөнгөнцэцэг	ТГ Шифр:	Зургийн дугаар: ХТ-07
			ХЯНАЛТЫН ҮЗЛЭГ		ЦБҮ	А. Очирбат	Шалгасан	Б.Эрдэнэцэцэг		Огноо: 2021.11.01
					ХД/А	Ш. Бат-Эрдэнэ	"Зураг төсөл консалтинг" ХХК			Хуудас: 14

Аянга хамгаалалт, газардуулгын байгуулалт.
M1:100

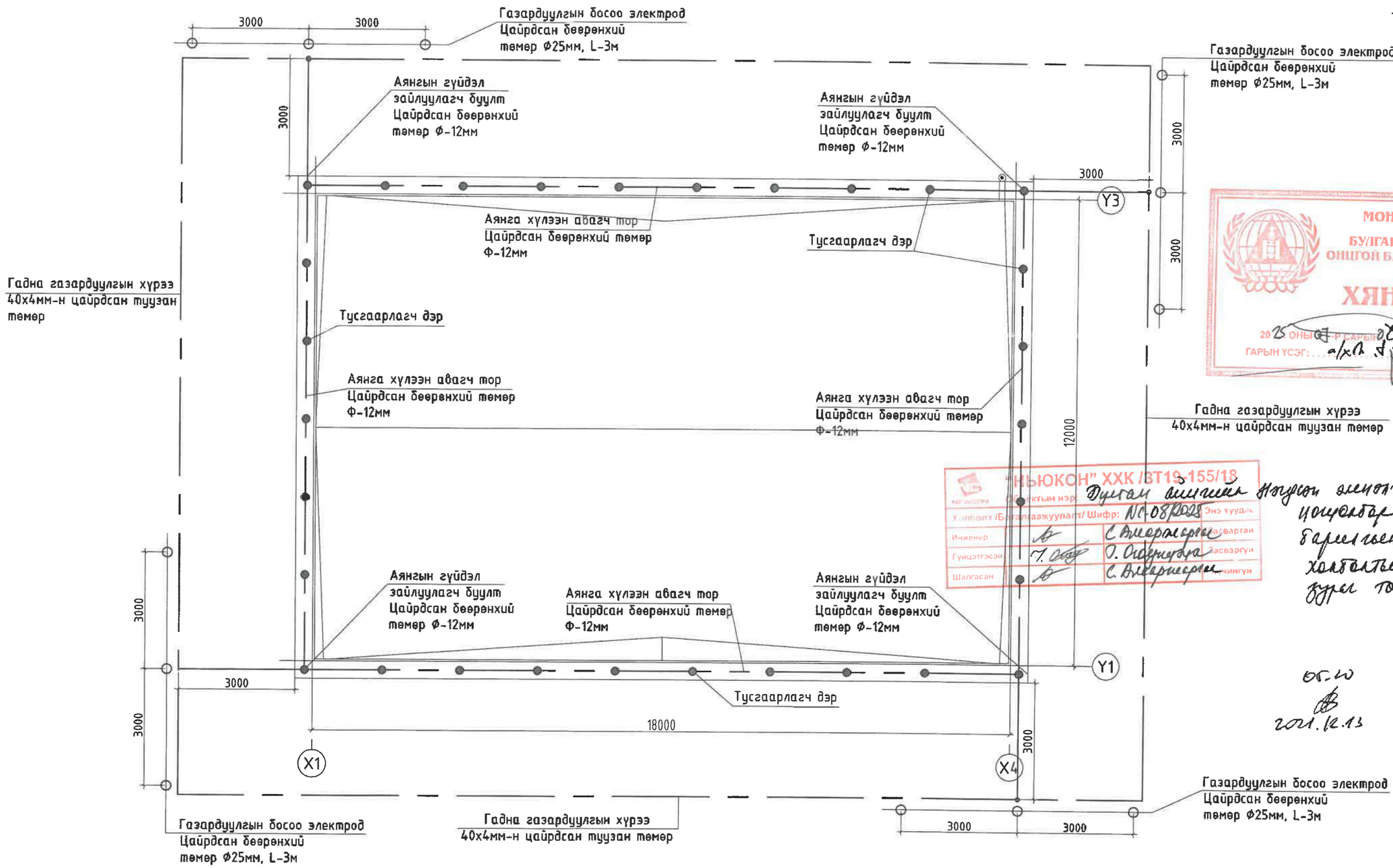

МОНГОЛ УЛС
БУЛГАН АЙМГИЙН
ОНЦГОЙ БАЙДЛЫН ГАЗАР
ХЯНАСАН
2025 ОНЫ 07 САРЫН 08 НИЙ ӨДӨР
ГАРЫН ҮСЭГ:

"НЬЮКОН" ХХК /ВТ19-155/18
Объектын нэр: Дунгай аймгийн Нэгдсэн эмнэлгийн цогцолбор барилгын хэсэгчлэн засварын ажлын зураг тооцоо
Хэлбэлт /Бүтээгдэхүүний/ Шифр: NC-08/2022
Инженер: С.Алтансэцэг — Зураг
Гүйцэтгэсэн: Г.Оюунчулуун — Засварлуулсан
Шалгасан: С.Алтансэцэг — Батлуулсан

Дунгай аймгийн Нэгдсэн эмнэлгийн цогцолбор барилгын хэсэгчлэн засварын ажлын зураг тооцоо

05-10
2021.12.13

ТАЙЛБАР:

Д/д	Тодорхойлолт	Огноо
	ХЯНАЛТЫН ҮЗЛЭГ	

ЗӨВШӨӨРӨЛЦСӨН

БА		Ш. Цэнгүүн
ББ		Д. Болортунгалаг
ХАС		Б. Янжинпүрэв
ЦБҮ		А. Очирбат
ХД/А		Ш. Бат-Эрдэнэ

"Зураг төсөл консалтинг" ХХК

100 ОРТОЙ НЭГДСЭН ЭМНЭЛГИЙН ЦОГЦОЛБОР.
ЭМГЭГ АНАТОМЫН ТАСГИЙН БАРИЛГА. (Нэг маягийн зураг)
Аянга хамгаалалт, газардуулгын байгуулалт

Инженер	Б.Эрдэнэцэцэг		ЕГ Шифр: 0001	Масштаб: 1:100	Огноо: 2021.11.01
Гүйцэтгэсэн	Б.Мөнгөнцэцэг		ТГ Шифр:	Зургийн дугаар: ХТ-08	Хуудас: 14
Шалгасан	Б.Эрдэнэцэцэг				

Ye шат: А3

Аянга хамгаалалт, газардуулгын байгуулалт.

М1:100

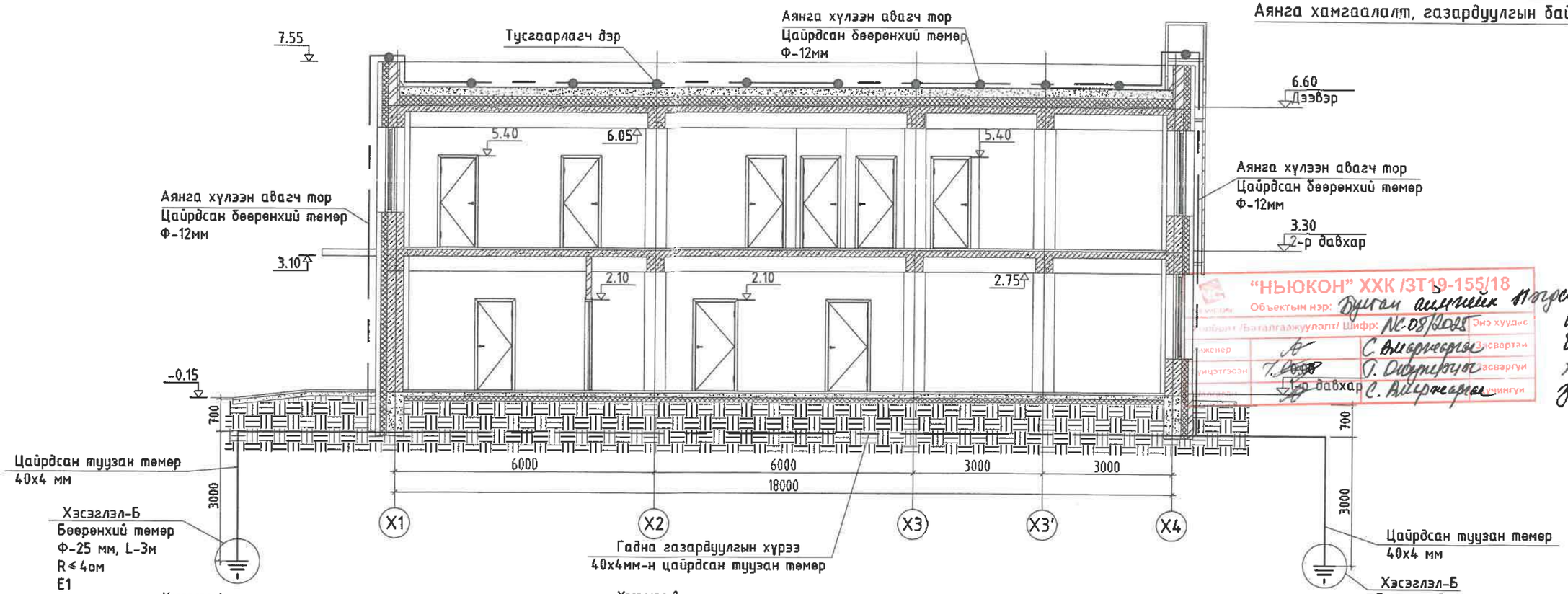

Хэсэглэл-1

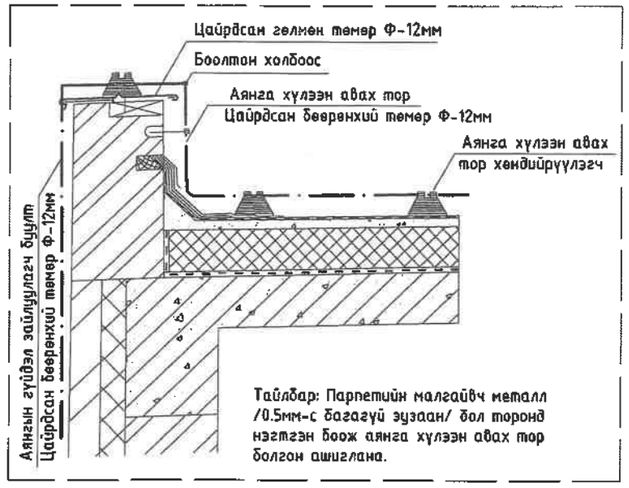

Хэсэглэл-2

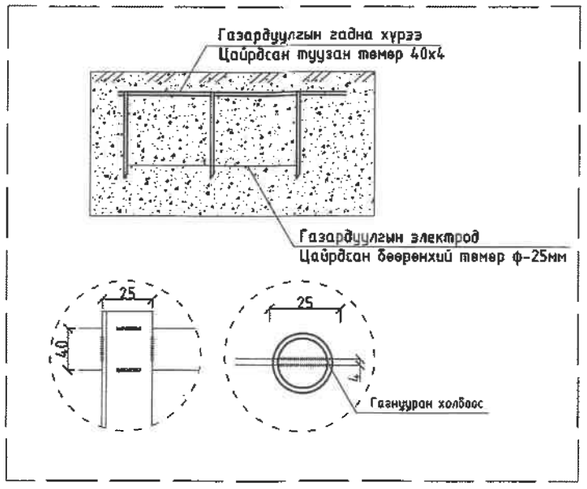

Хэсэглэл-3

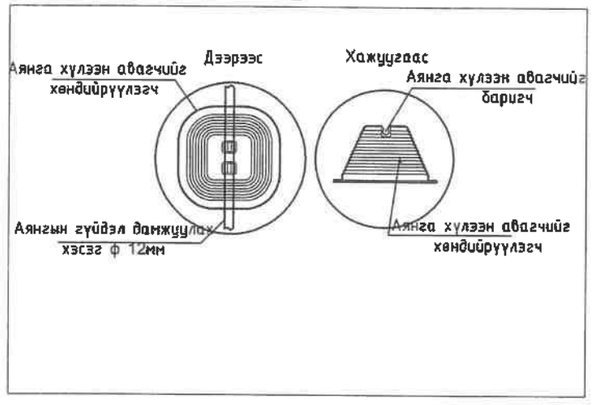

Тайлбар: Аянга хүлээн авагч нь хамгаалж буй хийцээс дээр түвшинд байхаар тоноглоно. Бүх холбоосыг гагнуурын болон боолтон холбоосоор найдвартай холбоно.

"НЬЮКОН" ХХК /ЗТ19-155/18
Объектын нэр: Буган аймгийн Мөрөн сумын цэцэрлэгт барилгын холболтын зураг төсөл
Шифр: NC-08/2025
Зөвшөөрөгдөсөн
Инженер С.Анхцэцэг
Хянасан Г.Оюунчимэг
Хянасан С.Анхцэцэг

МОНГОЛ УЛС
БУЛГАН АЙМГИЙН ОНЦГОЙ БАЙДЛЫН ГАЗАР
ХЯНАСАН
2025 ОНЫ 07-Р САРЫН 08-НИЙ ӨДӨР
ГАРЫН ҮСЭГ:

06.20
2021.12.13

ТАЙЛБАР:

Д/д	Тодорхойлолт	Огноо

ХЯНАЛТЫН ҮЗЛЭГ

ЗӨВШӨӨРӨЛЦСӨН

БА	Ш. Цэнгүүн
ББ	Д. Болортунгалаг
ХАС	Б. Янжинпүрэв
ЦБУ	А. Очирбат
ХД/А	Ш. Бат-Эрдэнэ

"Зураг төсөл консалтинг" ХХК

100 ОРТОЙ НЭГДСЭН ЭМНЭЛГИЙН ЦОГЦОЛБОР.
ЭМГЭГ АНАТОМЫН ТАСГИЙН БАРИЛГА. (Нэг маягийн зураг)
Аянга хамгаалалт, газардуулгын байгуулалт

Ye шат: А3					
Инженер	Б.Эрдэнэцэцэг	ЕГ Шифр: 0001	Масштаб: 1:100	Огноо: 2021.11.01	
Гүйцэтгэсэн	Б.Мөнгөнцэцэг	ТГ Шифр:	Зургийн дугаар: ХТ-09	Хуудас: 14	
Шалгасан	Б.Эрдэнэцэцэг				

Ерөнхий оролтын самбарыг дотор ба гадна газардуулгын хүрээнд холбох

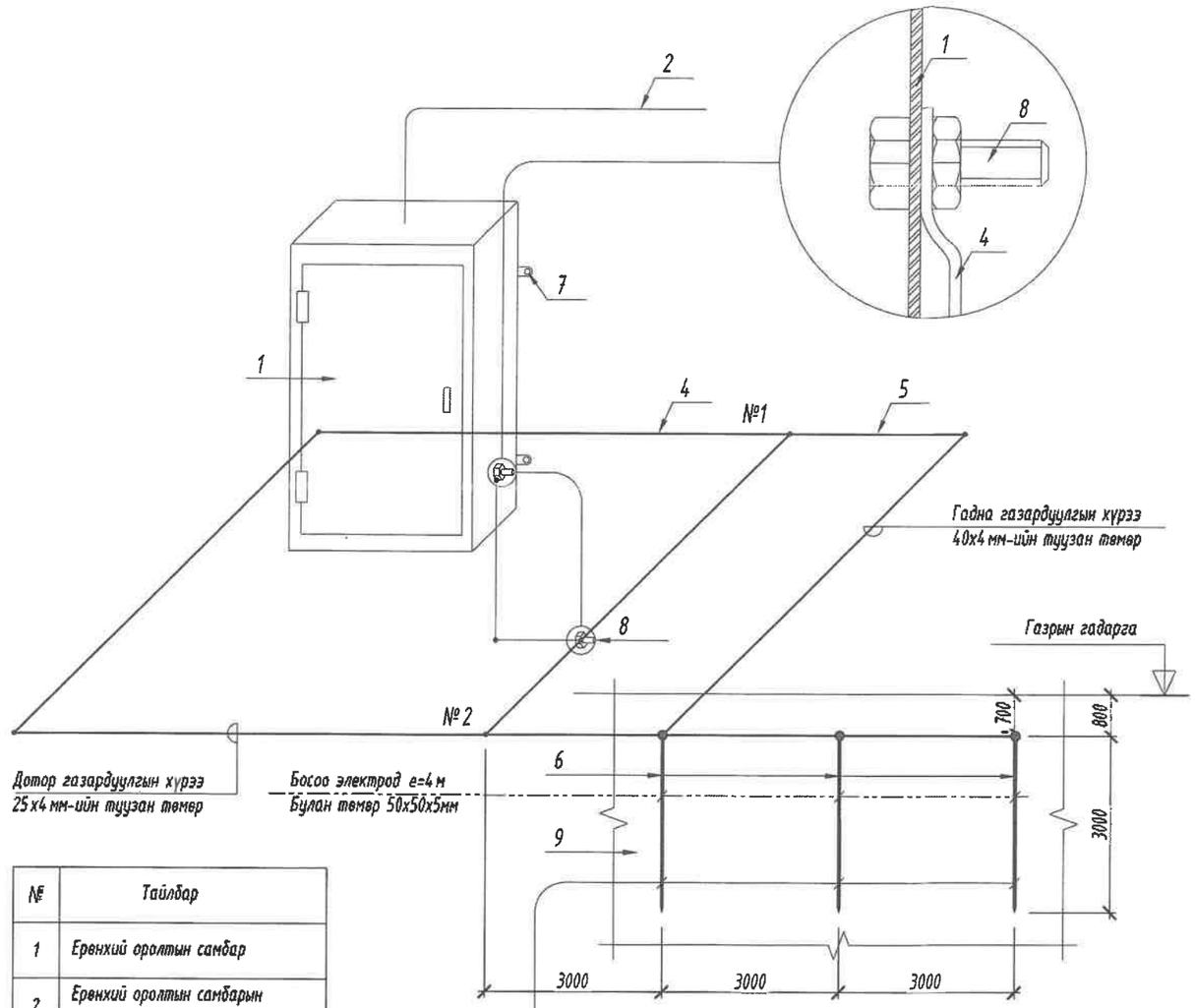

№	Тайлбар
1	Ерөнхий оролтын самбар
2	Ерөнхий оролтын самбарын тэжээлийн кабель
3	-
4	Дотор газардуулгын хүрээ 25х4 мм-ийн туузан төмөр
5	Гадна газардуулгын хүрээ 40х4 мм-ийн туузан төмөр
6	Босоо электрод е=3м Цайрдсан угольник Ф25
7	Самбарыг хананд бэхлэх байдал
8	Самбарыг дотор газардуулгын хүрээнд боолтоор холбох
9	Хөрсөнд босоо электрод байрлуулах байдал

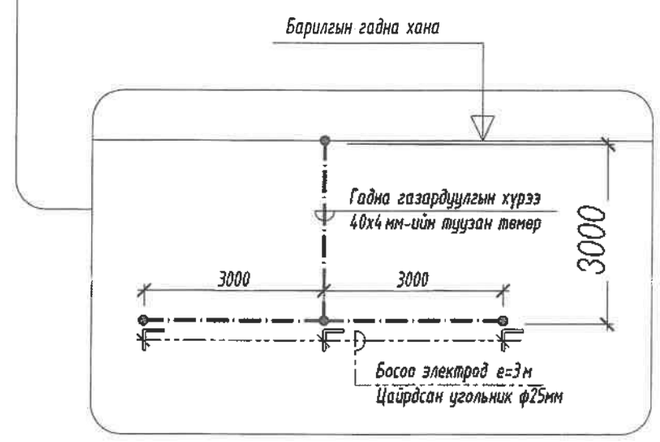

Цэнэг шавхагч ашиглан хэт хүчдэлээс хамгаалах будуув

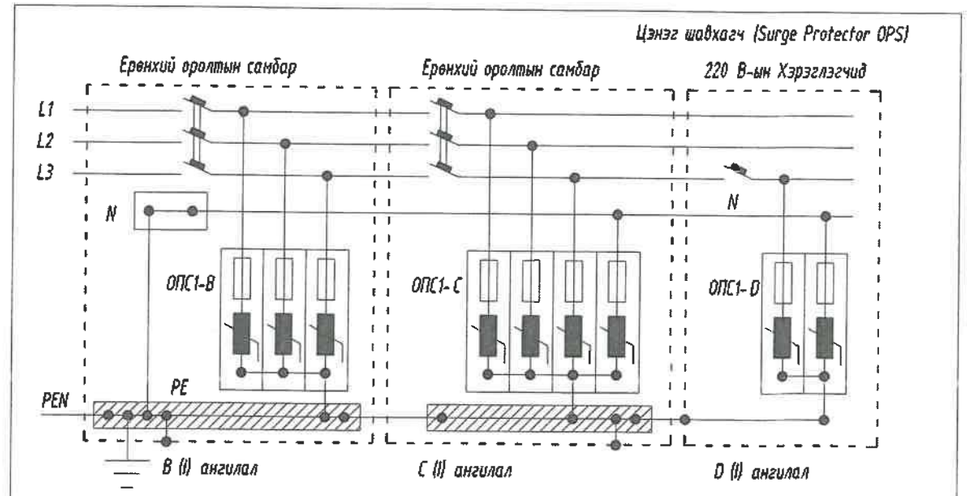

Тайлбар

ОПС-1 хэт хүчдэлийн хязгаарлагч (цэнэг шавхагч) нь аянгын нүргэлтээс үүдэлтэй хүчдлийн өсөлт, 1 болон 2 фазын богино залгаа, 1 фазын газардуулга, газартай харьцангуй багтаамжаас үүдэлтэй хүчдэлийн ихсэлтийг газардуулах байгууламжруу шавхаж хэрэглэгч дээрхи хүчдэлийг шугамын эвдшөөргөдөх алдагдалын хэмжээнд барихаар зориулагдсан төхөөрөмж.

Цохилтын гүйдлээс хамаарулан ОПС-1 (В, С, D) гэж ангилдаг.

"НЬЮКОН" ХХК /ЗТ19-155/13

Объектын нэр: Дулаан алмаазгийн Нөгөөт алмаазгийн цогцолбор барилгын холболтын зураг төсөл

Хэлбэрт /Батлагаажуулалт/ Шифр: NC-082025

Инженер		С.Анхмаа	Эзэн хуудас
Гүйцэтгэсэн		Г.Оюунчимэг	Хасвартай
Шалгасан		С.Анхмаа	Хасвартгүй
			Нийт хуудас

"Зураг төсөл консалтинг" ХХК

100 ОРТОЙ НЭГДСЭН ЭМНЭЛГИЙН ЦОГЦОЛБОР.
ЭМГЭГ АНАТОМЫН ТАСГИЙН БАРИЛГА. (Нэг маягийн зураг)

Ерөнхий оролтын самбарыг дотор ба гадна газардуулгын хүрээнд холбох					Ye шат: А3
Инженер	Б.Эрдэнэцэцэг		ЕГ Шифр: 0001	Масштаб:	Огноо: 2021.11.01
Гүйцэтгэсэн	Б.Мөнгөнцэцэг		ТГ Шифр:	Зургийн дугаар: ХТ-10	Хуудас: 14
Шалгасан	Б.Эрдэнэцэцэг				

ПОТЕНЦИАЛ ТЭГШИТГЭХ СИСТЕМ

Барилга доторхи потенциалийг тэгшитгэх

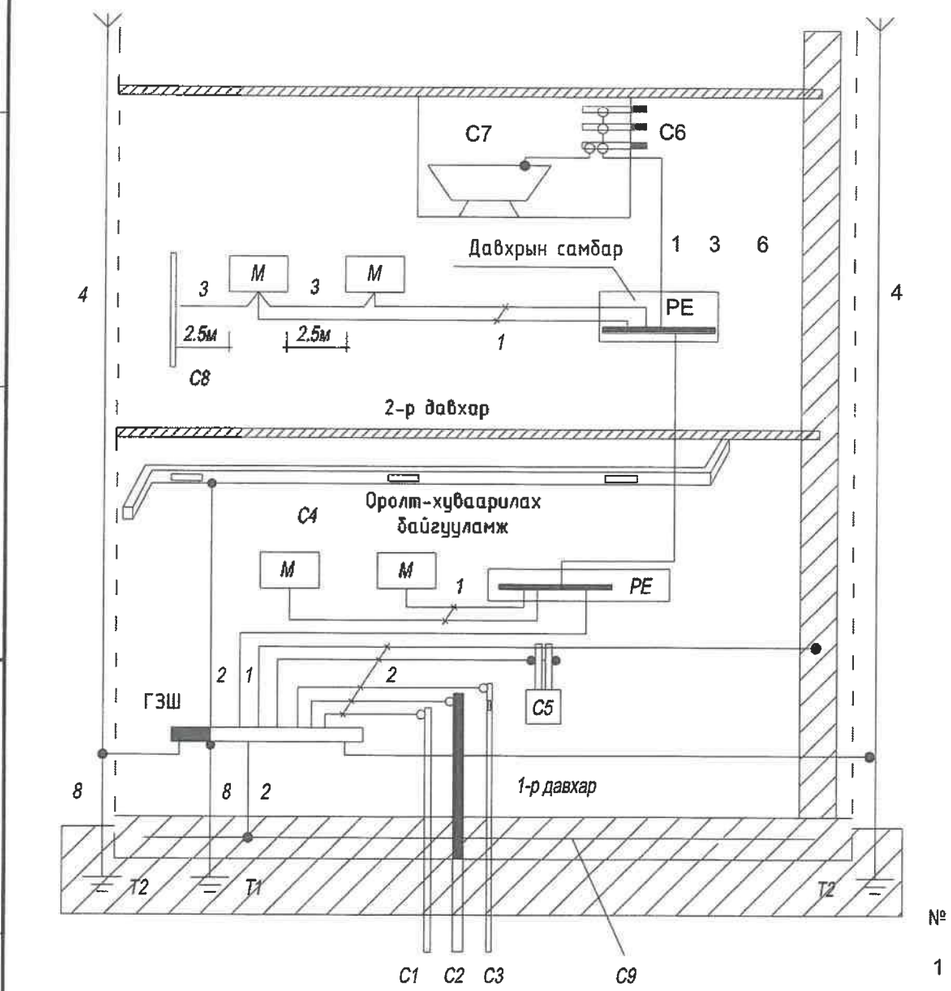

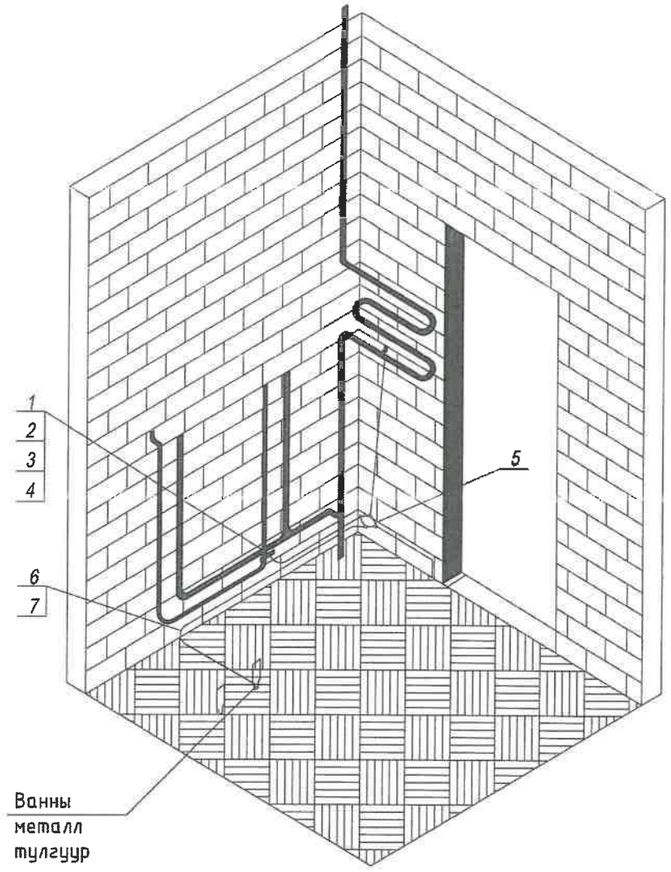

Тайлбар:

M- дамжуулах хэсэг

C1- барилга руу орсон цэвэр усны төмөр хоолой

C2- барилга руу орсон бохир усны төмөр хоолой

C3- барилга руу орсон оромжин хэсэгт тусгаарлагатай хийн хоолой

C4- агааржуулалт ба агаар сэлгэлтийн агаар дамжуулах хоолой

C5 хамгаалалтын систем

C6- ванны ерөөний цэвэр усны төмөр хоолой

C7 төмөр металл

C8- ил хэсгүүдийн хүрч болох хэсэг

C9- төмөр бетон бүтээцийн арматур

ГЗШ- ерөнхий газардуулгын шин

T1- ердийн (байгалийн) газардуулагч
T2- аянга хамгаалалтын буулт

1- Нойлын хамгаалалтын дамжуулагч
2- Потенциал тэгшитгэх үндсэн системийн дамжуулагч (утас)
3- Потенциал тэгшитгэх нэмэгдэл системийн дамжуулагч (утас)

4- Аянгын хамгаалалтын системийн гүйдэл дамжуулагч

5- Тооцоолон бодох, мэдээллийн техөөремж байрлуулсан ерөөний ажлын газардуулгын хүрээ (контур)
6- Ажлын (тусгай үүргийн) газардуулгын дамжуулагч (утас)

7- Ажлын газардуулгын системийн потенциал тэгшитгэх дамжуулагч

8- Газардуулгын (утас) дамжуулагч

	Нэр
	Газардуулгын хомут, Ст 25х4
2	Боолт, М 6х20
3	Гайк, М 6
4	Зэс наконечник
5	потенциалийг тэгшитгэх нэмэлт шинтэй хайрцаг
6	Хучмал утас, ПВ3-1х2.5
	Уян пластмассан хоолой, ф20мм

№ 1

"НЬЮКОН" ХХК /ЗТ13-155/18

Объектын нэр: Булган аймгийн Нарсан амралтын цогцолбор барилгын хөгжлийн зураг төсөл

Холбоос /Баталгаажуулалт/ Шифр: NC-0382005 Эзэн хуудас

Инженер С.Аливаарсан Усвартаи

Гүйцэтгэсэн Т.Оюунчимэг Усвартаи

Шалгасан С.Аливаарсан Усвартаи

МОНГОЛ УЛС
БУЛГАН АЙМГИЙН ОНЦГОЙ БАЙДЛЫН ГАЗАР
ХЯНАСАН
2021 ОНЫ 05 ДУГААР САРЫН 08 НИЙ ӨДӨР
ГАРЫН ҮСЭГ: а/х

"Зураг төсөл консалтинг" ХХК	100 ОРТОЙ НЭГДСЭН ЭМНЭЛГИЙН ЦОГЦОЛБОР. ЭМГЭГ АНАТОМЫН ТАСГИЙН БАРИЛГА. (Нэг маягийн зураг)				
	Потенциал тэгшитгэх систем				Ye шат: А3
Инженер	Б.Эрдэнэцэцэг		ЕГ Шифр: 0001	Масштаб:	Огноо: 2021.11.01
Гүйцэтгэсэн	Б.Мөнгөнцэцэг		ТГ Шифр:	Зургийн дугаар: ХТ-11	Хуудас: 14
Шалгасан	Б.Эрдэнэцэцэг				

ГЭРЭЛТҮҮЛЭГЧИЙН МАЯГ

L1. Led чийдэнтэй гэрэлтүүлэгч 1*3 Вт	ГАРАХ
1CCA 1002	
"EXIT" ЛЕД ЧИЙДЭНТЭЙ ГЭРЭЛТҮҮЛЭГЧ	
ХАНАНД ТОНОГЛОХ	
ХӨНГӨН ЦАГААН БҮРХҮҮЛТЭЙ	
ХАМГААЛАЛТ IP-20	
БАТЕРЕЙТАЙ	

L2. Өдрийн чийдэнтэй гэрэлтүүлэгч 1*60 Вт
НПБ 1301
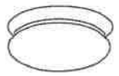
ӨДРИЙН ЧИЙДЭНТЭЙ ГЭРЭЛТҮҮЛЭГЧ
ХАНА, ТААЗАНД ТОНОГЛОХ
ШИЛЭН ТҮНГАЛАГ БҮРХҮҮЛТЭЙ
ХАМГААЛАЛТ IP-20

L3. Ө.чийдэнтэй усны хам.тай гэрэлтүүлэгч
1*100Вт ГАДНА ТОНОГЛОХ НПП 1107
ӨДРИЙН ЧИЙДЭНТЭЙ ГЭРЭЛТҮҮЛЭГЧ
ХАНА, ТААЗАНД ТОНОГЛОХ
ХӨНГӨН ЦАГААН БҮРХҮҮЛТЭЙ
ХАМГААЛАЛТ IP-65

L4. Ө.чийдэнтэй усны хам.тай гэрэлтүүлэгч
1*60Вт ТААЗАНД ТОНОГЛОХ НПП 1101
ӨДРИЙН ЧИЙДЭНТЭЙ ГЭРЭЛТҮҮЛЭГЧ
ТААЗАНД ТОНОГЛОХ
ХӨНГӨН ЦАГААН БҮРХҮҮЛТЭЙ
ХАМГААЛАЛТ IP-65

L5. Улайсах чийдэнтэй гэрэлтүүлэгч 1*60Вт
НПО 3234Д
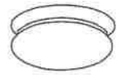
УЛАЙСАХ ЧИЙДЭНТЭЙ ГЭРЭЛТҮҮЛЭГЧ
ХӨДӨЛГӨӨН МЭДРЭГЧТЭЙ
ХАНАНД ТОНОГЛОХ
ХӨНГӨН ЦАГААН БҮРХҮҮЛТЭЙ
ХАМГААЛАЛТ IP-20

L6 Өдрийн чийдэнтэй гэрэлтүүлэгч 2*36 Вт
ЛПБ 3017
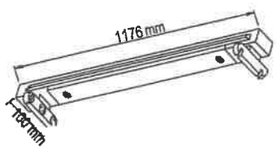
ӨДРИЙН ЧИЙДЭНТЭЙ ГЭРЭЛТҮҮЛЭГЧ
ТААЗАНД ТОНОГЛОХ ХАМГААЛАЛТТАЙ
ХӨНГӨН ЦАГААН БҮРХҮҮЛТЭЙ
ХАМГААЛАЛТ IP-44

"НЬЮКОН" ХХК /ЗТ18-155/18

Объектын нэр: Дулаан алгийн Нарсан элитэгийн цогцолбор барилгын хэлбэлзэл зураг төсөл

Хэлбэлт /Баталгаажуулалт/ Шифр:	NC-0880025	Эзэн хуулсан
Инженер	С.Анхцэцэг	Засвартан
Гүйцэтгэсэн	Т.Оюунчимэг	Засварчин
Шалгасан	С.Анхцэцэг	Зөвшөөрөгдсөн

R1 16A 220В
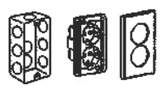
ГАЗАРДУУЛГЫН КОНТАКТТАЙ ХОС РОЗЕТКА
ХАНАНД ТОНОГЛОХ
ХАМГААЛАЛТ IP-21

R2 16A 220В
ГАЗАРДУУЛГЫН КОНТАКТТАЙ
ХАМГААЛАГДСАН ТАГТАЙ РОЗЕТКА
ХАНАНД ТОНОГЛОХ
ХАМГААЛАЛТ IP-23

S1,4 10A 220В
ЕРДИЙН НЭГ ДАРАЛТТАЙ УНТРААЛГА
ХАНАНД ТОНОГЛОХ
ХАМГААЛАЛТ IP-21/23
ИЛ БА ДАЛД ТОНОГЛОХ

S2,5 10A 220В
ЕРДИЙН ХОЁР ДАРАЛТТАЙ УНТРААЛГА
ХАНАНД ТОНОГЛОХ
ХАМГААЛАЛТ IP-21/23
ИЛ БА ДАЛД ТОНОГЛОХ

"Зураг төсөл консалтинг" ХХК

100 ОРТОЙ НЭГДСЭН ЭМНЭЛГИЙН ЦОГЦОЛБОР.
ЭМГЭГ АНАТОМЫН ТАСГИЙН БАРИЛГА. (Нэг маягийн зураг)

Гэрэлтүүлэгчийн маяг

Ye шат: А3

Инженер	Б.Эрдэнэцэцэг		ЕГ Шифр: 0001	Масштаб:	Огноо: 2021.11.01
Гүйцэтгэсэн	Б.Мөнгөнцэцэг		ТГ Шифр:	Зургийн дугаар: ДГ-01	Хуудас: 14
Шалгасан	Б.Эрдэнэцэцэг				

1-Р ДАВХРЫН ГЭРЭЛТҮҮЛГИЙН БАЙГУУЛАЛТ
М1:100

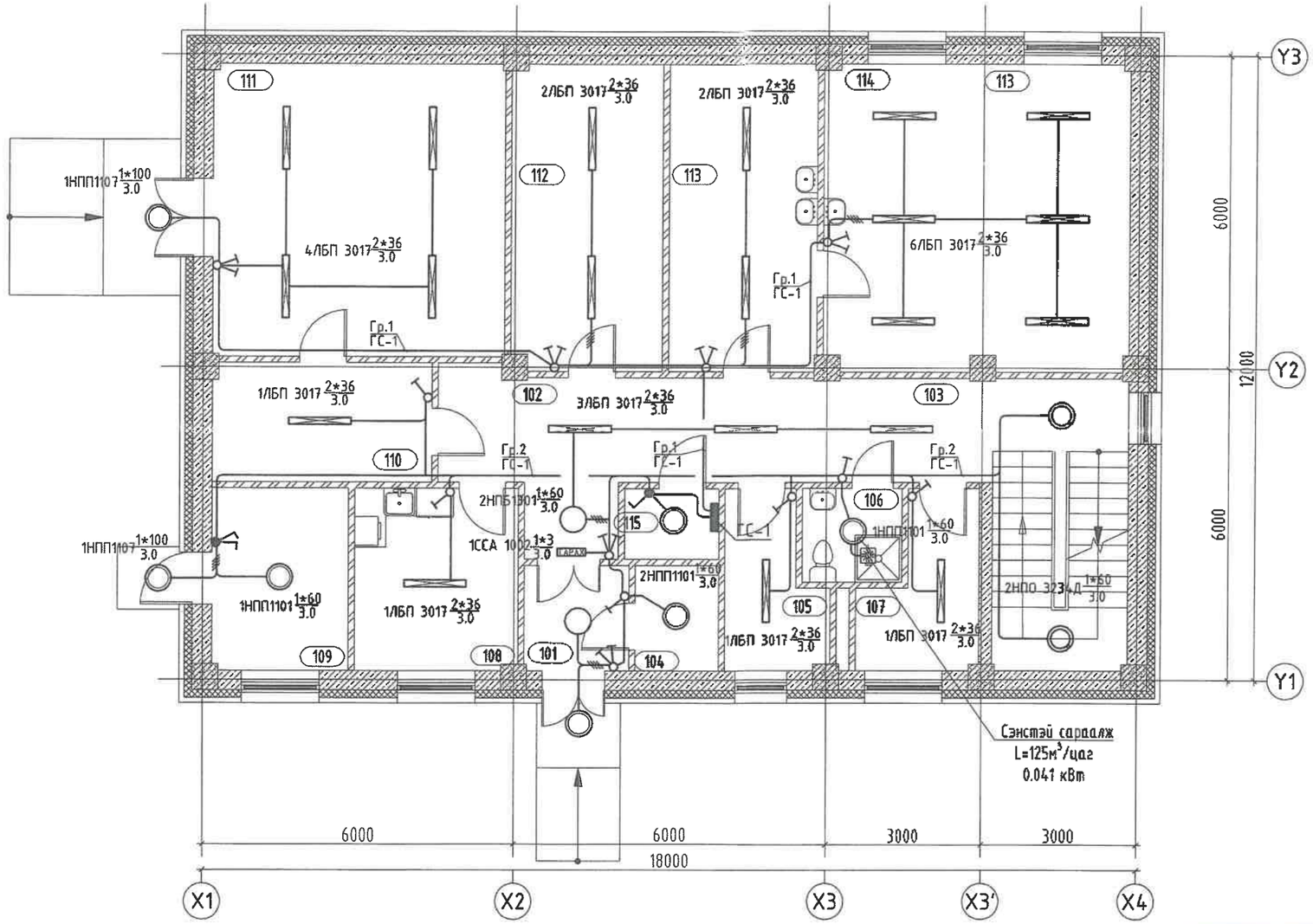

ӨРӨӨ ТАСАЛГААНЫ ТОДОРХОЙЛОЛТ			
Д/Д	Нэр	Талбай (м²)	Гэрэлтэлт (м²)
101	Гонх	4.06	75
102	Хонгил	24.29	75
103	Шатны хонгил	15.12	75
104	Аюулгүй хог хаягдал түр хадгалах өрөө	3.24	75
105	Ажилчдын хувцас солих өрөө /эр/	5.80	100
106	Ариун цэврийн өрөө	3.45	75
107	Ажилчдын хувцас солих өрөө /эм/	6.37	75
108	Ажилчдын амрах өрөө	11.03	150
109	Техникийн өрөө	9.18	75
110	Цогцос хувцаслах өрөө	9.59	75
111	Салах ёс гүйцэтгэх танхим	31.61	200
112	Цогцос хадгалах өрөө	17.03	75
113	Задлангийн өмнех өрөө	16.80	150
114	Задлангийн өрөө	34.49	500
115	Цахилгааны өрөө	2.46	75
	Давхрын нийт талбай	194.52	

МОНГОЛ УЛС
БУЛГАН АЙМГИЙН ОНЦГОЙ БАЙДЛЫН ГАЗАР
ХЯНАСАН
2025 ОНЫ 03 ДУГААР САРЫН 08-НИЙ ӨДӨР
ГАРЫН ҮСЭГ:

"НЬЮКОН" ХХК /ЗТ19-055/13
Объектын нэр: Булган аймгийн Нөрөн алтны цогцолбор барилгын холбогдох зураг төсөл
Төрөлжсөн /Багалгаажуулалт/ Шифр: NC-08/2025
Инженер С. Алтангерел
Гүйцэтгэсэн Т. Оюунчулуун
Шалгасан С. Алтангерел
Энэ хуудсыг засварлаж, засварлагдсан засварын учиргүй

05-20
2021.12.13

ТАЙЛБАР:		Д/д	Тодорхойлолт	Огноо
			ХЯНАЛТЫН ҮЗЛЭГ	

ЗӨВШӨӨРӨЛЦСӨН
БА Ш. Цэнгүүн
ББ Д. Болортунгалаг
ХАС Б. Янжинпүрэв
ЦБҮ А. Очирбат
ХД/А Ш. Бат-Эрдэнэ

"Зураг төсөл консалтинг" ХХК

100 ОРТОЙ НЭГДСЭН ЭМНЭЛГИЙН ЦОГЦОЛБОР.
ЭМГЭГ АНАТОМЫН ТАСГИЙН БАРИЛГА. (Нэг маягийн зураг)
1-р давхрын гэрэлтүүлгийн байгуулалт
Ye шат: А3

Инженер	Б.Эрдэнэцэцэг		ЕГ Шифр: 0001	Масштаб: 1:100	Огноо: 2021.11.01
Гүйцэтгэсэн	Б.Мөнгөнцэцэг		ТГ Шифр:	Зургийн дугаар: ДГ-02	Хуудас: 14
Шалгасан	Б.Эрдэнэцэцэг				

2-Р ДАВХРЫН ГЭРЭЛТҮҮЛГИЙН БАЙГУУЛАЛТ
M1:100

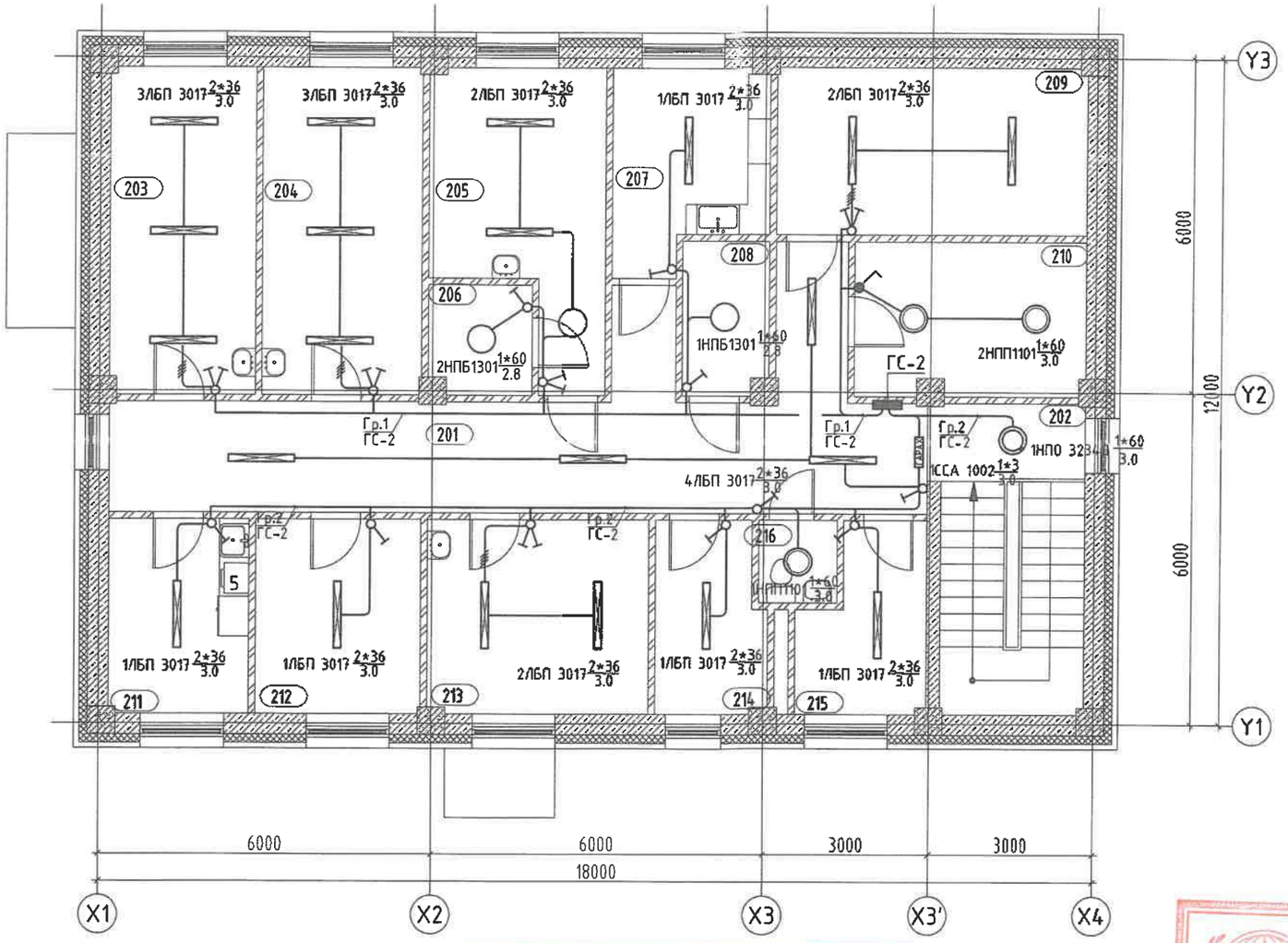

ӨРӨӨ ТАСАЛГААНЫ ТОДОРХОЙЛОЛТ			
Д/Д	Нэр	Талбай ($м^2$)	Гэрэлтэлт ($м^2$)
201	Гонх	35.68	75
202	Шатны хонгил	15.07	75
203	Гистологийн лаборатори	15.44	500
204	Цитологийн лаборатори	16.98	500
205	Биопсийн материалын лаборатори	14.61	500
206	Биопсийн материалын агуулах	3.65	75
207	Лабораторийн сав суулга угаах, хадгалах	9.36	75
208	Архив	4.25	75
209	Материал, тоног төхөөрөмжийн агуулах	16.78	75
210	Салхивчийн өрөө	11.59	75
211	Лабораторийн ажилчдын амрах өрөө	8.83	150
212	Бичиг хэрэг	10.43	300
213	Эмч нарын өрөө	14.01	300
214	Ажилчдын хувцас солих өрөө /эр/	6.62	100
215	Ажилчдын хувцас солих өрөө /эм/	6.90	100
216	Ариун цэврийн өрөө	2.10	75
	Давхрын нийт талбай	192.30	

"НЬЮКОН" ХХК /ЗТ15-155/13
Объектын нэр: Булган аймгийн Нарсан эмнэлгийн цогцолбор барилгын хэвлэлтэй зураг төсөл
Хөгжлийн багалгаажуулалт/ Шифр: NC-68/2025
Инженер С. Амарсанаа
Гүйцэтгэсэн Г. Оюунчулуун
Шалгасан С. Амарсанаа

МОНГОЛ УЛС
БУЛГАН АЙМГИЙН ОНЦГОЙ БАЙДЛЫН ГАЗАР
ХЯНАСАН
2025 ОНЫ 07 ДУГААР САРЫН 08-НИЙ ӨДӨР
ГАРЫН ҮСЭГ:

0620
2021.12.13

ТАЙЛБАР:					ЗӨВШӨӨРӨЛЦСӨН		100 ОРТОЙ НЭГДСЭН ЭМНЭЛГИЙН ЦОГЦОЛБОР. ЭМГЭГ АНАТОМЫН ТАСГИЙН БАРИЛГА. (Нэг маягийн зураг)				
					БА	Ш. Цэнгүүн	2-р давхрын гэрэлтүүлгийн байгуулалт				Ye шат: А3
					ББ	Д. Болортунгалаг	Инженер	Б.Эрдэнэцэцэг	ЕГ Шифр: 0001	Масштаб: 1:100	Огноо: 2021.11.01
		Д/д	Тодорхойлолт	Огноо	ХАС	Б. Янжинпүрэв	Гүйцэтгэсэн	Б.Мөнгөнцэцэг	ТГ Шифр:	Зургийн дугаар: ДГ-03	Хуудас: 14
			ХЯНАЛТЫН ҮЗЛЭГ		ЦБҮ	А. Очирбат	Шалгасан	Б.Эрдэнэцэцэг			
					ХД/А	Ш. Бат-Эрдэнэ	"Зураг төсөл консалтинг" ХХК				

/Тусгай зөвшөөрлийн дугаар: ЗТ19-588/23, УБ хот. ХУД 18 хороо "PG PLAZA" төв 703 тоот. Утас: 75074411, 88004411

Е.Г.Шифр: NC-08/2025

Булган аймаг. Булган сум. 4-р баг

БУЛГАН АЙМГИЙН НЭГДСЭН ЭМНЭЛГИЙН ЦОГЦОЛБОР БАРИЛГЫН ХОЛБОЛТЫН ЗУРАГ ТӨСӨЛ /Е БЛОК/

/Ажлын зураг/
ДОТОР ХОЛБОО ДОХИОЛЛЫН ХЭСЭГ-ХД

БОЛОВСРУУЛСАН:

Захирал: Ч.Ганболд

Зургийн инженер: Б.Одбаяр

НЬЮКОН ХХК
NEWCON
ТТА2280
УЛААНБААТАР ХОТ

Улаанбаатар 2025 он

Зургийн шифр: ЗТК-04/2021

100 ОРТОЙ НЭГДСЭН ЭМНЭЛГИЙН НЭГ МАЯГИЙН ЗУРАГ

АЖЛЫН ЗУРАГ

ХОЛБОО ДОХИОЛОЛЫН ХЭСЭГ

ЗАХИРАЛ		Т.ХАНГАЛ
ИНЖЕНЕР		Ш.БАТ-ЭРДЭНЭ

УЛААНБААТАР ХОТ 2021 ОН

Тайлбар бичиг

Объектийн байршил:

100 ОРТОЙ НЭГДСЭН ЭМНЭЛГИЙН ЦОГЦОЛБОР. ЭМГЭГ АНАТОМИЙН ТАСГИЙН БАРИЛГА. (Нэг маягийн зураг)

- 1 ортой, 2 давхар 0 блок
- Эмгэг анатомын тасгийн зориулалтаар ашиглах
- 1-р хүлээн авах болон ажилчидын өрөөтэй
- 2-р давхартаа эмчийн өрөө болон лабораторийн өрөөнүүдтэй
- Эмнэлгийн нэгдсэн хяналтыг А блокын А103 дугаартай харуулын өрөөнд байрлуулах
- Интернет, телефоны төсгөлийн төхөөрөмжүүдийн С блокын зоорын давхарт байрлах холбооны өрөөнд суурилуулах

1. Зураг хийх үндэслэл:

Уг барилгын холбоо дохиололын хэсгийн ажлын зураг теслийг хийж гүйцэтгэхдээ барилга, архитектур, технологийн даалгавар болон MNS 6580:2016 MNS 5471:2005, MNS 5532:2016, MNS 6586:2016, БНБД 21-04-05 норм дүрэмүүдийн дагуу хийж гүйцэтгэв.

2. Зургийн шийдэл:

2. 1. Хотын телефон

2.1.1 С блокын зоорийн давхарт байрлах зогсвор /RACK/-т телефоны төсгөлийн төхөөрөмж /100 блок/-ийг угсран давхар бүрт хуваарилах самбаруудад /ДХС/ 10 хосын төсгөлийн төхөөрөмж байрлуулан олон хосын кабелиар холбон төсгөлийн төхөөрөмжиннөөс хэрэглэгч бүрт шугам татан суурилуулахаар төлөвлөв.

2.1.2 Телефоны хөндлөн суваг чулуулг давхар бүрт байгаа давхрын хуваарилах самбараас хэрэглэгчийн үүр тус бүрт шалан доогуур СО 16mm-ын хуванцар цаг хоолой суурилуулахаар төлөвлөв.

2.1.3 Телефон, интернет (компютерын сүлжээ), КаТВ-ын розеткуудыг шалны төвшнөөс дээш 30 см-ын өндөрт нэг түвшинд буюу технологийн байгуулалтын дагуу зэрэцүүлэн угсрахаар төлөвлөв.

2.1.4 Телефоны хуваарилах хайрцагнаас розетка хүртэлх хэрэглэгчийн шугамыг UTP CAT.5 0.5mm-2P кабелиар холбохоор төлөвлөв.

2. 2. Интернет (Компютерийн сүлжээ)-ийн холболт

2.2.1 Өрөө бүрийг интернетээр холбохын тулд С блокын зоорийн давхарт холбооны өрөө /№С011/-д RACK-д байрлах шилэн кабелийн төсгөлийн төхөөрөмжнөөс 4 корын шилэн кабелийг кабелийн табиураар татан В блокын 1-р давхарт байрлах ДХС-т суурилуулсан FDF-т холбохоор төлөвлөв.

2.2.2 ДХС-т байрлах шилэн кабелийн төсгөлийн төхөөрөмж /FDF/, шилэн кабелийн дохио хувиргагч /MDU/-аар дамжуулан сүлжээний салаалагчид холбохоор төлөвлөв.

2.2.3 Өрөө бүрийг интернетийн сүлжээнд холбохын тулд давхар бүрт байрлах давхрын хуваарилах самбар /ДХС/-т Switch-нд холбож өгөв.

2.2.4 Компютерийн сүлжээний шугамыг барилгын босоо шугаманд UTP CAT.6, хэрэглэгчийн розетка руу UTP CAT.5E 0.5mm-4P маркийн кабель хийхээр төлөвлөв.

2.4. Галын дохиоллын систем

2.4.1 Төлөвлөж буй барилгыг галын аюулаас сэргийлэх зорилгоор галын дохиоллын хүлээн авах станцыг А блокын 1-р давхарт харуулын өрөө /№А103/-д RACK-д угсрахаар төлөвлөв.

2.4.2 Давхрудаа утаа болон дулаан мэдрэгчүүдийг суурилуулахаар төлөвлөв.

2.4.3 Дуут дохиологч ба гар мэдээлэгчүүдийг нэг нэг бүс болгох ба барилгыг нийт 6 бүсэд хуваарилан 1-р давхрын ДХС-д байрлах галын дохиоллын дэд станцад холбохоор төлөвлөв.

2.4.4 Галын дохиоллын станцаас мэдрэгчүүдэд галд тэсвэртэй 1x2x0,7мм кабель татхаар төлөвлөв.

2.4.5 Галын дохиоллын станцыг 20 хүртэлх дэд станц холбогдохоор төлөвлөв. Галын дохиоллын станц уя тасалдах тэжээлийн блоктой байхаар төлөвлөв.

2.4.6 В С D блокын галын дохиоллын мэдрэгчүүдийг галын дохиоллын дэд станцад холбон А блокын харуулын өрөөнд байрлах галын дохиоллын станцад холбохоор төлөвлөв.

2.5. Хяналтын камер

2.5.1 Төлөвлөж буй барилгын орц гарц хэсэг болон шатны талбайг хянах зорилгоор хяналтын IP камеруудыг төлөвлөж өгөв.

2.5.2 Хяналтын камерийн дүрс бичлэгийн станцыг А блокын 1-р давхарт харуулын өрөө /№А103/-д RACK-д угсрахаар төлөвлөв.

2.5.3 1-р давхрын ДХС-т PoE switch төлөвлөн хяналтын камеруудыг холбохоор төлөвлөв. Хяналтын камерийн сүлжээний кабелийг UTP CAT 5 кабель байхаар төлөвлөв.

2.5.4 Нэгдсэн эмнэлгийн хяналтыг А блокын харуулын өрөөнд төвлөрүүлэхээр төлөвлөсөн бөгөөд В С D блокын хяналтын камеруудыг PoE Switch-д холбон хяналтын камерын станцад холбохоор төлөвлөв.

2.7. Бусад төлөвлөлт

2. 7.1 Холбоо дохиоллын бүх тоног төхөөрөмжүүдийг аюулгүй байдлаар ашиглах, хялбар найдвартай үйлчлэхийн тулд тоноглол, аппарат хэрэгслүүдийг 19 инчийн стандарт RACK-нд тоноглоно. (суурилуулах зургийг ХД-3 хуудсанд дэлгэрэнгүй үзүүлсэн).

2. 7.3 Холбоо дохиоллын бүх тоног төхөөрөмжүүдийг аюулгүй байдлаар ашиглах, үйлчлэхийн тулд тоноглол, аппарат хэрэгсэлийн металл их бие болон RACK-ыг цахилгааны эзрагт тусгаасан газардуулга бүхий хүрээнд гагнаж холбоно. Холбогдох газардуулгын эсэргүүцэл нь 4,0 ом-с ихгүй байвал зохино.

2. 7.4 RACK-д тоноглох төхөөрөмжүүдийг цахилгааны тэжээлийн самбараас тэжээх шаардлагатай.

2. 7.4 Эмчийн өрөө, сувиллагчийн пост болон хүлээн авах хэсгүүдэд цахилгаан цаг төлөвлөв.

3. Угсралтаад анхаарах зүйлс

3.1 Холбоо дохиоллын бүх угсралтын ажлын босоо сувагчлалд PVC-70mm, хөндлөн сувагчлалд /СО-16mm/ маягийн хуванцар хоолойд сувлэж хоолойг ханын шавар, шалны бэлтгэл доогуур далд сувлэнэ.

3.2 Давхарт бүрт байрлах хуваарилах самбарт холбоо, дохиоллын салбарлах хайрцаг кабелийн телевизийн салаалагч төсгөлийн төхөөрөмжүүдийг байрлуулах ба монтажны утас бүрийг хаяглах /бирк/ шаардлагатай.

3.3 Хотын телефон, кабелийн телевиз, компютерын сүлжээний холболтын кабелиудад залгаа хийхийг хориглох ба тус бүрийн розетка бүхэн залгуураас холбооны салбарлах хайрцагаанд цуглуулан зориулалтын суурьлуулсан patch panel болон төхөөрөмжид нь холболтыг шууд татаж угсралтыг хийнэ.

3.4 Галын дохиоллын холболтыг угсралтын бүдүүвчийн дагуу хийх ба угсрагдах тоноглолын техникийн үзүүлэлтээс хамаарч угсралт ба холболтын схем өөрчлөгдөж болно.

3.5 Угсралтын ажлыг тусгай зөвшөөрөл бүхий мэргэжлийн байгуулагаар зохих стандарт технологийн дагуу, ХАА-ны дүрмийн шаардлагыг хангаж ажиллах шаардлагатай.

Ажлын зургийн иж бүрдэл

№	Зургийн дугаар	Зургийн нэр	Тайлбар
1	ХД.1	Тайлбар бичиг, Ажлын зургийн иж бүрдэл, Таних тэмдэг	
2	ХД.2	Материалын түүвэр	
3	ХД.3	Угсралтын бүдүүвч	
4	ХД.4	1-р давхрын холбоо дохиололын байгуулалт (Интернет, Телефон)	
5	ХД.5	2-р давхрын холбоо дохиололын байгуулалт (Интернет, Телефон)	
6	ХД.6	1-р давхрын холбоо дохиололын байгуулалт (Галын дохиолол, Хяналтын камер)	
7	ХД.7	2-р давхрын холбоо дохиололын байгуулалт (Галын дохиолол, Хяналтын камер)	

Таних тэмдэг

Таних тэмдэг	Нэр	Угсарах төрөл тэмдэг
	Телефон	
	Телефоны розетка	Шалнаас+300 мм
DP-10	Олон хосын кабелийг хэрэглэгчтэй холбох хуваарилах хайрцаг	
	Компьютерийн сүлжээ	
	компьютерийн сүлжээний розетка	Шалнаас+300 мм
Switch	Компьютер сүлжээний салаалагч	
MDU	Шилэн кабелийн төсгөлийн дохио хувиргах төхөөрөмж	
FDF	Шилэн кабелийн төсгөлийн төхөөрөмж	
	Кабелийн телевиз	
	Кабелийн телевизийн розетка	Шалнаас+300 мм
	Кабелийн телевизийн өсгөгч	
	Кабелийн телевизийн салбарлагч /Amplifier/	
	Холбоо дохиоллын зогсуур /RACK/	
	Галын дохиолол	
S	Галын дохиоллын утаа мэдрэгч	Таазанд
H	Галын дохиоллын дулаан мэдрэгч	Таазанд
FACP	Галын дохиоллын станц /FACP/	
FDC	Галын дохиоллын дэд станц /ДС/	
F	Галын дохиоллын гар мэдээлэгч	
	Галын дохиоллын дуут дохио	
	Хяналтын камер	
	Хяналтын камер /IP camera/	
NVR	Хяналтын камерын станц /NVR/	
	Зарлал мэдээллийн систем	
	Таазны чанга яригч /ceiling speaker/	Таазанд
PAS	Зарлал мэдээллийн системийн станц	
TIME	Цахилгаан цаг	

Таних тэмдэг	Утасны марк	Зориулалт
A	UTP CAT.5	Интернет
B	UTP CAT.3 0.5mm-2P	Телефон
C	Coxial cable 5C Coxial cable 7C	Кабелийн телевиз
D	UTP CAT.5 0.5mm-2P	Хяналтын камерын дүрс
E	Галд тэсвэртэй 1x2x0,7мм	Галын дохиолол
G	CRVV 2X1.5	Зарлал мэдээлэл

"НЬУДЭГ ХХК /ЗТ19-155/18

Объектын нэр: Дарсан анагаах ухаан, эмнэлгийн нэгдсэн цогцолбор барилгын холболтын зураг төсөл

Дизайн /Загварчлалын шифр: NC-08 2015

Менежер		Б. Ордоо	Засварлаж
Гүйцэтгэсэн			Засварлуу
Шалгасан		Б. Ордоо	Хүчингүй

12 13

100 ОРТОЙ НЭГДСЭН ЭМНЭЛГИЙН ЦОГЦОЛБОР. ЭМГЭГ АНАТОМИЙН ТАСГИЙН БАРИЛГА. (Нэг маягийн зураг)					
Тайлбар бичиг, Ажлын зургийн иж бүрдэл, Таних тэмдэг					Ye шат: А3
Инженер	Ш.Бат-Эрдэнэ	Ш. Бат-Эрдэнэ	ЕГ-шифр: ЗТК-04/2021	Масштаб:	Огноо: 2021-10
Гүйцэтгэсэн	Ш.Бат-Эрдэнэ	Ш. Бат-Эрдэнэ	ТГ-шифр:	Зургийн дугаар: ХД-01	Хуудас: 7
Шалгасан	М.Л	М.Лүрэвмөнх			

"Зураг төсөл консалтинг" ХХК

Материалын түүвэр

Д/д	Нэр	Маяг	Хэм. нэгж	Тоо	Тайлбар
	Телефон				
1	Телефоны розетка	Telephone socket	ш	-	Шалных
			ш	6	Хананы
2	Зэс дамжуулагчтай полиэтилен тусгаарлагчтай полиэтилен бүрхүүлтэй 4 судастай утас	UTP CAT.3 0.5mm-2P	м	250	
3	Олон хосын кабелийг хэрэглэгчтэй холбох хуваарилах хайрцаг	DP-10	ш	1	
4	Олон хосын кабелийг хэрэглэгчтэй холбох хуваарилах хайрцаг	DP-20	ш	-	
5	Олон хосын кабелийг хэрэглэгчтэй холбох хуваарилах хайрцаг	50 блок	ш	-	
6	Олон хосын кабель	10 хос	м	250	Гадна суваг члалд
7	Дотуур холбооны төхөөрөмж /PABX/	ком	ш	-	
	Компьютер сүлжээ (Интернет)				
1	Компьютер сүлжээний розетка	LAN socket	ш	-	Шалных
			ш	6	Хананы
2	Компьютер сүлжээний салаалагч	Switch 8 port	ш	1	
3	Компьютер сүлжээний салаалагч	Switch 48 port	ш	-	
4	Шилэн кабелийн төгсгөлийн төхөөрөмж	FDF	ш	1	
5	Компьютер сүлжээний замчлагч	MDU 8 port	ш	1	
6	Зэс дамжуулагчтай полиэтилен тусгаарлагчтай полиэтилен бүрхүүлтэй 8 судастай утас	UTP CAT.5e 0.5mm-4P	м	250	
7	Зэс дамжуулагчтай полиэтилен тусгаарлагчтай полиэтилен бүрхүүлтэй 8 судастай утас	UTP CAT.6	м	-	Босоо суваг члалд
8	Шилэн кабель	4 core	м	250	
	Хяналтын камер				
1	Хяналтын камер /IP camera/	12VDC/24VAC	ш	2	Өдөр болон шөнийн хараатай
	Хяналтын камер /IP camera, Гадна суурилуулах/	12VDC/24VAC	ш	2	Өдөр болон шөнийн хараатай
2	Хяналтын камерийн дүрс хүлээн авах станц	NVR 24 channel	ш	-	
3	Хяналтын камерийн ажиллагаатын дэлгэц	19" LCD Monitor	ш	-	
4	Зэс дамжуулагчтай полиэтилен тусгаарлагчтай ПВ бүрхүүлтэй кабель	UTP CAT.5 0.5mm-2P	м	200	
5	Сүлжээний салаалагч	Switch 5 port PoE	ш	1	
6	Шилэн кабелийн төгсгөлийн төхөөрөмж	FDF	ш	1	
7	Компьютер сүлжээний замчлагч	MDU 8 port	ш	1	

Д/д	Нэр	Маяг	Хэм. нэгж	Тоо	Тайлбар
	Галын дохиолол				
1	Галын дохиололын төв станц	20 хүртэлх бүс холбогдох	ш	-	Хананы
2	Галын дохиололын дэд станц + UPS /Тэжээлийн блок/	10 хүртэлх бүс мэдрэх	ш	1	
3	Утаа мэдрэх галын дохиололын мэдээлэгч	i=100 мкА, Rx-1,1 кОм	ш	28	
4	Дулаан мэдрэх галын дохиололын мэдээлэгч	t= 65°C дулаан, Rx-1,1кОм	ш	-	
5	Гараар удирдах галын дохиололын мэдээлэгч (телефон утасны холбогчтой)		ш	2	
6	80 дб хүртэл авиа үүсгэх чадалтай түгшүүрийн дуут дохио өгөгч		ш	2	
7	Зэс дамжуулагчтай полиэтилен тусгаарлагчтай полиэтилен бүрхүүлтэй 2 судастай утас	Галд тэсвэртэй 1x2x0,7мм	м	300	
8	Зэс дамжуулагчтай полиэтилен тусгаарлагчтай полиэтилен бүрхүүлтэй 2 судастай утас	Галд тэсвэртэй 1x2x0,7мм	м	250	Гадна суваг члалд
	Бусад материал тоног төхөөрөмж				
1	Даацын хуванцар хоолой	CD - 16 mm	м	250	
2	Даацын хуванцар хоолойн холбогч	CDK - 16 mm	ш	250	
3	Даацын хуванцар хоолой	PVC - 70 mm	м	5	
4	Даацын хуванцар хоолой /Галын дохиолол, Хяналтын камерт/	CD - 16 mm	м	500	Галд тэсвэртэй
5	Цахилгаан тэжээлийн шулуутгагч гүйдэл хүчдэл баригч /UPS/	220 В/24 В, 18А t=15 мин, P=4 kVa	м	1	
6	Давхрын самбар	500x600x130 мм	ш	2	
7	Цахилгаан цаг		ш	6	
8	Холбоо дохиололын төхөөрөмжүүдийн цуглуулгын төмөр шкаф бүхэл Rack	19 inch H=1800	м	-	Rack
9	Кабелийн тавиур /Лотки булан/	600x300x100	ш	-	
10	Кабелийн тавиур /Лотки шулуун/	2000x300x100	м	-	
11	Кабелийн тавиур /Лотки гуравлагч/	900x600x300x100	ш	-	
12	Кабелийн тавиур /Лотки тогтоогч/	ком	ш	-	

"НЬЮКОН" ХХК /ЗТ19-155/18

Объектын нэр: Булгаан аймгийн Норовлин аймгийн цогцолбор барилгын холбогдох зураг төсөл

Хөгжлийн /Баталгаажуулалт/ Шифр: NC-03/2019 Энэ хуудас

Инженер		Б. Одбаяр	Засварлаг
Гүйцэтгэсэн			Засварлуу
Шалгасан		Б. Одбаяр	Хүчинтэй

"Эрдэс шөнө консалтинг" ХХК

100 ОРТОЙ НЭГДСЭН ЭМНЭЛГИЙН ЦОГЦОЛБОР.
ЭМГЭГ АНАТОМИЙН ТАСГИЙН БАРИЛГА. (Нэг маягийн зураг)

Материалын түүвэр

Уе шат: А3

Инженер	Ш.Бат-Эрдэнэ	ЕГ-шифр: ЭТК-04/2021	Масштаб:	Огноо: 2021-10
Гүйцэтгэсэн	Ш.Бат-Эрдэнэ			
Шалгасан	М.Пүрэвмөнх	ТГ-шифр:	Зургийн дугаар: ХД-02	Хуудас: 7

Угсралтын бүдүүвч

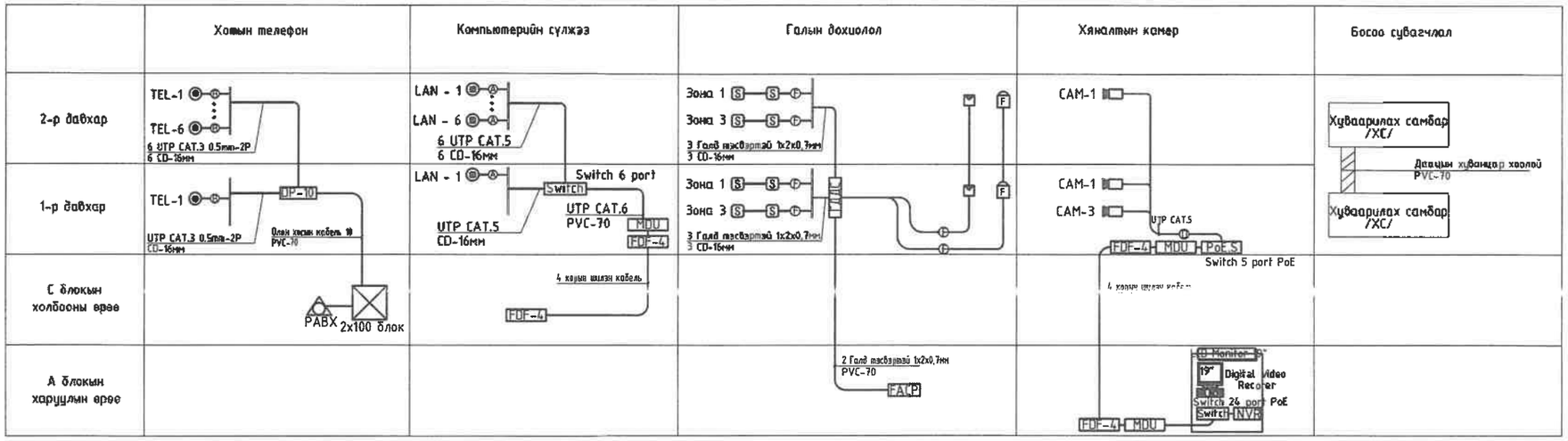

"НЬЮКОН" ХХК /ЗТ19-155/18

Объектын нэр: Вулган аймгийн Алтдорж эмнэлгийн цогцолбор барилгын хэлбэлзэл зураг төсөл

Хэлбэлт /Багалгаажуулалт/ Шифр: NC-08/2025

Инженер		Б. Одбаяр	Зөвшөөрсөн
Гүйцэтгэсэн			Засварлаж
Шалгасан		Б. Одбаяр	Хүчинтэй

100 ОРТОЙ НЭГДСЭН ЭМНЭЛГИЙН ЦОГЦОЛБОР.
ЭМГЭГ АНАТОМИЙН ТАСГИЙН БАРИЛГА. (Нэг маягийн зураг)

МатеУгсралтын бүдүүвч — Ye шат: А3

Инженер	Ш.Бат-Эрдэнэ	ЕГ-шифр: ЗТК-04/2021	Масштаб:	Огноо: 2021-10
Гүйцэтгэсэн	Ш.Бат-Эрдэнэ	ТГ-шифр:	Зургийн дугаар: ХД-03	Хуудас: 7
Шалгасан	М.Пүрэвмөнх			

"Зураг төсөл консалтинг" ХХК

1-р давхрын холбоо дохиоллын байгуулалт М1:100
Интернет, Телефон, Цахилгаан цаг

2-р давхрын самбарт
6 x UTP CAT.5E 0.5mm-4P /Интернет/
6 x UTP CAT.5E 0.5mm-2P /Телефон/
PVC - 70 mm

Гадна холбооны оролт /С блокоос/
Галын дохиоллын кабель
Хяналтын камерын кабель
Интернет сүлжээний кабель

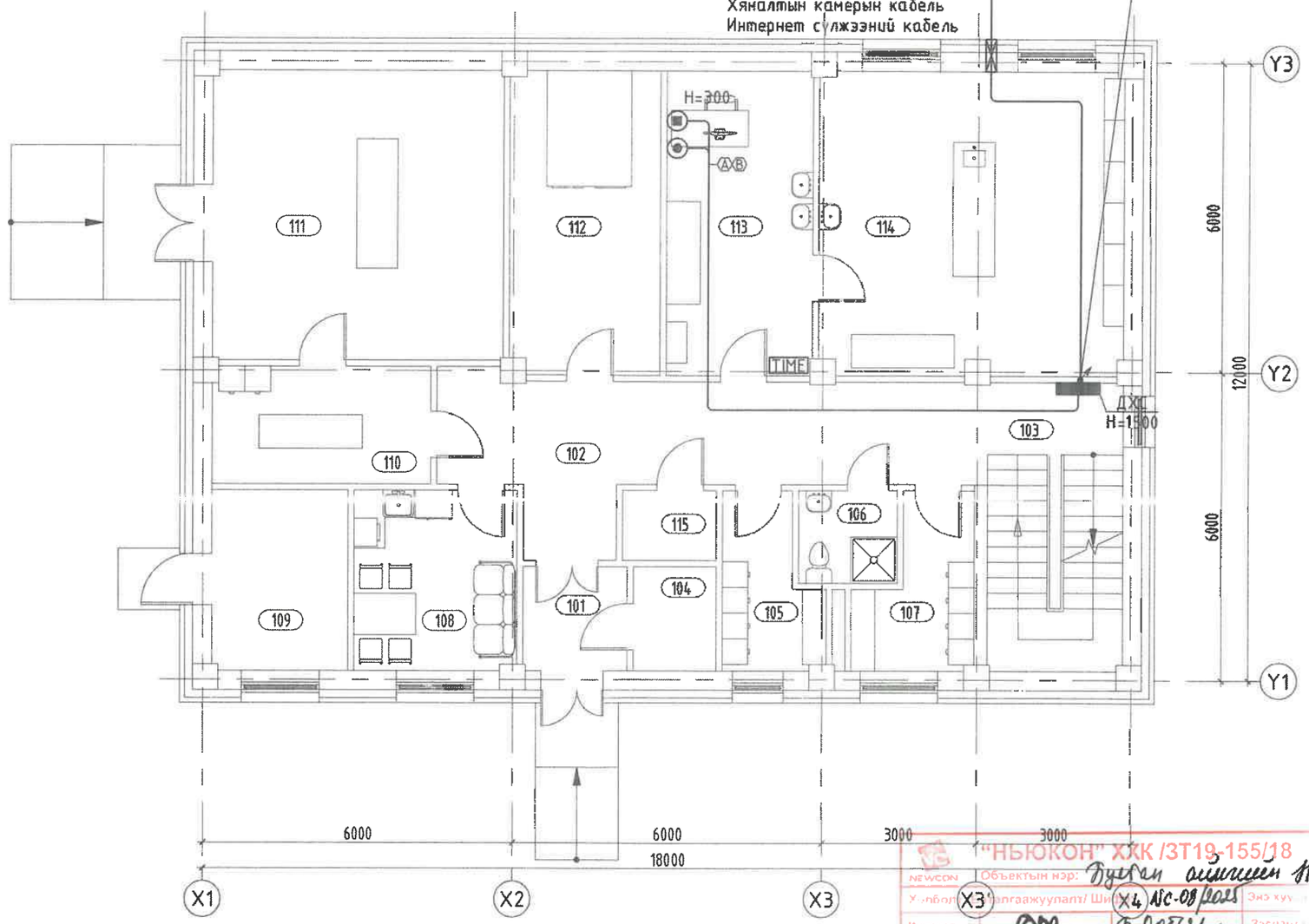

ӨРӨӨ ТАСАЛГААНЫ ТОДОРХОЙЛОЛТ		
Д/Д	Нэр	Талбай (м²)
101	Гонх	4.06
102	Хонгил	24.29
103	Шатны хонгил	15.12
104	Аюулгүй хог хаягдал түр хадгалах өрөө	3.24
105	Ажилчдын хувцас солих өрөө /эр/	5.80
106	Ариун цэврийн өрөө	3.45
107	Ажилчдын хувцас солих өрөө /эм/	6.37
108	Ажилчдын амрах өрөө	11.03
109	Техникийн өрөө	9.18
110	Цогцос хувцаслах өрөө	9.59
111	Салах ёс гүйцэтгэх танхим	31.61
112	Цогцос хадгалах өрөө	17.03
113	Задлангийн өмнөх өрөө	16.80
114	Задлангийн өрөө	34.49
115	Цахилгааны өрөө	2.46
	Давхрын нийт талбай	194.52

"НЬЮКОН" ХХК /ЗТ19-155/18

NEWCON	Объектын нэр: Булган аймгийн Нэгдэл эмнэлгийн цогцолбор барилгын хөгөлтийн зураг төсөл		
Хөгөлбөр	Барилгаажуулалт/ Ш	NC-08	Эмэ хуу
Инженер		Б. Ордолт	Засварл
Гүйцэтгэсэн			Засварлс
Шалгасан		Б. Ордолт	Хүчинтэй

МОНГОЛ УЛС
БУЛГАН АЙМГИЙН ОНЦГОЙ БАЙДЛЫН ГАЗАР
ХЯНАСАН
2025 ОНЫ 07 ДУГААР САРЫН 08 НИЙ ӨДӨР
ГАРЫН ҮСЭГ:

ЗӨВШӨӨРӨЛЦСӨН	
БА	Ш. Цэнгүүн
ББ	Д. Болортунгалаг
ХАС	Б. Янжинпүрэв
ЦБУ	А. Очирбат
ХТ,ДГ	Б. Эрдэнэцэцэг

"Зураг хөгжлийн консалтинг" ХХК

100 ОРТОЙ НЭГДСЭН ЭМНЭЛГИЙН ЦОГЦОЛБОР.
ЭМГЭГ АНАТОМИЙН ТАСГИЙН БАРИЛГА. (Нэг маягийн зураг)
1-р давхрын холбоо дохиоллын байгуулалт
Интернет, Телефон, Цахилгаан цаг

Инженер	Ш.Бат-Эрдэнэ	ЕГ-шифр: ЗТК-04/2021	Масштаб: 1:100	Огноо: 2021-10	Ye шат: А3
Гүйцэтгэсэн	Ш. Бат-Эрдэнэ	ТГ-шифр:	Зургийн дугаар: ХД-04	Хуудас: 7	
Шалгасан	М.Пүрэвмөнх				

2-р давхрын холбоо дохиоллын байгуулалт М1:100
Интернет, Телефон, Цахилгаан цаг

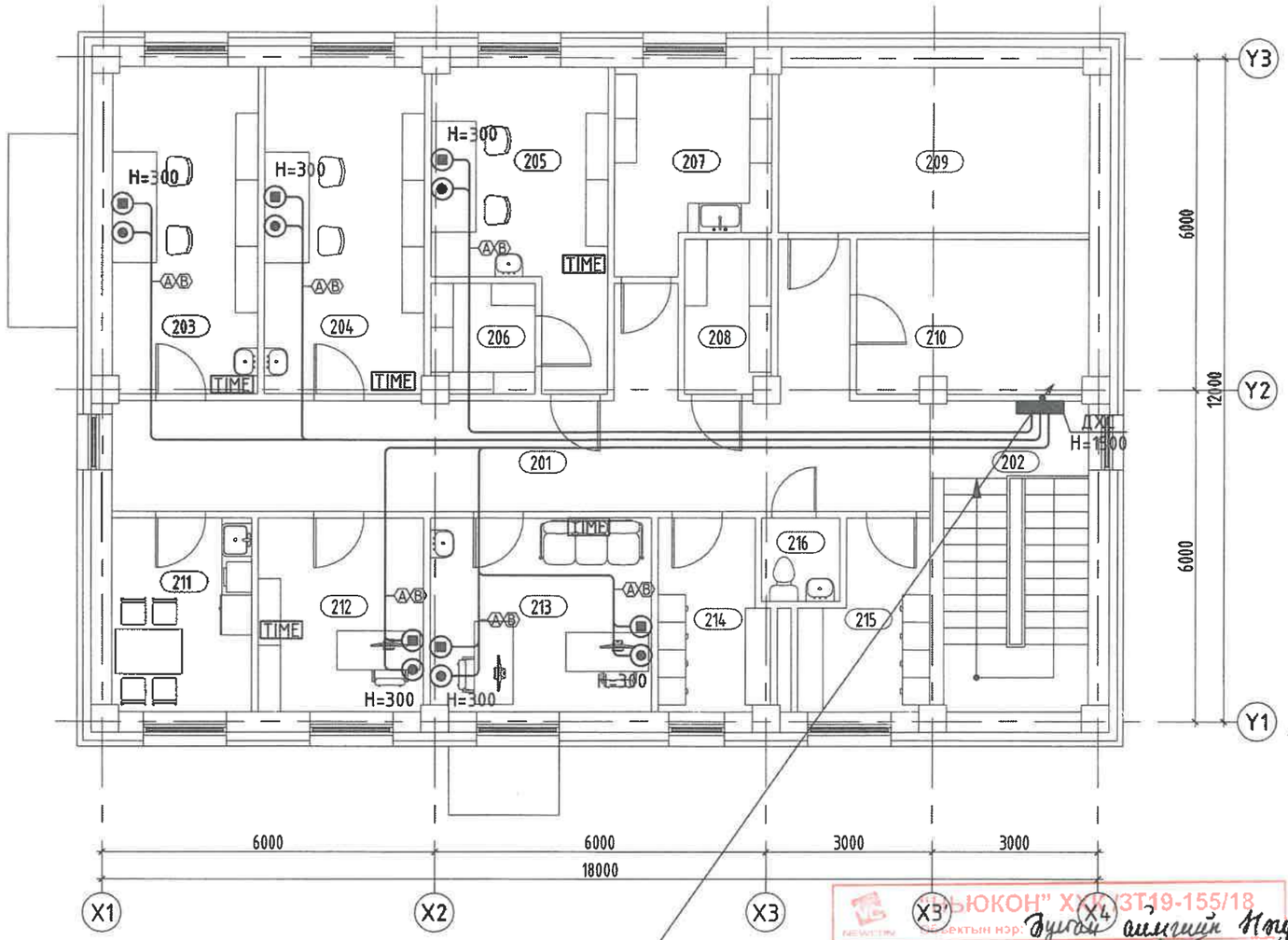

1-р давхрын самбараас
6 x UTP CAT.5E 0.5mm-4P /Интернет/
6 x UTP CAT.5E 0.5mm-2P /Телефон/
PVC - 70 mm

ӨРӨӨ ТАСАЛГААНЫ ТОДОРХОЙЛОЛТ		
Д/Д	Нэр	Талбай ($м^2$)
201	Гонх	35.68
202	Шатны хонгил	15.07
203	Гистологийн лаборатори	15.44
204	Цитологийн лаборатори	16.98
205	Биопсийн материалын лаборатори	14.61
206	Биопсийн материалын агуулах	3.65
207	Лабораторийн сав суулга угаах, хадгалах	9.36
208	Архив	4.25
209	Материал, тоног төхөөрөмжийн агуулах	16.78
210	Салхивчийн өрөө	11.59
211	Лабораторийн ажилчдын амрах өрөө	8.83
212	Бичиг хэрэг	10.43
213	Эмч нарын өрөө	14.01
214	Ажилчдын хувцас солих өрөө /эр/	6.62
215	Ажилчдын хувцас солих өрөө /эм/	6.90
216	Ариун цэврийн өрөө	2.10
	Давхрын нийт талбай	192.30

МОНГОЛ УЛС
БУЛГАН АЙМГИЙН ОНЦГОЙ БАЙДЛЫН ГАЗАР
ХЯНАСАН
ГАРЫН ҮСЭГ:

"ЮКОН" ХХК/ЗТ19-155/18
Объектын нэр: Булган аймгийн Мөрөн сумын эмнэлгийн цогцолбор барилгын холболтын зураг төсөл
Хэмжээ: Батлагаажуулалт Шифр: №-08 2023
Инженер Б. Эрдэнэ Засварлан
Гүйцэтгэсэн Засварлуу
Шалгасан Б. Эрдэнэ Хүчинтэй

ЗӨВШӨӨРӨЛЦСӨН	
БА	Ш. Цэнгүүн
ББ	Д. Болортунгалаг
ХАС	Б. Янжинпүрэв
ЦБУ	А. Очирбат
ХТ,ДГ	Б. Эрдэнэцэцэг

"Эрдэс масса консалтинг" ХХК

100 ОРТОЙ НЭГДСЭН ЭМНЭЛГИЙН ЦОГЦОЛБОР.
ЭМГЭГ АНАТОМИЙН ТАСГИЙН БАРИЛГА. (Нэг маягийн зураг)
1-р давхрын холбоо дохиоллын байгуулалт
Интернет, Телефон, Цахилгаан цаг

Инженер	Ш.Б.Эрдэнэ	Ш. Бат-Эрдэнэ	ЕГ-шифр: ЭТК-04/2021	Масштаб: 1:100	Огноо: 2021-10
Гүйцэтгэсэн	Ш.Б.Эрдэнэ	Ш. Бат-Эрдэнэ	ТГ-шифр:	Зургийн дугаар: ХД-05	Хуудас: 7
Шалгасан	М.Пүрэвмөнх	М.Пүрэвмөнх			

Ye шат: А3

1-р давхрын холбоо дохиоллын байгуулалт М1:100
Галын дохиолол, Хяналтын камер

2-р давхрын самбарт
5 х Галд тэсвэртэй 1х2х0,7мм /Галын дохиолол/
UTP CAT.5 0.5mm-2P /Камер/
PVC - 70 mm

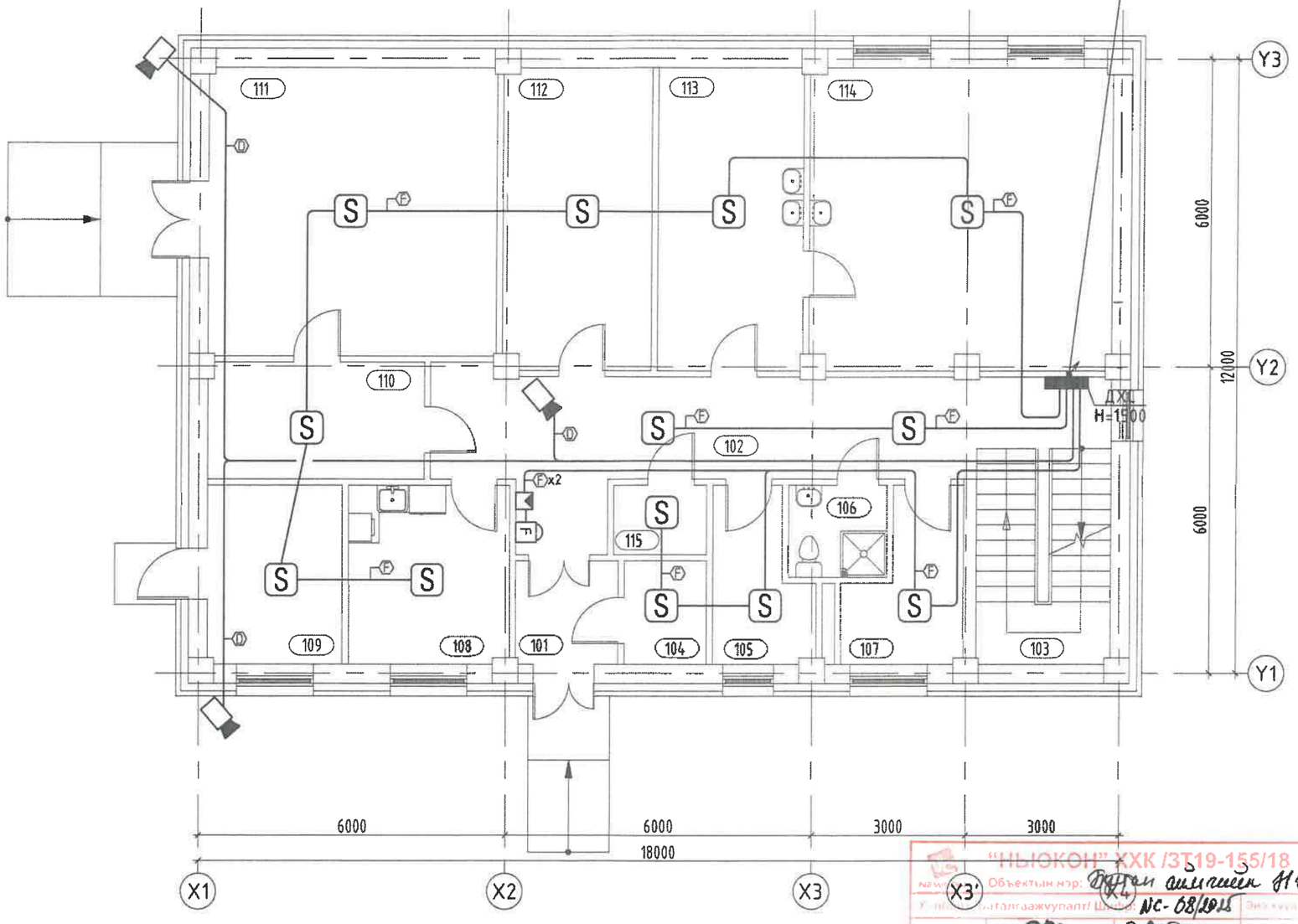

ӨРӨӨ ТАСАЛГААНЫ ТОДОРХОЙЛОЛТ		
Д/Д	Нэр	Талбай ($м^2$)
101	Ганх	4.06
102	Хонгил	24.29
103	Шатны хонгил	15.12
104	Аюулгүй хог хаягдал түр хадгалах өрөө	3.24
105	Ажилчдын хувцас солих өрөө /эр/	5.80
106	Ариун цэврийн өрөө	3.45
107	Ажилчдын хувцас солих өрөө /эм/	6.37
108	Ажилчдын амрах өрөө	11.03
109	Техникийн өрөө	9.18
110	Цогцос хувцаслах өрөө	9.59
111	Салах ёс гүйцэтгэх танхим	31.61
112	Цогцос хадгалах өрөө	17.03
113	Задлангийн өмнөх өрөө	16.80
114	Задлангийн өрөө	34.49
115	Цахилгааны өрөө	2.46
	Давхрын нийт талбай	194.52

МОНГОЛ УЛС
БУЛГАН АЙМГИЙН ОНЦГОЙ БАЙДЛЫН ГАЗАР
ХЯНАСАН
2021 ОНЫ 12 САРЫН 08 ХОНОГ
ГАРЫН ҮСЭГ:

2021 12 13

"НЬЮКОН" ХХК /ЗТ19-155/18
Объектын нэр: Булган аймгийн Нэгдсэн эмнэлгийн цогцолбор барилгын ажлыг хэрэгжүүлэх ажлын зураг төсөл
NC-08/2018
Б. Орбаш

ЗӨВШӨӨРӨЛЦСӨН	
БА	Ш. Цэнгүүн
ББ	Д. Болортунгалаг
ХАС	Б. Янжинпүрэв
ЦБУ	А. Очирбат
ХТ,ДГ	Б. Эрдэнэцэцэг

"Зураг төсөл консалтинг" ХХК

100 ОРТОЙ НЭГДСЭН ЭМНЭЛГИЙН ЦОГЦОЛБОР.
ЭМГЭГ АНАТОМИЙН ТАСГИЙН БАРИЛГА. (Нэг маягийн зураг)
1-р давхрын холбоо дохиоллын байгуулалт
Галын дохиолол, Хяналтын камер

Инженер	Ш.Бат-Эрдэнэ	ЕГ-шифр: ЗТК-04/2021	Масштаб: 1:100	Огноо: 2021-10	Ye шат: А3
Гүйцэтгэсэн	Ш.Бат-Эрдэнэ	ТГ-шифр:	Зургийн дугаар: ХД-06	Хуудас: 7	
Шалгасан	М.Пүрэвмөнх				

2-р давхрын холбоо дохиоллын байгуулалт М1:100
Галын дохиолол, Хяналтын камер

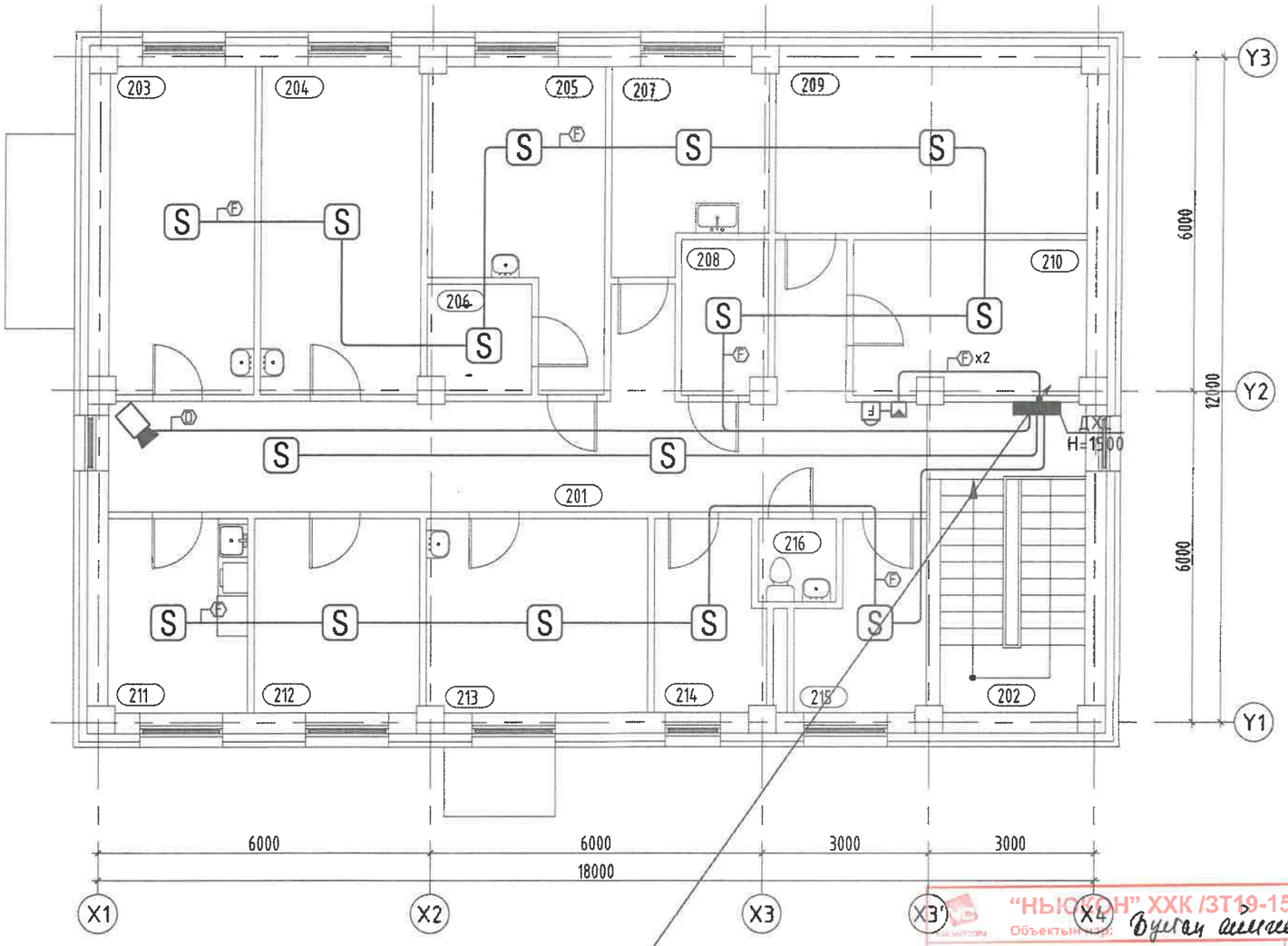

1-р давхрын самбараас
5 х Галд тэсвэртэй 1х2х0,7мм /Галын дохиолол/
UTP CAT.5 0.5mm-2P /Камер/
PVC - 70 mm

ӨРӨӨ ТАСАЛГААНЫ ТОДОРХОЙЛОЛТ		
Д/Д	Нэр	Талбай ($м^2$)
201	Гонх	35.68
202	Шатны хонгил	15.07
203	Гистологийн лаборатори	15.44
204	Цитологийн лаборатори	16.98
205	Биопсийн материалын лаборатори	14.61
206	Биопсийн материалын агуулах	3.65
207	Лабораторийн сав суулга угаах, хадгалах	9.36
208	Архив	4.25
209	Материал, тоног төхөөрөмжийн агуулах	16.78
210	Салхивчийн өрөө	11.59
211	Лабораторийн ажилчдын амрах өрөө	8.83
212	Бичиг хэрэг	10.43
213	Эмч нарын өрөө	14.01
214	Ажилчдын хувцас солих өрөө /эр/	6.62
215	Ажилчдын хувцас солих өрөө /эм/	6.90
216	Ариун цэврийн өрөө	2.10
	Давхрын нийт талбай	192.30

"НЬЮСОФТ" ХХК /ЗТ19-155/18
Объектын нэр: Булган аймгийн Нөдөөн эмнэлгийн цогцолбор барилгын хөгжлийн зураг төсөл
Ү.хөлбөлт /Баталгаажуулалт/ Шифр: Эзэн хуудас
Инженер — Засварлав
Гүйцэтгэсэн — Засваргүй
Шалгасан — Лучингуй

МОНГОЛ УЛС
БУЛГАН АЙМГИЙН ОНЦГОЙ БАЙДЛЫН ГАЗАР
ХЯНАСАН
25 ОНЫ 07 ДУГААР САРЫН 08 НИЙСЭН ӨДӨР
ГАРЫН ҮСЭГ: ...

ЗӨВШӨӨРӨЛЦСӨН	
БА	Ш. Цэнгүүн
ББ	Д. Болортунгалаг
ХАС	Б. Янжинпүрэв
ЦБҮ	А. Очирбат
ХТ.ДГ	Б. Эрдэнэцэцэг

"Зураг төсөл консалтинг" ХХК

100 ОРТОЙ НЭГДСЭН ЭМНЭЛГИЙН ЦОГЦОЛБОР.
ЭМГЭГ АНАТОМИЙН ТАСГИЙН БАРИЛГА. (Нэг маягийн зураг)
1-р давхрын холбоо дохиоллын байгуулалт
Галын дохиолол, Хяналтын камер

Инженер	Ш. Бат-Эрдэнэ	ЕГ-шифр: ЗТК-04/2021	Масштаб: 1:100	Огноо: 2021-10	Ye шат: А3
Гүйцэтгэсэн	Ш. Бат-Эрдэнэ	ТГ-шифр:	Зургийн дугаар: ХД-07	Хуудас: 7	
Шалгасан	М.Пүрэвмөнх				