/Тусгай зөвшөөрлийн дугаар: ЗТ19-588/23, УБ хот. ХУД 18 хороо "PG PLAZA" төв 703 тоот. Утас: 75074411, 88004411

Е.Г.Шифр: NC-08/2025

Булган аймаг. Булган сум. -р баг

БУЛГАН АЙМГИЙН НЭГДСЭН ЭМНЭЛГИЙН ЦОГЦОЛБОР БАРИЛГЫН ХОЛБОЛТЫН ЗУРАГ ТӨСӨЛ

/Ажлын зураг/
ГАДНА ДУЛААНЫ ХЭСЭГ-ГД

БОЛОВСРУУЛСАН:

Захирал: Ч.Ганболд

Зургийн инженер: Э.Мөнхтулга

Улаанбаатар 2025 он

"ГД"- МАРКИЙН ЗУРГИЙН ИЖ БҮРДЭЛ

Д/Д	ЗУРГИЙН НЭР	ТАЙЛБАР
ГД-1	Тайлбар бичиг, зургийн жагсаалт, дулааны ачаалал	
ГД-2	Гадна дулааны шугамын байгуулалт	
ГД-3	Дулааны шугамын угсралтын тойм	
ГД-4	Дагуугын зүсвэр-1	
ГД-5	Дагуугын зүсвэр-2	
ГД-6	Дулааны худаг-1-н байгуулалт	
ГД-7	Дулааны худаг-1-н А-А огтлол	
ГД-8	Дулааны худаг-2-н байгуулалт	
ГД-9	Дулааны худаг-2-н А-А огтлол	
ГД-10	Дулааны худаг-3-н байгуулалт	
ГД-11	Дулааны худаг-3-н А-А огтлол	
ГД-12	Дулааны худаг-7-н байгуулалт	
ГД-13	Дулааны худаг-7-н А-А огтлол	
ГД-14	Дулааны худаг-6*-н байгуулалт болон А-А огтлол	
ГД-15	Дулааны худаг-5-н байгуулалт болон А-А огтлол	
ГД-16	Үл хөдлөх тулгуурын байгуулалт	
ГД-17	Чиглүүлэгч тулгуур	
ГД-18	Материалын түүвэр-1	
ДМ-1	Холигч насосны үзелийн зарчмын схем 1-р блок	
ДМ-2	Холигч насосны үзелийн зарчмын схем /огтлол/	
ДМ-3	Холигч насосны үзелийн материалын түүвэр	
ДМ-4	Холигч насосны үзелийн зарчмын схем 2-р блок	
ДМ-5	Холигч насосны үзелийн зарчмын схем /огтлол/	
ДМ-6	Холигч насосны үзелийн материалын түүвэр	
ДМ-7	Холигч насосны үзелийн зарчмын схем 3-р блок	
ДМ-8	Холигч насосны үзелийн зарчмын схем /огтлол/	
ДМ-9	Холигч насосны үзелийн материалын түүвэр	
ДМ-10	Холигч насосны үзелийн зарчмын схем 4-р блок	
ДМ-11	Холигч насосны үзелийн зарчмын схем /огтлол/	
ДМ-12	Холигч насосны үзелийн материалын түүвэр	

ИШ ТАТСАН БА ДАВТАН ХЭРЭГЛЭГДЭХ ЗУРГИЙН ЖАГСААЛТ

Тэмдэглэгээ	Зургийн нэр, альбомны нэр	Тайлбар
Серия Г-015-1	Хоолойн үл хөдлөх тулгуур	
Серия Г.991-1 Выпуск-1	Суваг, сувгийн эргэлтийн өнцөг	
Серия Г.991-1 Выпуск-1	Бетон худаг	

ТАЙЛБАР БИЧИГ

Булган аймаг, Булган сум, 4-р баг баригдах "БУЛГАН АЙМГИЙН НЭГДСЭН ЭМНЭЛГИЙН ЦОГЦОЛБОР БАРИЛГА" болох 4 блок барилгын гадна дулааны шугамын ажлын зургийг хийж гүйцэтгэхдээ дараах материалуудыг үндэслэв.

Үүнд:

-Булган Мэзж ОНӨХХК-ийн 2025оны 04-р сарын 22-ны өдрийн №202519 тоот техникийн нөхцлийн дагуу зураг төслийг гүйцэтгэв.

-Гадна дулааны хэсгийн ажлын зургийг гүйцэтгэхдээ Монгол улсад мөрдөгдөж буй норм дүрм БНбД41-02-13 -ыг баримтлан гүйцэтгэв.

- Барилгын гадна дулааны шугамын холболтыг техникийн нөхцөлд заасны дагуу одоо байгаа ДХ-105-с огтолгоо авч техникийн нөхцөлд заасан схемийн дагуу зайлуулж Ф125-н хос шугамыг Ф150-н шугам болгож өргөтгөв. Шинээр төлөвлөж буй ДХ-1-с төлөвлөж буй 4 барилгын огтолгоог ачааллын дагуу холбож байгаа бөгөөд 1-р блокын зоорийн таазан доогуур шилжүүлж 2,3,4-р блокыг холбохоор төлөвлөв. 2-р блокын өмнө ДХ-2-г ус буулгахаар төлөвлөв. 3,4-р блокын өмнө ДХ-3-г ус буулгахаар төлөвлөв. Мөн ДХ-4-ийг шинэчлэн засаж Е блокийг тус хүдгаас хангахаар төлөвлөв. Дулаан зөөгч нь 1-р хэлхээнд 90/70°с хэмтэй халуун ус байна.

-Угсралтын ажил эхлэхээс өмнө захиалагч болон гүйцэтгэгч нар хамтран ажлын талбайд заавал кабел ,шугамыг мэргэжлийн байгууллагаар дахин тодруулсны эцэст газар шорооны ажлыг эхлүүлэх шаардлагатай.

- Шугам суулжээтэй огтлолцсон тохиолдолд газар шорооны ажлыг гараар ухах шаардлагатай.

Суваг угсрах ган хоолойг сайтар цэвэрлэж, гадна талд нь зэврэлтээс хамгаалах түрхлэг хийж дууссаны дараа пенополиутран материалаар дулаална.

Дулааны шугам хоолойг үл нэвтрэх суваг бетонон дэр бүхий гулсах тулгуур, Гулсах тулгуурын хоорондох зай нь

Ф125мм-н хоолойд 4.5 м байна.

Ф80мм-н хоолойд 3.5 м байна.

Г-991-1 альбом-2 вып-1-ээс арматурчлалыг үзнэ үү!

Уг гулсах тулгуурыг хийхдээ альбомд заагдсан хэмжээс болон материалыг баримтална. Швеллер ашиглан хийхийг хориглоно. Автозам доогуур угсарч байгаа дулааны сувгийн тагийг хүчтэгсэн тагаар таглана.

Шугам хоолойг угсарч дуусаны дараа шугам хоолойг норм дүрмийн дагуу усаар шахалт хийж далд ажлын акт үйлдэн холбогдох мэргэжлийн хүмүүст хүлээлгэн өгнө.

ГАДНА ДУЛААНЫ ЗУРГИЙН ҮНДСЭН ҮЗҮҮЛЭЛТҮҮД

№	Барилгын нэр	Гадна агаарын тем.р, С°	Бар.га эзэлхүүн м3/цаг	Дулааны ачаалал, кВт /Гкал/цаг/			
				Халаалт	Агаар сэлгэлт	Халуун ус	Нийт
1	"1" блок	-31.5°	-	129.0 (0.11)	45.0 (0.038)	45.0 (0.038)	219.0 (0.188)
2	"2" блок	-31.5°	-	109.0 (0.094)	66.0 (0.056)	45.0 (0.038)	220.0 (0.189)
3	"3" блок	-31.5°	-	180.0 (0.15)	70.0 (0.06)	78.0 (0.067)	328.0 (0.277)
4	"4" блок	-31.5°	-	22.0 (0.019)	-	92.0 (0.078)	114.0 (0.098)
5	"Е" блок	-31.5°	-	23.0 (0.019)	-	-	23.0 (0.019)
6	Нийт			463.0 (0.392)	181.0 (0.155)	212.20 (0.18)	856.2 (0.727)

3-11
2025.07.21.

"НЬЮКОН" ХХК NEWCON ARCHITECTURE AND ENGINEERING	БУЛГАН АЙМГИЙН НЭГДСЭН ЭМНЭЛГИЙН ЦОГЦОЛБОР БАРИЛГА Булган аймаг. Булган сум. 4-р баг				
	ЗУРГИЙН ЖАГСААЛТ, БАЙРШЛЫН СХЕМ, ТАЙЛБАР БИЧИГ				Үш шат: А.3
	Иженер	Р.Ганцэцэг	Е.Г.Шифр: NC-08/2025	Масштаб:	Огноо: 2025-06
	Гүйцэтгэсэн	Ч.Баясгалан	Т.Г.Шифр:	Зургийн дугаар: ГД-01	Хуудас: 30
УБ хот. ХУД 18 хороо "PG PLAZA" төв 703 тоот. Утас: 75074411, 88004411	Шалгасан	Р.Ганцэцэг			

МОНГОЛУЛ ... ХАНЦЭЦЭГ ... ЭШСЭН ИНЖЕНЕР ... зт-дхас 2025-2026

ГАДНА ДУЛААНЫ ШУГАМЫН БАЙГУУЛАЛТ, М1:500

ЗӨВШӨӨРӨЛЦСӨН:
БҮЛГАН АЙМГИЙН ЕРӨНХИЙ АРХИТЕКТОР:
/ М.ЦЭРЭНЧИМЭД

"БҮЛГАН МЭЭЖ" ОНӨХХК-Н ЕРӨНХИЙ ИНЖЕНЕР
/ Ц.НЯМСҮРЭН

Дулаанд холбогдох барилга
Одоо байгаа барилга
Төлөвлөж буй дулааны шугам
Төлөвлөж буй эргэлтийн өнцөг
Төлөвлөж буй үл хөдлөх тулгуур
Төлөвлөж буй дулааны худаг
Гадна дулааны одоо байгаа худаг
Гадна дулааны одоо байгаа шугам
Гадна цэвэр усны одоо байгаа худаг
Гадна цэвэр усны одоо байгаа шугам
Гадна цахилгааны одоо байгаа шугам
Гадна бохир усны одоо байгаа шугам
Гадна холбооны одоо байгаа шугам
Онцлох цэгийн дугаар

3-11
2028. 07 01.

"НЬЮКОН" ХХК	БУЛГАН АЙМГИЙН НЭГДСЭН ЭМНЭЛЭГИЙН ЦОГЦОЛБОР БАРИЛГА Булган аймаг. Булган сум. 4-р баг.				
	ГАДНА ДУЛААНЫ БАЙГУУЛАЛТ-1				Ye шат:
Инженер	Р.Ганзэцэг	Е.г.Шифр: NC-08/2025	Масштаб:		Огноо: 2025-06
Гүйцэтгэсэн	Б.Бэрцагаан	Г.г.Шифр:	Зургийн дугаар: ГД-02		Хуудас: ГД-30
Шалгасан	Р.Ганзэцэг				

NEWCON ARCHITECTURE AND ENGINEERING
Ч.Ө.Ц. ХУД 18 хороо "РС ПЛАЗА" төв
763 тоот. Утас: 7507441, 88004411

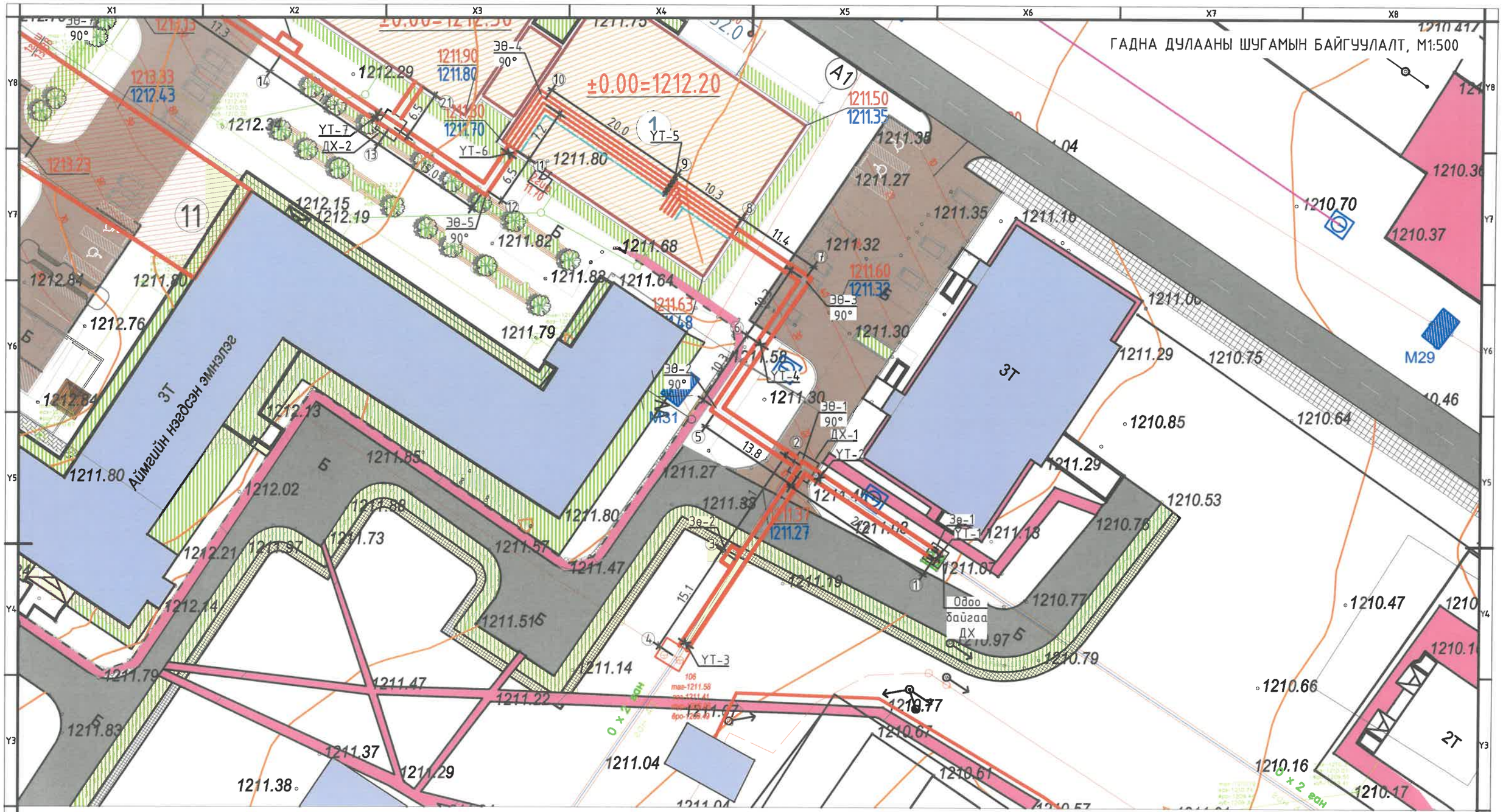

Дулааны холбогдох барилга

Одоо байгаа барилга

Төлөвлөж буй дулааны шугам

Төлөвлөж буй эргэлтийн өнцөг

Төлөвлөж буй үл хөдлөх тулгуур

Төлөвлөж буй дулааны худаг

Гадна дулааны одоо байгаа худаг

Гадна дулааны одоо байгаа шугам

Гадна цэвэр усны одоо байгаа худаг

Гадна цэвэр усны одоо байгаа шугам

Гадна цахилгааны одоо байгаа шугам

Гадна бохир усны одоо байгаа шугам

Гадна холбооны одоо байгаа шугам

Онцлох цэгийн дугаар

"НЬЮКОН" ХХК	БУЛГАН АЙМГИЙН НЭГДСЭН ЭМНЭЛЭГИЙН ЦОГЦОЛБОР БАРИЛГА Булган аймаг. Булган сум. 4-р баг.				
	ГАДНА ДУЛААНЫ БАЙГУУЛАЛТ-2				Ує шат:
Инженер	Р.Онцэцэг	Е.Г.Шифр: NC-08/2025	Масштаб:		Огноо: 2025-06
Гүйцэтгэсэн	Ч.Баярчагаан	Т.Шифр:	Зургийн дугаар: ГД-03		Хуудас: ГД-30
Шалгасан	Р.Онцэцэг				

NEWCON ARCHITECTURE AND ENGINEERING

Ulaanbaatar, 1-r khoroo, Chingeltei district, "PG PLAZA" building, 703 room. Phone: 7507 4411, 8800 4411

МОНГОЛ УЛСЫН ХАНДЛАГЫН ЗОХИОЛ ЗОХИОГЧДЫН ЭВЛЭЛ 2025-2026

ЭКСПОРТЫН БАРИЛГЫН ХОРГЫН ЭВЛЭЛ

3-11

2025.07.21

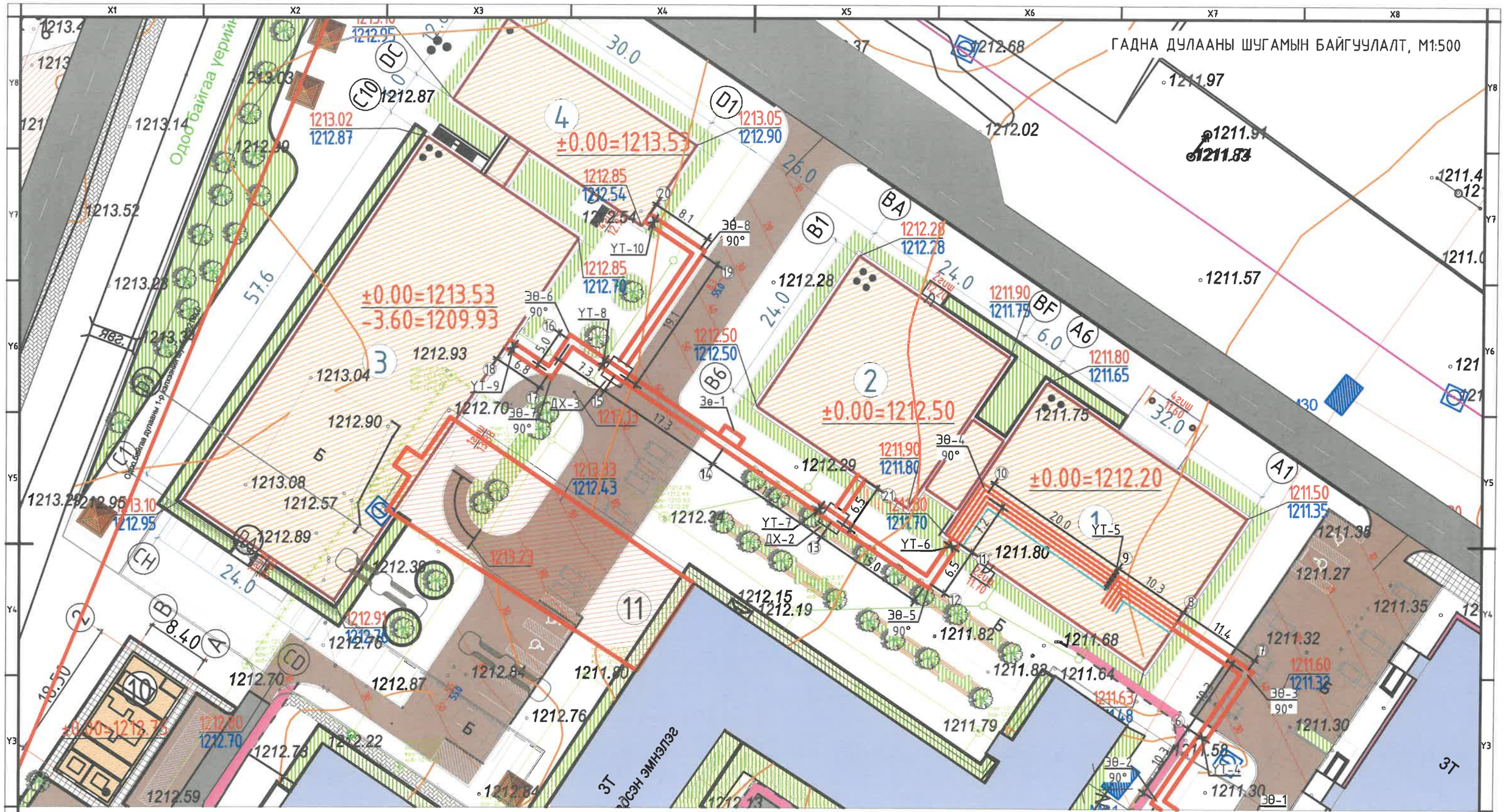

- Дулаанд холбогдох барилга
- Одоо байгаа барилга
- Төлөвлөж буй дулааны шугам
- Төлөвлөж буй эргэлтийн өнцөг
- Төлөвлөж буй үл хөдлөх тулгуур
- Төлөвлөж буй дулааны худаг
- Гадна дулааны одоо байгаа худаг
- Гадна дулааны одоо байгаа шугам
- Гадна цэвэр усны одоо байгаа худаг
- Гадна цэвэр усны одоо байгаа шугам
- Гадна цахилгааны одоо байгаа шугам
- Гадна бохир усны одоо байгаа шугам
- Гадна холбооны одоо байгаа шугам
- Онцлох цэгийн дугаар

3-11
2025.07.21.

"НЬЮКОН" ХХК	БУЛГАН АЙМГИЙН НЭГДСЭН ЭМНЭЛЭГИЙН ЦОГЦОЛБОР БАРИЛГА Булган аймаг. Булган сум. 4-р баг.			
	ГАДНА ДУЛААНЫ БАЙГУУЛАЛТ-3			Ує шат:
Инженер	Р.Ганцэцэг	Е.Шифр: NC-08/2025	Масштаб:	Огноо: 2025-06
Гүйцэтгэсэн	Ч.Баярмагнаа	Т.Г.Шифр:	Зургийн дугаар: ГД-04	Хуудас: ГД-30
Шалгасан	Р.Ганцэцэг			

"NEWCON" ARCHITECTURE AND ENGINEERING
БЗД хороо, ХУД 18 хороо "РС ПЛАЗА" төв
763 шоорт. Утас: 75076411, 88004411

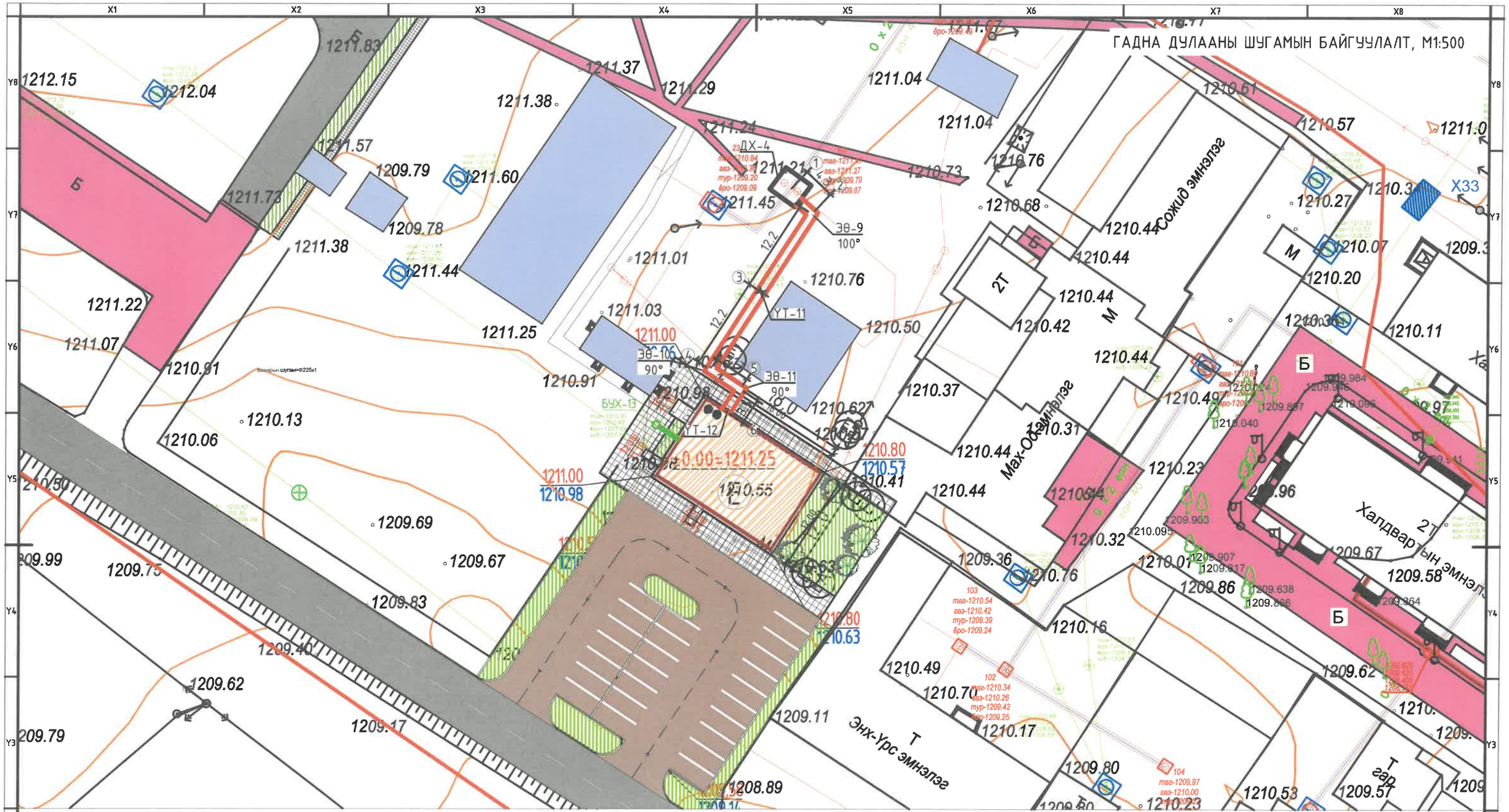

Дулааны холбогдох барилга

Одоо байгаа барилга

Төлөвлөж буй дулааны шугам

Төлөвлөж буй эргэлтийн өнцөг

Төлөвлөж буй үл хөдлөх тулгуур

Төлөвлөж буй дулааны худаг

Гадна дулааны одоо байгаа худаг

Гадна дулааны одоо байгаа шугам

Гадна цэвэр усны одоо байгаа худаг

Гадна цэвэр усны одоо байгаа шугам

Гадна цахилгааны одоо байгаа шугам

Гадна бохир усны одоо байгаа шугам

Гадна холбооны одоо байгаа шугам

Онцлох цэгийн дугаар

3-11

2025.07.21

"НЬЮКОН" ХХК

NEWCON ARCHITECTURE AND ENGINEERING

БУЛГАН АЙМГИЙН НЭГДСЭН ЭМНЭЛЭГИЙН ЦОГЦОЛБОР БАРИЛГА

Булган аймаг. Булган сум. 4-р баг.

ГАДНА ДУЛААНЫ БАЙГУУЛАЛТ-4

Инженер	Р.Ганцэцэг	Е.Г.Шифр: NC-08/2025	Масштаб:	Огноо: 2025-06
Гүйцэтгэсэн	Н.Баярцогоо	Т.Г.Шифр:	Зургийн дугаар: ГД-05	Худалс: ГД-30
Шалгасан	Р.Ганцэцэг			

Ye шат:

ДУЛААНЫ ШУГАМЫН УГСРАЛТЫН ТОЙМ

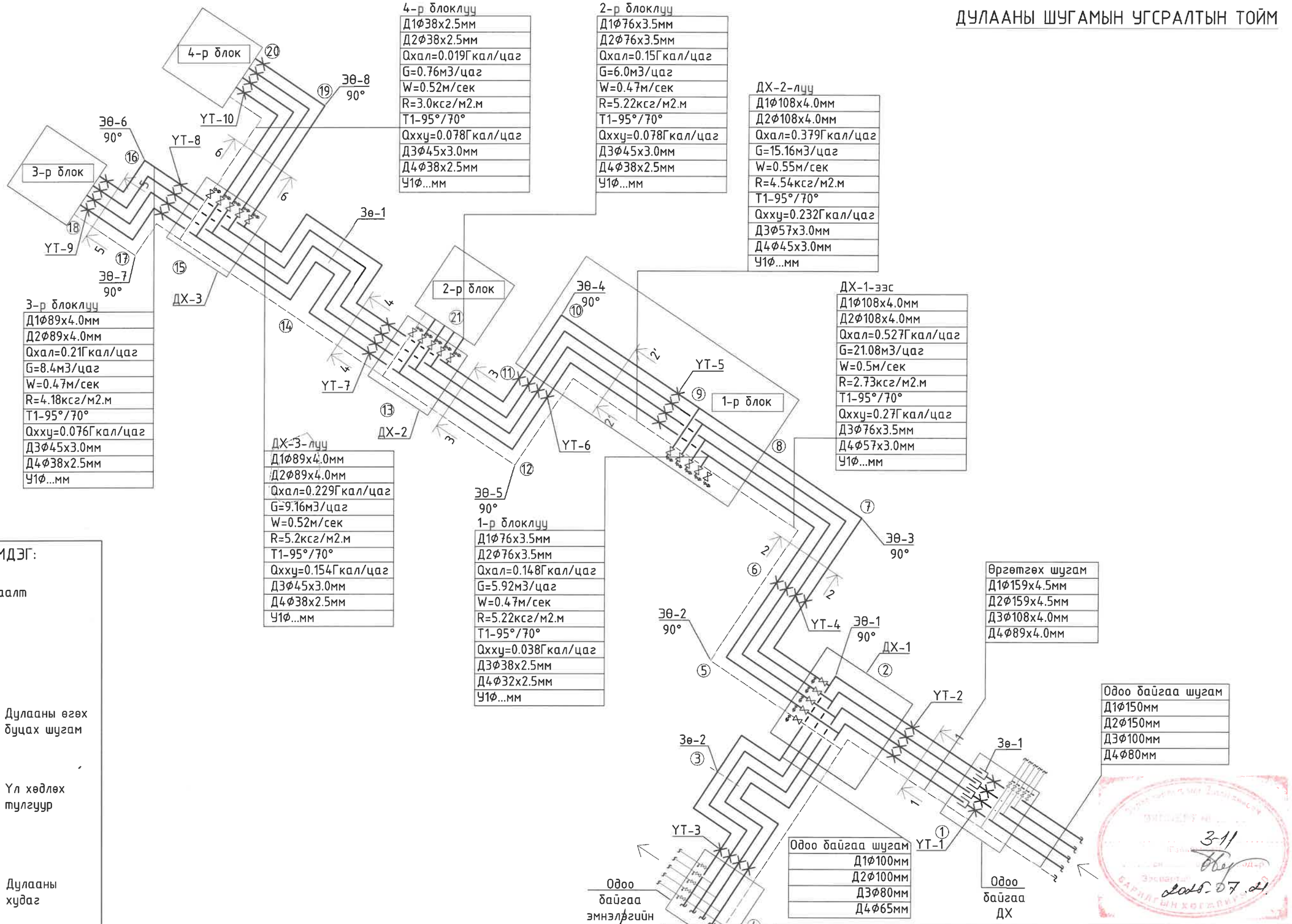

4-р блоклуу
Д1Ф38х2.5мм
Д2Ф38х2.5мм
Qхал=0.019Гкал/цаг
G=0.76м3/цаг
W=0.52м/сек
R=3.0ксг/м2.м
T1-95°/70°
Qхху=0.078Гкал/цаг
Д3Ф45х3.0мм
Д4Ф38х2.5мм
У1Ф...мм

2-р блоклуу
Д1Ф76х3.5мм
Д2Ф76х3.5мм
Qхал=0.15Гкал/цаг
G=6.0м3/цаг
W=0.47м/сек
R=5.22ксг/м2.м
T1-95°/70°
Qхху=0.078Гкал/цаг
Д3Ф45х3.0мм
Д4Ф38х2.5мм
У1Ф...мм

ДХ-2-луу
Д1Ф108х4.0мм
Д2Ф108х4.0мм
Qхал=0.379Гкал/цаг
G=15.16м3/цаг
W=0.55м/сек
R=4.54ксг/м2.м
T1-95°/70°
Qхху=0.232Гкал/цаг
Д3Ф57х3.0мм
Д4Ф45х3.0мм
У1Ф...мм

3-р блоклуу
Д1Ф89х4.0мм
Д2Ф89х4.0мм
Qхал=0.21Гкал/цаг
G=8.4м3/цаг
W=0.47м/сек
R=4.18ксг/м2.м
T1-95°/70°
Qхху=0.076Гкал/цаг
Д3Ф45х3.0мм
Д4Ф38х2.5мм
У1Ф...мм

ДХ-3-луу
Д1Ф89х4.0мм
Д2Ф89х4.0мм
Qхал=0.229Гкал/цаг
G=9.16м3/цаг
W=0.52м/сек
R=5.2ксг/м2.м
T1-95°/70°
Qхху=0.154Гкал/цаг
Д3Ф45х3.0мм
Д4Ф38х2.5мм
У1Ф...мм

1-р блоклуу
Д1Ф76х3.5мм
Д2Ф76х3.5мм
Qхал=0.148Гкал/цаг
G=5.92м3/цаг
W=0.47м/сек
R=5.22ксг/м2.м
T1-95°/70°
Qхху=0.038Гкал/цаг
Д3Ф38х2.5мм
Д4Ф32х2.5мм
У1Ф...мм

ДХ-1-ээс
Д1Ф108х4.0мм
Д2Ф108х4.0мм
Qхал=0.527Гкал/цаг
G=21.08м3/цаг
W=0.5м/сек
R=2.73ксг/м2.м
T1-95°/70°
Qхху=0.27Гкал/цаг
Д3Ф76х3.5мм
Д4Ф57х3.0мм
У1Ф...мм

Өргөтгөх шугам
Д1Ф159х4.5мм
Д2Ф159х4.5мм
Д3Ф108х4.0мм
Д4Ф89х4.0мм

Одоо байгаа шугам
Д1Ф150мм
Д2Ф150мм
Д3Ф100мм
Д4Ф80мм

Одоо байгаа шугам
Д1Ф100мм
Д2Ф100мм
Д3Ф80мм
Д4Ф65мм

ТАНИХ ТЭМДЭГ:

- Бөмбөлгөн хаалт
- Ус юүлэгч
- Шилжвэр
- Д1 / Д2 / У1 — Дулааны өгөх буцах шугам
- Д1 / Д2 / У1 — Үл хөдлөх тулгуур
- Дулааны худаг (ДХ...)
- Д1 / Д2 / У1 — Эргэлтийн өнцөг

"НЬЮКОН" ХХК

NEWCON ARCHITECTURE AND ENGINEERING

ЧБ хот, ХУД 18 хороо "PG PLAZA" тоа 703 тоот. Утас: 75074411, 88004411

БУЛГАН АЙМГИЙН НЭГДСЭН ЭМНЭЛГИЙН ЦОГЦОЛБОР БАРИЛГА

Булган аймаг. Булган сум. 4-р баг

ДУЛААНЫ ШУГАМЫН УГСРАЛТЫН ТОЙМ

Иженер	Р.Ганцэцэг	Е.Г.Шифр: NC-08/2025	Масштаб:	Огноо: 2025-06	Үш шат: А.3
Гүйцэтгэсэн	Ч.Бояржаргал	Т.Г.Шифр:	Зургийн дугаар: ГД-06	Хуудас: 30	
Шалгасан	Р.Ганцэцэг				

25-1917 АТХ11309 Барилгын ГАНЦЭЦЭГ МЭРГЭШСЭН ИНЖЕНЕР 2025-2028

3-11 2025-07-21

ДУЛААНЫ ШУГАМЫН УГСРАЛТЫН ТОЙМ

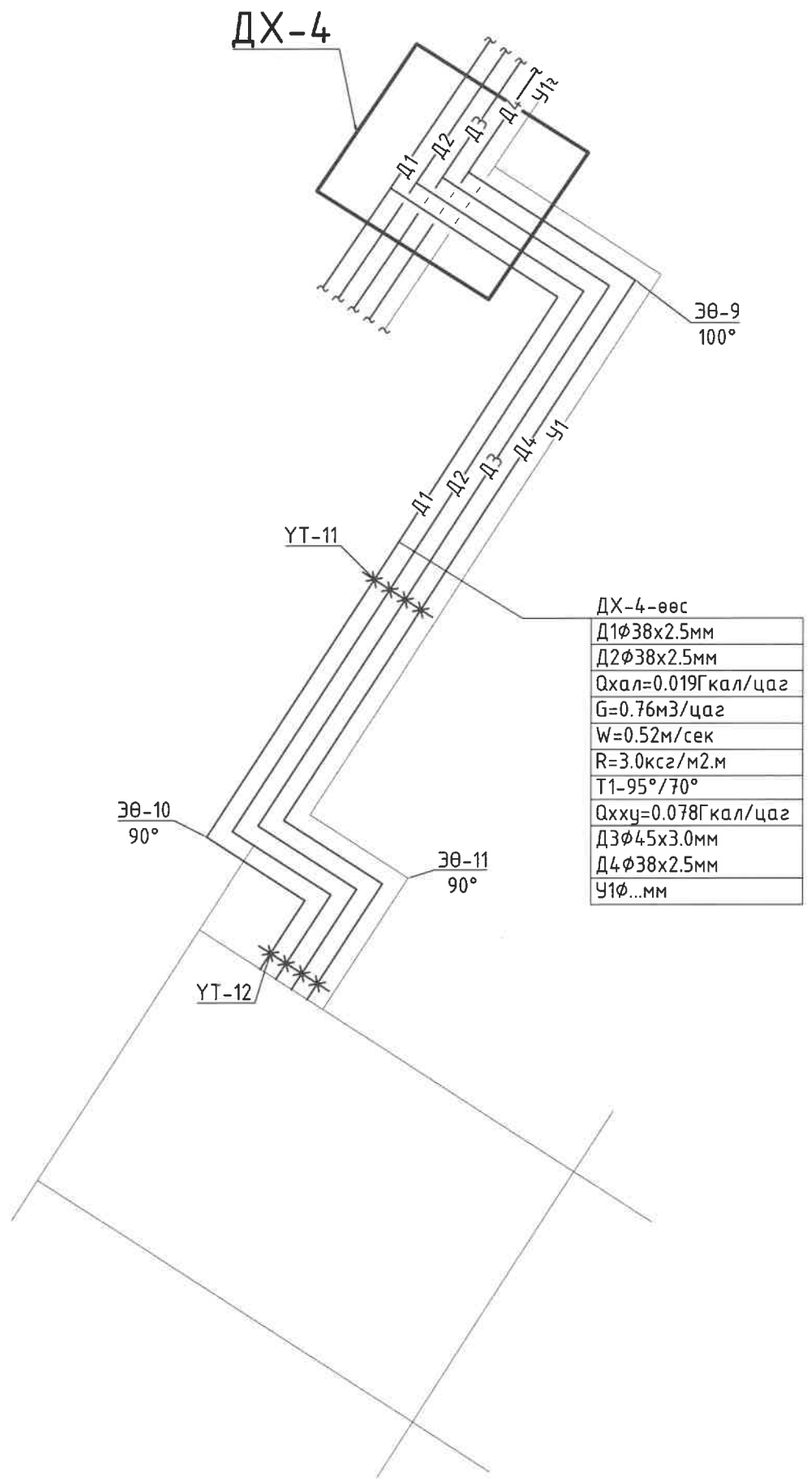

ДХ-4-өөс
Д1Ф38х2.5мм
Д2Ф38х2.5мм
Qхал=0.019Гкал/цаг
G=0.76м3/цаг
W=0.52м/сек
R=3.0ксг/м2.м
Т1-95°/70°
Qхху=0.078Гкал/цаг
Д3Ф45х3.0мм
Д4Ф38х2.5мм
У1Ф...мм

ДАГУУГЫН ЗҮСЭЛТ-1

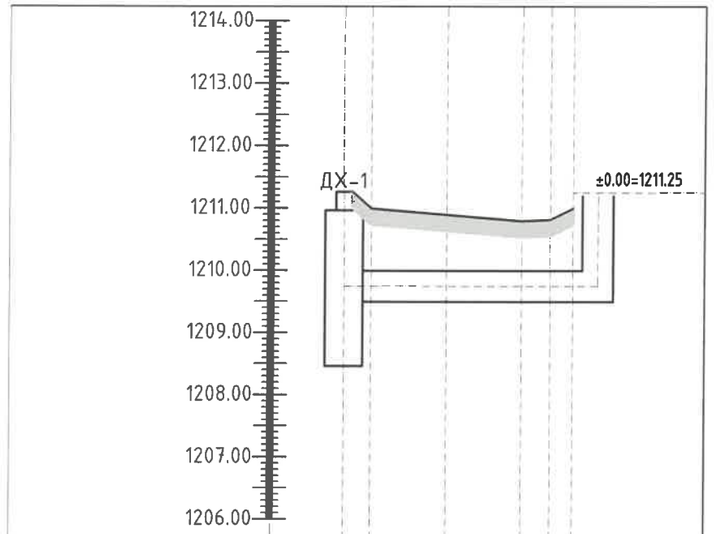

Босоо М1:1000
Хэвтээ М1:500

Онцлох цэгийн дугаар	1	2	3	4	5	6
Газар төлөвлөлтийн тэмдэгт	1211.47	1211.00	1210.90	1210.80	1210.82	1211.00
Газрын хар тэмдэгт	1211.27	1211.00	1210.90	1210.80	1210.82	1210.86
Сувгийн таг суух тэмдэгт	1210.00	1210.01	1210.04	1210.07	1210.08	1210.09
Сувгийн ёроолын суух тэмдэгт	1209.50	1209.51	1209.54	1209.57	1209.58	1209.59
Ухлагын гүн, м	2.45					
Хэвгий / Урт, м	0.003 / 4.3	12.2	0.003 / 12.2	0.003 / 4.7	3.5	
Хөндлөн огтлол / Сувгийн дотор хэмжээ						
Сувгийн дэлгэмэл байгуулалт	ДХ-1, ЭӨ-9 100°, УТ-11, ЭӨ-10 90°, ЭӨ-11 91°, Блок-Е					

3-11
2025. 07. 21.

"НЬЮКОН" ХХК	БУЛГАН АЙМГИЙН НЭГДСЭН ЭМНЭЛГИЙН ЦОГЦОЛБОР БАРИЛГА Булган аймаг. Булган сум. 4-р баг				
NEWCON ARCHITECTURE AND ENGINEERING ЧБ хот. ХУД 18 хороо "PG PLAZA" тоа 703 тоот. Утас: 75074411, 88004411	ДАГУУГЫН ЗҮСЭЛТ-1				Үш шат: А.3
Иженер	Р.Ганцэцэг	Г.Шифр: NC-08/2025	Масштаб:	Огноо: 2025-06	
Гүйцэтгэсэн	Ванцэнгийн Ганцэцэг				
Шалгасан	Р.Ганцэцэг	Зургийн дугаар: ГД-07	Хуудас: 30		

МОНГОЛ УЛС
25-0917 АТК11308
Ванцэнгийн ГАНЦЭЦЭГ
МЭРГЭШЛИЙН ИНЖЕНЕР
ЭЗ-ДХАС
2025-2028

ДАГУУГЫН ЗҮСЭЛТ-2

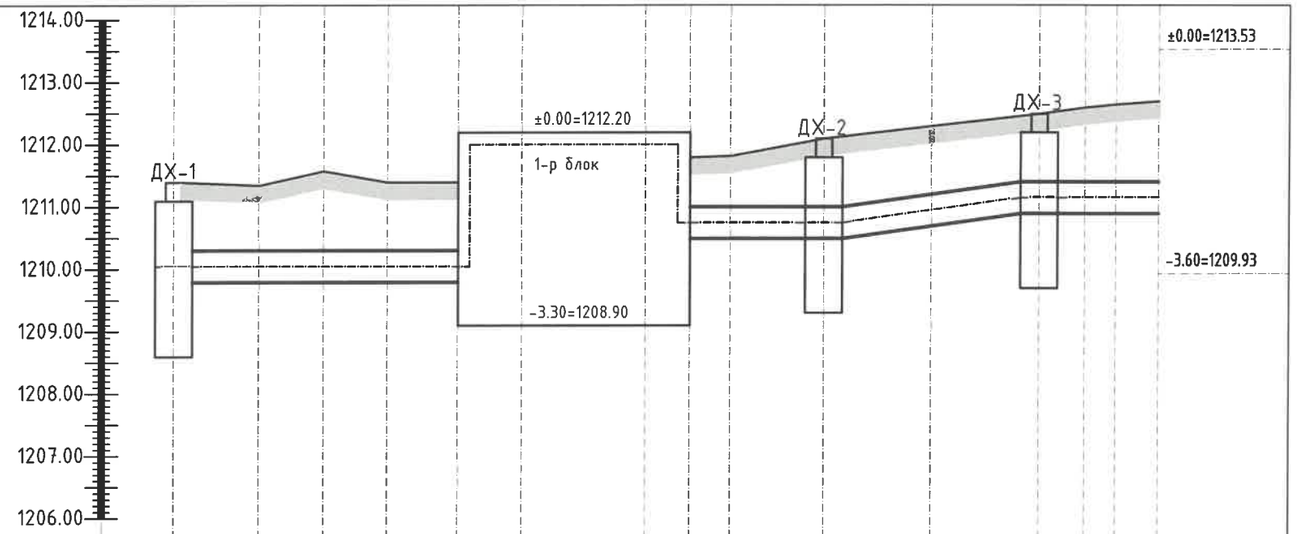

Босоо М1:1000
Хэвтээ М1:500

Онцлох цэгийн дугаар	2	5	6	7	8	9	10	11	12	13	14	15	16	17	18
Газар төлөвлөлтийн тэмдэгт	1211.40	1211.35	1211.58	1211.40	1211.40			1211.80	1211.82	1212.10	1212.30	1212.50	1212.60	1212.65	1212.70
Газрын хар тэмдэгт	1211.20	1211.35	1211.58	1211.32	1211.40			1211.70	1211.82	1212.10	1212.30	1212.50	1212.60	1212.65	1212.70
Сувгийн таг суух тэмдэгт	1210.30	1210.34	1210.37	1210.40	1210.44			1211.00	1210.98	1210.94	1211.20	1211.40	1211.42	1211.43	1211.45
Сувгийн ёроолын суух тэмдэгт	1209.80	1209.84	1209.87	1209.90	1209.94			1210.50	1210.48	1210.44	1210.70	1210.90	1210.92	1210.93	1210.95
Ухлагын гүн, м	1.60	1.51	1.71	1.50	1.46			1.30	1.34	1.66	1.40	1.60	1.62	1.72	1.75
Хэвгий / Урт, м	0.003 / 13.8	0.003 / 10.3	0.003 / 10.3	0.003 / 11.4	0.003 / 10.3	0.003 / 20.0	0.003 / 7.2	6.5	0.003 / 15.0	0.003 / 17.3	0.003 / 17.3	0.003 / 7.3	5.0	0.003 / 6.8	
Хөндлөн огтлол Сувгийн дотор хэмжээ															
Сувгийн дэлгэмэл байгуулалт	ДХ-1	ЭӨ-2	УТ-4	ЭӨ-3	УТ-5	ЭӨ-4	УТ-6	ЭӨ-5		ДХ-2 УТ-7	ЭӨ-1	ДХ-3 УТ-8	ЭӨ-6	ЭӨ-7	Блок-3

3-11
2025.07.21

"НЬЮКОН" ХХК
NEWCON ARCHITECTURE AND ENGINEERING
УБ хот, ХУД 18 хороо "PG PLAZA" пөв 703 тоот. Утас: 75074411, 88004411

БУЛГАН АЙМГИЙН НЭГДСЭН ЭМНЭЛГИЙН ЦОГЦОЛБОР БАРИЛГА
Булган аймаг. Булган сум. 4-р баг

ДАГУУГЫН ЗҮСЭЛТ-2

Иженер	Р.Ганцэцэг	Е.Г.Шифр: NC-08/2025	Масштаб:	Үш шат: А.3	Огноо: 2025-06
Гүйцэтгэсэн	Б.Баярцагаан	Т.Г.Шифр:	Зургийн дугаар: ГД-08	Хуудас: 30	
Шалгасан	Р.Ганцэцэг				

МОНГОЛ УЛС 23-6917 Дагчаагийн ГАНЦЭЦЭГ ЭШСЭН ИНЖЕНЕР 2025-2028

Одоо байгаа дулааны худаг-105-н байгуулалт, М1:25

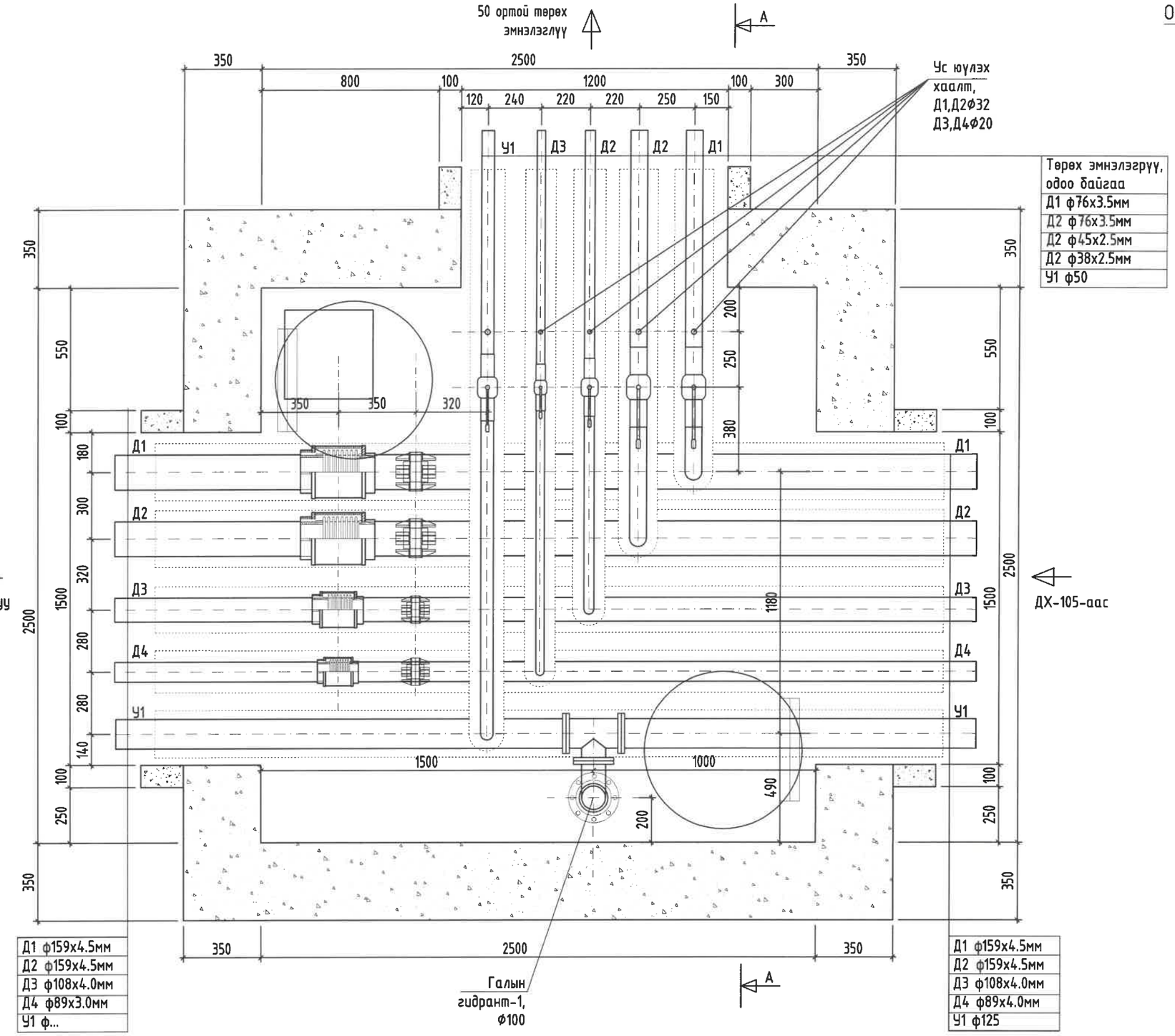

Төрөх эмнэлэгрүү, одоо байгаа
Д1 ф76х3.5мм
Д2 ф76х3.5мм
Д2 ф45х2.5мм
Д2 ф38х2.5мм
У1 ф50

Д1 ф159х4.5мм
Д2 ф159х4.5мм
Д3 ф108х4.0мм
Д4 ф89х3.0мм
У1 ф...

Д1 ф159х4.5мм
Д2 ф159х4.5мм
Д3 ф108х4.0мм
Д4 ф89х4.0мм
У1 ф125

Сувгийн огтлол. 1-1, М1:25, Л-9

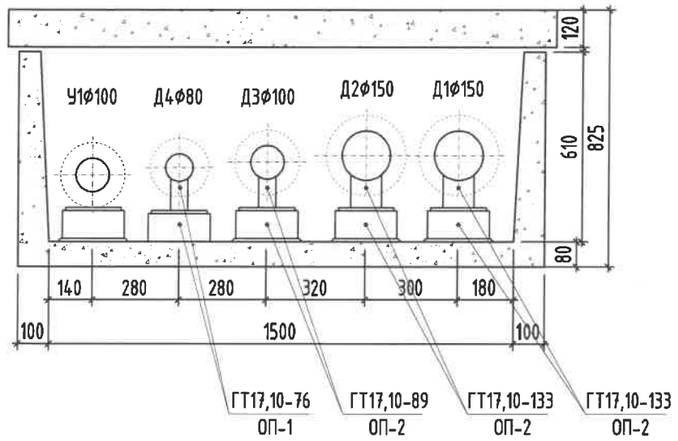

Сувгийн огтлол. 3-3, М1:25, Л-7

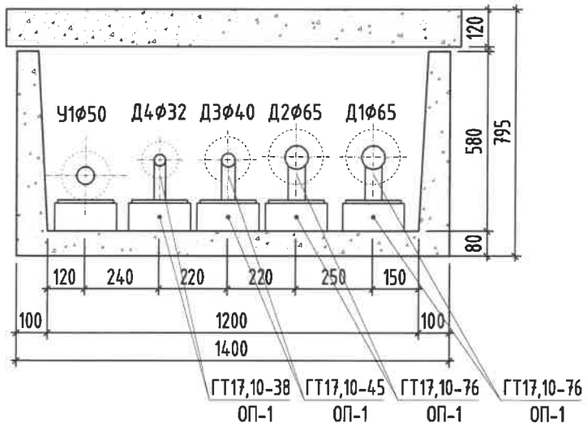

Зураг төсөл батлагдсан хэсэг
ЭКСПЕРТ №
Гарын үсэг
Засварлаж
Засварлагч
Засвартай
2025.07.21
БАРИЛГЫН ХӨГЖЛИЙН ЯАМ

"НЬЮКОН" ХХК	БУЛГАН АЙМГИЙН НЭГДСЭН ЭМНЭЛГИЙН ЦОГЦОЛБОР БАРИЛГА Булган аймаг. Булган сум. 4-р баг				
NEWCON ARCHITECTURE AND ENGINEERING	Одоо байгаа ДХ-105-н байгуулалт				Үш шат: А.3
	Инженер	Р.Ганцэцэг	Е.Г.Шифр: NC-08/2025	Масштаб:	Огноо: 2025-06
	Гүйцэтгэсэн	Ц.Баярцогоо	Т.Г.Шифр:	Зургийн дугаар: ГД-09	Хуудас: 30
УБ хот, ХУД 18 хороо "PG PLAZA" төв 703 тоот. Утас: 75074411, 88004411	Шалгасан	Р.Ганцэцэг			

Мэргэжлийн хяналтын ажилтан 25-0917 Р.Ганцэцэг
Барилгачаагийн ГАНЦЭЦЭГ ЭРДЭНЭБАТ-ДАХАР ЭРГЭШСЭН ИНЖЕНЕР 2025-2028

Одоо байгаа дулааны худаг-105-н А-А огтлол, М1:25

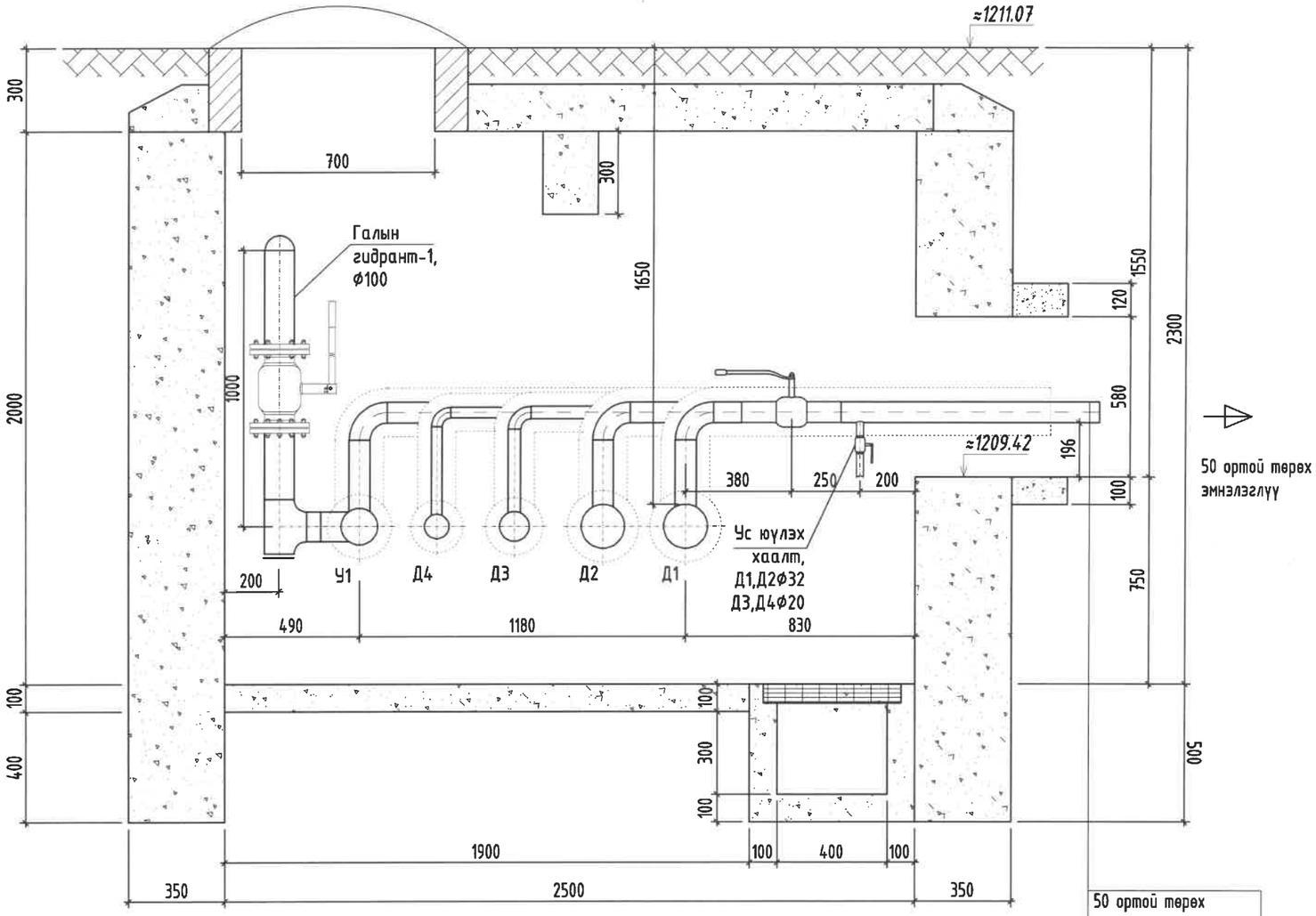

50 ортой терех эмнэлэглүү

Сувгийн огтлол. 1-1, М1:25, Л-9

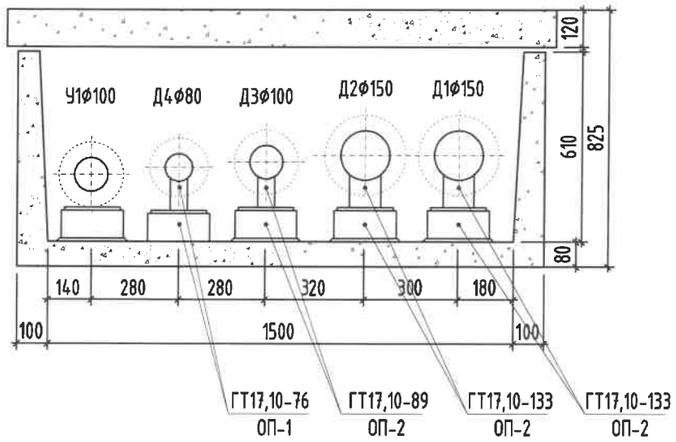

Сувгийн огтлол. 3-3, М1:25, Л-7

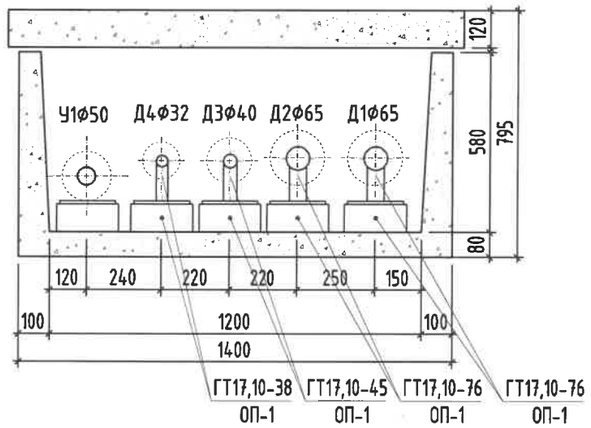

50 ортой терех эмнэлэглүү
Д1 ф65мм
Д2 ф65мм
Ч1 ф...

3-11
2025.07.21

"НЬЮКОН" ХХК	БУЛГАН АЙМГИЙН НЭГДСЭН ЭМНЭЛГИЙН ЦОГЦОЛБОР БАРИЛГА				
NEWCON ARCHITECTURE AND ENGINEERING	Булган аймаг. Булган сум. 4-р баг				
УБ хот. ХУД 18 хороо "PG PLAZA" төв 703 тоот. Утас: 75074411, 88004411	Одоо байгаа ДХ-105-н А-А огтлол				Үш шат: А.3
	Иженер	Р.Ганцэцэг	Е.Г.Шифр: NC-08/2025	Масштаб:	Огноо: 2025-06
	Гүйцэтгэсэн	Ч.Баярцогоо	Т.Г.Шифр:	Зургийн дугаар: ГД-10	Хуудас: 30
	Шалгасан	Р.Ганцэцэг			

БАРИЛГЫН ХЭРЭГЛЭЛ ГАНЦЭЦЭГ ХХК 25-6917 АТХ11309 Барилгачаар ГАНЦЭЦЭГ ЗОДРГЭШСЭН ЗГ-ДХАБ 2025-07-08

Дулааны худаг-1-н байгуулалт, М1:25

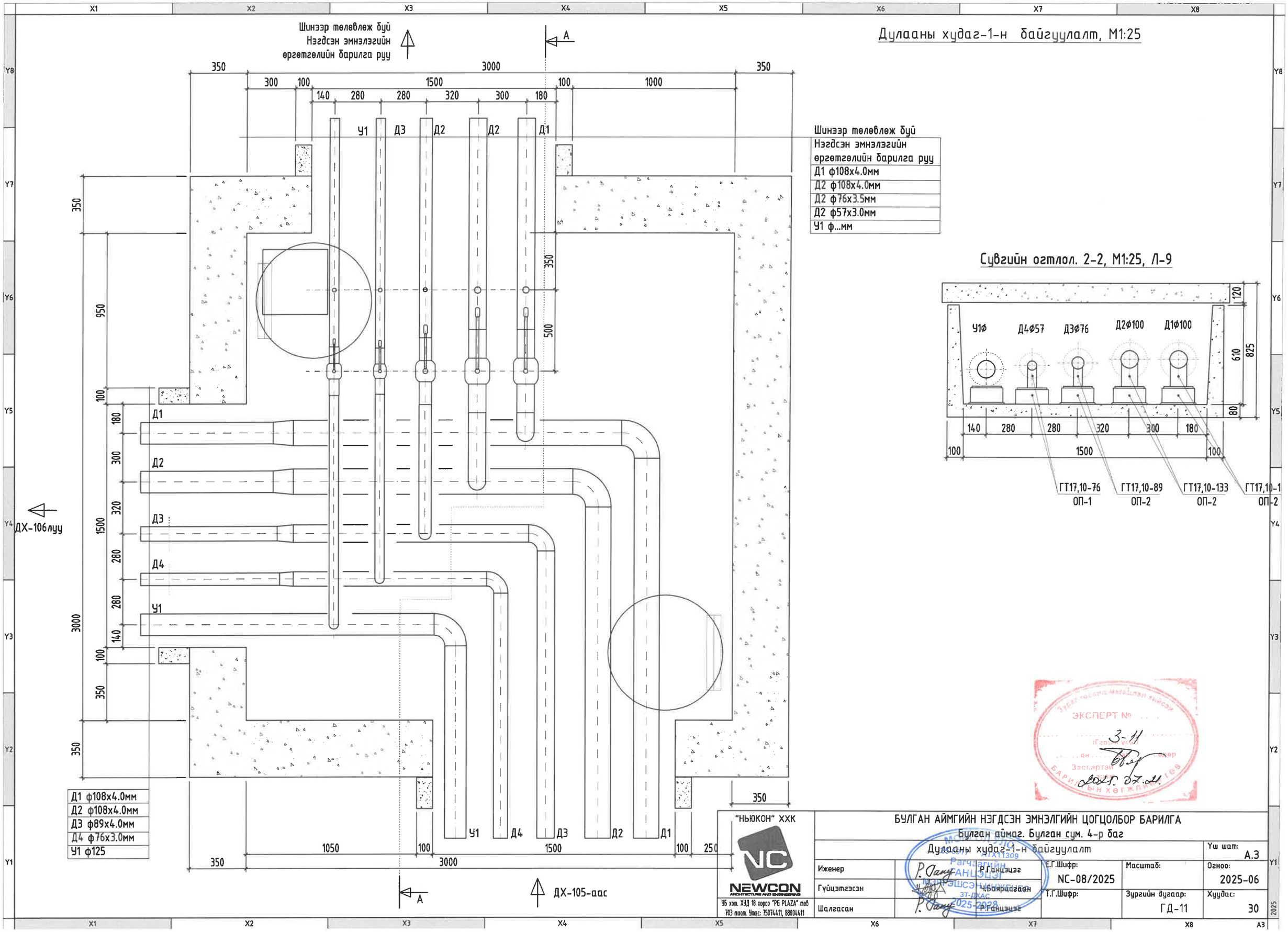

Шинээр төлөвлөж буй Нэгдсэн эмнэлэгийн өргөтгөлийн барилга руу
Д1 ф108х4.0мм
Д2 ф108х4.0мм
Д2 ф76х3.5мм
Д2 ф57х3.0мм
У1 ф...мм

Д1 ф108х4.0мм
Д2 ф108х4.0мм
Д3 ф89х4.0мм
Д4 ф76х3.0мм
У1 ф125

Сувгийн огтлол. 2-2, М1:25, Л-9

ЭКСПЕРТ № 3-11
Гарын үсэг
он сар өдөр
Заслартай
2025.07.11.
БАРИЛГЫН ХӨГЖЛИЙН ГАЗАР

"НЬЮКОН" ХХК
NEWCON ARCHITECTURE AND ENGINEERING
УБ хот, ХУД 18 хороо "PG PLAZA" төв 703 тоот. Утас: 75074411, 88004411

БУЛГАН АЙМГИЙН НЭГДСЭН ЭМНЭЛГИЙН ЦОГЦОЛБОР БАРИЛГА

Булган аймаг. Булган сум. 4-р баг

Дулааны худаг-1-н байгуулалт

Иженер	Р.Ганцэцэг	Е.Г.Шифр: NC-08/2025	Масштаб:	Үш шат: А.3	
Гүйцэтгэсэн	Чбояргадаан	Т.Г.Шифр:	Зургийн дугаар: ГД-11	Огноо: 2025-06	
Шалгасан	Р.Ганцэцэг			Хуудас: 30	

МОНГОЛ УЛСЫН БАРИЛГЫН ХӨГЖЛИЙН ГАЗАР ГХХ11309
Рагчаагийн ГАНЦЭЦЭГ
ЭШСЭ-ийн мэргэжилтэн
ЗТ-ДХАС 2025-2028

Дулааны худаг-1-н А-А огтлол, М1:25

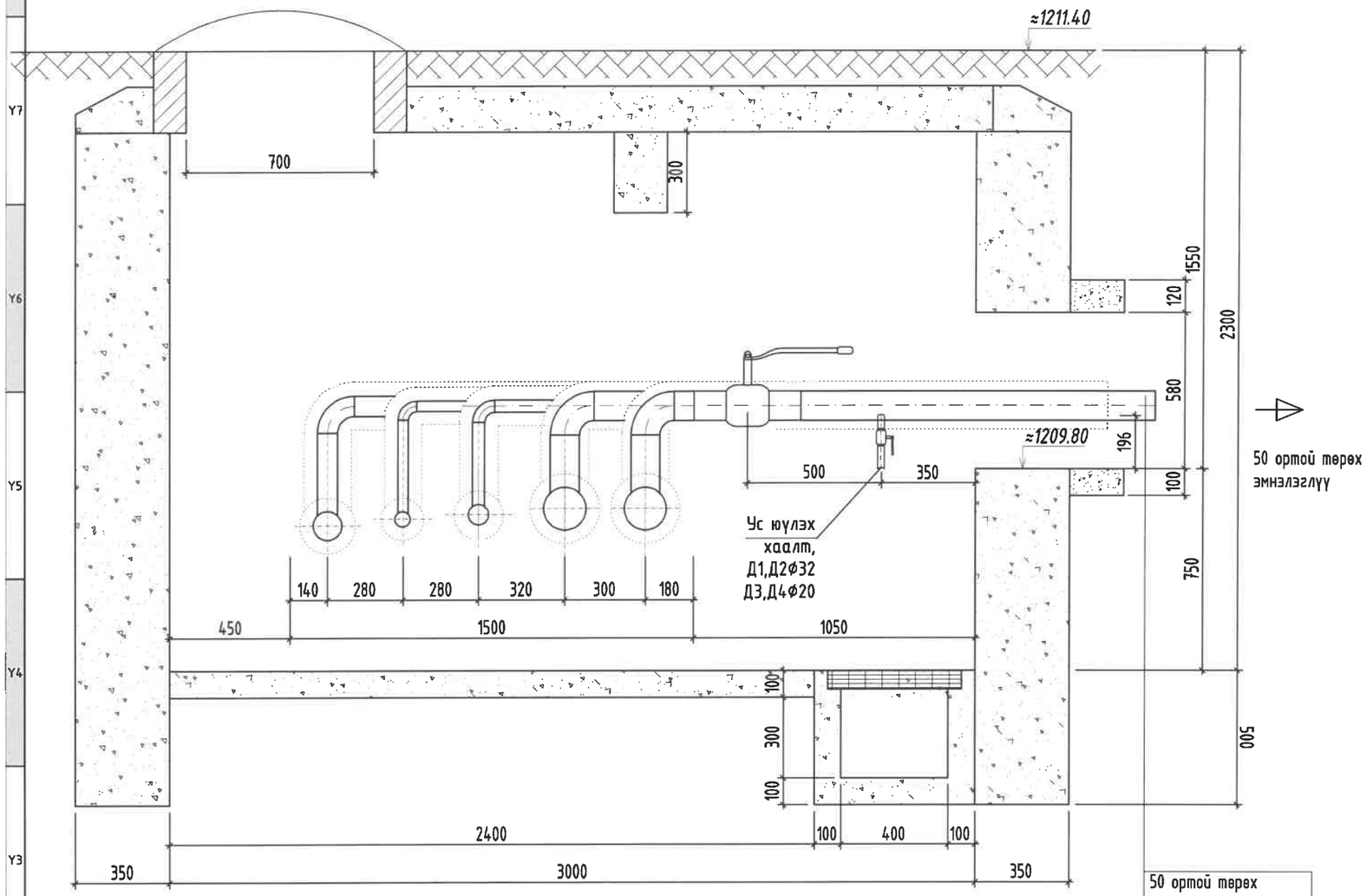

Сувгийн огтлол. 2-2, М1:25, Л-9

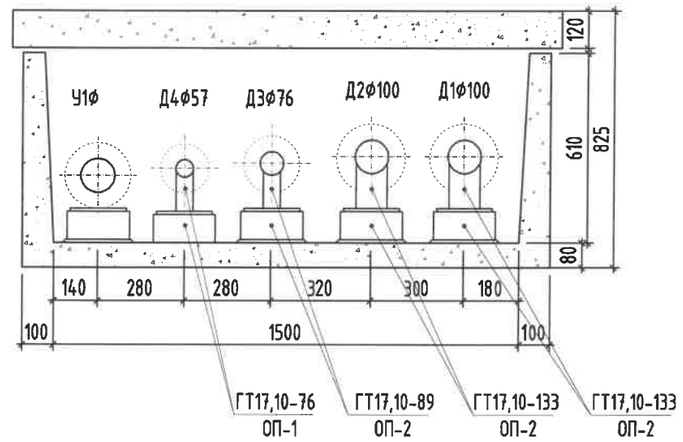

50 ортой тэрэх эмнэлэглүү
Д1 ф65мм
Д2 ф65мм
У1 ф...

3-11
2025. 07.21.

"НЬЮКОН" ХХК NEWCON ARCHITECTURE AND ENGINEERING ЧБ хот. ХУД 18 хороо "PG PLAZA" тоот 703 тоот. Утас: 75074411, 88004411	БУЛГАН АЙМГИЙН НЭГДСЭН ЭМНЭЛГИЙН ЦОГЦОЛБОР БАРИЛГА Булган аймаг. Булган сум. 4-р баг			
	Дулааны худаг-1-н А-А огтлол			Үш шат: А.3
Инженер	Р.Ганцэцэг	Е.Г.Шифр: NC-08/2025	Масштаб:	Огноо: 2025-06
Гүйцэтгэсэн	Ч.Баярцогоо	Т.Г.Шифр:	Зургийн дугаар: ГД-12	Хуудас: 30
Шалгасан	Р.Ганцэцэг			

МОНГОЛ УЛС
АГЧААЛИЙН ГАНЦЭЦЭГ ГЭГЭЭГДСЭН ИНЖЕНЕР
ЗТ-ДУС 2025-2026

Дулааны худаг-2-н байгуулалт, М1:25

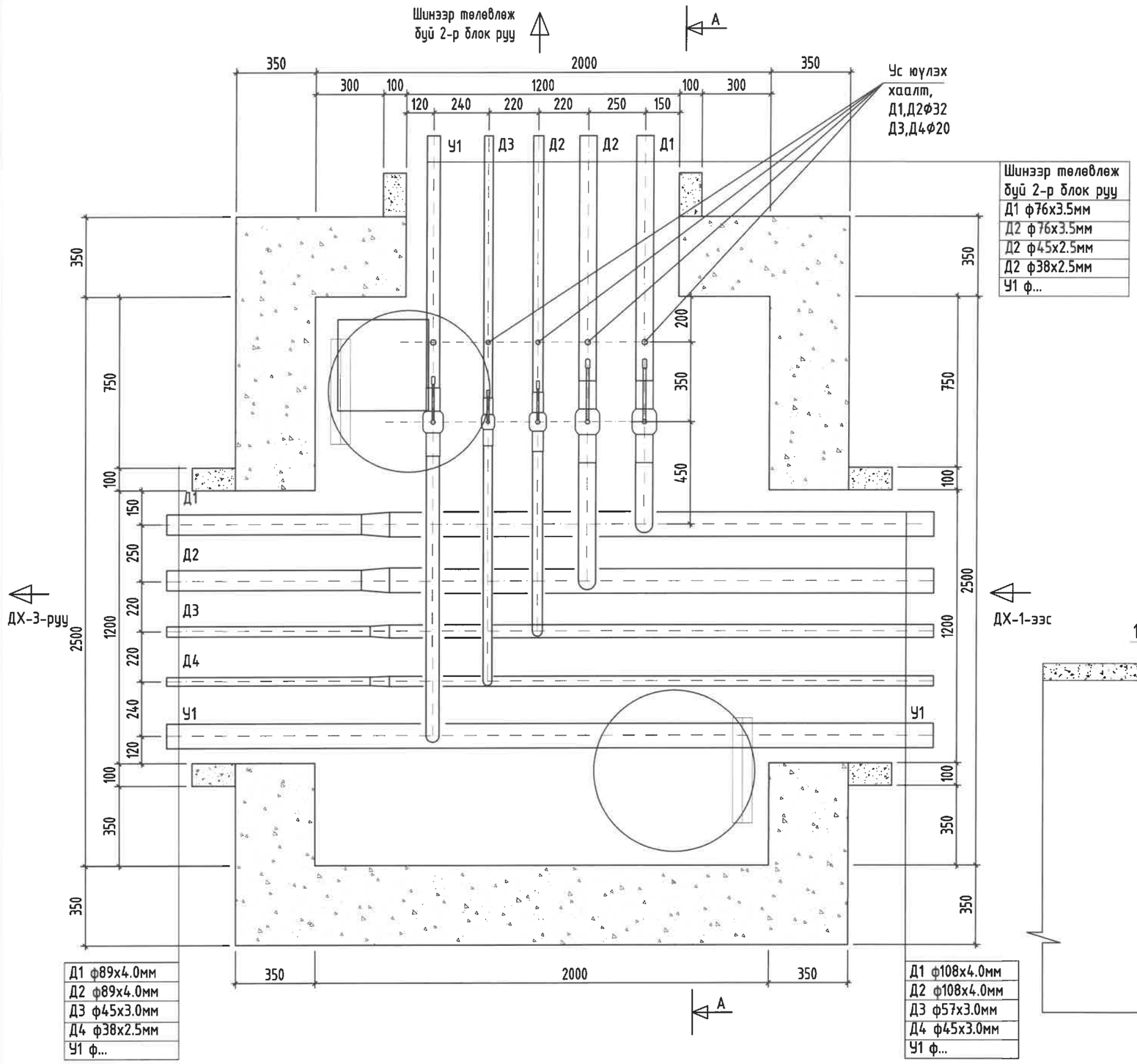

Сувгийн огтлол. М1:25, Л-7

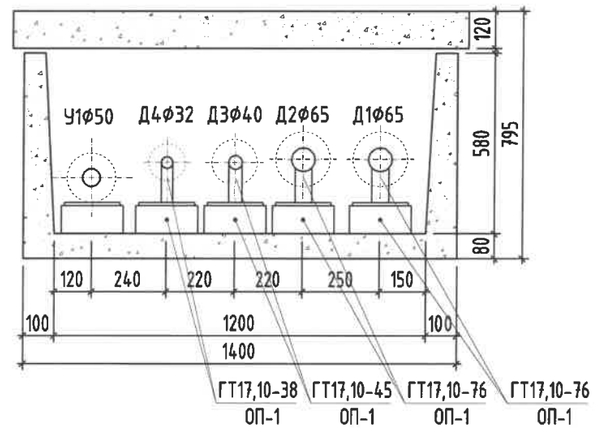

ОГТЛОЛ 2'-2'

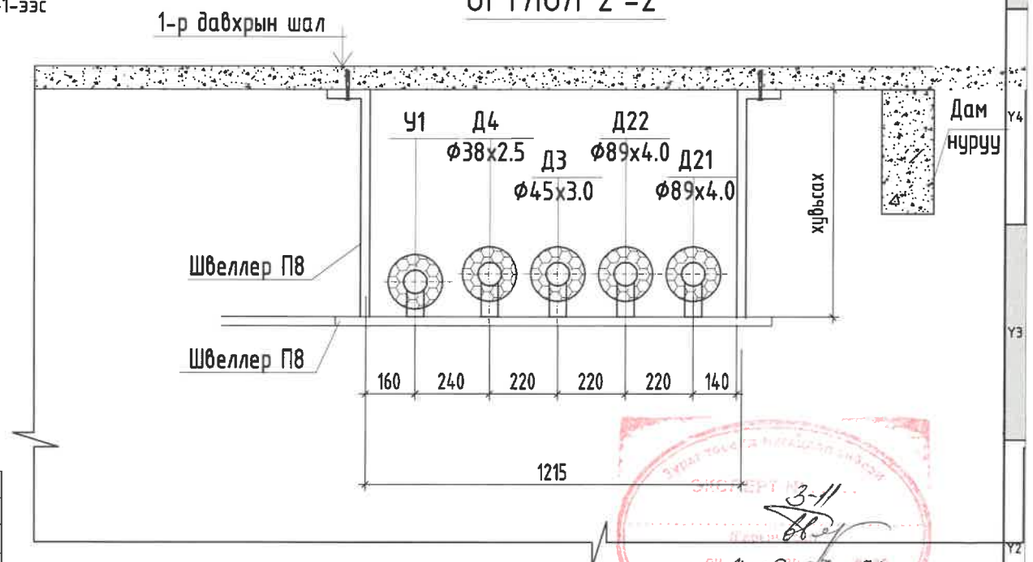

"НЬЮКОН" ХХК NEWCON ЧБ хот. ХУД 18 хороо "PG PLAZA" төв 703 тоотт. Утас: 75074411, 88004411	БУЛГАН АЙМГИЙН НЭГДСЭН ЭМНЭЛГИЙН ЦОГЦОЛБОР БАРИЛГА Булган аймаг. Булган сум. 4-р баг				
	Дулааны худаг-2-н байгуулалт				Үш шат: А.3
	Иженер	Р.Ганцэцэг	Е.Г.Шифр: NC-08/2025	Масштаб:	Огноо: 2025-06
	Гүйцэтгэсэн	Ч.Баярцогоо	Т.Г.Шифр:	Зургийн дугаар: ГД-13	Хуудас: 30
	Шалгасан	Р.Ганцэцэг			

Х1 Х2 Х3 Х4 Х5 Х6 Х7 Х8 А3 2025

Дулааны худаг-2-н А-А огтлол, М1:25

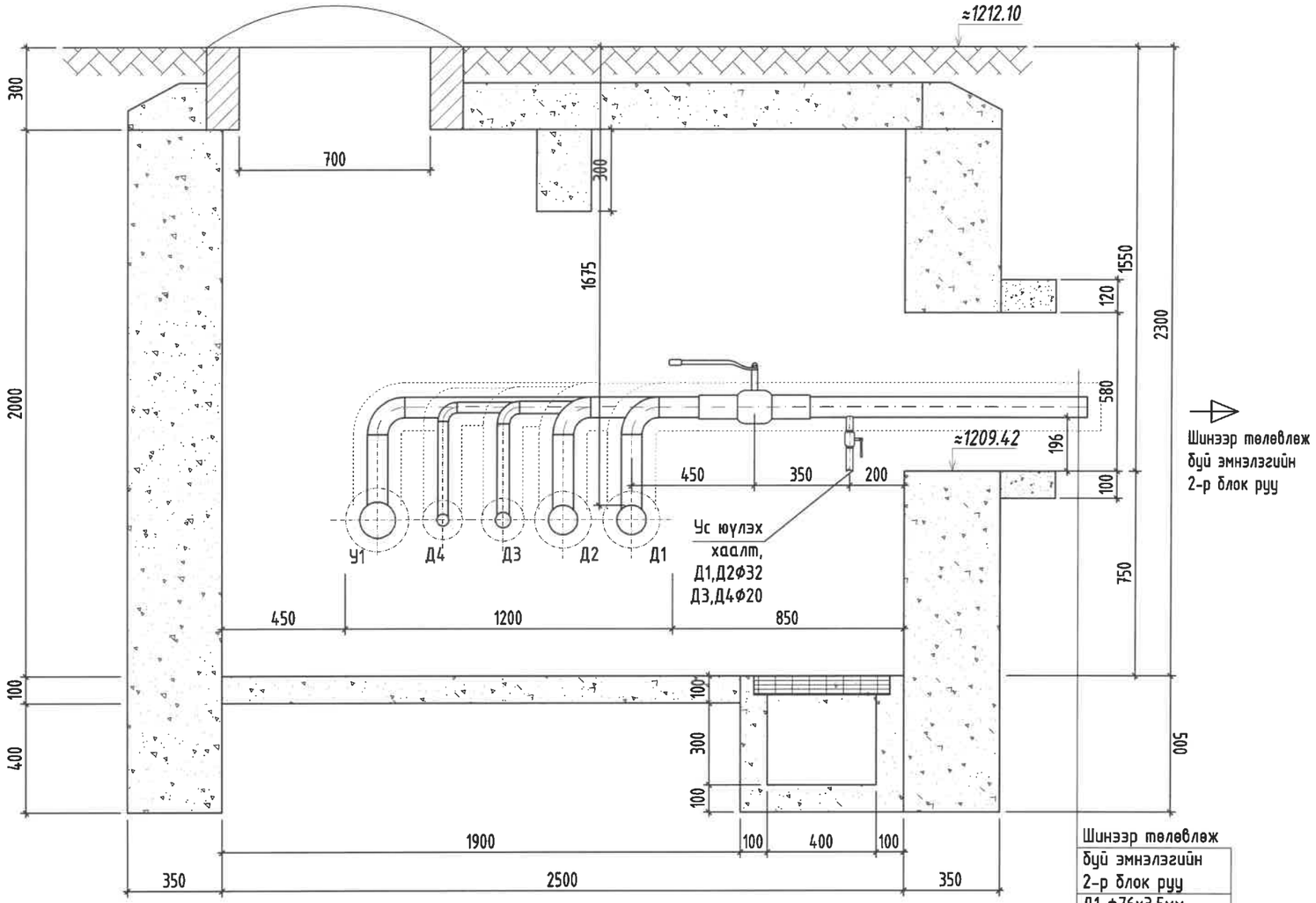

Шинээр төлөвлөж буй эмнэлэгийн 2-р блок руу
Д1 ф76х3.5мм
Д2 ф76х3.5мм
Д2 ф45х2.5мм
Д2 ф38х2.5мм
У1 ф...

Сувгийн огтлол. М1:25, Л-7

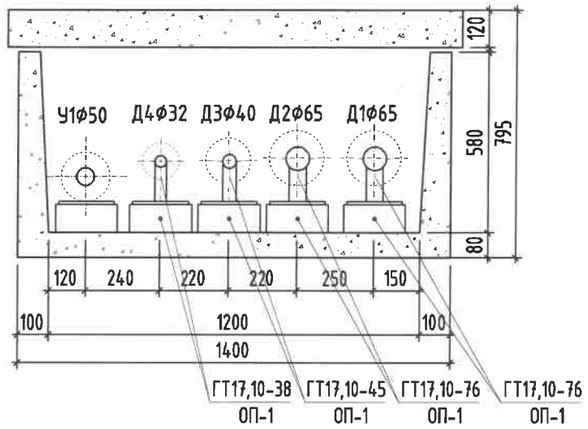

3-11

"НЬЮКОН" ХХК NEWCON ARCHITECTURE AND ENGINEERING ЧБ хот. ХУД 18 хороо "PG PLAZA" тев 703 тоот. Утас: 75074411, 88004411	БУЛГАН АЙМГИЙН НЭГДСЭН ЭМНЭЛГИЙН ЦОГЦОЛБОР БАРИЛГА Булган аймаг, Булган сум, 4-р баг				
	Дулааны худаг-2-н А-А огтлол				Үш шат: А.3
Иженер	Р.Ганцэцэг	Б.Г.Шифр: NC-08/2025	Масштаб:	Огноо: 2025-06	
Гүйцэтгэсэн	Ч.Баярцагаан	Т.Г.Шифр:	Зургийн дугаар: ГД-14	Хуудас: 30	
Шалгасан	Р.Ганцэцэг				

Дулааны худаг-3-н байгуулалт, М1:25

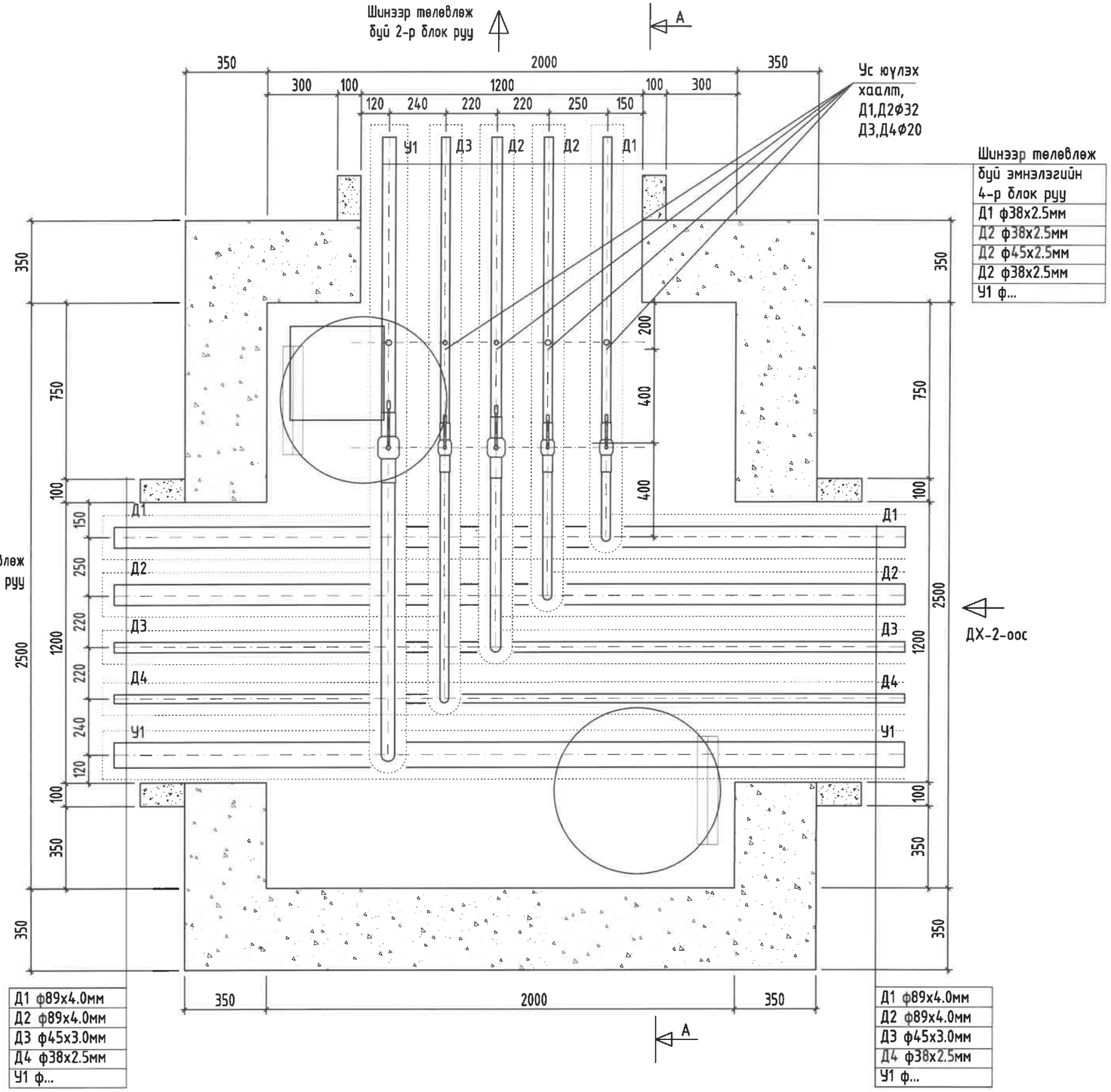

Сувгийн огтлол. 6-6, М1:25, Л-7

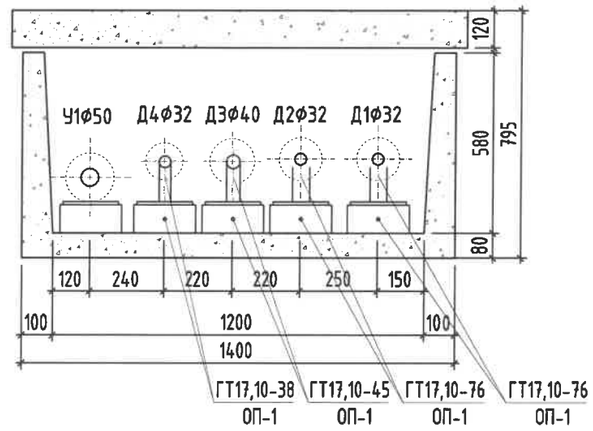

"НЬЮКОН" ХХК NEWCON ARCHITECTURE AND ENGINEERING	БУЛГАН АЙМГИЙН НЭГДСЭН ЭМНЭЛГИЙН ЦОГЦОЛБОР БАРИЛГА				
	Булган аймаг. Булган сум. 4-р баг				
	Дулааны худаг-3-н байгуулалт				Үш шат: А.3
Иженер	Р.Ганцэцэг	Е.Г.Шифр: NC-08/2025	Масштаб:		Огноо: 2025-06
Гүйцэтгэсэн	Ч.Баярцогоо	Т.Г.Шифр:	Зургийн дугаар: ГД-15		Хуудас: 30
Шалгасан	Р.Ганцэцэг				

УБ хот. ХУД 18 хороо "PG PLAZA" төв 703 тоот. Утас: 75074411, 88004411

МОНГОЛ УЛС ХОТ БАЙГУУЛАЛТ ХЯНАЛТ 25-01 Рагчаагийн ЦЭЦЭГ МЭРГЭЖЛИЙН ИНЖЕНЕР эт-дхас 25-2018

ЭКСПЕРТИЗ 3-41 2018-07.21 БАРИЛГЫН ХЯНАЛТЫН ГАЗАР

Дулааны худаг-3-н А-А огтлол, М1:25

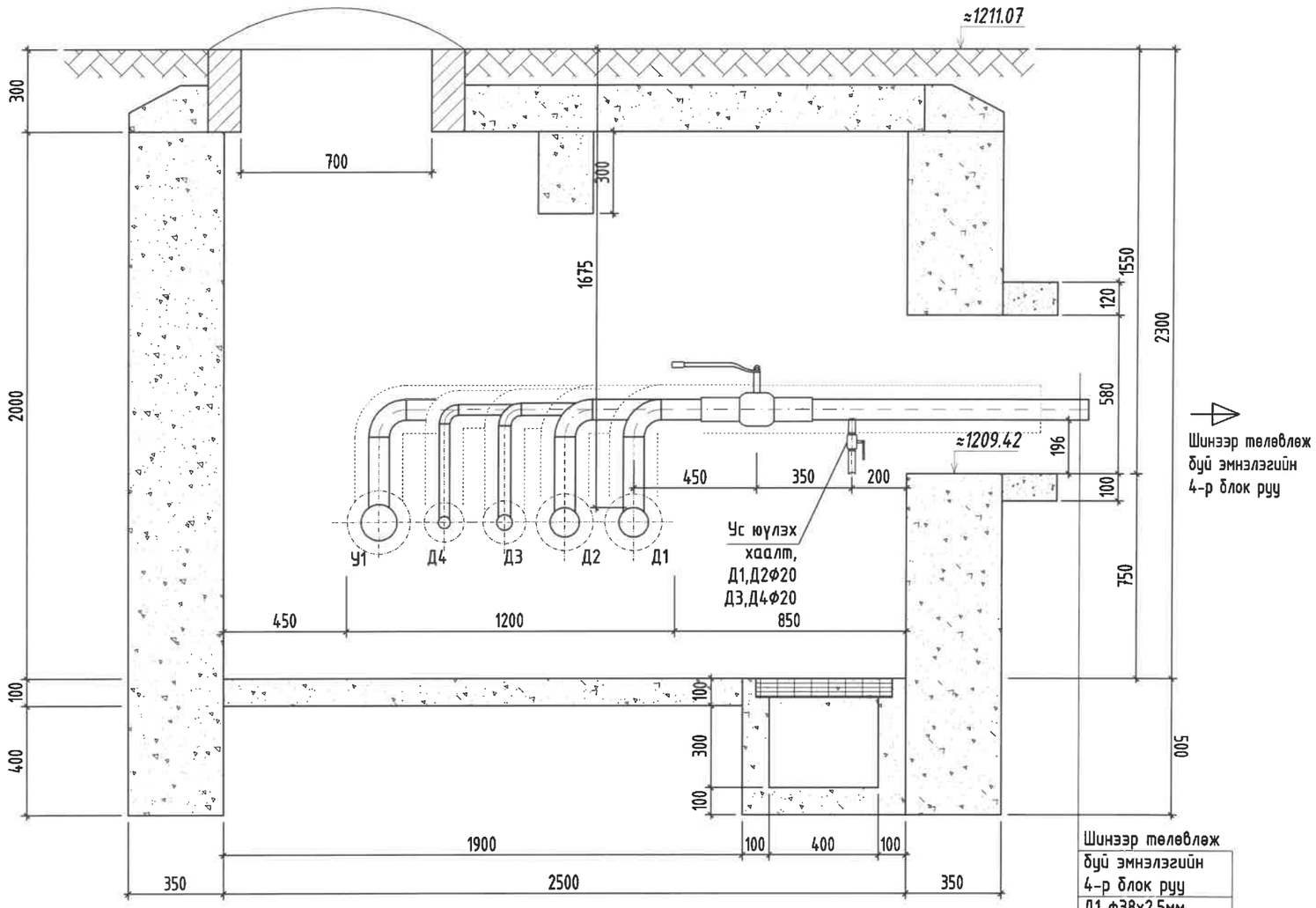

Шинээр төлөвлөж
буй эмнэлэгийн
4-р блок руу
Д1 ф38х2.5мм
Д2 ф38х2.5мм
Д2 ф45х2.5мм
Д2 ф38х2.5мм
У1 ф...

Сувгийн огтлол. 6-6, М1:25, Л-7

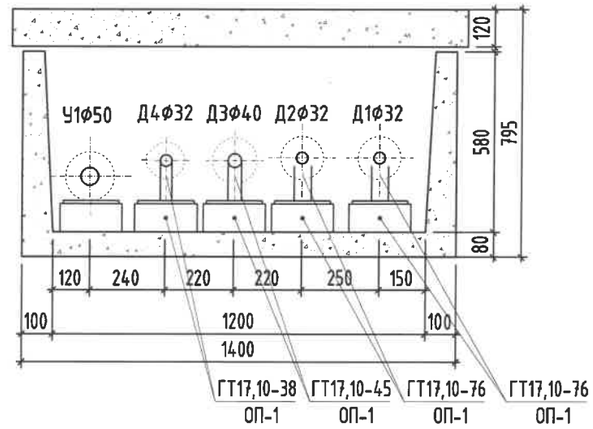

3-11
2019.07.21

"НЬЮКОН" ХХК NEWCON ARCHITECTURE AND ENGINEERING УБ хот. ХУД 18 хороо "PG PLAZA" пөв 703 тоот. Утас: 75074411, 88004411	БУЛГАН АЙМГИЙН НЭГДСЭН ЭМНЭЛГИЙН ЦОГЦОЛБОР БАРИЛГА Булган аймаг. Булган сум. 4-р баг			
	Дулааны худаг-3-н А-А огтлол			Үш шат: А.3
Иженер	Р.Ганцэцэг	Е.Г.Шифр: NC-08/2025	Масштаб:	Огноо: 2025-06
Гүйцэтгэсэн	Ч.Баярцогоо	Т.Г.Шифр:	Зургийн дугаар: ГД-16	Хуудас: 30
Шалгасан	Р.Ганцэцэг			

ДОНГОЛ ХХК
ЗТ-ДХАС 25-0917 АТХ11309
ГАНЦЭЦЭГ ЭШСЭН ТУРШЛАГА
ЗТ-ДХАС 2025-2-1

2025

/Тусгай зөвшөөрлийн дугаар: ЗТ19-588/23, УБ хот. ХУД 18 хороо "PG PLAZA" төв 703 тоот. Утас: 75074411, 88004411

Е.Г.Шифр: NC-08/2025

Булган аймаг. Булган сум. 4-р баг

БУЛГАН АЙМГИЙН НЭГДСЭН ЭМНЭЛГИЙН ЦОГЦОЛБОР БАРИЛГЫН ХОЛБОЛТЫН ЗУРАГ ТӨСӨЛ

/Ажлын зураг/

ДУЛААН МЕХАНИКИЙН ХЭСЭГ-ДМ

БОЛОВСРУУЛСАН:

Захирал: Ч.Ганболд

Зургийн инженер: Э.Мөнхтулга

Улаанбаатар 2025 он

ХОЛИГЧ НАСОСНЫ УЗЕЛЬ 1-р блок (G=5.92 тн/ц)

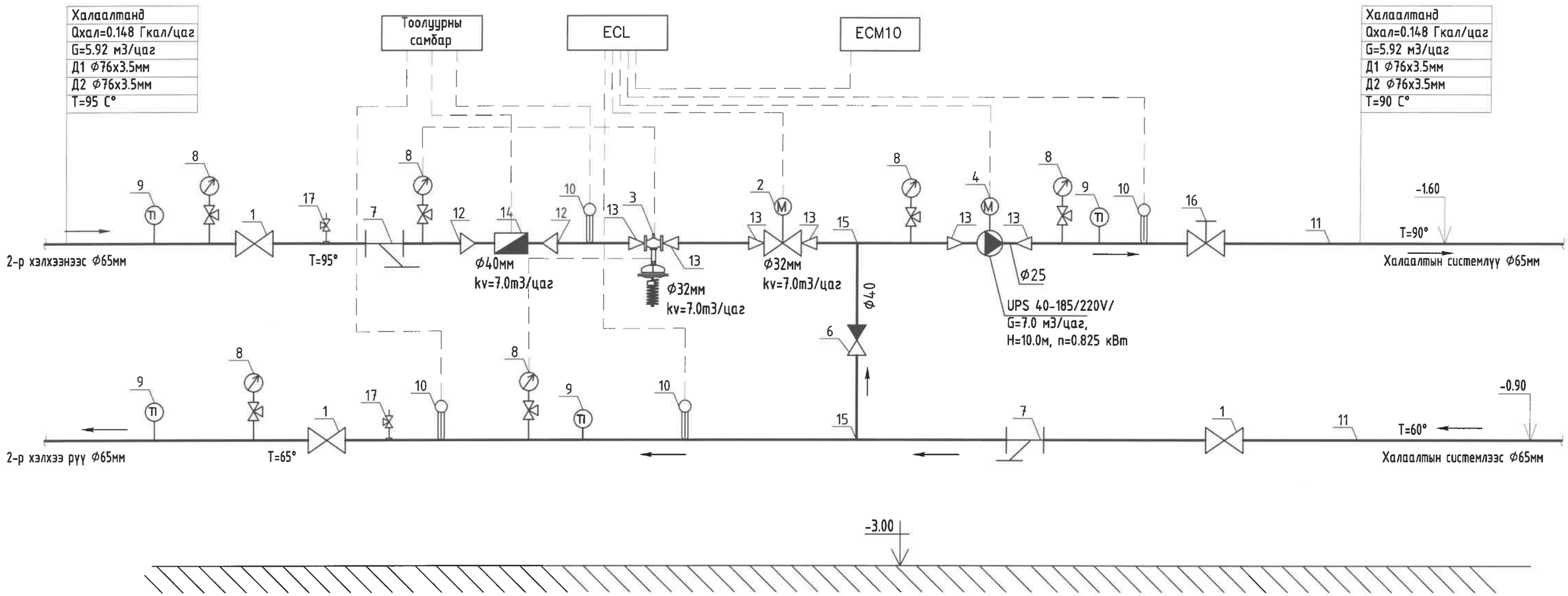

ТАЙЛБАР

1. Бөмбөлгөн хаалт Ф65мм
2. Температур тохируулах хаалт, Ф32мм
3. Даралтын зөрүү тохируулах хаалт, Ф32мм
4. Холигч насос G=7.0 м3/цаг, H=10.0 м, n=0.825 кВт
5. Отвод 90°, Ф65
6. Үл буцаахгүйн хаалт Ф40мм
7. Хог шүүгч Ф65мм
8. Манометр Ф15мм 10кг/см2
9. Термометр Ф15мм
10. Температурын датчик
11. Ган хоолой Ф76х3.5мм
12. Шилжүүр Ф65/Ф40
13. Шилжүүр Ф65/Ф32
14. Дулааны тоолуур Ф40мм
15. Гуравлагч Ф65/Ф40/Ф65
16. Балансан хаалт Ф65мм
17. Хий авагч Ф15мм

Холигч насосны зангилаанд 2-р хэлхээний температур 95/70°C, насосны дараах температур 90/60°C байна.

ЭКСПЕРТ № 3-11
Зөвшөөрсөн: ..... он ..... сарын ..... өдөр
Захиргаа: 2025.07.21.
БАРИЛГЫН ХӨГЖЛИЙН ГАЗАР

"НЬЮКОН" ХХК NEWCON ARCHITECTURE AND ENGINEERING УБ хот, ХУД 18 хороо "PG PLAZA" төв 703 тоот. Утас: 75074411, 88004411	БУЛГАН АЙМГИЙН НЭГДСЭН ЭМНЭЛГИЙН ЦОГЦОЛБОР БАРИЛГА Булган аймаг, Булган сум, 4-р баг				
	ХОЛИГЧ НАСОСНЫ УЗЕЛЬ				Үш шат: А.3
Иженер	Р.Ганцэцэг	Е.Г.Шифр: NC-08/2025	Масштаб:	Огноо: 2025-06	
Гүйцэтгэсэн	Ц.Баярцогоо	Т.Г.Шифр:	Зургийн дугаар: ДМ-1	Хуудас: 30	
Шалгасан	Р.Ганцэцэг				

МОНГОЛ УЛС
АТГ-ын Мэргэжлийн хяналтын газрын ГАНЦЭЦЭГ
МЭРГЭШСЭН ИНЖЕНЕР
Гт-дхас 2025-2028

Огтлол I-I

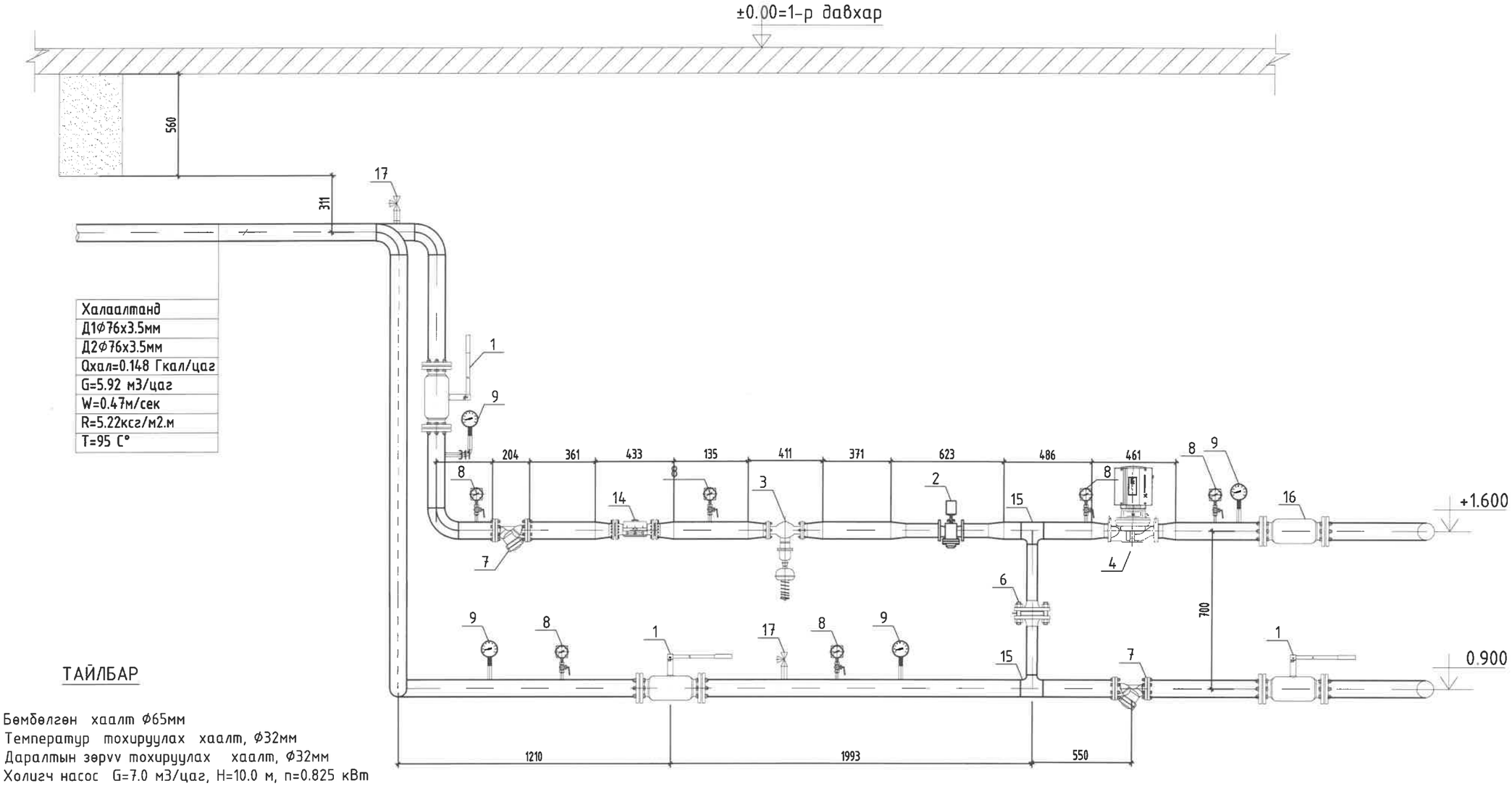

ТАЙЛБАР

1. Бөмбөлгөн хаалт Ф65мм
2. Температур тохируулах хаалт, Ф32мм
3. Даралтын зөрүү тохируулах хаалт, Ф32мм
4. Холигч насос G=7.0 м3/цаг, H=10.0 м, n=0.825 кВт
5. Отвод 90°, Ф65
6. Үл буцаахгүйн хаалт Ф40мм
7. Хог шүүгч Ф65мм
8. Манометр Ф15мм 10кг/см2
9. Термометр Ф15мм
10. Температурын датчик
11. Ган хоолой Ф76х3.5мм
12. Шилжүүр Ф65/Ф40
13. Шилжүүр Ф65/Ф32
14. Дулааны тоолуур Ф40мм
15. Гуравлагч Ф65/Ф40/Ф65
16. Балансан хаалт Ф65мм
17. Хий авагч Ф15мм

Холигч насосны зангилаанд 2-р хэлхээний температур 95/70°C, насосны дараах температур 90/60°C байна.

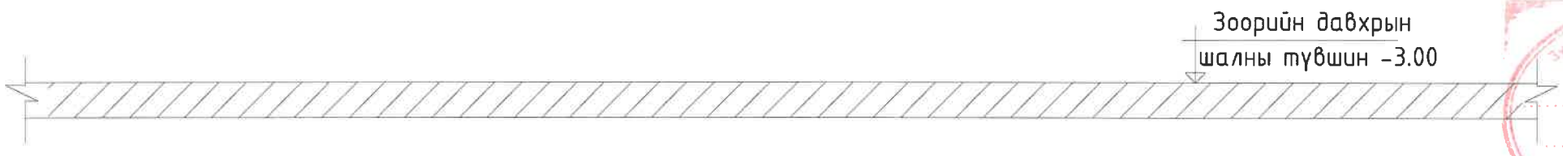

ЭКСПЕРТ № 311
Огноо 2025.07.21
Засварт ... өдөр
БАРИЛГЫН ЭКСПЕРТИЗ ХХК

"НЬЮКОН" ХХК NEWCON ARCHITECTURE AND ENGINEERING УБ хот, ХУД 18 хороо "PG PLAZA" төв 703 тоот. Утас: 75074411, 88004411	БУЛГАН АЙМГИЙН НЭГДСЭН ЭМНЭЛГИЙН ЦОГЦОЛБОР БАРИЛГА Булган аймаг. Булган сум. 4-р баг				
	ХОЛИГЧ НАСОСНЫ УЗЕЛИЙН ОГТЛОЛ				Үш шат: А.3
Иженер	Р.Ганцэцэг	Е.Г.Шифр: NC-08/2025	Масштаб: М1:25	Огноо: 2025-06	
Гүйцэтгэсэн	Ч.Баярцогоо	Т.Г.Шифр:	Зургийн дугаар: ДМ-2	Хуудас: 30	
Шалгасан	Р.Ганцэцэг				

МОНГОЛ УЛС ... ЭМНЭЛЭГ ... 25-6917 ... 25-2024

X1 X2 X3 X4 X5 X6 X7 X8 A3 2025

МАТЕРИАЛЫН ТУУВЭР /холигч насосны узель/

Тэм	ГОСТ,ТӨРӨЛ	НЭР	ТОО	НЭГЖ ЖИН, КГ	ТАЙЛБАР
1	BROEN 6410225125	Бөмбөлгөн хаалт Ø65мм	3	9.9	Ш
2	AMV/VM2-25,L=159мм	Температур тохируулах хаалт, TCV Ø32 мм	1	-	kv=2.5м³/ц
3	AVPB-50, L=180 мм	Даралтын зөрүү тохируулах хаалт, 1.6 MPA, DPCV Ø32мм	1	-	kv=2.5м³/ц
4	UPS 25-80/220V/	Холигч насос G=7.20 м3/цаг, H=10.0м, n=0.845 кВт	1	-	Ш
5	ГОСТ 17375-2001	Отвод 90°, Ø65	10	1.5	Ш
6		Vл буцаах хаалт Ø40мм	1	-	Ш
7		Хог шүүгч Ø65мм	2	-	Ш
8		Манометр Ø15мм 10кг/см2	6	-	Ш
9		Термометр Ø15мм	3	-	Ш
10		Температурын датчик	4	-	Ш
11	ГОСТ 10704-91	Ган хоолой Ø76х3.5мм	16	7.38	УМ
12	ГОСТ 10378-2001	Шилжвэр Ø65/Ø40	2	0.78	Ш
13	ГОСТ 10378-2001	Шилжвэр Ø65/Ø32	6	0.78	Ш
14		Дулааны тоолуур Ø40мм	1	-	kv=3.5м³/ц
15		Гуравлагч Ø65/Ø40/Ø65	2	5.5	Ш
16		Балансан хаалт Ø32мм	1	-	Ш
17		Хий авагч Ø15мм	2	-	Ш
18		Зэврэлтээс хамгаалах лакан түрхлэг Ø65мм	4	-	м2
19		Пенополиуретан дулаалга Ø65	16	-	УМ
20		Өнгөт лент	4	-	м2
21	ГОСТ 10704-91	Ган хоолой Ø50мм	2	5.4	УМ
22	δ=50мм λ=0.8Вт/мК	Тоноглолын дулаалга, ρ=40кг/м3	6	-	м2

МАТЕРИАЛЫН ТУУВЭР

	Тэмдэглэгээ	Материалын нэрс	Тоо, ширхэг	Нэгж	Тайлбар жин , кг
1	2	3	4	5	6
Дулааны худаг-1-ийн материалын түүвэр					
1	T≥300°C; P<2.5МПа	Бөмбөлгөн хаалт, Ø65	2	шир	шинээр
2	T≥300°C; P<2.5МПа	Бөмбөлгөн хаалт, Ø32 /цайрдсан ган/	1	шир	шинээр
3	T≥300°C; P<2.5МПа	Бөмбөлгөн хаалт, Ø25 /цайрдсан ган/	1	шир	шинээр
4	T≥300°C; P<2.5МПа	Бөмбөлгөн хаалт, Ø25	4	шир	ус юулэгч
5	ГОСТ 17375-2001	Отвод 90°, Ø65	1	шир	шинээр
6	ГОСТ 17375-2001	Отвод 90°, Ø32	1	шир	шинээр
7	ГОСТ 17375-2001	Отвод 90°, Ø25	1	шир	шинээр

МАТЕРИАЛЫН ТУУВЭР

	Тэмдэглэгээ	Материалын нэрс	Тоо, ширхэг	Нэгж	Тайлбар жин , кг
1	2	3	4	5	6
Төлөвлөж буй дулааны худаг-2-ийн материалын түүвэр					
1	Серия Г-991-1, вып-2	2500х2500х2000h хэмжээтэй бетон худаг, ТИП ТК-4	2	ком	шинээр
2	T≥300°C; P<2.5МПа	Бөмбөлгөн хаалт, Ø65	2	шир	шинээр
3	T≥300°C; P<2.5МПа	Бөмбөлгөн хаалт, Ø32 /цайрдсан ган/	1	шир	шинээр
4	T≥300°C; P<2.5МПа	Бөмбөлгөн хаалт, Ø25 /цайрдсан ган/	1	шир	шинээр
5	T≥300°C; P<2.5МПа	Бөмбөлгөн хаалт, Ø25	2	шир	ус юулэгч
6	T≥300°C; P<2.5МПа	Бөмбөлгөн хаалт, Ø15	2	шир	хий авагч
7		Бетон ялуу, 1600х350х150h	1	шир	
8		Ширмэн таг, Ø700	2	шир	

"НЬЮКОН" ХХК

NEWCON ARCHITECTURE AND ENGINEERING

УБ хот, ХУД 18 хороо "PG PLAZA" төв 703 тоот. Утас: 75074411, 88004411

БУЛГАН АЙМГИЙН НЭГДСЭН ЭМНЭЛГИЙН ЦОГЦОЛБОР БАРИЛГА

Булган аймаг. Булган сум. 4-р баг

ХОЛИГЧ НАСОСНЫ УЗЕЛИЙН МАТЕРИАЛЫН ТҮҮВЭР

Иженер	Р.Ганцэцэг	Е.Г.Шифр: NC-08/2025	Масштаб: М1:25	Огноо: 2025-06	Үш шат: А.3
Гүйцэтгэсэн	Ч.Баярцагаан	Т.Г.Шифр:	Зургийн дугаар: ДМ-3	Хуудас: 30	
Шалгасан	Р.Ганцэцэг				

МОНГОЛ УЛСЫН АХИТЕКТ ИНЖЕНЕР ЗӨВЛӨЛ Мэргэжлийн хяналтын инженер ГАНЦЭЦЭГ ЗӨВШӨӨРӨГДСӨН ИНЖЕНЕР ЗЭЛХЭС 2025-2028

2025

ХОЛИГЧ НАСОСНЫ УЗЕЛЬ 2-р блок (G=6.0 тн/ц)

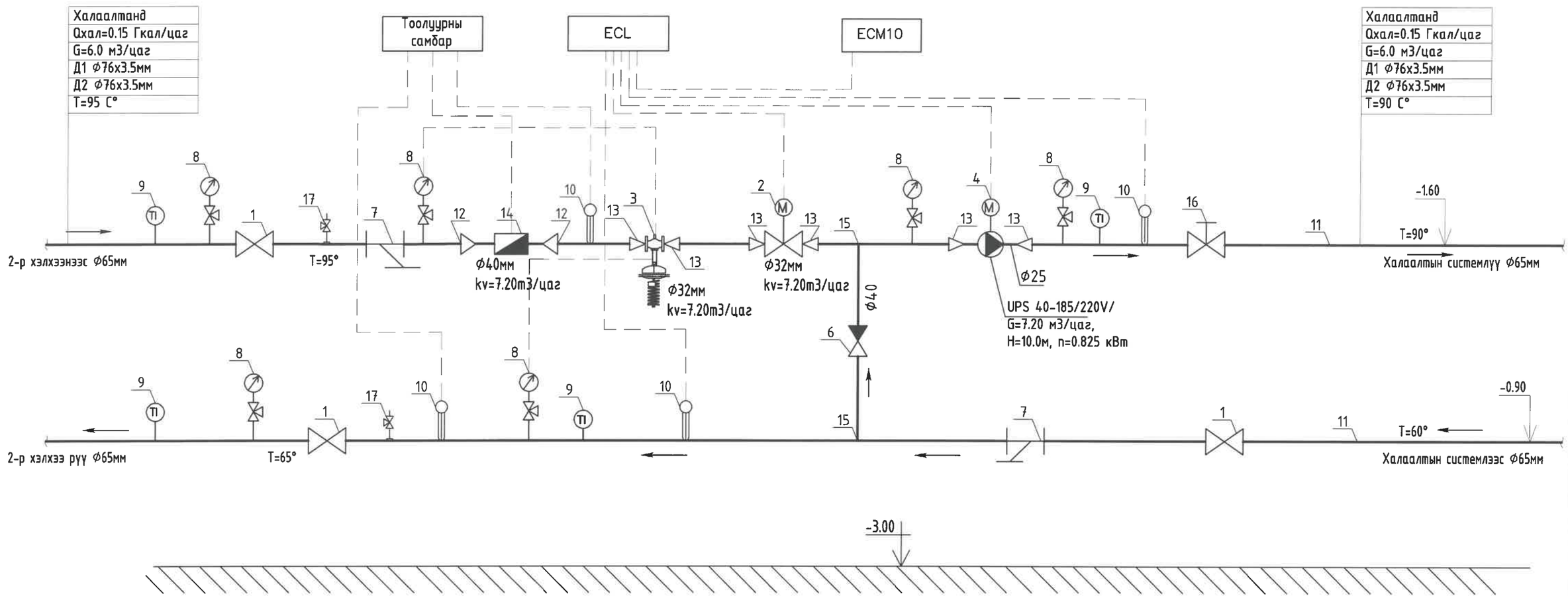

ТАЙЛБАР

1. Бөмбөлгөн хаалт Ф65мм
2. Температур тохируулах хаалт, Ф32мм
3. Даралтын зөрүү тохируулах хаалт, Ф32мм
4. Холигч насос G=7.20 м3/цаг, H=10.0 м, n=0.825 кВт
5. Отвод 90°, Ф65
6. Үл буцаахгүйн хаалт Ф40мм
7. Хог шүүгч Ф65мм
8. Манометр Ф15мм 10кг/см2
9. Термометр Ф15мм
10. Температурын датчик
11. Ган хоолой Ф76х3.5мм
12. Шилжүүр Ф65/Ф40
13. Шилжүүр Ф65/Ф32
14. Дулааны тоолуур Ф40мм
15. Гуравлагч Ф65/Ф40/Ф65
16. Балансан хаалт Ф65мм
17. Хий авагч Ф15мм

Холигч насосны зангилаанд 2-р хэлхээний температур 95/70°C, насосны дараах температур 90/60°C байна.

"НЬЮКОН" ХХК	БУЛГАН АЙМГИЙН НЭГДСЭН ЭМНЭЛГИЙН ЦОГЦОЛБОР БАРИЛГА Булган аймаг. Булган сум. 4-р баг			
	ХОЛИГЧ НАСОСНЫ УЗЕЛЬ			Үш шат: А.3
Иженер	Р.Ганцэцэг	Е.Г.Шифр: NC-08/2025	Масштаб: М1:25	Огноо: 2025-06
Гүйцэтгэсэн	Ч.Баярцогоо	Т.Г.Шифр:	Зургийн дугаар: ДМ-4	Хуудас: 30
Шалгасан	Р.Ганцэцэг			

NEWCON ARCHITECTURE AND ENGINEERING
УБ хот, ХУД 18 хороо "PG PLAZA" төв 703 тоот. Утас: 75074411, 88004411

МОНГОЛ УЛСЫН АТГ01399 Ганцэцэг ГАНЦЭЦЭГ Мэргэшсэн инженер Барилгын зөвшөөрөл 2025-2049

ЭКСПЕРТ № 3-11 2025.07.21 БАРИЛГЫН ХӨГЖЛИЙН ГАЗАР

Огтлол I-I

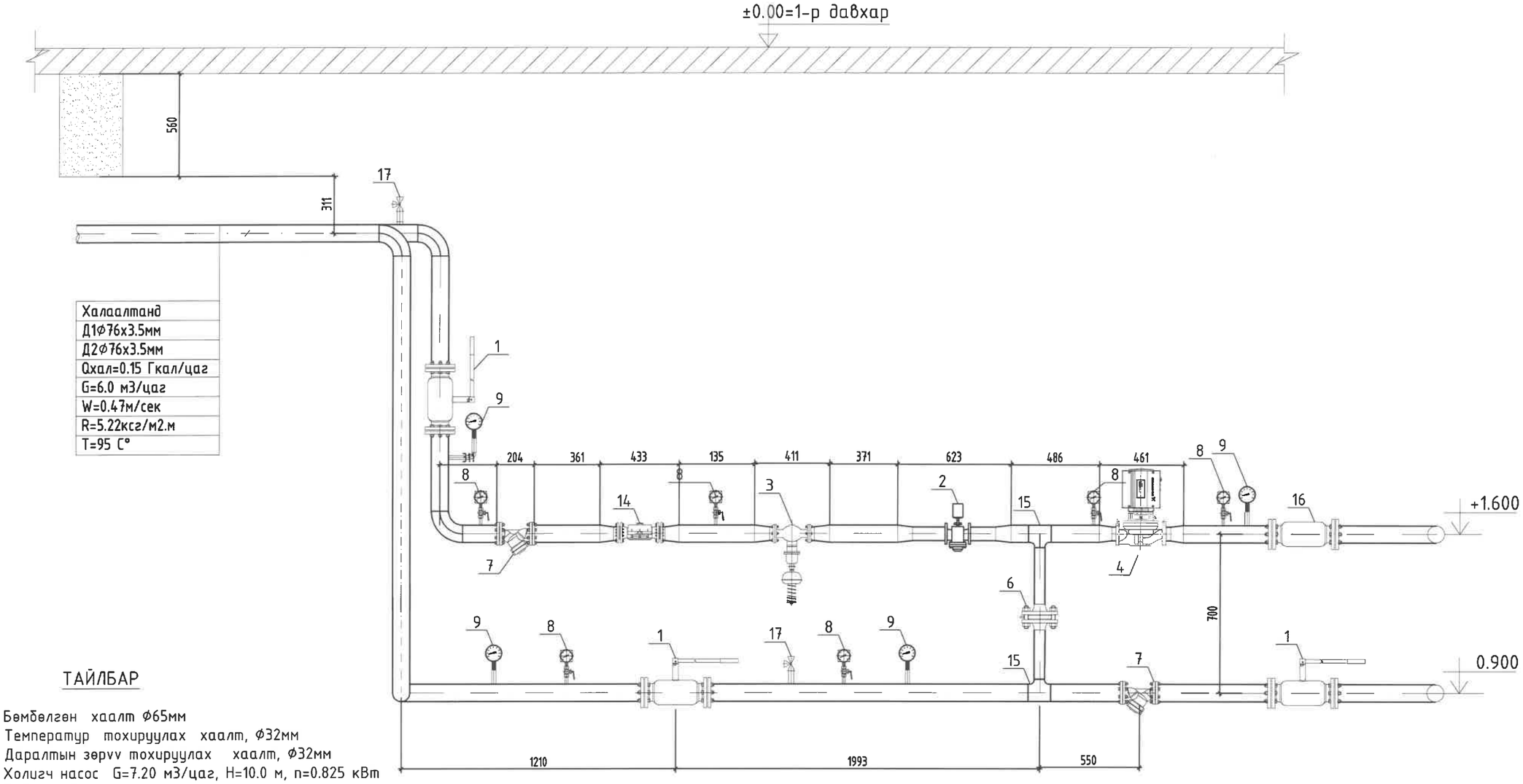

Халаалтанд
Д1Ø76x3.5мм
Д2Ø76x3.5мм
Qхал=0.15 Гкал/цаг
G=6.0 м3/цаг
W=0.47м/сек
R=5.22кгс/м2.м
T=95 C°

ТАЙЛБАР

1. Бөмбөлгөн хаалт Ø65мм
2. Температур тохируулах хаалт, Ø32мм
3. Даралтын зөрүү тохируулах хаалт, Ø32мм
4. Холигч насос G=7.20 м3/цаг, H=10.0 м, n=0.825 кВт
5. Отвод 90°, Ø65
6. Үл буцаахгүйн хаалт Ø40мм
7. Хог шүүгч Ø65мм
8. Манометр Ø15мм 10кг/см2
9. Термометр Ø15мм
10. Температурын датчик
11. Ган хоолой Ø76x3.5мм
12. Шилжвэр Ø65/Ø40
13. Шилжвэр Ø65/Ø32
14. Дулааны тоолуур Ø40мм
15. Гуравлагч Ø65/Ø40/Ø65
16. Балансан хаалт Ø65мм
17. Хий авагч Ø15мм

Холигч насосны зангилаанд 2-р хэлхээний температур 95/70°C, насосны дараах температур 90/60°C байна.

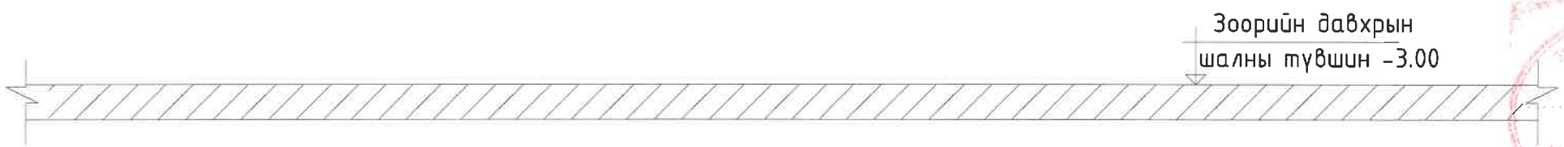

3-11
Огн. 07.21.

"НЬЮКОН" ХХК
NEWCON ARCHITECTURE AND ENGINEERING
УБ хот. ХУД 18 хороо "PG PLAZA" тоо 703 тоот. Утас: 75074411, 88004411

БУЛГАН АЙМГИЙН НЭГДСЭН ЭМНЭЛГИЙН ЦОГЦОЛБОР БАРИЛГА
Булган аймаг. Булган сум. 4-р баг

ХОЛИГЧ НАСОСНЫ УЗЕЛИЙН ОГТЛОЛ

Иженер	Р.Ганцэцэг	Е.Г.Шифр: NC-08/2025	Масштаб: M1:25	Огноо: 2025-06
Гүйцэтгэсэн	Ч.Баярцагаан	Т.Г.Шифр:	Зургийн дугаар: ДМ-5	Хуудас: 30
Шалгасан	Р.Ганцэцэг			

Үш шат: А.3

МОНГОЛ УЛС ... ГАНЦЭЦЭГ ... 2025-2028

2025

МАТЕРИАЛЫН ТУУВЭР /холигч насосны узель/

Тэм	ГОСТ,ТӨРӨЛ	НЭР	ТОО	НЭГЖ ЖИН, КГ	ТАЙЛБАР
1	BROEN 6410225125	Бөмбөлгөн хаалт Ф65мм	3	9.9	Ш
2	AMV/VM2-25,L=159мм	Температур тохируулах хаалт, TCV Ф32 мм	1	-	kv=2.5м³/ц
3	AVPB-50, L=180 мм	Даралтын зөрүү тохируулах хаалт, 1.6 MPA, DPCV Ф32мм	1	-	kv=2.5м³/ц
4	UPS 25-80/220V/	Холигч насос G=7.20 м3/цаг, H=10.0м, n=0.845 кВт	1	-	Ш
5	ГОСТ 17375-2001	Отвод 90°, Ф65	10	1.5	Ш
6		Үл буцаах хаалт Ф40мм	1	-	Ш
7		Хог шүүгч Ф65мм	2	-	Ш
8		Манометр Ф15мм 10кг/см2	6	-	Ш
9		Термометр Ф15мм	3	-	Ш
10		Температурын датчик	4	-	Ш
11	ГОСТ 10704-91	Ган хоолой Ф76х3.5мм	16	7.38	УМ
12	ГОСТ 10378-2001	Шилжвэр Ф65/Ф40	2	0.78	Ш
13	ГОСТ 10378-2001	Шилжвэр Ф65/Ф32	6	0.78	Ш
14		Дулааны тоолуур Ф40мм	1	-	kv=3.5м³/ц
15		Гуравлагч Ф65/Ф40/Ф65	2	5.5	Ш
16		Балансан хаалт Ф32мм	1	-	Ш
17		Хий авагч Ф15мм	2	-	Ш
18		Зэврэлтээс хамгаалах лакан түрхлэг Ф65мм	4	-	м2
19		Пенополиуретан дулаалга Ф65	16	-	УМ
20		Өнгөт лент	4	-	м2
21	ГОСТ 10704-91	Ган хоолой Ф50мм	2	5.4	УМ
22	δ=50мм λ=0.8Вт/мК	Тоноглолын дулаалга, ρ=40кг/м3	6	-	м2

МАТЕРИАЛЫН ТУУВЭР

	Тэмдэглэгээ	Материалын нэрс	Тоо, ширхэг	Нэгж	Тайлбар жин , кг
1	2	3	4	5	6
Дулааны худаг-1-ийн материалын түүвэр					
1	T≥300°C; P<2.5МПа	Бөмбөлгөн хаалт, Ф65	2	шир	шинээр
2	T≥300°C; P<2.5МПа	Бөмбөлгөн хаалт, Ф32 /цайрдсан ган/	1	шир	шинээр
3	T≥300°C; P<2.5МПа	Бөмбөлгөн хаалт, Ф25 /цайрдсан ган/	1	шир	шинээр
4	T≥300°C; P<2.5МПа	Бөмбөлгөн хаалт, Ф25	4	шир	ус юулэгч
5	ГОСТ 17375-2001	Отвод 90°, Ф65	1	шир	шинээр
6	ГОСТ 17375-2001	Отвод 90°, Ф32	1	шир	шинээр
7	ГОСТ 17375-2001	Отвод 90°, Ф25	1	шир	шинээр

МАТЕРИАЛЫН ТУУВЭР

	Тэмдэглэгээ	Материалын нэрс	Тоо, ширхэг	Нэгж	Тайлбар жин , кг
1	2	3	4	5	6
Төлөвлөж буй дулааны худаг-2-ийн материалын түүвэр					
1	Серия Г-991-1, вып-2	2500х2500х2000h хэмжээтэй бетон худаг, ТИП ТК-4	2	ком	шинээр
2	T≥300°C; P<2.5МПа	Бөмбөлгөн хаалт, Ф65	2	шир	шинээр
3	T≥300°C; P<2.5МПа	Бөмбөлгөн хаалт, Ф32 /цайрдсан ган/	1	шир	шинээр
4	T≥300°C; P<2.5МПа	Бөмбөлгөн хаалт, Ф25 /цайрдсан ган/	1	шир	шинээр
5	T≥300°C; P<2.5МПа	Бөмбөлгөн хаалт, Ф25	2	шир	ус юулэгч
6	T≥300°C; P<2.5МПа	Бөмбөлгөн хаалт, Ф15	2	шир	хий авагч
7		Бетон ялуу, 1600х350х150h	1	шир	
8		Ширмэн таг, Ф700	2	шир	

"НЬЮКОН" ХХК

NEWCON ARCHITECTURE AND ENGINEERING

УБ хот, ХУД 18 хороо "PG PLAZA" төв 703 тоот. Утас: 75074411, 88004411

БУЛГАН АЙМГИЙН НЭГДСЭН ЭМНЭЛГИЙН ЦОГЦОЛБОР БАРИЛГА

Булган аймаг. Булган сум. 4-р баг

ХОЛИГЧ НАСОСНЫ УЗЕЛИЙН МАТЕРИАЛЫН ТҮҮВЭР

Үш шат: А.3

Инженер	Р.Ганцэцэг	Е.Г.Шифр: NC-08/2025	Масштаб: М1:25	Огноо: 2025-06
Гүйцэтгэсэн	Ч.Баярсаанай	Т.Г.Шифр:	Зургийн дугаар: ДМ-6	Хуудас: 30
Шалгасан	Р.Ганцэцэг			

МОНГОЛ УЛС ... ГАНЦЭЦЭГ ... ЭЗЭМШИГЧ ... 2025

ХОЛИГЧ НАСОСНЫ УЗЕЛЬ 3-р блок (G=8.40 тн/ц)

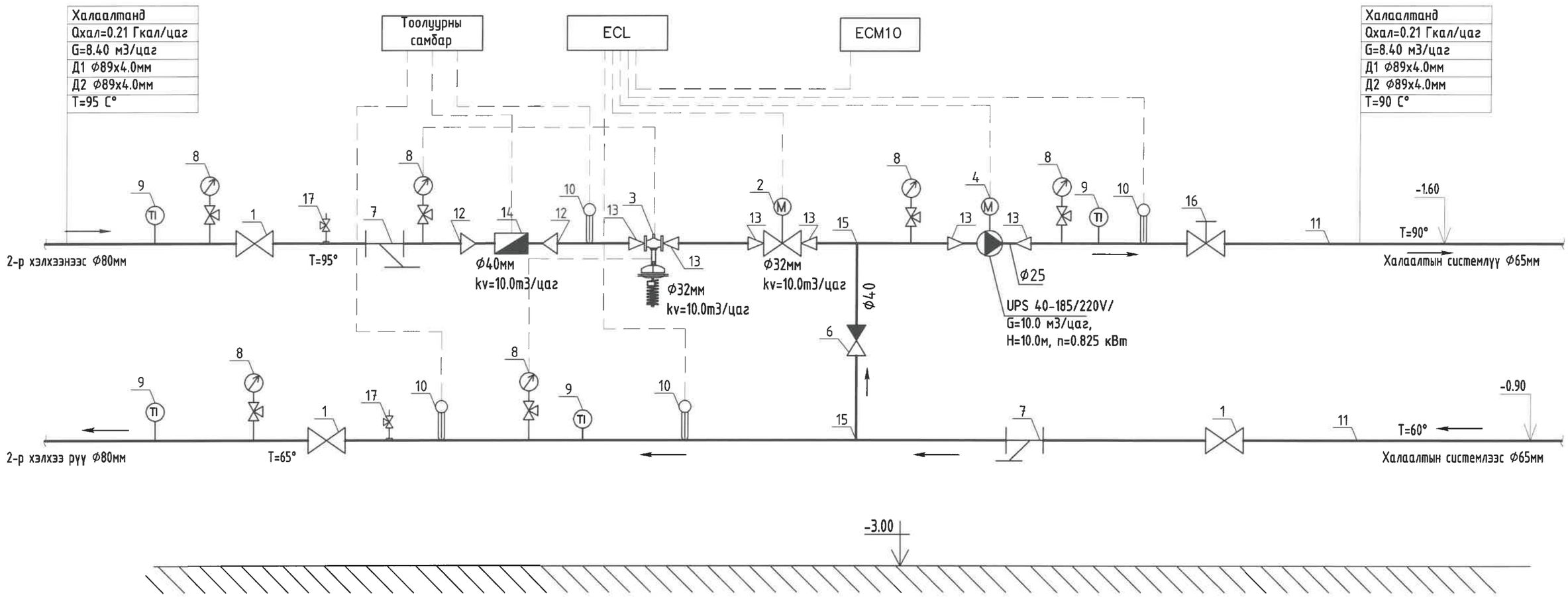

ТАЙЛБАР

1. Бөмбөлгөн хаалт Ф80мм
2. Температур тохируулах хаалт, Ф32мм
3. Даралтын зөрүү тохируулах хаалт, Ф32мм
4. Холигч насос G=10.0 м3/цаг, H=10.0 м, n=0.825 кВт
5. Отвод 90°, Ф65
6. Үл буцаахгүйн хаалт Ф40мм
7. Хог шүүгч Ф65мм
8. Манометр Ф15мм 10кг/см2
9. Термометр Ф15мм
10. Температурын датчик
11. Ган хоолой Ф76х3.5мм
12. Шилжвэр Ф65/Ф40
13. Шилжвэр Ф65/Ф32
14. Дулааны тоолуур Ф40мм
15. Гуравлагч Ф65/Ф40/Ф65
16. Балансан хаалт Ф65мм
17. Хий авагч Ф15мм

Холигч насосны зангилаанд 2-р хэлхээний температур 95/70°C, насосны дараах температур 90/60°C байна.

3-11
2025.07.01

"НЬЮКОН" ХХК NEWCON ARCHITECTURE AND ENGINEERING УБ хот, ХУД 18 хороо "PG PLAZA" тов 703 тоот. Утас: 75074411, 88004411	БУЛГАН АЙМГИЙН НЭГДСЭН ЭМНЭЛГИЙН ЦОГЦОЛБОР БАРИЛГА Булган аймаг. Булган сум. 4-р баг				
	ХОЛИГЧ НАСОСНЫ УЗЕЛЬ				Үш шат: А.3
Иженер	Р.Ганцэцэг	Е.Г.Шифр: NC-08/2025	Масштаб: М1:25	Огноо: 2025-06	
Гүйцэтгэсэн	Ч.Баярцагаан	Т.Г.Шифр:	Зургийн дугаар: ДМ-7	Хуудас: 30	
Шалгасан	Р.Ганцэцэг				

МОНГОЛ УЛС АТХ11309 25-6917 Ганцэцэг Монгол Улсын Иргэний нэмэлт хариуцлагатай аудитын газар 2025-2 зт-дхх

Огтлол I-I

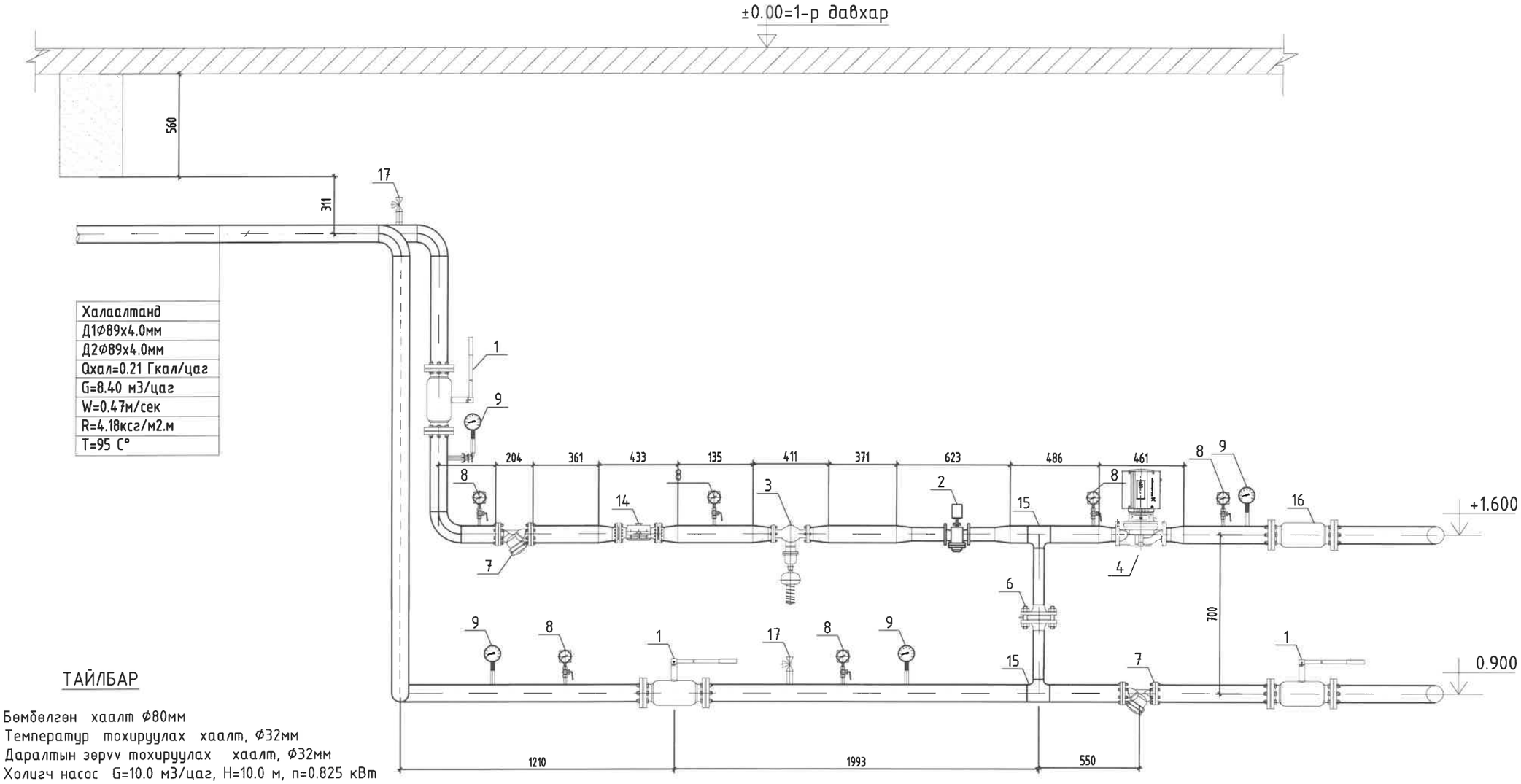

Халаалтанд
Д1Ø89х4.0мм
Д2Ø89х4.0мм
Qхал=0.21 Гкал/цаг
G=8.40 м3/цаг
W=0.47м/сек
R=4.18ксг/м2.м
T=95 C°

ТАЙЛБАР

1. Бөмбөлгөн хаалт Ø80мм
2. Температур тохируулах хаалт, Ø32мм
3. Даралтын зөрүү тохируулах хаалт, Ø32мм
4. Холигч насос G=10.0 м3/цаг, H=10.0 м, n=0.825 кВт
5. Отвод 90°, Ø65
6. Үл буцаахгүйн хаалт Ø40мм
7. Хог шүүгч Ø65мм
8. Манометр Ø15мм 10кг/см2
9. Термометр Ø15мм
10. Температурын датчик
11. Ган хоолой Ø76х3.5мм
12. Шилжвэр Ø65/Ø40
13. Шилжвэр Ø65/Ø32
14. Дулааны тоолуур Ø40мм
15. Гуравлагч Ø65/Ø40/Ø65
16. Балансан хаалт Ø65мм
17. Хий авагч Ø15мм

Холигч насосны зангилааны 2-р хэлхээний температур 95/70°C, насосны дараах температур 90/60°C байна.

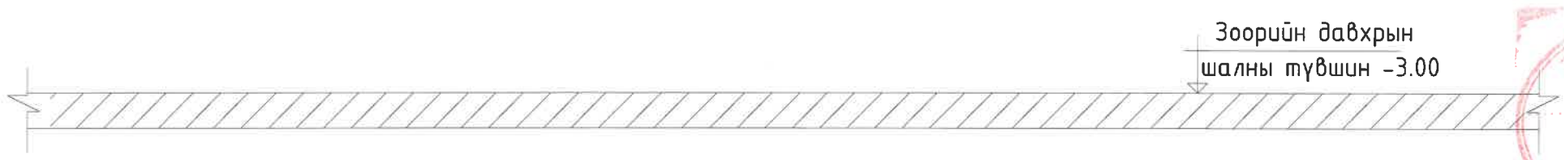

"НЬЮКОН" ХХК	БУЛГАН АЙМГИЙН НЭГДСЭН ЭМНЭЛГИЙН ЦОГЦОЛБОР БАРИЛГА Булган аймаг. Булган сум. 4-р баг				
	ХОЛИГЧ НАСОСНЫ УЗЕЛИЙН ОГТЛОЛ				Үш шат: А.3
Иженер	Р.Ганцэцэг	Е.Г.Шифр: NC-08/2025	Масштаб: М1:25	Огноо: 2025-06	
Гүйцэтгэсэн	Ч.Баярцогоо	Т.Г.Шифр:	Зургийн дугаар: ДМ-8	Хуудас: 30	
Шалгасан	Р.Ганцэцэг				

NEWCON ARCHITECTURE AND ENGINEERING
ЧБ хот. ХУД 18 хороо "PG PLAZA" тоо 703 тоот. Утас: 75074411, 88004411

МОНГОЛ УЛС ДАРГЫН ТУШААЛ 2017 ОНЫ ... ДУГААР ... ГАНЦАГИЙН ГАНЦЭЦЭГ МЭРГЭШСЭН ИНЖЕНЕР 2025-2028

ЭКСПЕРТ № ... Гарын ... Зөвшөөрөгдөв БАРИЛГА ... 2025.07.24.

МАТЕРИАЛЫН ТУУВЭР /холигч насосны узель/

Тэм	ГОСТ,ТӨРӨЛ	НЭР	ТОО	НЭГЖ ЖИН, КГ	ТАЙЛБАР
1	BROEN 6410225125	Бөмбөлгөн хаалт Ø80мм	3	9.9	Ш
2	AMV/VM2-25,L=159мм	Температур тохируулах хаалт, TCV Ø32 мм	1	-	kv=2.5м³/ц
3	AVPB-50, L=180 мм	Даралтын зөрүү тохируулах хаалт, 1.6 MPA, DPCV Ø32мм	1	-	kv=2.5м³/ц
4	UPS 25-80/220V/	Холигч насос G=10.0 м3/цаг, H=10.0м, n=0.845 кВт	1	-	Ш
5	ГОСТ 17375-2001	Отвод 90°, Ø80	10	1.5	Ш
6		Vл буцаах хаалт Ø40мм	1	-	Ш
7		Хог шүүгч Ø80мм	2	-	Ш
8		Манометр Ø15мм 10кг/см2	6	-	Ш
9		Термометр Ø15мм	3	-	Ш
10		Температурын датчик	4	-	Ш
11	ГОСТ 10704-91	Ган хоолой Ø89х4.0мм	16	7.38	УМ
12	ГОСТ 10378-2001	Шилжвэр Ø89/Ø40	2	0.78	Ш
13	ГОСТ 10378-2001	Шилжвэр Ø89/Ø32	6	0.78	Ш
14		Дулааны тоолуур Ø40мм	1	-	kv=3.5м³/ц
15		Гуравлагч Ø80/Ø40/Ø80	2	5.5	Ш
16		Балансан хаалт Ø32мм	1	-	Ш
17		Хий авагч Ø15мм	2	-	Ш
18		Зэврэлтээс хамгаалах лакан түрхлэг Ø65мм	4	-	м2
19		Пенополиуретан дулаалга Ø80	16	-	УМ
20		Өнгөт лент	4	-	м2
21	ГОСТ 10704-91	Ган хоолой Ø80мм	2	5.4	УМ
22	δ=50мм λ=0.8Вт/мК	Тоноглолын дулаалга, ρ=40кг/м3	6	-	м2

-

"НЬЮКОН" ХХК

NEWCON ARCHITECTURE AND ENGINEERING

УБ хот, ХУД 18 хороо "PG PLAZA" пөв 703 тоот. Утас: 75074411, 88004411

БУЛГАН АЙМГИЙН НЭГДСЭН ЭМНЭЛГИЙН ЦОГЦОЛБОР БАРИЛГА

Булган аймаг. Булган сум. 4-р баг

ХОЛИГЧ НАСОСНЫ УЗЕЛИЙН МАТЕРИАЛЫН ТУУВЭР

Иженер	Р.Ганцэцэг	Е.Г.Шифр: NC-08/2025	Масштаб: M1:25	Үш шат: А.3	Огноо: 2025-06
Гүйцэтгэсэн	Ч.Баярцогоо	Т.Г.Шифр:	Зургийн дугаар: ДМ-9		Хуудас: 30
Шалгасан	Р.Ганцэцэг				

МОНГОЛЫН ХЭМЖЛЭГ ЗҮЙ 25-0911 Рагчаагийн Ганцэцэг МОНГОЛЫН ИНЖЕНЕР ЗТ-ДХАС 2025-2028

2025

ХОЛИГЧ НАСОСНЫ УЗЕЛЬ 4-р блок (G=0.76 тн/ц)

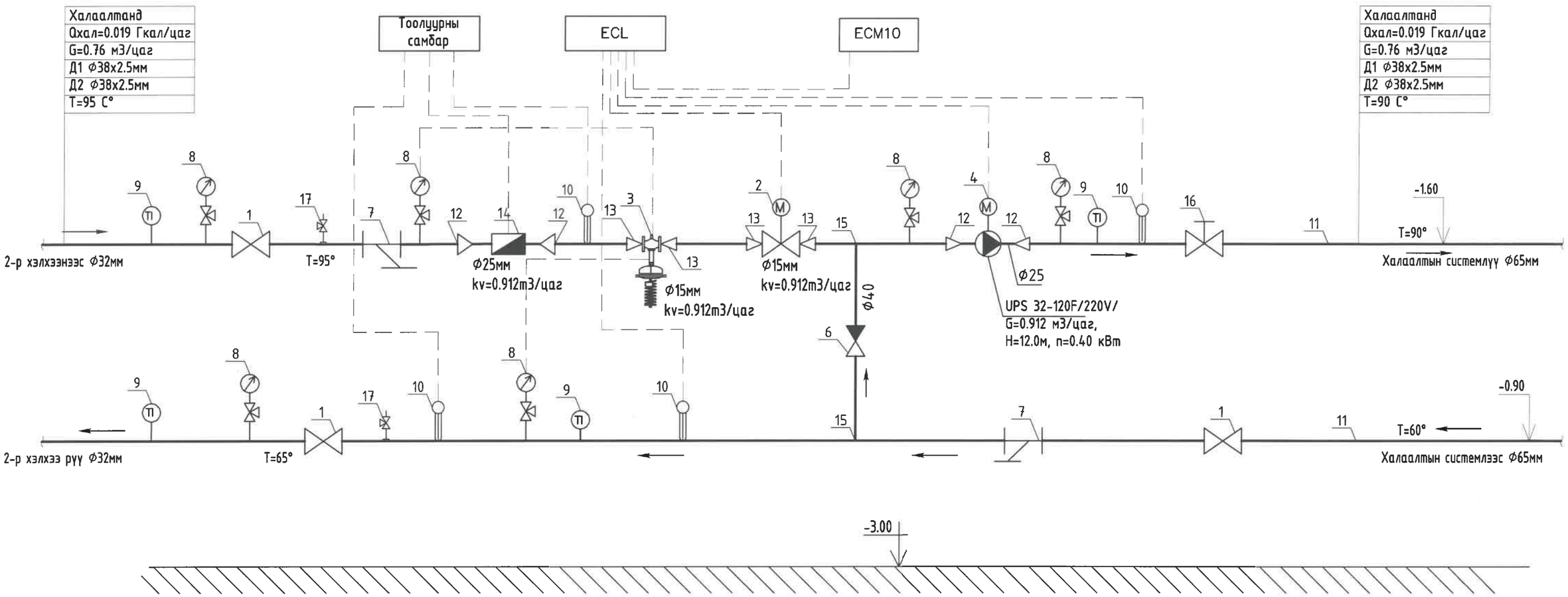

ТАЙЛБАР

1. Бөмбөлгөн хаалт Ф32мм
2. Температур мохируулах хаалт, Ф32мм
3. Даралтын зөрүү мохируулах хаалт, Ф32мм
4. Холигч насос G=0.912 м3/цаг, H=12.0 м, n=0.40 кВт
5. Отвод 90°, Ф32
6. Үл буцаахгүйн хаалт Ф25мм
7. Хог шүүгч Ф32мм
8. Манометр Ф15мм 10кг/см2
9. Термометр Ф15мм
10. Температурын датчик
11. Ган хоолой Ф38х2.5мм
12. Шилжүүр Ф32/Ф15
13. Шилжүүр Ф32/Ф25
14. Дулааны тоолуур Ф25мм
15. Гуравлагч Ф32/Ф25/Ф32
16. Балансан хаалт Ф32мм
17. Хий авагч Ф15мм

Холигч насосны зангилааны 2-р хэлхээний температур 95/70°С, насосны дараах температур 90/60°С байна.

Зураг төсөл нягтлан хянсан
ЭКСПЕРТ №
3-11
он сар өдөр
2025.07.21.
Баригдыхгүй

"НЬЮКОН" ХХК	БУЛГАН АЙМГИЙН НЭГДСЭН ЭМНЭЛГИЙН ЦОГЦОЛБОР БАРИЛГА Булган аймаг. Булган сум. 4-р баг				
	ХОЛИГЧ НАСОСНЫ УЗЕЛЬ				Үш шат: А.3
	Инженер	Р.Ганцэцэг	Е.Г.Шифр: NC-08/2025	Масштаб: М1:25	Огноо: 2025-06
	Гүйцэтгэсэн	Ч.Баярцагаан	Т.Г.Шифр:	Зургийн дугаар: ДМ-10	Хуудас: 30
	Шалгасан	Р.Ганцэцэг			

NEWCON ARCHITECTURE AND ENGINEERING
УБ хот, ХУД 18 хороо "PG PLAZA" төв 703 тоот. Утас: 75074411, 88004411

Огтлол I-I

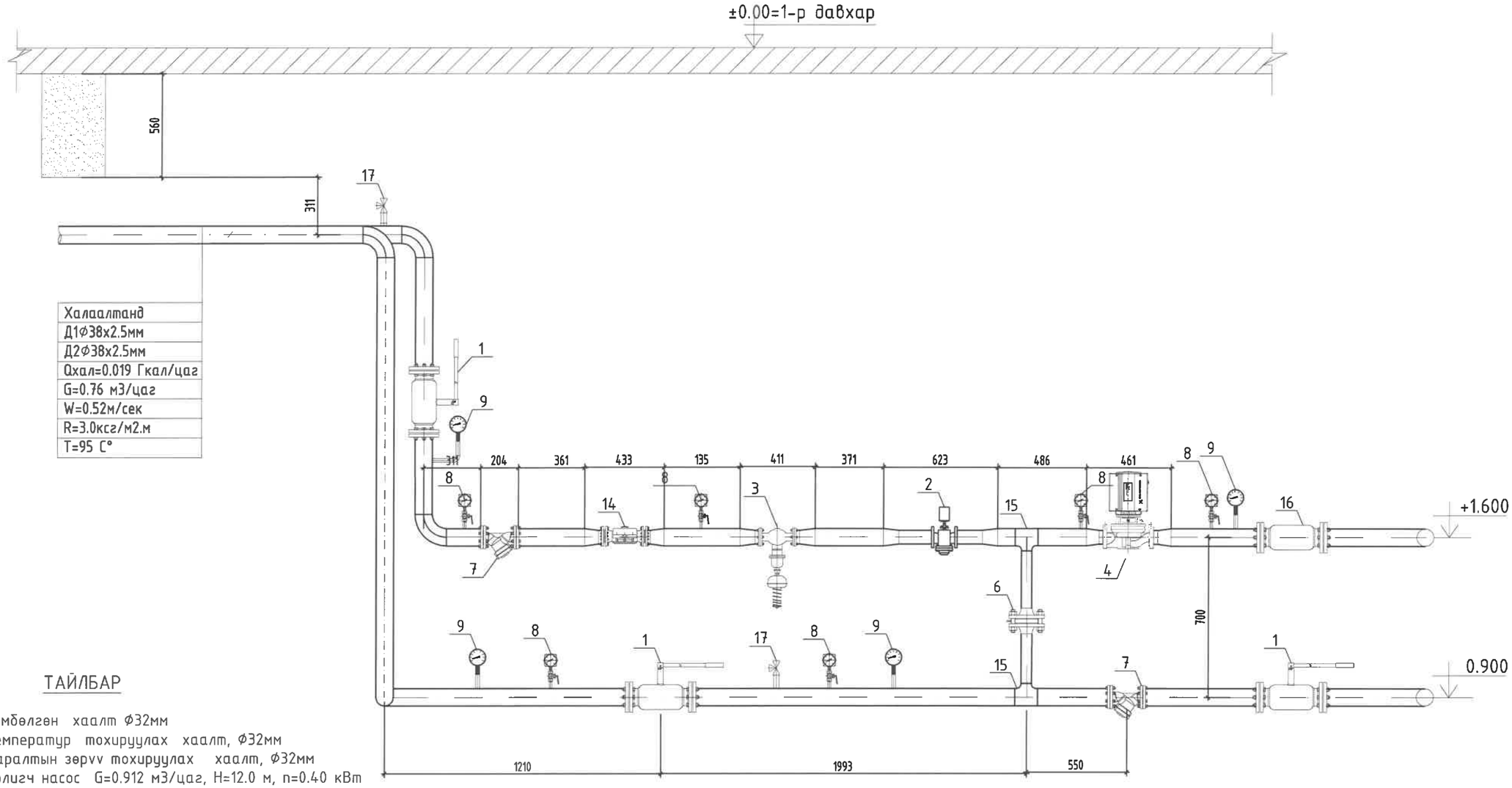

Халаалтанд
Д1Ф38х2.5мм
Д2Ф38х2.5мм
Qхал=0.019 Гкал/цаг
G=0.76 м3/цаг
W=0.52м/сек
R=3.0ксг/м2.м
T=95 С°

ТАЙЛБАР

1. Бөмбөлгөн хаалт Ф32мм
2. Температур мохируулах хаалт, Ф32мм
3. Даралтын зөрүү мохируулах хаалт, Ф32мм
4. Холигч насос G=0.912 м3/цаг, H=12.0 м, n=0.40 кВт
5. Отвод 90°, Ф32
6. Ул буцаахгүйн хаалт Ф25мм
7. Хог шүүгч Ф32мм
8. Манометр Ф15мм 10кг/см2
9. Термометр Ф15мм
10. Температурын датчик
11. Ган хоолой Ф38х2.5мм
12. Шилжүүр Ф32/Ф15
13. Шилжүүр Ф32/Ф25
14. Дулааны тоолуур Ф25мм
15. Гуравлагч Ф32/Ф25/Ф32
16. Балансан хаалт Ф32мм
17. Хий авагч Ф15мм

Холигч насосны зангилаанд 2-р хэлхээний температур 95/70°С, насосны дараах температур 90/60°С байна.

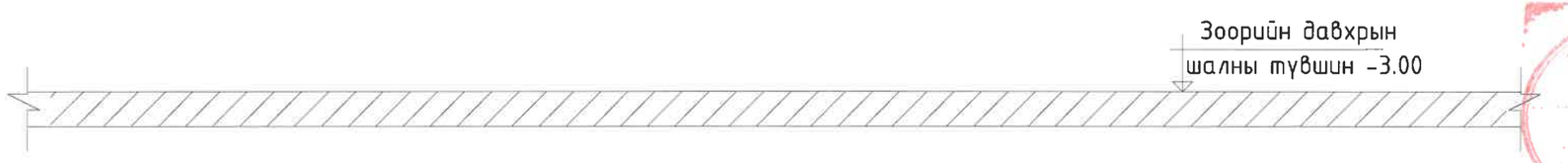

ЭКСПЕРТ № 3-11
2025.07.21

"НЬЮКОН" ХХК NEWCON ARCHITECTURE AND ENGINEERING УБ хот, ХУД 18 хороо "PG PLAZA" төв 703 тоот, Утас: 75074411, 88004411	БУЛГАН АЙМГИЙН НЭГДСЭН ЭМНЭЛГИЙН ЦОГЦОЛБОР БАРИЛГА Булган аймаг, Булган сум, 4-р баг			
	ХОЛИГЧ НАСОСНЫ УЗЕЛИЙН ОГТЛОЛ			Үш шат: А.3
Инженер	Р.Ганцэцэг	Е.Г.Шифр: NC-08/2025	Масштаб: М1:25	Огноо: 2025-06
Гүйцэтгэсэн	Ч.Баярцогоо	Т.Г.Шифр:	Зурагийн дугаар: ДМ-11	Хуудас: 30
Шалгасан	Р.Ганцэцэг			

МОНГОЛ УЛС АТК11309 БАЙГУУЛЛАГЫН ГАНЦЭЦЭГ Р.ГАНЦЭЦЭГ ЗЭШСЭН ИНЖЕНЕР 2025-2026 ЗТ-ДХ-С

МАТЕРИАЛЫН TVVBЭР /холигч насосны узель/

Тэм	ГОСТ,ТӨРӨЛ	НЭР	ТОО	НЭГЖ ЖИН, КГ	ТАЙЛБАР
1	BROEN 6410225125	Бөмбөлгөн хаалт Ф32мм	3	9.9	Ш
2	AMV/VM2-25,L=159мм	Температур тохируулах хаалт, TCV Ф32 мм	1	-	kv=2.5м^3/ц
3	AVPB-50, L=180 мм	Даралтын зөрүү тохируулах хаалт, 1.6 MPA, DPCV Ф32мм	1	-	kv=2.5м^3/ц
4	UPS 25-80/220V/	Холигч насос G=0.912 м3/цаг, H=12.0м, n=0.40 кВт	1	-	Ш
5	ГОСТ 17375-2001	Отвод 90°, Ф32	10	1.5	Ш
6		Vл буцаах хаалт Ф25мм	1	-	Ш
7		Хог шүүгч Ф32мм	2	-	Ш
8		Манометр Ф15мм 10кг/см2	6	-	Ш
9		Термометр Ф15мм	3	-	Ш
10		Температурын датчик	4	-	Ш
11	ГОСТ 10704-91	Ган хоолой Ф38х2.5мм	16	7.38	УМ
12	ГОСТ 10378-2001	Шилжвэр Ф32/Ф15	2	0.78	Ш
13	ГОСТ 10378-2001	Шилжвэр Ф32/Ф25	6	0.78	Ш
14		Дулааны тоолуур Ф25мм	1	-	kv=3.5м^3/ц
15		Гуравлагч Ф32/Ф25/Ф32	2	5.5	Ш
16		Балансан хаалт Ф25мм	1	-	Ш
17		Хий авагч Ф15мм	2	-	Ш
18		Зэврэлтээс хамгаалах лакан түрхлэг Ф32мм	4	-	м2
19		Пенополиуретан дулаалга Ф32	16	-	УМ
20		Өнгөт лент	4	-	м2
21	ГОСТ 10704-91	Ган хоолой Ф32мм	2	5.4	УМ
22	δ=50мм λ=0.8Вт/мК	Тоноглолын дулаалга, ρ=40кг/м3	6	-	м2

"НЬЮКОН" ХХК

NEWCON ARCHITECTURE AND ENGINEERING

УБ хот, ХУД 18 хороо "PG PLAZA" төв 703 тоот. Утас: 75074411, 88004411

БУЛГАН АЙМГИЙН НЭГДСЭН ЭМНЭЛГИЙН ЦОГЦОЛБОР БАРИЛГА

Булган аймаг, Булган сум, 4-р баг

ХОЛИРЧ НАСОСНЫ УЗЕЛИЙН МАТЕРИАЛЫН ТҮҮВЭР

Үш шат: А.3

Иженер	Р.Ганцэцэг	Е.Г.Шифр: NC-08/2025	Масштаб: М1:25	Огноо: 2025-06
Гүйцэтгэсэн	Ч.Баярцогоо	Т.Г.Шифр:	Зургийн дугаар: ДМ-12	Хуудас: 30
Шалгасан	Р.Ганцэцэг			

2025