NEWCON
ARCHITECTURE AND ENGINEERING

/Тусгай зөвшөөрлийн дугаар: ЗТ19-588/23, УБ хот. ХУД 18 хороо "PG PLAZA" төв 703 тоот. Утас: 75074411, 88004411

Е.Г.Шифр: NC-08/2025

Булган аймаг. Булган сум. -р баг

БУЛГАН АЙМГИЙН НЭГДСЭН ЭМНЭЛГИЙН ЦОГЦОЛБОР БАРИЛГЫН ХОЛБОЛТЫН ЗУРАГ ТӨСӨЛ

/Ажлын зураг/
УС ХАНГАМЖ АРИУТГАХ ТАТУУРГЫН ХЭСЭГ-УХАТ

БОЛОВСРУУЛСАН:

Захирал: Ч.Ганболд

Зургийн инженер: А.Очирбат

Улаанбаатар 2025 он

ЦЭВЭР БОХИР УСНЫ ЗУРГИЙН ЖАГСААЛТ

Д/Д	Марк	Зургийн нэр	Тайлбар
1	УХАТ - 1	Цэвэр бохир усны зургийн жагсаалт, Үндсэн үзүүлэл, Барилгын схем	А3-формат
2	УХАТ - 2	Материалын түүвэр	А3-формат
3	УХАТ - 3	Гадна ус хангамж, ариутгах татуургын шугамын нэгдсэн байгуулалт	А3-формат
4	УХАТ - 4-5	Гадна ус хангамж, ариутгах татуургын шугамын байгуулалт	А3-формат
5	УХАТ - 6-8	Ариутгах татуургын шугамын дагуугийн зүсэлт	А3-формат
6	УХАТ - 9	Яндан хоолойн угсралтын тойм	А3-формат
7	УХАТ - 10-15	ДХ-н байгуулалт; Огтлол	А3-формат
8	УХАТ - 16	Ариутгах татуургын цутгамал хүдгийн нэг маягийн байгуулалт, Огтлол	А3-формат
9	УХАТ - 17	Модон тагны байгуулалт, Хүдгийн төмөр шат	А3-формат
10	УХАТ - 18	Ариутгах татуургын хүдгийн төмөр бетон хийцийн түүвэр	А3-формат

БАЙРШЛЫН СХЕМ

ТАЙЛБАР БИЧИГ

Булган аймаг, Булган сумын 6-р багийн нутаг дэвсгэрт баригдах "Нэгдсэн эмнэлэгийн барилга"-н барилгын гадна ус хангамж, ариутгах татуургын шугамын ажлын зургийг доорхи материалын үндэслэн хийж гүйцэтгэв.

1. Орчны дэвсгэр зураг, ерөнхий төлөвлөгөө, өндержилт
2. БНбД 40-01-14 "Ариутгах татуурга, гадна сүлжээ ба байгууламж"
3. БНбД 40-02-16 "Ус хангамж, гадна сүлжээ ба байгууламж"
4. БНбД 40-04-16 "Ус хангамж, ариутгах татуургын гадна шугам сүлжээ, барилга байгууламж"
5. БНбД 40-06-16 "Дотор сантехникийн систем
6. БНбД 40-05-16 "Барилга доторхи ус хангамж, ариутгах татуурга"
7. "БУЛГАН МЭЗЭЖ"ХХК-н 2025 оны 04-р сарын 22-ны №2025/19 тоот техникийн нөхцөл
8. Инженер геологийн дүгнэлт "Хангай Инж Гео" ХХК 2025.01.30-нд хийсэн инженер-геологийн судалгааг үндэслэв.

1. Хөрсний ус илрээгүй.
2. Хөлдөлтийн гүн:
   - Хайргархаг элсэн хөрс - 3.31м
   - Хайрга агуулсан элсэн хөрс - 3.13
   - Элсэнцэр хөрс - 3.13
   - Шавранцар хөрс - 2.58 метр байна.
3. Газар хөдлөлтийн 7 баллын бүсэд байрлана.

Ариутгах татуурга: Барилгуудаас 5 метрт үзлэгийн худаг төлөвлөн техникийн нөхцлийн дагуух ахуйн ариутгах татуургын худагт өөрийн урсгалаар холбохоор төлөвлөлөө. Гадна ариутгах татуургын шугам нь MNS ISO MNS 5544:2005 стандартын ф100-150 мм-н голчтой хуванцар хоолой байна. Бохир усны шугамыг 15см зузаан элсэн дэвсгэр дээр 10см понеполиуретанаар дулаалж, гадуур нь ус тусгаарлагч хийж өгнө. Шуудууг булахдаа хоолойн дээр хатуу зүйл /чулуу, тоосго, хайрга г.м/ агуулаагүй 30см-с багагүй зузаантай нарийн ширхэгтэй шороон хамгаалах давхаргыг зайлшгүй хийх шаардлагатай. Угсралтын ажлыг гүйцэтгэхдээ техник аюулгүйн ажиллагааны норм дүрмийг баримтлан ажиллана. Бохир усны холболтыг хийлгэхдээ тусгай зөвшөөрөл бүхий мэргэжлийн байгууллагаар хийлгэх шаардлагатай.

Ус хангамж: Барилгын ус хангамжийн системийг төвийн шугам сүлжээнээс техникийн нөхцлийн дагуух хүдгаас дулааны шугамтай хамт хангахаар төлөвлөсөн.

Угсралтын ажилд тавих шаардлага:

- Шуудууг ухаж нээсний дараа зураг төслийн зохиогч инженер геологийн дүгнэлт гаргасан төлөөллийг байлцуулан дүгнэлт гаргасны дараа ажлыг үргэлжлүүлэх шаардлагатай.
- Угсралтын ажлыг БНбД 40-04-16-ийн дагуу гүйцэтгэнэ.
- Техник аюулгүйн болон газар шорооны ажил гүйцэтгэх БНбД-ыг чанд мөрдөх.
- Угсралтын ажлын үе шат бүрд холбох төлөөллийг байлцуулан акт үйлдэх.
- Шугам хоолойг булах, битүүмжлэхээс өмнө холбох төлөөллийг байлцуулан битүүмжлэлийг шалгах далд ажлын акт үйлдэх.
- Шугам хоолойн бэхэлгээ дулаалгыг технологийн дагуу хийх. Булах явцад дулаалгыг гэмтээхгүй байх.
- Угсралтын ажлыг хийж гүйцэтгэхэд зам, талбайг ажлын гүйцэтгэл дууссаны дараа заавал анхны байдалд нь эргүүлэн оруулах ба уг ажлыг төсөвт өртөгт тусгаж өгөх.
- Барилгын тухай хуулийн 16 дугаар зүйл. Барилгын ажлын талбайд тавигдах шаардлага

16.3 Барилга байгууламжийн угсралт, буулгалтын ажлыг гүйцэтгэхдээ барилгын ажлын талбайн болон үйлдвэрлэлийн зохион байгуулалтын зураг төсөл боловсруулна.

- Барилгын тухай хуулийн 40 дүгээр зүйл. Барилгын ажил гүйцэтгэгчийн чиг үүрэг

40.1.13 Барилгын ажил гүйцэтгэх технологи, үйлдвэрлэл, техникийн ослоос сэргийлсэн хөдөлмөрийн эрүүл ахуй, аюулгүйн ажиллагааны нөхцөлийг бүрдүүлэх арга хэмжээний зохион байгуулалтын зургийг боловсруулж, түүнийг дагуу гүйцэтгэх

- Барилгын тухай хуулийн 40 дүгээр зүйл. Барилгын ажил гүйцэтгэгчийн чиг үүрэг

40.1.17 Барилгын ажлын явцад зураг төсөл өөрчлөгдсөн бол гүйцэтгэлийн зураг төсөл боловсруулж баталгаажуулах

"НЬЮКОН" ХХК	БУЛГАН АЙМГИЙН НЭГДСЭН ЭМНЭЛГИЙН ЦОГЦОЛБОР БАРИЛГА Булган аймаг. Булган сум. 4-р баг					
	ЗУРГИЙН ЖАГСААЛТ, БАЙРШЛЫН СХЕМ, ТАЙЛБАР БИЧИГ					Үш шат: А.З
	Инженер		А.Очирбат	Е.Г.Шифр: NC-08/2025	Масштаб:	Огноо: 2025-07
	Гүйцэтгэсэн		Д.Солонго	Т.Г.Шифр:	Зургийн дугаар: УХАТ-1	Хуудас: 18
УБ хот, ХУД 18 хороо "PG PLAZA" төв 703 тоот. Утас: 75074411, 88004411	Шалгасан		А.Очирбат			

2025

МАТЕРИАЛЫН ТҮҮВЭР / БОХИР УСНЫ ШУГАМ СҮЛЖЭЭ/

Д/Д	Тэмдэглэгээ	Нэрс		Тоо хэмж	Жин / Кг /	Тайлбар
1	2	3		4	5	6
		А. Бохир усны шугамын түүвэр				
1	MNS 5544:2005	Хуванцар хоолой	Ø100мм	30	-	у/м
2			Ø150мм	200	-	у/м
3			Ø200мм	-	-	у/м
4		Төмөр бетон худаг	ф1000 мм	12	-	Иж бүрэн
5		Төмөр бетон худаг	ф1500 мм	1	-	Иж бүрэн
6		Ширмэн, модон таг /дулаалгатай/		13	-	шир
7	Хэвлэмэл	Хоолойн дулаалга	Ø100мм	30	-	у/м
8		Хоолойн дулаалга	Ø150мм	200	-	у/м
9		Ус чийг тусгаарлагч		230	-	у/м
10		Элсэн дэвсгэр		40	-	м3

ЦЭВЭР БОХИР УСНЫ ҮНДСЭН ҮЗҮҮЛЭЛТҮҮД

Д/Д	Системийн нэр	Оролтонд шаардагдах даралт м.у.б	Тооцооны зарцуулалт				Халуун ус бэлтгэхэд шаардагдах дулаан: Гкал/цаг	Тайлбар
			м3/хон	м3/цаг	л/сек	Галын үед л/сек		
1	Нийт ус		46.87	8.58	3.55			
2	Хүйтэн ус		26.12	4.58	1.95	2.5x2		
3	Халуун ус		20.74	4.64	1.98		0.267	
4	Бохир ус		46.87	8.58	5.05			

МАТЕРИАЛЫН ТҮҮВЭР / ЦЭВЭР УСНЫ ШУГАМ СҮЛЖЭЭ/

Д/Д	Тэмдэглэгээ	Нэрс		Тоо хэмж	Жин / Кг /	Тайлбар
1	2	3		4	5	6
		Б. Цэвэр усны шугамын түүвэр				
1	ГОСТ 3262-95	Цайрдсан ган хоолой	Ø57x3.0 мм	80	-	у/м
2			Ø76x3.5 мм	80	-	у/м
3			Ø89x3.5 мм	60	-	у/м
4	P=1.0МПа	Отвод	Ø50 мм	9	-	шир
5			Ø65 мм	5	-	шир
6			Ø80 мм	8	-	шир
7		Фланцтай хаалт	Ø50 мм	3	-	шир
8			Ø65 мм	2	-	шир
9			Ø80 мм	1	-	шир
10		Фүлэх флантай хаалт	Ø25 мм	4	-	шир
11	Понеполиуретан δ=50мм	Хоолойн дулаалга	Ø50 мм	70	-	у/м
12			Ø65 мм	80	-	у/м
13			Ø80 мм	60	-	у/м
14		Бетон дэр ОП-1 /200x200x90h/		90	-	шир
15		Гулсах тулгуур ГТ 17.10-50		28	-	шир
16		Гулсах тулгуур ГТ 17.10-65		32	-	шир
17		Гулсах тулгуур ГТ 17.10-80		30	-	шир

"НЬЮКОН" ХХК

NEWCON ARCHITECTURE AND ENGINEERING

ЧБ хот, ХУД 18 хороо "РБ PLAZA" төв 703 тоот. Утас: 75074411, 88004411

БУЛГАН АЙМГИЙН НЭГДСЭН ЭМНЭЛГИЙН ЦОГЦОЛБОР БАРИЛГА

Булган аймаг. Булган сум. 4-р баг

МАТЕРИАЛЫН ТҮҮВЭР, ҮНДСЭН ҮЗҮҮЛЭЛТҮҮД

Үш шат: А.3

Иженер		А.Очирбат	Е.Г.Шифр: NC-08/2025	Масштаб:	Огноо: 2025-07
Гүйцэтгэсэн		Д.Солонго	Т.Г.Шифр:	Зургийн дугаар: УХАТ-2	Хуудас: 18
Шалгасан		А.Очирбат			

2025

ГАДНА УС ХАНГАМЖ, АРИУТГАХ ТАТУУРГЫН ШУГАМЫН БАЙГУУЛАЛТ, М1:1000

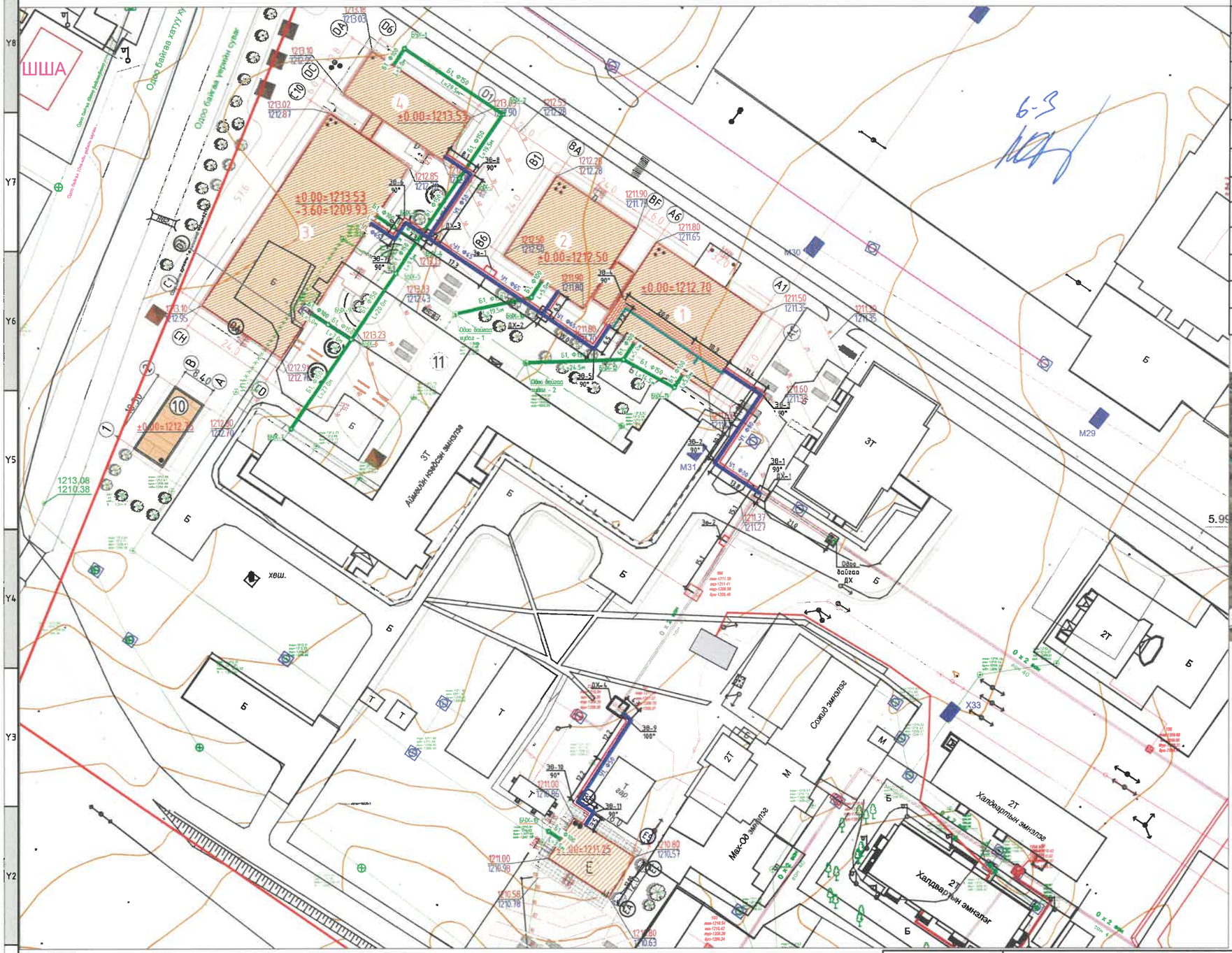

БАРИЛГЫН ТОДОРХОЙЛОЛТ

Д/д	Барилгын нэр	Тайлбар
1	Барилга байгууламж /А-блок/	Төлөвлөж буй
2	Барилга байгууламж /В-блок/	Төлөвлөж буй
3	Барилга байгууламж /С-блок/	Төлөвлөж буй
4	Барилга байгууламж /D-блок/	Төлөвлөж буй
5	Барилга байгууламж /Е-блок/	Төлөвлөж буй
6	Авто зогсоол	Төлөвлөж буй
7	Ногоон байгууламж	Төлөвлөж буй
8	Явган хүний зам	Төлөвлөж буй
9	Нэгдсэн эмнэлгийн барилга	Төлөвлөж буй
10	2*1000кВА чадалтай ХТП	Төлөвлөж буй
11	Буулгах эмнэлгийн барилга	Буулгаж буй

БАЙРШЛЫН СХЕМ

ЗӨВШӨӨРӨЛЦСӨН:
БУЛГАН АЙМГИЙН ЕРӨНХИЙ АРХИТЕКТОР
/ / М.ЦЭРЭНЧИМЭД

"БУЛГАН МЭЭЖ" ОНӨХХК-Н ЕРӨНХИЙ ИНЖЕНЕР
/ / Э.НЯМСҮРЭН

ТАНИХ ТЭМДЭГЛЭГЭЭ

- Төлөвлөж буй барилга, байгууламж
- Төлөвлөж буй авто зам
- Төлөвлөж буй явган хүний зам
- Төлөвлөж буй авто зогсоол
- Одоо байгаа авто зам
- Одоо байгаа барилга байгууламж
- Төлөвлөж буй авто зам, явган зам, зүлэг гэрэлтүүлэг
- Архитектур төлөвлөлтийн даалгаврын схемийн хил хязгаар
- Бохир усны шугам
- Дулааны шугам
- Цэвэр усны шугам
- Цахилгааны шугам

"НЬЮКОН" ХХК
NEWCON ARCHITECTURE AND ENGINEERING
УБ хот, ХУД 18 хороо "PG PLAZA" төв 703 тоот. Утас: 7507441, 88004411

БУЛГАН АЙМГИЙН НЭГДСЭН ЭМНЭЛГИЙН ЦОГЦОЛБОР БАРИЛГА
Булган аймаг. Булган сум. 4-р баг

ГАДНА УС ХАНГАМЖ, АРИУТГАХ ТАТУУРГЫН ШУГАМЫН БАЙГУУЛАЛТ

Иженер	А.Очирбат	Е.Г.Шифр: NC-08/2025	Масштаб: М1:1000	Үш шат: А.3	
Гүйцэтгэсэн	Д.Солонго	Т.Г.Шифр:	Зургийн дугаар: УХАТ-3	Огноо: 2025-07	
Шалгасан	А.Очирбат			Хуудас: 18	

2025

ГАДНА УС ХАНГАМЖ, АРИУТГАХ ТАТУУРГЫН ШУГАМЫН БАЙГУУЛАЛТ - 1, М1:500

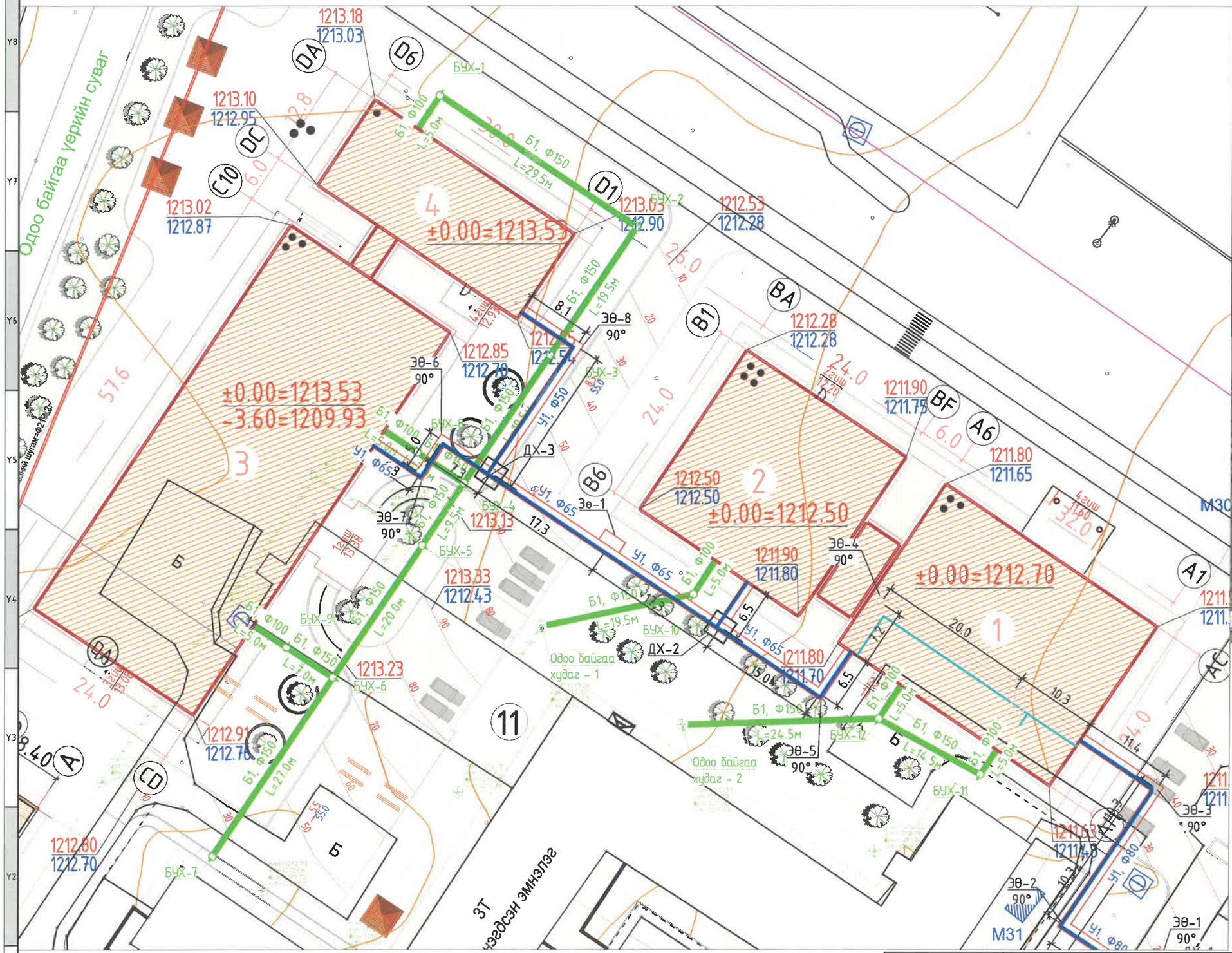

БАРИЛГЫН ТОДОРХОЙЛОЛТ

Д/д	Барилгын нэр	Тайлбар
1	Барилга байгууламж /A-блок/	Төлөвлөж буй
2	Барилга байгууламж /B-блок/	Төлөвлөж буй
3	Барилга байгууламж /C-блок/	Төлөвлөж буй
4	Барилга байгууламж /D-блок/	Төлөвлөж буй
5	Барилга байгууламж /E-блок/	Төлөвлөж буй
6	Авто зогсоол	Төлөвлөж буй
7	Ногоон байгууламж	Төлөвлөж буй
8	Явган хүний зам	Төлөвлөж буй
9	Нэгдсэн эмнэлгийн барилга	Төлөвлөж буй
10	2*1000кВА чадалтай ХТП	Төлөвлөж буй
11	Буулгах эмнэлгийн барилга	Буулгаж буй

БАЙРШЛЫН СХЕМ

ТАНИХ ТЭМДЭГЛЭГЭЭ

- Төлөвлөж буй барилга, байгууламж
- Төлөвлөж буй авто зам
- Төлөвлөж буй явган хүний зам
- Төлөвлөж буй авто зогсоол
- Одоо байгаа авто зам
- Одоо байгаа барилга байгууламж
- Төлөвлөж буй авто зам, явган зам, зүлэг гэрэлтүүлэг
- Архитектур төлөвлөлтийн даалгаврын схемийн хил хязгаар
- Бохир усны шугам
- Дулааны шугам
- Цэвэр усны шугам
- Цахилгааны шугам

"НЬЮКОН" ХХК

NEWCON ARCHITECTURE AND ENGINEERING

УБ хот, ХУД 18 хороо "PG PLAZA" төв 703 тоот. Утас: 75074411, 88004411

БУЛГАН АЙМГИЙН НЭГДСЭН ЭМНЭЛГИЙН ЦОГЦОЛБОР БАРИЛГА

Булган аймаг. Булган сум. 4-р баг

ГАДНА УС ХАНГАМЖ, АРИУТГАХ ТАТУУРГЫН ШУГАМЫН БАЙГУУЛАЛТ - 1

Иженер	А.Очирбат	Е.Г.Шифр: NC-08/2025	Масштаб: М1:500	Огноо: 2025-07
Гүйцэтгэсэн	Д.Солонго	Т.Г.Шифр:	Зургийн дугаар: УХАТ-4	Хуудас: 18
Шалгасан	А.Очирбат			

Үш шат: А.3

2025

ГАДНА УС ХАНГАМЖ, АРИУТГАХ ТАТУУРГЫН ШУГАМЫН БАЙГУУЛАЛТ - 2, М1:500

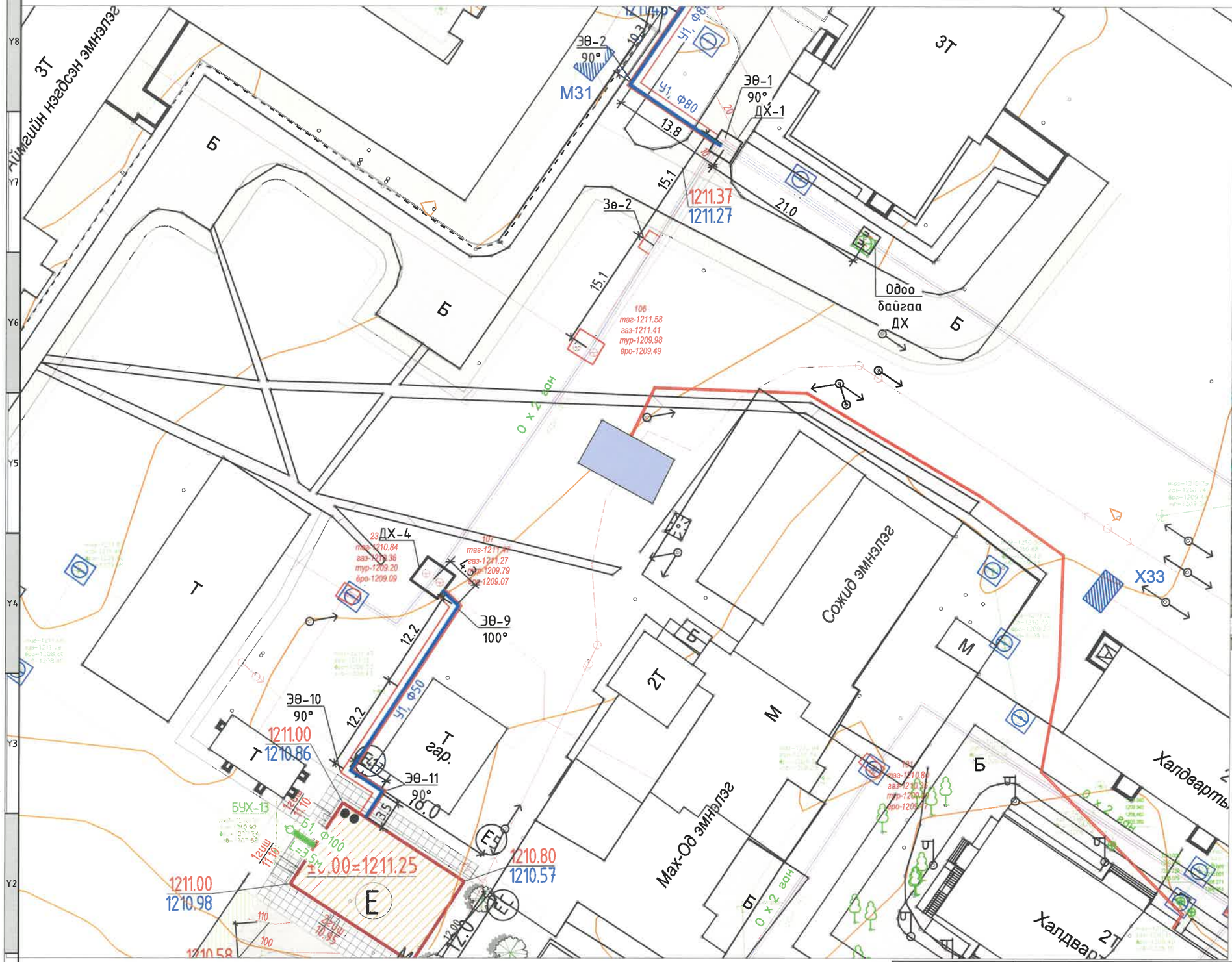

БАРИЛГЫН ТОДОРХОЙЛОЛТ

Д/д	Барилгын нэр	Тайлбар
1	Барилга байгууламж /А-блок/	Төлөвлөж буй
2	Барилга байгууламж /В-блок/	Төлөвлөж буй
3	Барилга байгууламж /С-блок/	Төлөвлөж буй
4	Барилга байгууламж /D-блок/	Төлөвлөж буй
5	Барилга байгууламж /Е-блок/	Төлөвлөж буй
6	Авто зогсоол	Төлөвлөж буй
7	Ногоон байгууламж	Төлөвлөж буй
8	Явган хүний зам	Төлөвлөж буй
9	Нэгдсэн эмнэлгийн барилга	Төлөвлөж буй
10	2*1000кВА чадалтай ХТП	Төлөвлөж буй
11	Буулгах эмнэлгийн барилга	Буулгаж буй

БАЙРШЛЫН СХЕМ

ТАНИХ ТЭМДЭГЛЭГЭЭ

- Төлөвлөж буй барилга, байгууламж
- Төлөвлөж буй авто зам
- Төлөвлөж буй явган хүний зам
- Төлөвлөж буй авто зогсоол
- Одоо байгаа авто зам
- Одоо байгаа барилга байгууламж
- Төлөвлөж буй авто зам, явган зам, зүлэг гэрэлтүүлэг
- Архитектур төлөвлөлтийн даалгаврын схемийн хил хязгаар
- Бохир усны шугам
- Дулааны шугам
- Цэвэр усны шугам
- Цахилгааны шугам

"НЬЮКОН" ХХК

NEWCON ARCHITECTURE AND ENGINEERING

УБ хот, ХУД 18 хороо "PG PLAZA" төв 703 тоот. Утас: 75074411, 88004411

БУЛГАН АЙМГИЙН НЭГДСЭН ЭМНЭЛГИЙН ЦОГЦОЛБОР БАРИЛГА

Булган аймаг. Булган сум. 4-р баг

ГАДНА УС ХАНГАМЖ, АРИУТГАХ ТАТУУРГЫН ШУГАМЫН БАЙГУУЛАЛТ - 2

Иженер	А.Очирбат	Е.Г.Шифр: NC-08/2025	Масштаб: М1:500	Огноо: 2025-07	Уш шат: А.3
Гүйцэтгэсэн	Д.Солонго	Т.Г.Шифр:	Зургийн дугаар: УХАТ-5	Хуудас: 18	
Шалгасан	А.Очирбат				

2025

АРИУТГАХ ТАТУУРГЫН ШУГАМЫН ДАГУУГИЙН ЗҮСЭЛТ - 1, МБ1:100 МХ1:500

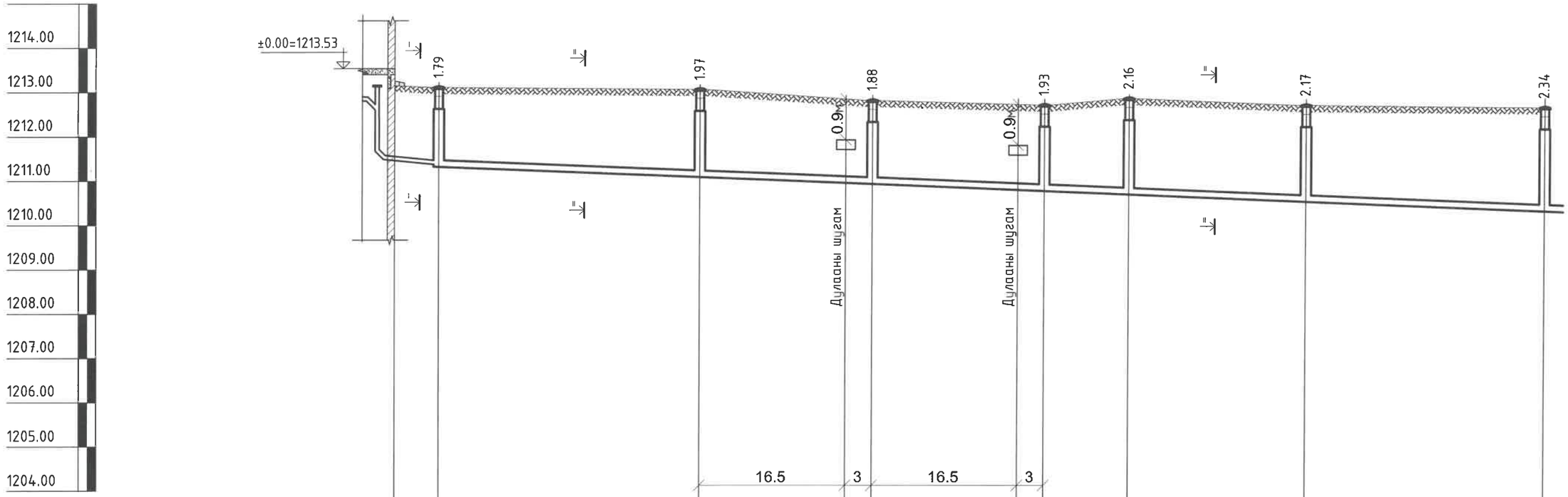

Газрын хөрсний тэмдэгт	1213.15	1213.10	1213.05	1212.80	1212.70	1212.85	1212.70	1212.65
Газрын төслийн тэмдэгт								
Ховилын доод тэмдэгт	1211.46	1211.36	1211.31	1211.07	1210.92	1210.76	1210.68	1210.53	1210.31
Хоолойн төрөл голч ГОСТ	MNS 5544:2005 Хуванцар хоолой ф100 Полиуретан дулаалга δ=10см			MNS 5544:2005 Хуванцар хоолой ф150 Полиуретан дулаалга δ=10см				
Буйр хөрсний байдал	Байгалийн хөрс, Элсэн дэвсгэр t=150 мм							
Урт / Налуу	5.0 / 0.02	125.0						0.008
Худаг хоорондын зай	5.0	29.5	19.5	19.5	9.5	20.0	27.0	
Худгийн дугаар	90°	90°	180°	180°	180°	180°	90°	
	Барилга - 4 /D-блок/	БУХ-1	БУХ-2	БУХ-3	БУХ-4	БУХ-5	БУХ-6	БУХ-7

"НЬЮКОН" ХХК

NEWCON ARCHITECTURE AND ENGINEERING

УБ хот, ХУД 18 хороо "PG PLAZA" төв 703 тоот. Утас: 75074411, 88004411

БУЛГАН АЙМГИЙН НЭГДСЭН ЭМНЭЛГИЙН ЦОГЦОЛБОР БАРИЛГА

Булган аймаг. Булган сум. 4-р баг

АРИУТГАХ ТАТУУРГЫН ШУГАМЫН ДАГУУГИЙН ЗҮСЭЛТ - 1

Иженер	А.Очирбат	Е.Г.Шифр: NC-08/2025	Масштаб: МБ1:100 МХ1:500	Үш шат: А.3	Огноо: 2025-07
Гүйцэтгэсэн	Д.Солонго	Т.Г.Шифр:	Зургийн дугаар: УХАТ-6		Хуудас: 18
Шалгасан	А.Очирбат				

2025

АРИУТГАХ ТАТУУРГЫН ШУГАМЫН ДАГУУГИЙН ЗҮСЭЛТ - 2, МБ1:100 МХ1:500

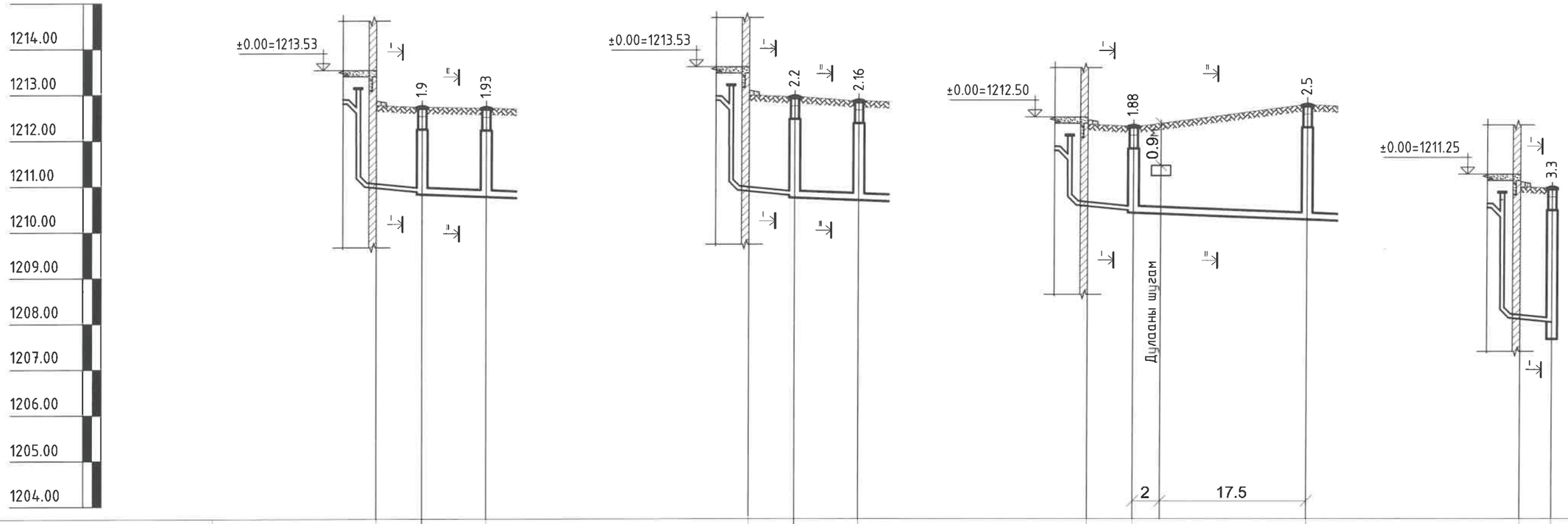

Газрын хөрсний тэмдэгт	1212.75	1212.72	1212.70	1213.00	1212.94	1212.85	1213.00	1212.30	1212.76	1211.00	1210.95
Газрын төслийн тэмдэгт											
Ховилын доод тэмдэгт	1210.97	1210.87	1210.82	1210.76	1210.97	1210.87	1210.82	1210.68	1210.97	1210.87	1210.82	1210.26	1208.09	1208.02	1207.65
Хоолойн төрөл голч ГОСТ	MNS 5544:2005 Хуванцар хоолой ф100-ф150 Полиуретан дулаалга δ=10см				MNS 5544:2005 Хуванцар хоолой ф100-ф150 Полиуретан дулаалга δ=10см				MNS 5544:2005 Хуванцар хоолой ф100-ф150 Полиуретан дулаалга δ=10см				MNS 5544:2005 Хуванцар хоолой ф100 Полиуретан дулаалга δ=10см		
Буйр хөрсний байдал	Байгалийн хөрс, Элсэн дэвсгэр t=150 мм				Байгалийн хөрс, Элсэн дэвсгэр t=150 мм				Байгалийн хөрс, Элсэн дэвсгэр t=150 мм				Байгалийн хөрс, Элсэн дэвсгэр t=150 мм		
Налуу	0.02	0.008			0.02	0.008			0.02	0.008			0.02		
	5.0	7.0			5.0	7.0			5.0	19.5			3.5		
Худаг хоорондын зай	5.0	7.0			5.0	7.0			5.0	19.5					
Худгийн дугаар	180°	90°			180°	90°			135°	134°			90°		
	Барилга - 3 /С-блок/	БУХ-8	БУХ-4		Барилга - 3 /С-блок/	БУХ-9	БУХ-5		Барилга - 2 /В-блок/	БУХ-10	Одоо байгаа худаг - 1		Барилга - 5 /Е-блок/	БУХ-13	

"НЬЮКОН" ХХК	БУЛГАН АЙМГИЙН НЭГДСЭН ЭМНЭЛГИЙН ЦОГЦОЛБОР БАРИЛГА Булган аймаг. Булган сум. 4-р баг				
	АРИУТГАХ ТАТУУРГЫН ШУГАМЫН ДАГУУГИЙН ЗҮСЭЛТ - 2				Үш шат: А.3
	Иженер	А.Очирбат	Е.Г.Шифр: NC-08/2025	Масштаб: МБ1:100 МХ1:500	Огноо: 2025-07
	Гүйцэтгэсэн	Д.Солонго	Т.Г.Шифр:	Зургийн дугаар: УХАТ-7	Хуудас: 18
	Шалгасан	А.Очирбат			

NEWCON ARCHITECTURE AND ENGINEERING
УБ хот. ХУД 18 хороо "PG PLAZA" төв 703 тоот. Утас: 75074411, 88004411

АРИУТГАХ ТАТУУРГЫН ШУГАМЫН ДАГУУГИЙН ЗҮСЭЛТ - 3, МБ1:100 МХ1:500

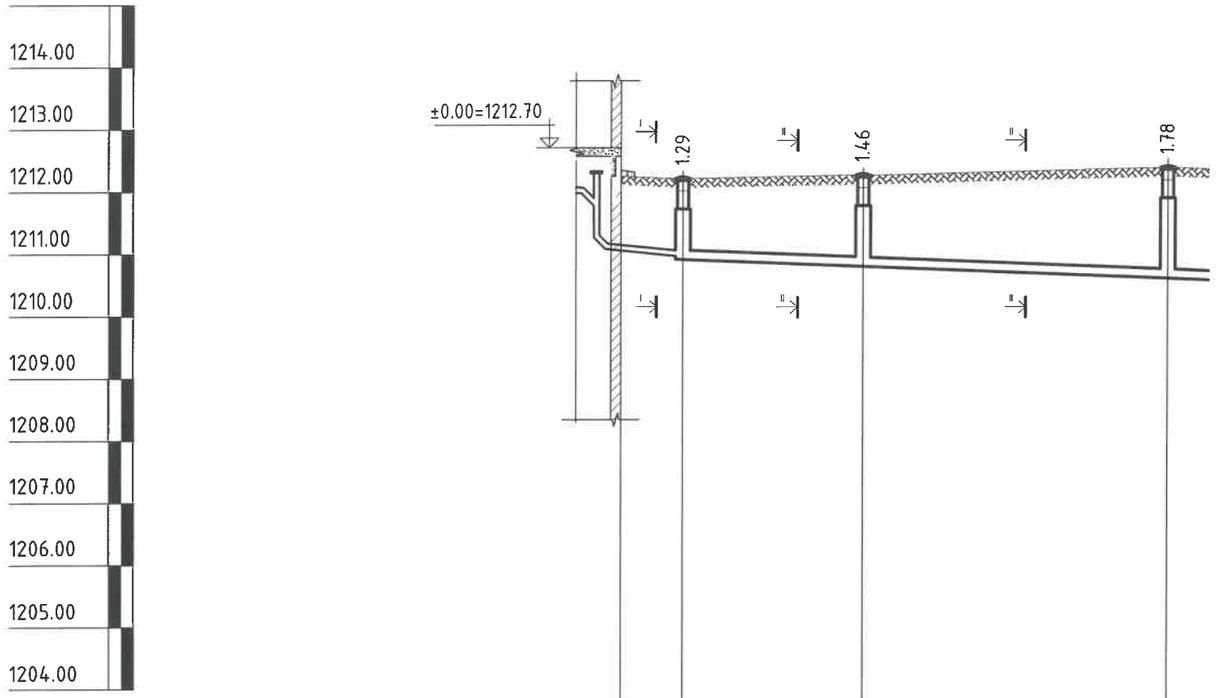

Газрын хөрсний тэмдэгт	1212.25	1212.20	1212.55	1212.37
Газрын төслийн тэмдэгт				
Ховилын доод тэмдэгт	1211.05	1210.95 / 1210.90	1210.79	1210.59
Хоолойн төрөл голч ГОСТ	MNS 5544:2005 Хуванцар хоолой ф100 Полиуретан дулаалга δ=10см		MNS 5544:2005 Хуванцар хоолой ф150 Полиуретан дулаалга δ=10см	
Буйр хөрсний байдал	Байгалийн хөрс, Элсэн дэвсгэр t=150 мм			
Налуу	0.02		0.008	
	5.0	39.0		
Худаг хоорондын зай	5.0	14.5	24.5	
Худгийн дугаар	Барилга - 2 /В-блок/	БУХ-11	БУХ-12	Одоо байгаа худаг - 2
Худгийн дугаарын өнцөг	90°	149°	143°	

Хөндлөн огтлол 1 - 1

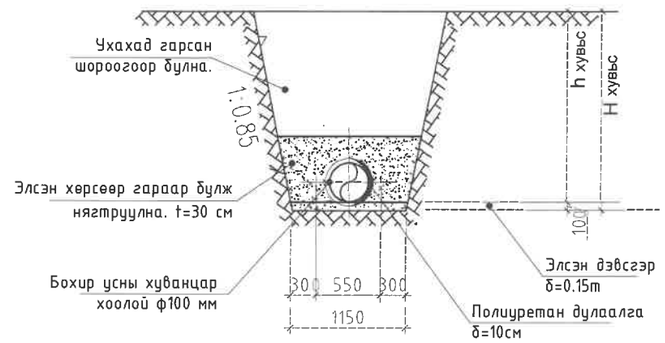

Хөндлөн огтлол 2 - 2

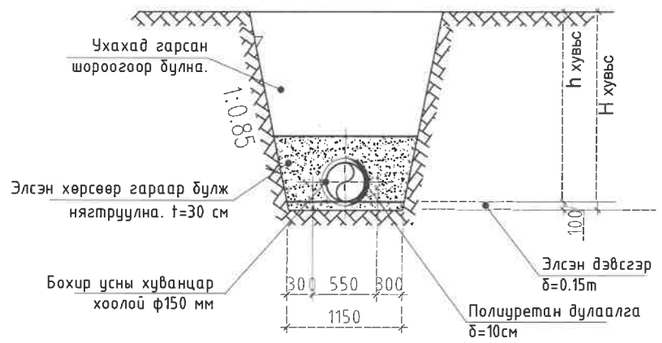

"НЬЮКОН" ХХК	БУЛГАН АЙМГИЙН НЭГДСЭН ЭМНЭЛГИЙН ЦОГЦОЛБОР БАРИЛГА Булган аймаг. Булган сум. 4-р баг				
	АРИУТГАХ ТАТУУРГЫН ШУГАМЫН ДАГУУГИЙН ЗҮСЭЛТ - 3				Үш шат: А.3
	Иженер	А.Очирбат	Е.Г.Шифр: NC-08/2025	Масштаб: МБ1:100 МХ1:500	Огноо: 2025-07
	Гүйцэтгэсэн	Д.Солонго	Т.Г.Шифр:	Зургийн дугаар: УХАТ-8	Хуудас: 18
	Шалгасан	А.Очирбат			

NEWCON ARCHITECTURE AND ENGINEERING
УБ хот, ХУД 18 хороо "PG PLAZA" төв 703 тоот. Утас: 75074411, 88004411

ЦЭВЭР УСНЫ ШУГАМЫН УГСРАЛТЫН ТОЙМ

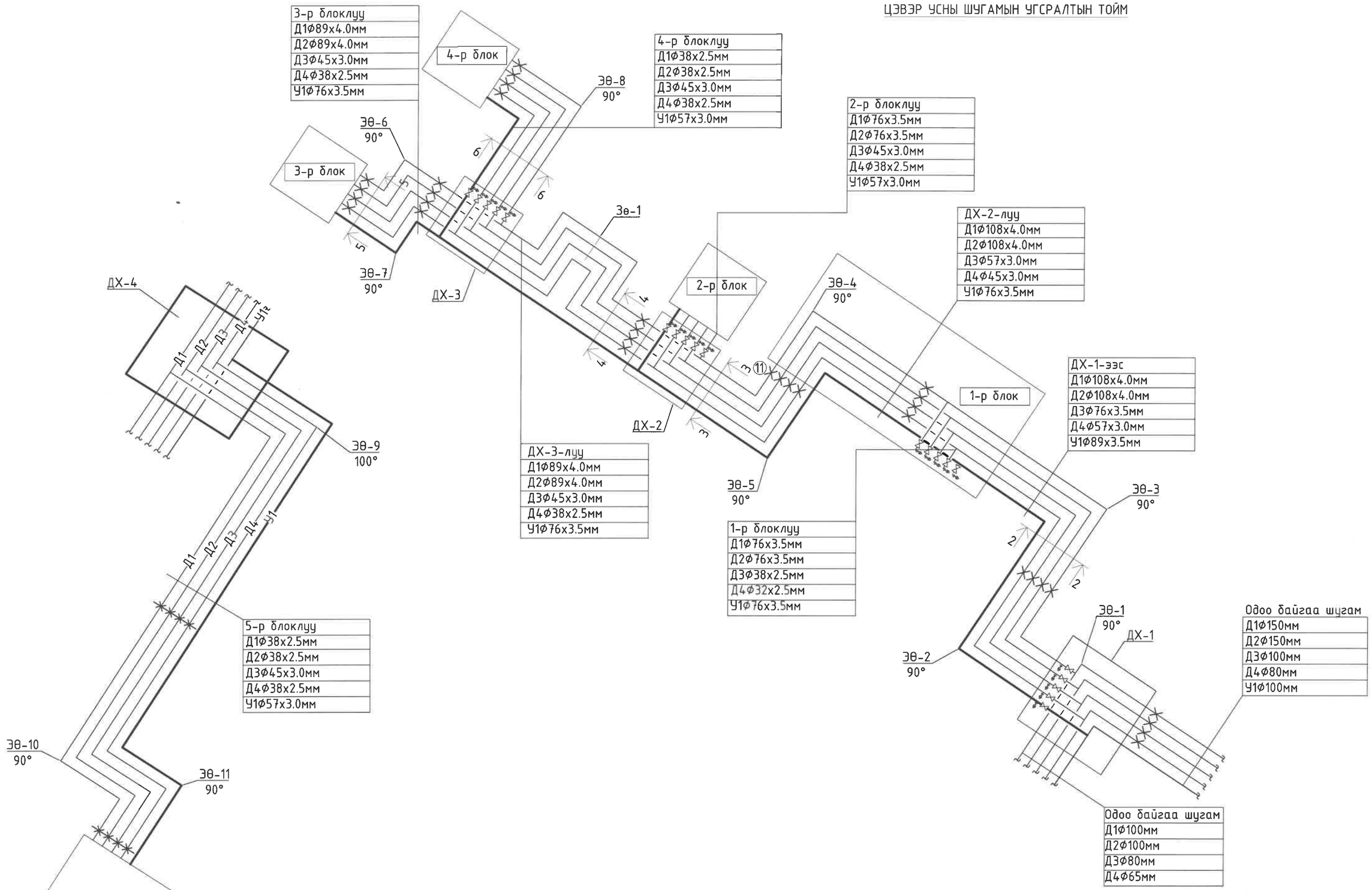

"НЬЮКОН" ХХК

NEWCON ARCHITECTURE AND ENGINEERING

УБ хот, ХУД 18 хороо "PG PLAZA" төв 703 тоот. Утас: 75074411, 88004411

БУЛГАН АЙМГИЙН НЭГДСЭН ЭМНЭЛГИЙН ЦОГЦОЛБОР БАРИЛГА

Булган аймаг. Булган сум. 4-р баг

ЦЭВЭР УСНЫ ШУГАМЫН УГСРАЛТЫН ТОЙМ

Иженер		А.Очирбат	Е.Г.Шифр: NC-08/2025	Масштаб: МБ1:100 МХ1:500	Огноо: 2025-07
Гүйцэтгэсэн		Д.Солонго	Т.Г.Шифр:	Зургийн дугаар: УХАТ-9	Хуудас: 18
Шалгасан		А.Очирбат			

Үш шат: А.3

2025

Дулааны худаг-1-н байгуулалт, М1:25

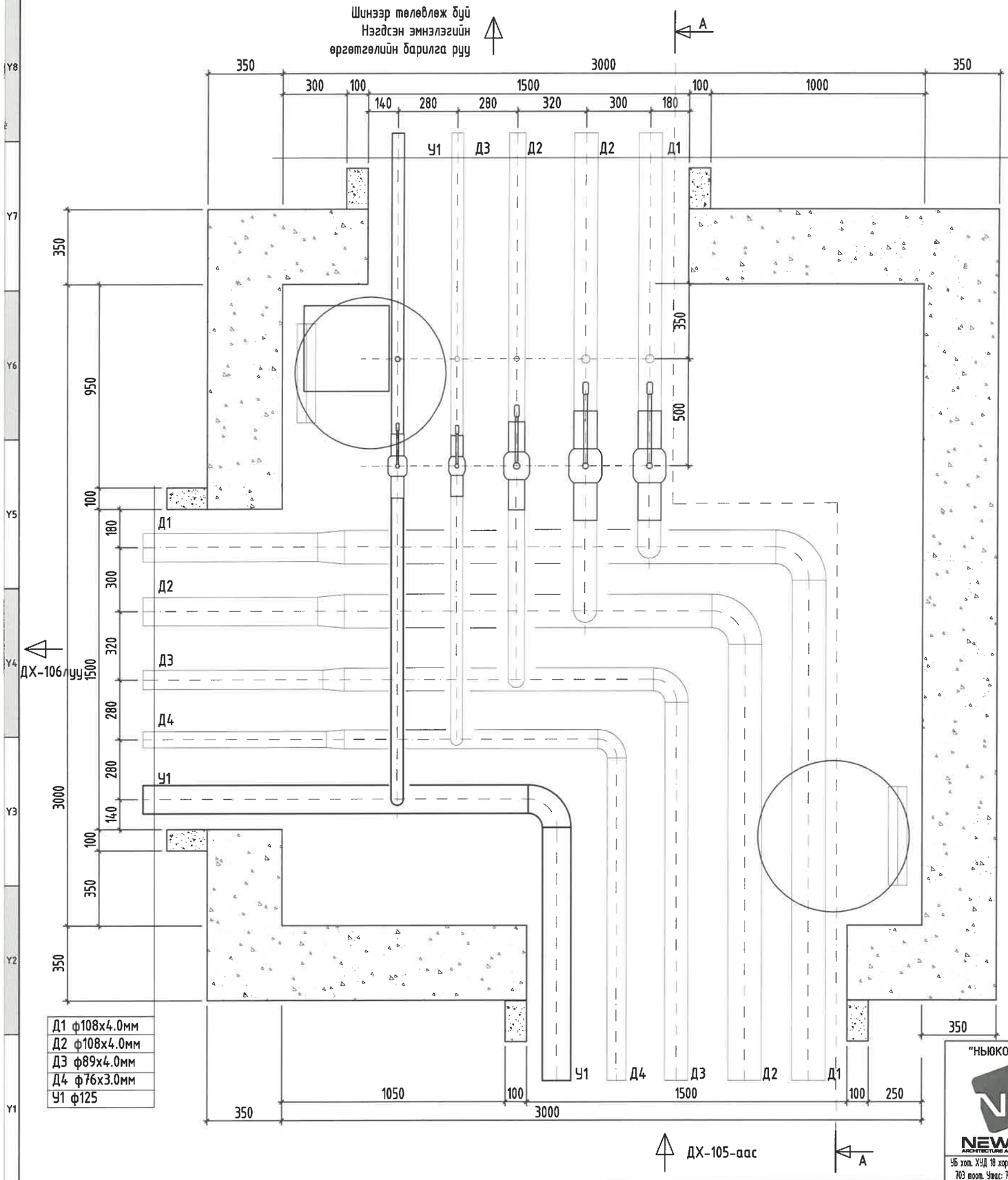

Шинээр төлөвлөж буй Нэгдсэн эмнэлэгийн өргөтгөлийн барилга руу
Д1 ф108х4.0мм
Д2 ф108х4.0мм
Д2 ф76х3.5мм
Д2 ф57х3.0мм
У1 ф...мм

Д1 ф108х4.0мм
Д2 ф108х4.0мм
Д3 ф89х4.0мм
Д4 ф76х3.0мм
У1 ф125

Сувгийн огтлол. 2-2, М1:25, Л-9

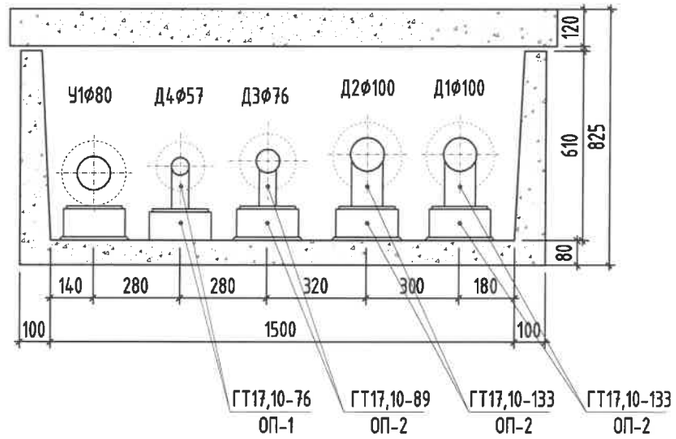

"НЬЮКОН" ХХК

NEWCON ARCHITECTURE AND ENGINEERING

УБ хот. ХУД 18 хороо "PG PLAZA" шөв 703 тоот. Утас: 75074411, 88004411

БУЛГАН АЙМГИЙН НЭГДСЭН ЭМНЭЛГИЙН ЦОГЦОЛБОР БАРИЛГА

Булган аймаг. Булган сум. 4-р баг

Дулааны худаг-1-н байгуулалт

Иженер	А.Очирбат	Е.Г.Шифр: NC-08/2025	Масштаб:	Огноо: 2025-07	Үш шат: А.3
Гүйцэтгэсэн	Д.Солонго	Т.Г.Шифр:	Зургийн дугаар: УХАТ-10	Хуудас: 18	
Шалгасан	А.Очирбат				

Дулааны худаг-1-н А-А огтлол, М1:25

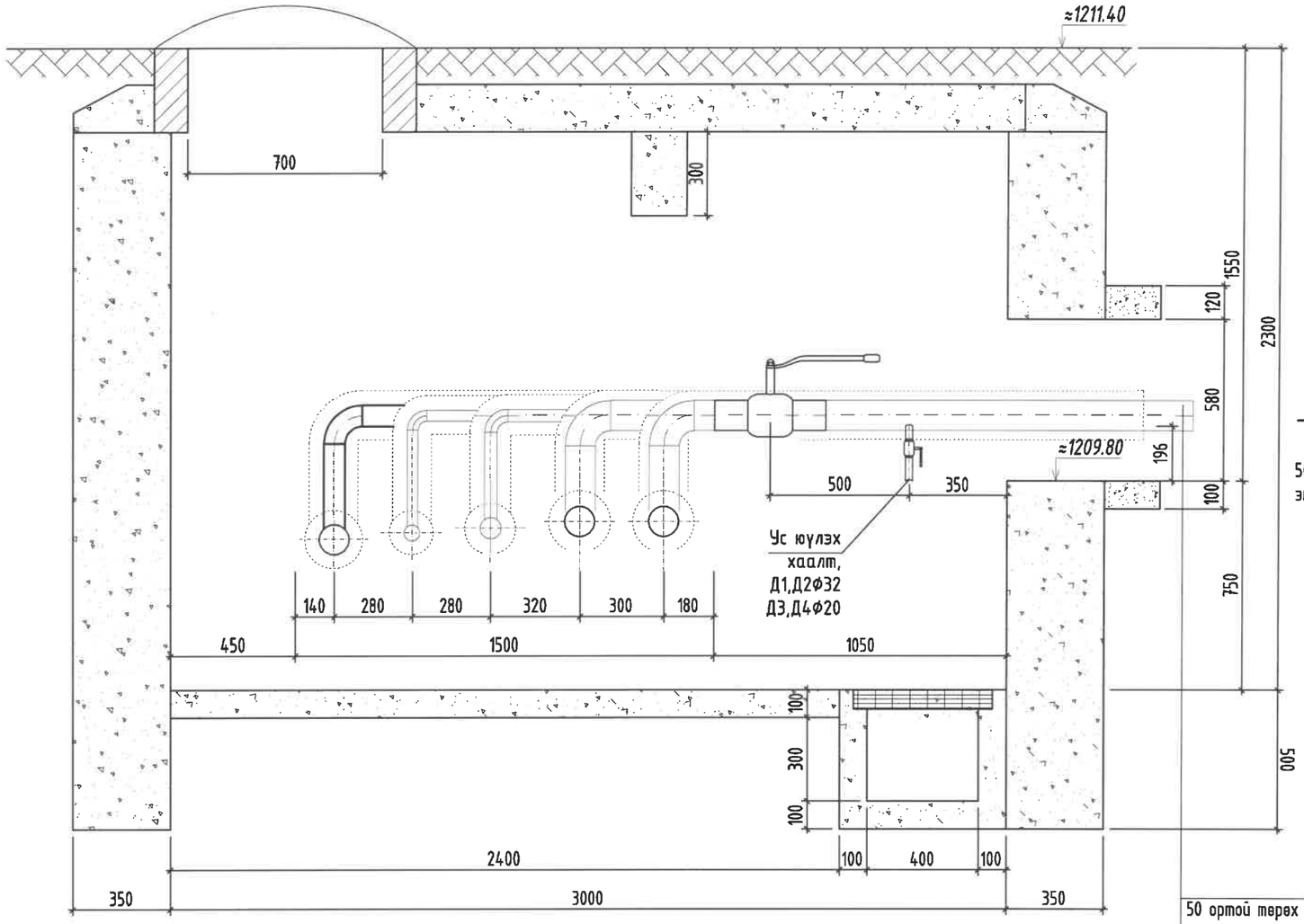

50 ортой тервх эмнэлэглүү

Сувгийн огтлол. 2-2, М1:25, Л-9

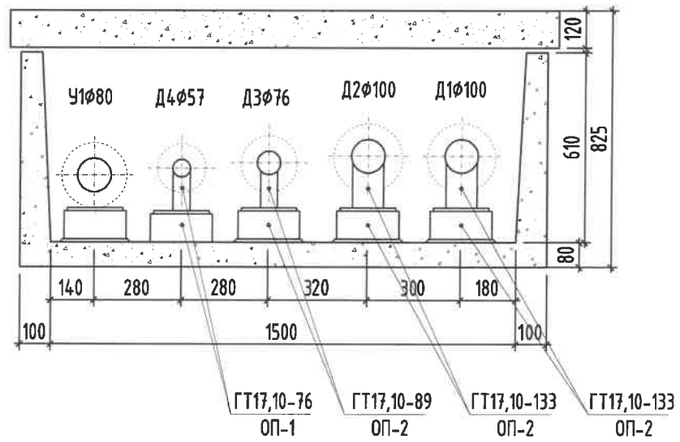

50 ортой тервх эмнэлэглүү
Д1 ф65мм
Д2 ф65мм
У1 ф...

"НЬЮКОН" ХХК

NEWCON ARCHITECTURE AND ENGINEERING

УБ хот, ХУД 18 хороо "PG PLAZA" тав 703 тоот. Утас: 75074411, 88004411

БУЛГАН АЙМГИЙН НЭГДСЭН ЭМНЭЛГИЙН ЦОГЦОЛБОР БАРИЛГА

Булган аймаг, Булган сум, 4-р баг

Дулааны худаг-1-н А-А огтлол

Үш шат: А.3

Иженер		А.Очирбат	Е.Г.Шифр: NC-08/2025	Масштаб:	Огноо: 2025-07
Гүйцэтгэсэн		Д.Солонго	Т.Г.Шифр:	Зургийн дугаар: УХАТ-11	Хуудас: 18
Шалгасан		А.Очирбат			

Дулааны худаг-2-н байгуулалт, М1:25

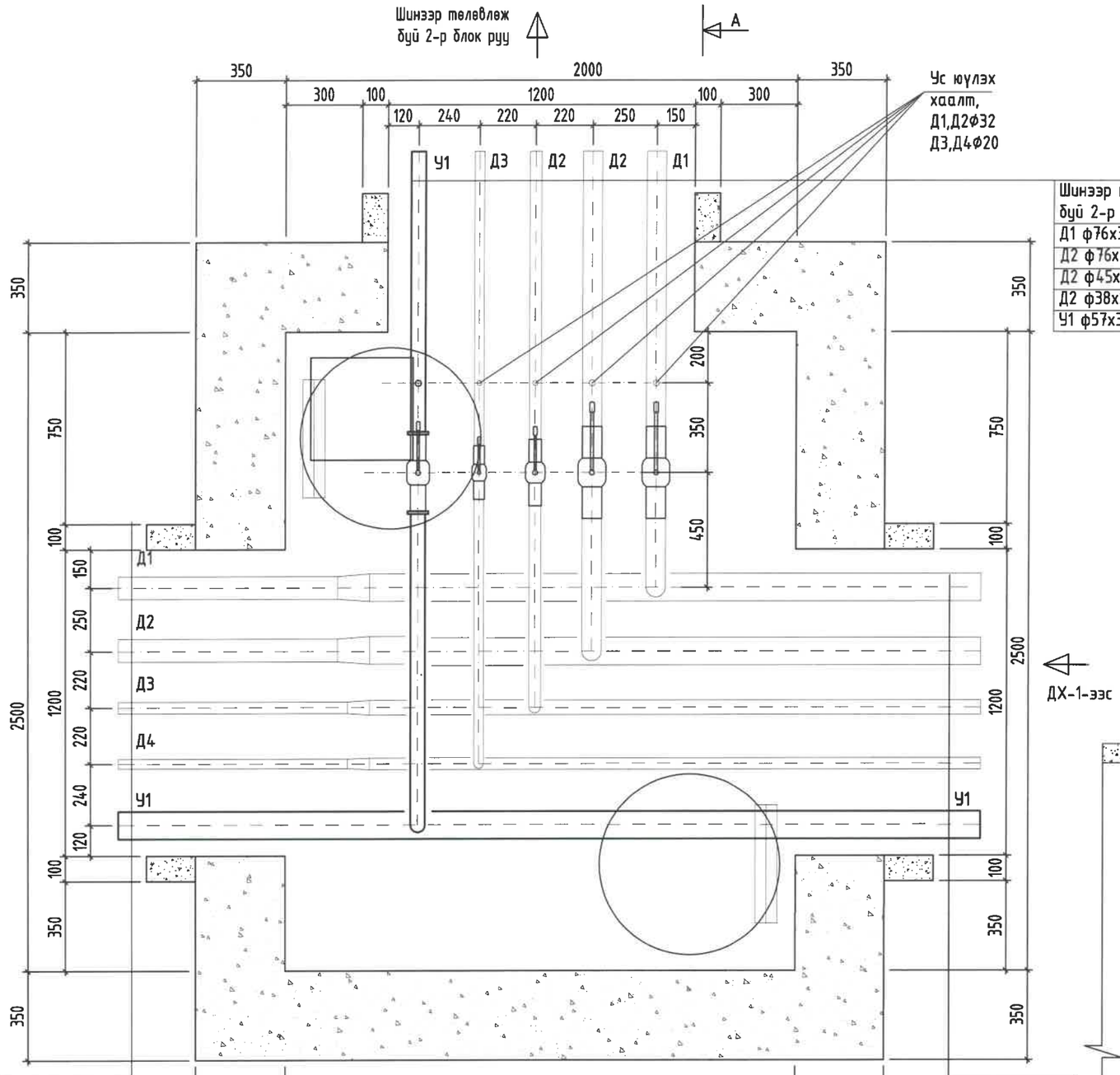

Шинээр төлөвлөж буй 2-р блок руу
Д1 ф76х3.5мм
Д2 ф76х3.5мм
Д2 ф45х2.5мм
Д2 ф38х2.5мм
У1 ф57х3.0мм

Д1 ф89х4.0мм
Д2 ф89х4.0мм
Д3 ф45х3.0мм
Д4 ф38х2.5мм
У1 ф76х3.0мм

Д1 ф108х4.0мм
Д2 ф108х4.0мм
Д3 ф57х3.0мм
Д4 ф45х3.0мм
У1 ф...

Сувгийн огтлол. М1:25, Л-7

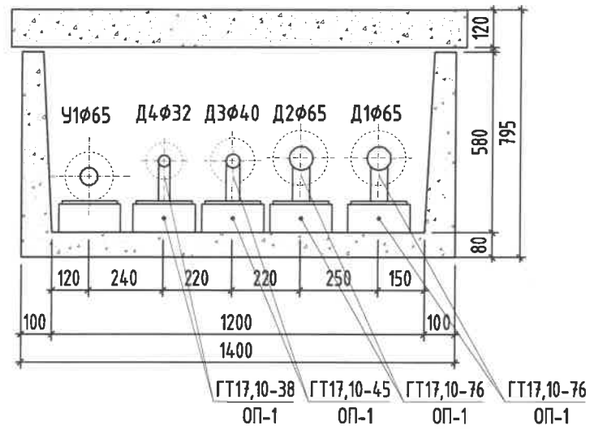

ОГТЛОЛ 2'-2'

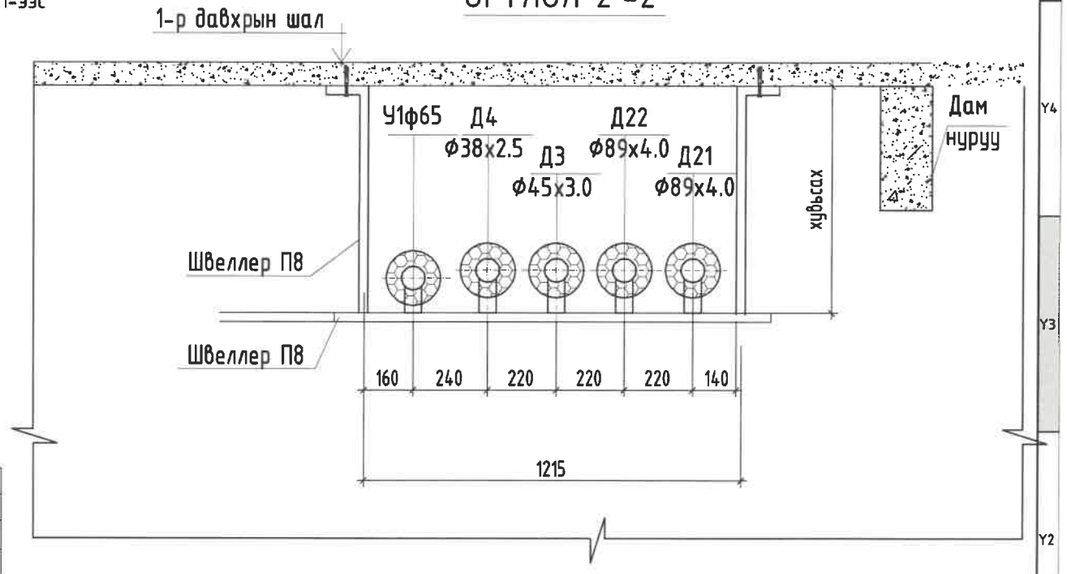

"НЬЮКОН" ХХК	БУЛГАН АЙМГИЙН НЭГДСЭН ЭМНЭЛГИЙН ЦОГЦОЛБОР БАРИЛГА Булган аймаг. Булган сум. 4-р баг				
	Дулааны худаг-2-н байгуулалт				Үш шат: А.3
	Иженер	А.Очирбат	Е.Г.Шифр: NC-08/2025	Масштаб:	Огноо: 2025-07
	Гүйцэтгэсэн	Д.Солонго	Т.Г.Шифр:	Зургийн дугаар: УХАТ-12	Худас: 18
УБ хот. ХУД 18 хороо "PG PLAZA" төв 703 тоот. Утас: 75074411, 88004411	Шалгасан	А.Очирбат			

NEWCON ARCHITECTURE AND ENGINEERING

2025

Дулааны худаг-2-н А-А огтлол, М1:25

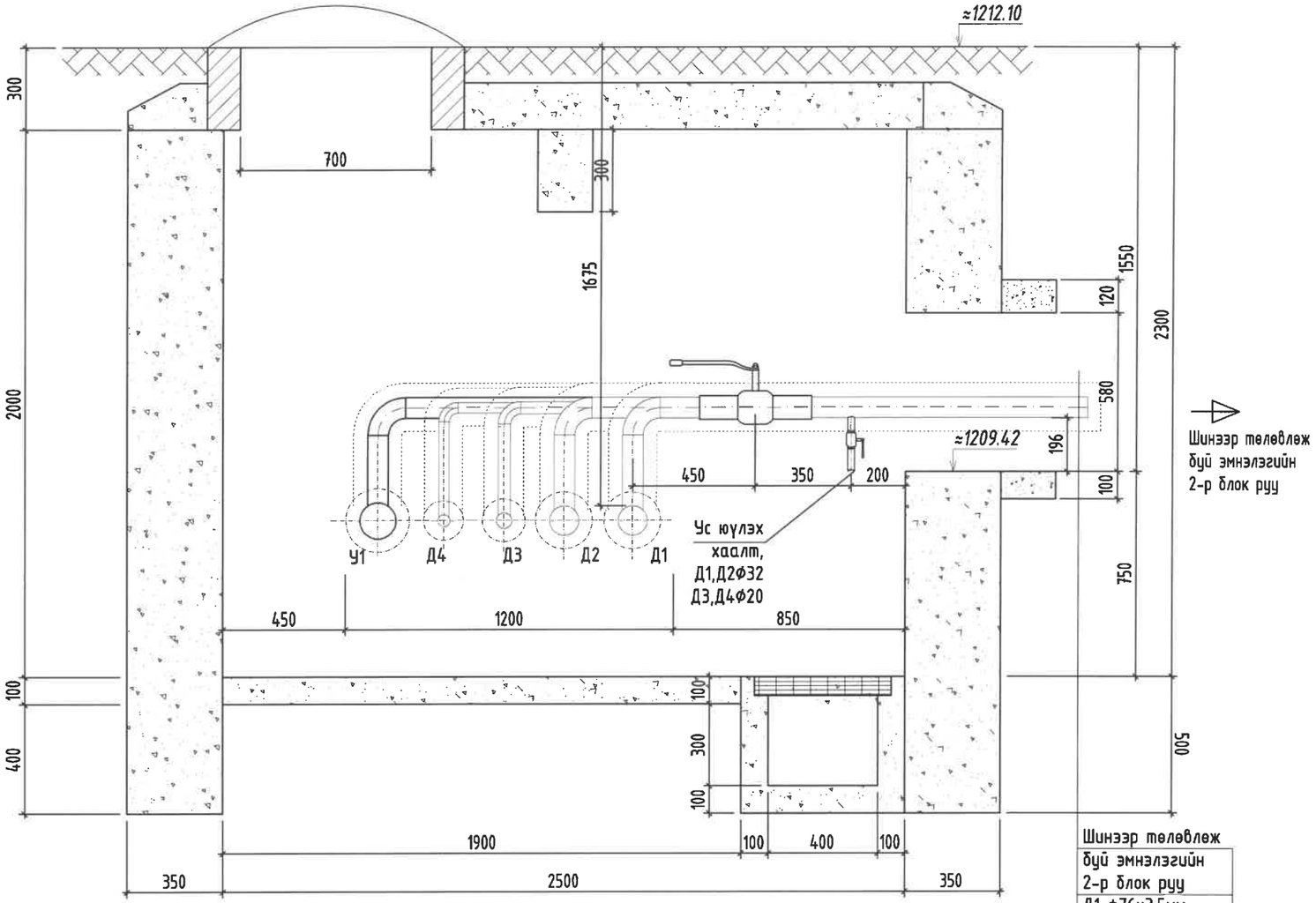

Шинээр төлөвлөж буй эмнэлэгийн 2-р блок руу
Д1 ф76х3.5мм
Д2 ф76х3.5мм
Д2 ф45х2.5мм
Д2 ф38х2.5мм
У1 ф76х3.0мм

Сувгийн огтлол. М1:25, Л-7

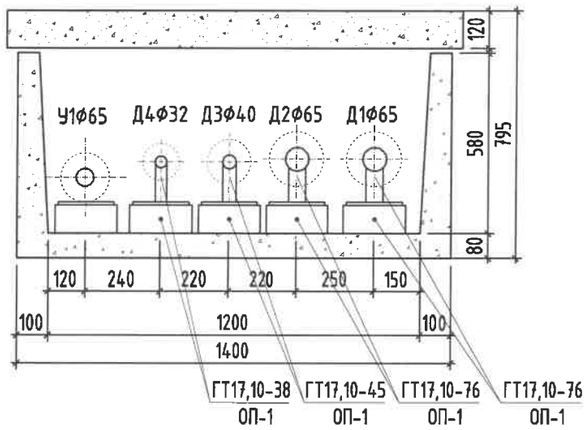

"НЬЮКОН" ХХК	БУЛГАН АЙМГИЙН НЭГДСЭН ЭМНЭЛГИЙН ЦОГЦОЛБОР БАРИЛГА Булган аймаг. Булган сум. 4-р баг				
NEWCON ARCHITECTURE AND ENGINEERING	Дулааны худаг-2-н А-А огтлол				Үш шат: А.3
	Иженер	А.Очирбат	Е.Г.Шифр: NC-08/2025	Масштаб:	Огноо: 2025-07
	Гүйцэтгэсэн	Д.Солонго	Т.Г.Шифр:	Зургийн дугаар: УХАТ-13	Хуудас: 18
УБ хот. ХУД 18 хороо "РБ PLAZA" төв 703 тоот. Утас: 75074411, 88004411	Шалгасан	А.Очирбат			

Дулааны худаг-3-н байгуулалт, М1:25

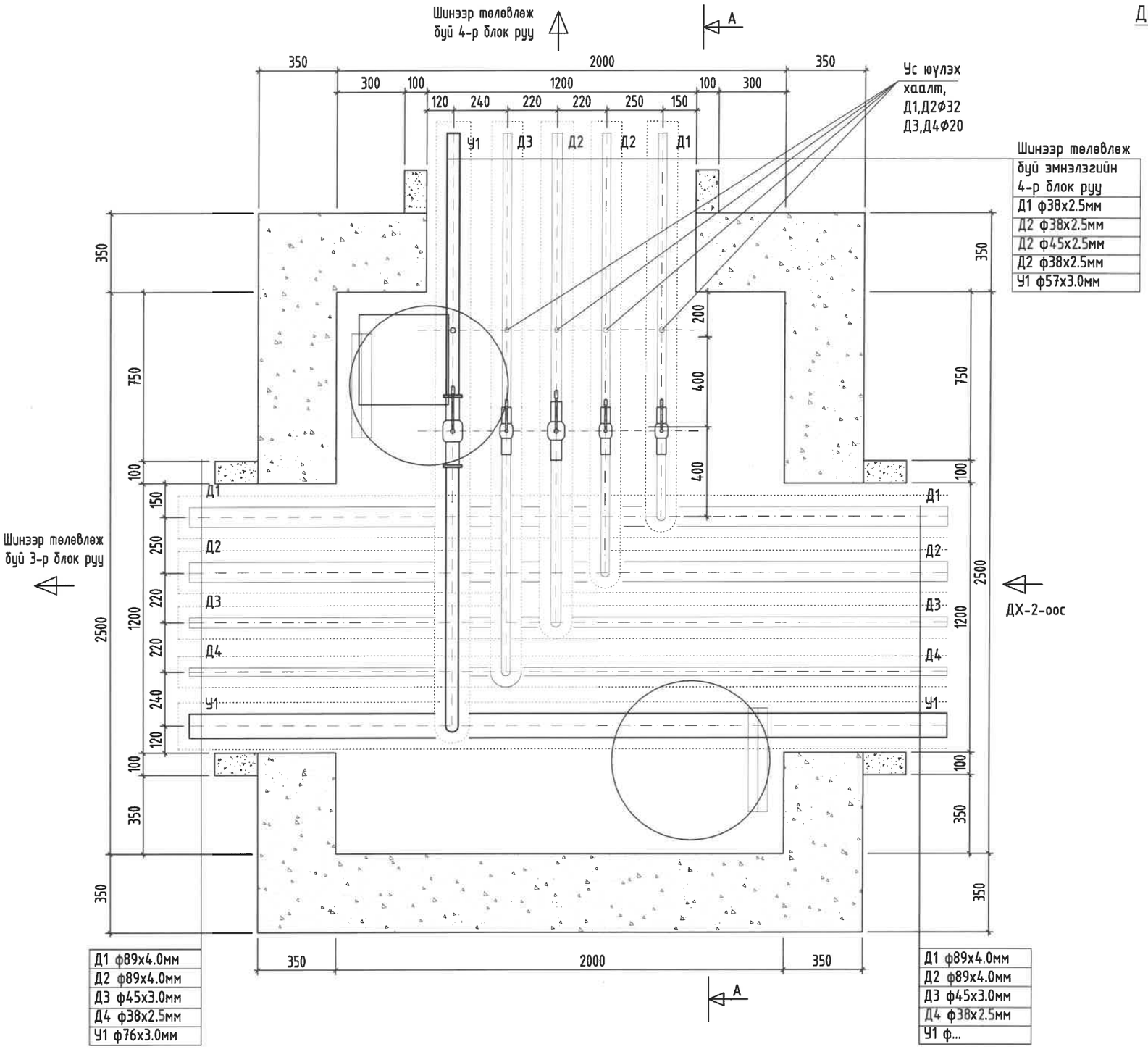

Шинээр төлөвлөж буй эмнэлэгийн 4-р блок руу
Д1 ф38х2.5мм
Д2 ф38х2.5мм
Д2 ф45х2.5мм
Д2 ф38х2.5мм
У1 ф57х3.0мм

Сувгийн огтлол. 6-6, М1:25, Л-7

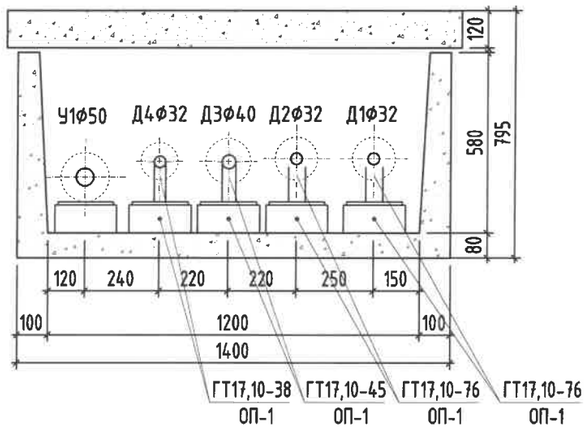

"НЬЮКОН" ХХК

NEWCON ARCHITECTURE AND ENGINEERING

УБ хот. ХУД 18 хороо "PG PLAZA" төв 703 тоот. Утас: 75074411, 88004411

БУЛГАН АЙМГИЙН НЭГДСЭН ЭМНЭЛГИЙН ЦОГЦОЛБОР БАРИЛГА

Булган аймаг. Булган сум. 4-р баг

Дулааны худаг-3-н байгуулалт

Иженер		А.Очирбат	Е.Г.Шифр: NC-08/2025	Масштаб:	Огноо: 2025-07
Гүйцэтгэсэн		Д.Солонго	Т.Г.Шифр:	Зургийн дугаар: УХАТ-14	Хуудас: 18
Шалгасан		А.Очирбат			

Үш шат: А.3

X1 X2 X3 X4 X5 X6 X7 X8 A3

Дулааны худаг-3-н А-А огтлол, М1:25

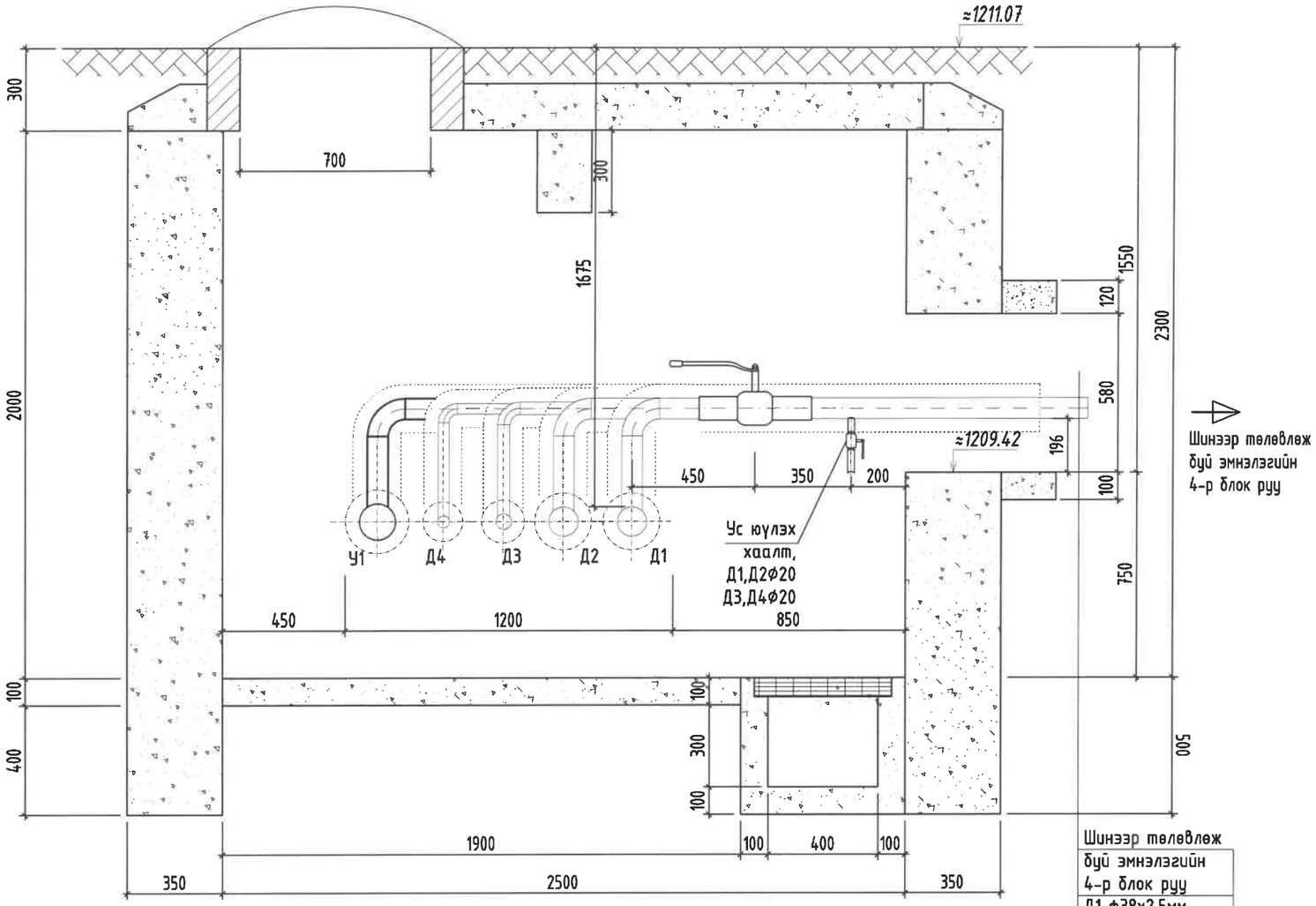

Шинээр төлөвлөж буй эмнэлэгийн 4-р блок руу
Д1 ф38х2.5мм
Д2 ф38х2.5мм
Д2 ф45х2.5мм
Д2 ф38х2.5мм
У1 ф57х3.0мм

Сувгийн огтлол. 6-6, М1:25, Л-7

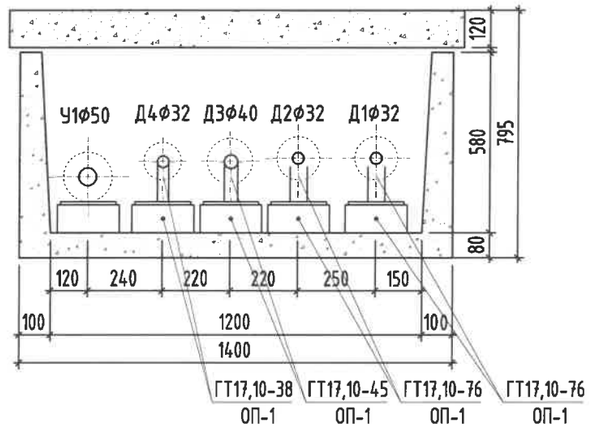

"НЬЮКОН" ХХК NEWCON ARCHITECTURE AND ENGINEERING УБ хот. ХУД 18 хороо "PG PLAZA" төв 703 тоот. Утас: 75074411, 88004411	БУЛГАН АЙМГИЙН НЭГДСЭН ЭМНЭЛГИЙН ЦОГЦОЛБОР БАРИЛГА Булган аймаг. Булган сум. 4-р баг				
	Дулааны худаг-3-н А-А огтлол				Үш шат: А.3
	Иженер	А.Очирбат	Е.Г.Шифр: NC-08/2025	Масштаб:	Огноо: 2025-07
	Гүйцэтгэсэн	Д.Солонго	Т.Г.Шифр:	Зургийн дугаар: УХАТ-15	Хуудас: 18
	Шалгасан	А.Очирбат			

АРИУТГАХ ТАТУУРГЫН ХУДГИЙН НЭГ МАЯГИЙН ОГТЛОЛ
А-А

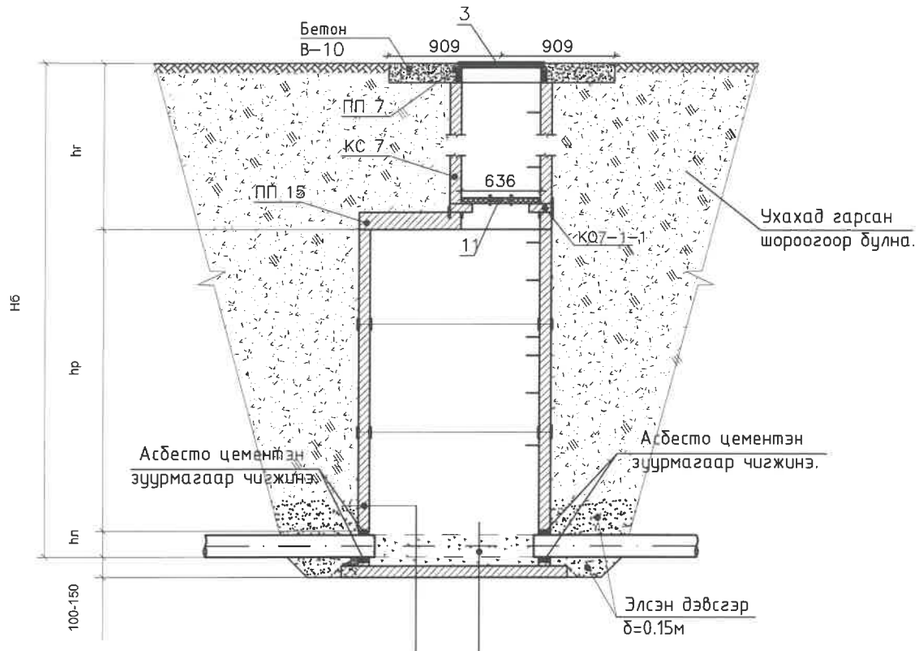

Гадна ханын гадаргууг
Халуун хар тосоор 2 дахин будна
Хар тосны эмульсээр hmax+500 мм
тэнцүү өндөртэй түрхлэг хийнэ

Ховилын гадаргуугийн бетон М-200
Суурийн хавтангийн дэр δ=20мм
Ул хавтан, Асфальт δ=20мм
Бетон бэлдмэл М 100-100 мм

АРИУТГАХ ТАТУУРГЫН ХУДГИЙН БАЙГУУЛАЛТ

1 - 1

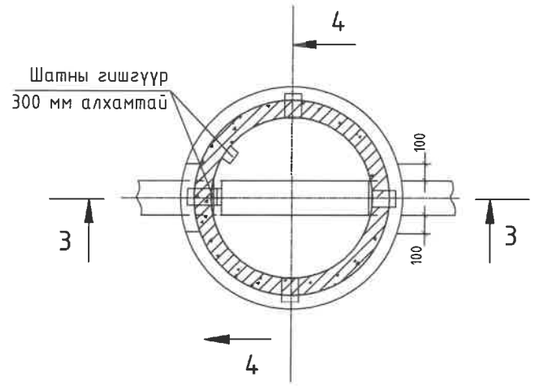

2 - 2

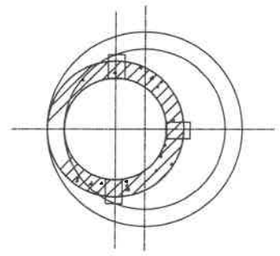

ХОВИЛИЙН ОГТЛОЛ

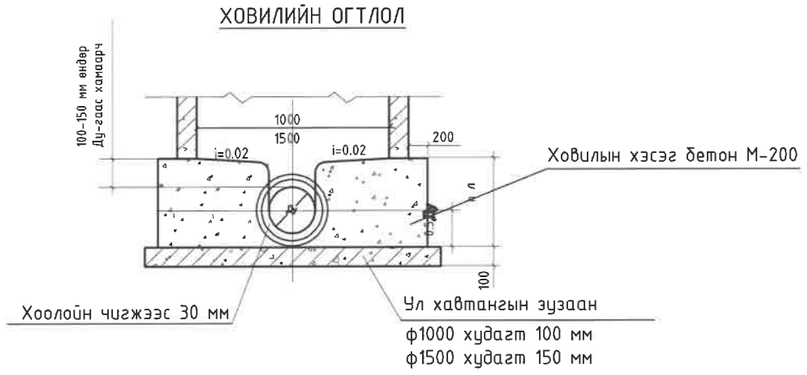

ХУДГИЙН БАЙГУУЛАЛТ

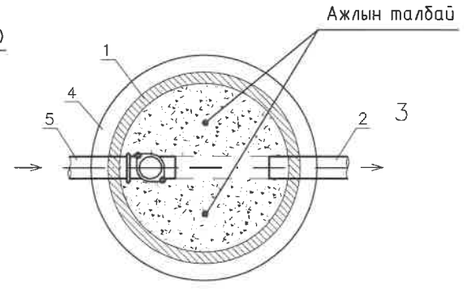

Тодорхойлолт

№	Нэр	№	Нэр
1	Бохир усны худгийн хана	7	Богино хоолой
2	Гарах шугам	8	Гуравлагч
3	Худгийн таг	9	Шалгах таг
4	Худгийн ул	10	Муфть
5	Орох шугам	11	Дулаалгатай модон таг
6	Отвод 90°		

Схем I

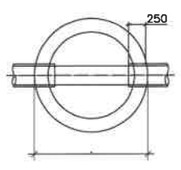

Схем II

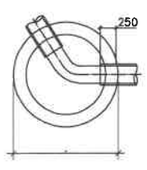

Схем III

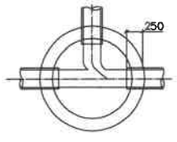

Схем IV

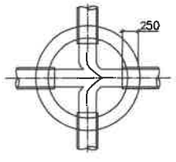

"НЬЮКОН" ХХК	БУЛГАН АЙМГИЙН НЭГДСЭН ЭМНЭЛГИЙН ЦОГЦОЛБОР БАРИЛГА Булган аймаг. Булган сум. 4-р баг				
	АРИУТГАХ ТАТУУРГЫН ХУДГИЙН ОГТЛОЛ, БАЙГУУЛАЛТ				Үш шат: А.3
	Иженер	А.Очирбат	Е.Г.Шифр: NC-08/2025	Масштаб:	Огноо: 2025-07
	Гүйцэтгэсэн	Д.Солонго	Т.Г.Шифр:	Зургийн дугаар: УХАТ-16	Хуудас: 18
	Шалгасан	А.Очирбат			

УБ хот. ХУД 18 хороо "PG PLAZA" тав 703 тоот. Утас: 75074411, 88004411

МОДОН ТАГ

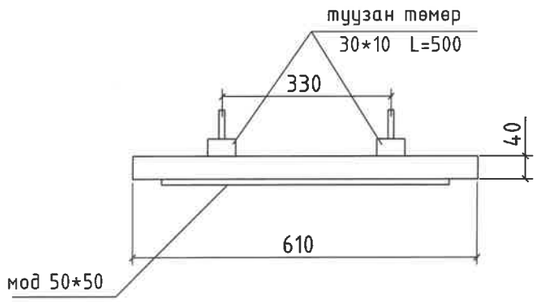

ГИШГҮҮР

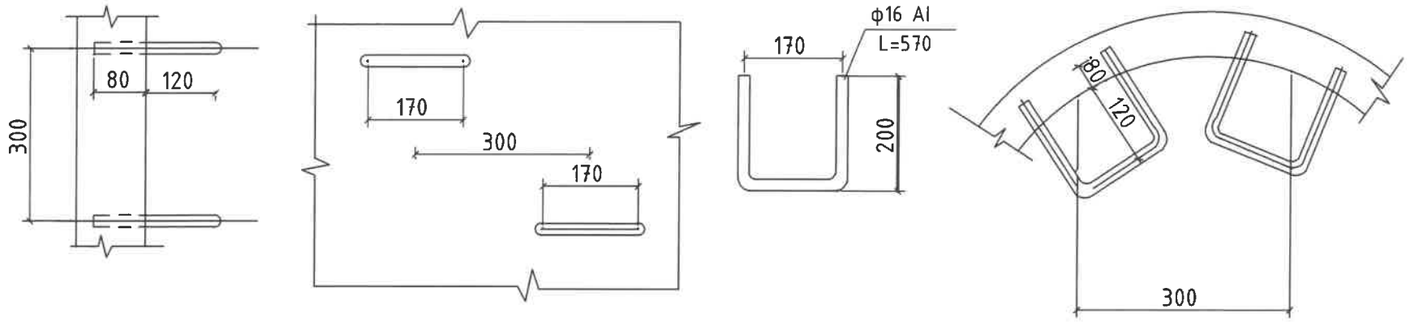

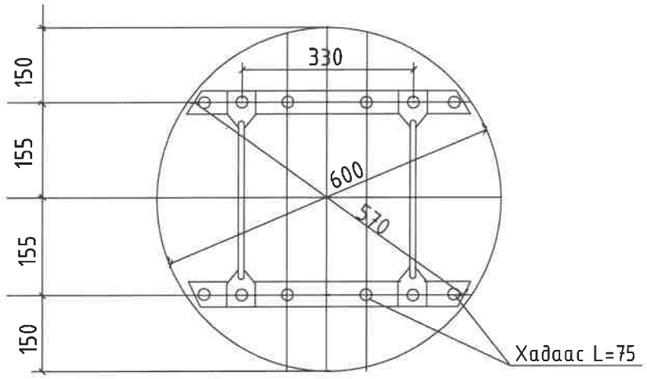

МАТЕРИАЛЫН ТҮҮВЭР

материал	м3	жин кг
модон самбар	0.0115	-
туузан төмөр 30*10	-	2.36
савх мод 50*50	0.0025	
бүгд	0.0115	5.2

Материалын түүвэр

Нэр	огтлол мм	урт мм	жин кг
гишгүүр	ф16 AI	570	0.9

ЗАМЫН ХУЧИЛТГҮЙ ТАЛБАЙД ҮГСРАХ ХУДГИЙН ХҮЗҮҮВЧ

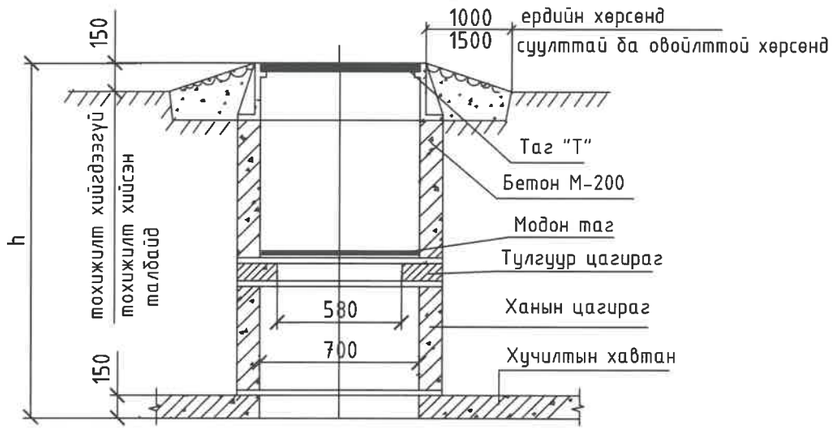

"НЬЮКОН" ХХК NEWCON ARCHITECTURE AND ENGINEERING УБ хот. ХУД 18 хороо "PG PLAZA" төв 703 тоот. Утас: 75074411, 88004411	БУЛГАН АЙМГИЙН НЭГДСЭН ЭМНЭЛГИЙН ЦОГЦОЛБОР БАРИЛГА Булган аймаг. Булган сум. 4-р баг				
	МОДОН ТАГНЫ БАЙГУУЛАЛТ, ХУДГИЙН ТӨМӨР ШАТ				Үш шат: А.3
	Иженер	А.Очирбат	Е.Г.Шифр: NC-08/2025	Масштаб:	Огноо: 2025-07
	Гүйцэтгэсэн	Д.Солонго	Т.Г.Шифр:	Зургийн дугаар: УХАТ-17	Хуудас: 18
	Шалгасан	А.Очирбат			

2025

АРИУТГАХ ТАТУУРГЫН ХУДГИЙН ТӨМӨР БЕТОН ХИЙЦИЙН ТҮҮВЭР

Худгийн дугаар	Худгийн марк	Нэг маягийн зургийн дугаар	Худгийн тооцооны өндөр, мм	Худгийн диаметр, мм	Лотокийн схемийн дугаар	Ёроолын хавтангийн зузаан, мм	Лотокийн гүн, мм	Худгийн ажлын хэсгийн өндөр, мм	Хучилтын хавтангийн зузаан, мм	Хүзүүвчийн өндөр, мм	Барилгын хийц																			Гишгүүр шатны тоо, ш	Ус тусгаарлагч хийх талбай, $м^2$	Лотокийн бетоны эзэлхүүн, $м^3$	Чигжээс бетоны эзэлхүүн, $м^3$	Угсармал төмөр бетоны эзэлхүүн, $м^3$
											Угсармал төмөр бетон эдлэл															Бэхэлгээний деталь								
											Ёроолын хавтан		Хучилтын хавтан		Ажлын хэсэг						Хүзүүвч												
											ПД 10-1-1	ПД 15-1-2	ПП 10-1-2	ПП 15-1-2	КС 10-600	КС 10-900	КС 10-900 Ултай	КС 15-600	КС 15-900	КС 15-900 Ултай	КО 7	КС h=300	КС h=400	КС h=600	Чигжээс бетоны зузаан, мм	МС-1	МС-5	МС-2	МС-6					
1	2	3	4	5	6	7	8	9	10	11	12	13	14	15	16	17	18	19	20	21	22	23	24	25	26	27	28	29	30	31	32	33	34	35
БУХ-1	IV	17	1790	1000	II	100	200	900	100	790	0	0	1	0	0	0	1	0	0	0	1	0	0	1	20	4	4	4	4	4	~	-0.6	0.01	0.12
БУХ-2	IV	17	1970	1000	I	100	200	900	100	970	0	0	1	0	0	0	1	0	0	0	1	0	2	0	0	4	4	4	4	5	~	0.36	0.00	0.42
БУХ-3	IV	17	1880	1000	III	100	200	900	100	880	0	0	1	0	0	0	1	0	0	0	1	1	1	0	10	4	4	4	4	4	~	1.36	0.01	0.32
БУХ-4	IV	17	1930	1000	I	100	200	900	100	930	0	0	1	0	0	0	1	0	0	0	1	1	1	0	60	4	4	4	4	4	~	2.36	0.03	0.32
БУХ-5	IV	17	2160	1000	I	100	200	1500	100	560	0	0	1	0	1	0	1	0	0	0	1	1	0	0	90	4	4	4	4	5	~	3.36	0.05	0.33
БУХ-6	IV	17	2170	1000	I	100	200	1500	100	570	0	0	1	0	1	0	1	0	0	0	1	0	1	0	0	4	4	4	4	5	~	4.36	0.00	0.43
БУХ-7	IV	17	2340	1000	I	100	200	1500	100	740	0	0	1	0	1	0	1	0	0	0	1	0	1	0	170	4	4	4	4	6	~	5.36	0.10	0.43
БУХ-8	IV	17	1900	1000	I	100	200	900	100	900	0	0	1	0	0	0	1	0	0	0	1	1	1	0	30	4	4	4	4	4	~	6.36	0.02	0.32
БУХ-9	IV	17	2200	1000	I	100	200	1500	100	600	0	0	1	0	1	0	1	0	0	0	1	0	1	0	30	4	4	4	4	5	~	7.36	0.02	0.43
БУХ-10	IV	17	1880	1000	I	100	200	900	100	880	0	0	1	0	0	0	1	0	0	0	1	1	1	0	10	4	4	4	4	4	~	8.36	0.01	0.32
БУХ-11	IV	17	1290	1000	I	100	200	900	100	290	0	0	1	0	0	0	1	0	0	0	1	0	0	0	120	4	4	4	4	2	~	9.36	0.07	0.12
БУХ-12	IV	17	1460	1000	I	100	200	900	100	460	0	0	1	0	0	0	1	0	0	0	1	0	0	0	290	4	4	4	4	3	~	10.4	0.17	0.12
БУХ-13	IV	17	3300	1500	I	100	200	2400	150	750	0	0	0	1	0	0	0	2	0	1	1	0	1	0	130	4	4	4	4	9	~	11.4	0.08	0.99

"НЬЮКОН" ХХК

NEWCON ARCHITECTURE AND ENGINEERING

УБ хот. ХУД 18 хороо "PG PLAZA" төв 703 тоот. Утас: 75074411, 88004411

БУЛГАН АЙМГИЙН НЭГДСЭН ЭМНЭЛГИЙН ЦОГЦОЛБОР БАРИЛГА

Булган аймаг. Булган сум. 4-р баг

АРИУТГАХ ТАТУУРГЫН ХУДГИЙН ТӨМӨР БЕТОН ХИЙЦИЙН ТҮҮВЭР

Иженер	А.Очирбат	Е.Г.Шифр: NC-08/2025	Масштаб:	Үш шат: А.3	Огноо: 2025-07
Гүйцэтгэсэн	Д.Солонго	Т.Г.Шифр:	Зургийн дугаар: УХАТ-18		Хуудас: 18
Шалгасан	А.Очирбат				

2025