БАРИЛГЫН ЗУРАГ ТӨСЛИЙН "КОНСАЛТИНГ" ХХК
Улаанбаатар хот, Сүхбаатар дүүрэг,
10-р хороо, БДТТөв, 507 тоот

ЕГ ШИФР: ЗТК-04/21

100 ОРТОЙ НЭГДСЭН ЭМНЭЛГИЙН ЦОГЦОЛБОР БАРИЛГА /D-БЛОК/ (НЭГ МАЯГИЙН ЗУРАГ)

(Ажлын зураг)
ЦЭВЭР БОХИР УСНЫ ХЭСЭГ-ЦБУ

БОЛОВСРУУЛСАН:

Захирал /Т.Хангал/

Инженер /А.Очирбат/

УЛААНБААТАР ХОТ 2021 он

A3

ЦЭВЭР БОХИР УСНЫ МАРКИЙН ЗУРГИЙН ЖАГСААЛТ

Д/Д	Марк	Зургийн нэр	Тайлбар
1	ЦБУ - 1	Зургийн жагсаалт, Үндсэн үзүүлэлт, Тайлбар бичиг	А3-формат
2	ЦБУ - 2	Барилгын бүдүүвч	А3-формат
3	ЦБУ - 3	Таних тэмдэг	А3-формат
4	ЦБУ - 4	Материалын түүвэр /Бохир усны шугам сүлжээ/	А3-формат
5	ЦБУ - 5	Материалын түүвэр /Цэвэр усны шугам сүлжээ/	А3-формат
6	ЦБУ - 6	Давхрын бохир усны шугамын байгуулалт "D" блок /АБ-хувилбар/	А3-формат
7	ЦБУ - 7	Дээврийн ус зайлуулах шугамын байгуулалт "D" блок	А3-формат
8	ЦБУ - 8	Бохир усны шугамын угсралтын тойм -"D" блок /АБ-хувилбар/	А3-формат
9	ЦБУ - 9	Давхрын цэвэр усны шугамын байгуулалт "D" блок	А3-формат
10	ЦБУ - 10	Цэвэр усны шугамын угсралтын тойм -"D" блок	А3-формат

ЦЭВЭР БОХИР УСНЫ ҮНДСЭН ҮЗҮҮЛЭЛТҮҮД А-БЛОК

Д/Д	Системийн нэр	Оролтонд шаардагдах даралт м.у.б	Тооцооны зарцуулалт				Халуун ус бэлтгэхэд шаардагдах дулаан (Ккал/цаг)	Тайлбар
			м3/хон	м3/цаг	л/сек	Галын үед л/сек		
1	Хүйтэн ус		0.8	2.21	1.03	2.5		
2	Халуун ус		0.4	1.43	0.71		78781.0	
4	Бохир ус		1.2	3.31	3.04			

ТАЙЛБАР БИЧИГ

Зураг төслийн энэ хэсгийг захиалагч, барилга архитекторын даалгавар үндэслэн нэг маягийн ажлын зургийг гүйцэтгэсэн болно. Зурагт дараах техникийн бичиг баримтыг ашигласан.

Үүнд:

1. БНбД 40-05-16 /2016 барилга доторхи ус хангамж, ариутгах татуурга
2. БНбД 21-04-05 Барилга, байгууламжийн гал унтраах автомат, төхөөрөмж, дохиолол хэрэгсэл
3. БНбД 21-01-02 Барилга, байгууламжийн галын аюулгүй байдал
4. БНбД 31-03-03 Олон нийтийн иргэний барилга
5. БНбД 31-22-21 Эмнэлгийн зориулалттай барилга төлөвлөх
6. БНбД 3332 : 2012 Барилга доторхи ус хангамж, ариутгах татуургийн системийн ажлын зураг

А. Цэвэр ус хангамжийн систем.

Нэг маягийн ажлын зурагт ахуйн ус хангамжийн системийг С блокын зоорийн давхарт байрлах гал ахуйнд зориулсан усан сангаас давтамж хувьсгуур бүхий насосоор хангахаар төлөвлөлөө. Халуун хүйтэн усны босоо шугам сүлжээд цайрдсан 1.0МПа даралт даах ган хоолойг, давхар бүрт явах салбар хэвтээ шугамд металл хуванцар хооолойг угсрах да шугам хоолой 0,8 МПа даах, унд ахуйн усанд зориулсан байна. Гол түгээх шугам нь 1-р давхрын таазан доогуур дулаалгатай угсарч, босоо шугамууд нь шахтанд дулаалгатай угсарна. Хэрэглээний халуун усыг С болкын үзелийн өрөөнд дулааны шугамнаас ялтасаар дамжуулан бэлтгэнэ. Ус буулгах цэг рүү 0,003 налуутайгаар угсрана. Шугам хоолойг тосон будгаар 2 дахин будна.

Б. Бохир ус зайлуулах систем.

Нэг маягийн ажлын зурагт бохир усны шугамыг ариун цэврийн өрөөнд бохир усны шугамыг ханаар угсарч шахтанд босоо шугамууд угсарна. Шугам сүлжээнд холбогдох стандартад нийцсэн хуванцар хоолойг угсрах да шаардлагатай хэсгүүдэд цэвэрлэгээ, шалгах таг тусгасан. Шалгах тагийг шалнаас дээш 1,0 м-т, агааржуулах хоолойг барилгын парапеднаас дээш 0.5м-т угсарна. Бохир усны 1-р давхрын шалан доор угсрах гол шугам нь даацын хоолой байх да шалан доогуур угсрах хоолойг дулаалгатай угсрагч эргэлт бүр дээр цэвэрлэгээний тагийг шалан дээр гаргаж хоёр гаргалгаагаар гадагш гарна. Бохир усны гаргалгааг хоёр хувилбартайгаар төлөвлөсөн бөгөөд аль тохиромжтой сонгон авч холболтын зургийг гүйцэтгэнэ.

В. Галын усны систем.

Тус барилгыг БНбД-ийн дагуу энгийн гал унтраалгатай систем төлөвлөв. Барилгын давхруудад барилга доторхи ус хангамж, ариутгах татуурга БНбД 40-05-16-ын дагуу бүх цэгт 2,5 л/с зардал бүхий 1 цацраг галын кран үйлчлэхээр төлөвлөв.

Г. Борооны усны систем.

Барилгын дээврийн хурын усыг барилгын гадуур зайлуулж барилгын ойролцоо ил хаяна. Борооны усны шугамыг ГОСТ 10704-91 маркийн цайрдсан төмөр хоолойгоор угсарна.

Д. Барилгын дотор ус хангамж, ариутгах татуургын шугамыг угсрахдаа "Дотор сантехникийн систем" БНбД 40-06-16-ийн тухайлсан заалтын дагуу угсарч, шахаж шалгаж, угааж цэвэрлэн эрүүл ахуйн шаардлагад нийцүүлэн хийнэ. Системийн угсралтыг норм дүрмийн дагуу гүйцэтгэх да ил далд ажлын актыг тухай бүлд нь хөтлөн фото зургаар батимтжуулан, БУА-ын журамыг байнга хөтлөж явах шаардалагтай.

"Зураг төсөл консалтинг" ХХК	100 ОРТОЙ НЭГДСЭН ЭМНЭЛГИЙН ЦОГЦОЛБОР БАРИЛГЫН НЭГ МАЯГИЙН ЗУРАГ ТӨСӨЛ				
	ЗУРГИЙН ЖАГСААЛТ, ҮНДСЭН ҮЗҮҮЛЭЛТ, ТАЙЛБАР БИЧИГ				Ye шат: А2
	Инженер	А.Очирбат	ЕГ Шифр: ЗТК-04/2021	Масштаб:	Огноо: 2021.10
	Гүйцэтгэсэн	Д.Адъяасүрэн	ТГ Шифр:	Зургийн дугаар: ЦБУ-1	Хуудас: ЦБУ-10
	Шалгасан	А.Очирбат			

А3

БАРИЛГЫН БҮДҮҮВЧ

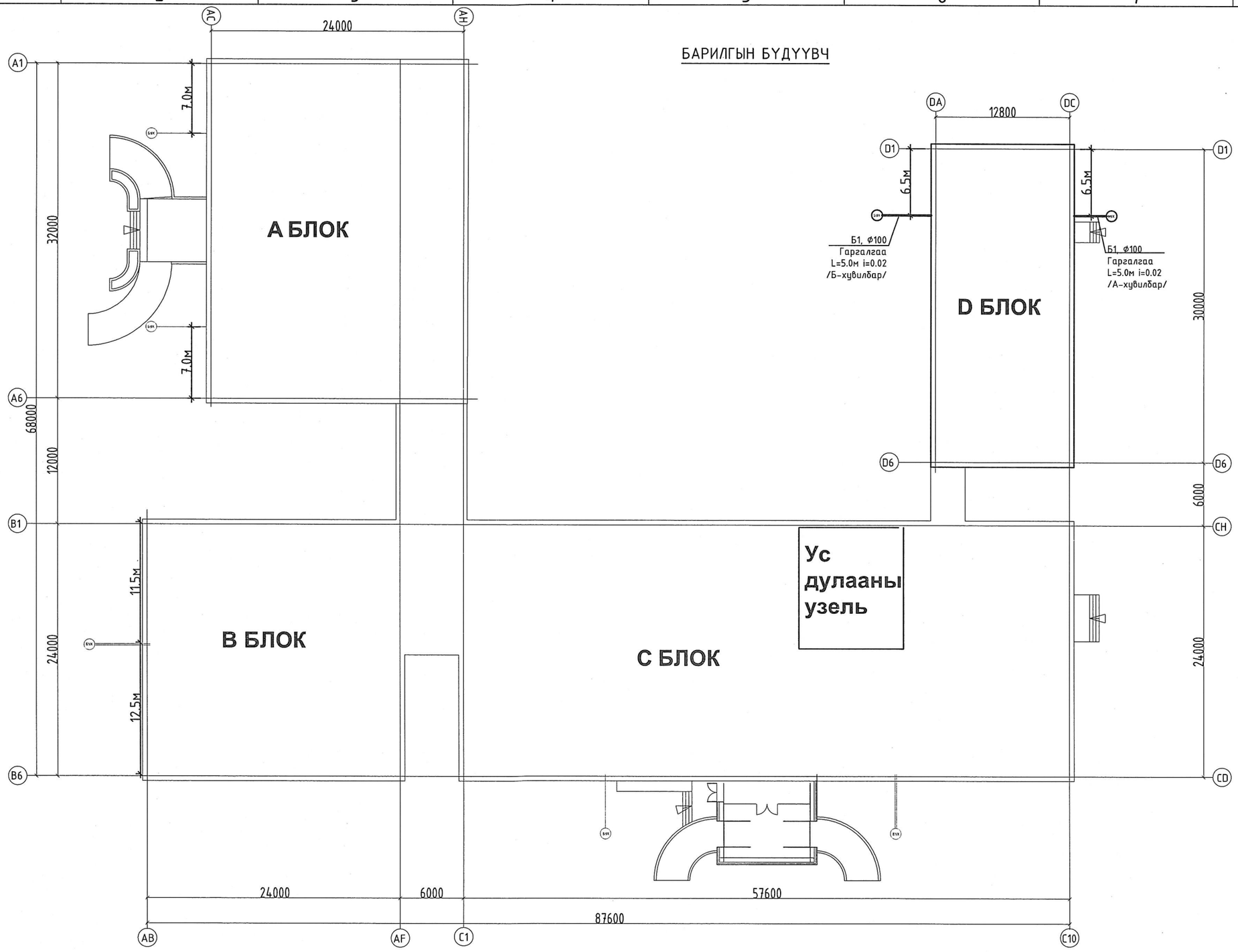

"Зураг төсөл консалтинг" ХХК	100 ОРТОЙ НЭГДСЭН ЭМНЭЛГИЙН ЦОГЦОЛБОР БАРИЛГЫН НЭГ МАЯГИЙН ЗУРАГ ТӨСӨЛ				
	БАРИЛГЫН БҮДҮҮВЧ				Ye шат: А2
	Инженер	А.Очирбат	ЕГ Шифр: ЗТК-04/2021	Масштаб:	Огноо: 2021.10
	Гүйцэтгэсэн	Д.Адъяасүрэн	ТГ Шифр:	Зургийн дугаар: ЦБУ-2	Хуудас: ЦБУ-10
	Шалгасан	А.Очирбат			

А3

ТАНИХ ТЭМДЭГ

Нэр	Тэмдэглэгээ	
	Байгуулалт	Тойм
Хүйтэн усны босоо шугам	БШУ1-1	БШУ1-1
Халуун усны босоо шугам	БШД3-1	БШД3-1
Халуун усны эргэлтийн босоо шугам	БШД4-1	БШД4-1
Галын усны босоо шугам	БШУ2-1	БШУ2-1
Бохир усны босоо шугам	БШБ1-1	БШБ1-1
Борооны усны босоо шугам	БШБ2-1	БШБ2-1
Хүйтэн усны шугам	У1	У1
Халуун усны шугам	Д3	Д3
Халуун усны эргэлтийн шугам	Д4	Д4
Галын усны шугам	У2	У2
Бохир усны шугам	Б1	Б1
Борооны усны шугам	Б2	Б2
Дулаалгатай хоолой		
Ванн, сифон, холигч	В	В
Душ, трап, холигч	Д	Д
Угаагуур, сифон, холигч	У	У

Тосгуур /моек/, сифон, холигч	Т	Т
Суулгуур	С	С
Хананы хөтөвч	Х	Х
Алчуур хатаагч	А.х	А.х
Галын гидрант	ГК	ГК
Хаалт		
Үл буцаах хаалт		
Автамат хий гаргагч		
Юүлэх хаалт		
Манотертэй хаалт		
Ус хэмжигч		
Спринклерийн хушуу		
Ревиз		Р
Гуравлагч		
Цэвэрлэгээ	Н	Ц

"Зураг төсөл консалтинг" ХХК

100 ОРТОЙ НЭГДСЭН ЭМНЭЛГИЙН ЦОГЦОЛБОР БАРИЛГЫН НЭГ МАЯГИЙН ЗУРАГ ТӨСӨЛ

ТАНИХ ТЭМДЭГ

Ye шат: А2

Инженер	А.Очирбат	ЕГ Шифр: ЗТК-04/2021	Масштаб:	Огноо: 2021.10
Гүйцэтгэсэн	Д.Адъяасүрэн	ТГ Шифр:	Зургийн дугаар: ЦБУ-3	Хуудас: ЦБУ-10
Шалгасан	А.Очирбат			

А3

МАТЕРИАЛЫН ТҮҮВЭР "БОХИР УСНЫ ШУГАМ СҮЛЖЭЭ"

Д/Д	Тэмдэглэгээ	Нэрс	Тоо	Жин / Кг /	Тайлбар
1	2	3	4	5	6
		А. Бохир усны шугамын түүвэр			
1	MNS 5544-2005 POLIPLAST	Хуванцар яндан Ø50 мм	25	0.285	у/м
2		Ø100 мм	10	-	у/м
3	ISO 9001-2008 SN-8 Даацын хоолой	Хуванцар яндан Ø100 мм	30	-	у/м
4		Отвод 90° Ø50 мм	10	0.050	шир
5		Ø100 мм	5	-	шир
6		Отвод 45° Ø50 мм	-	-	шир
7		Ø100 мм	15	-	шир
8		Тэгш гуравлагч 90° Ø50x50x50 мм	10	-	шир
9		Ø100x50x100 мм	5	-	шир
10		Ø100x100x100 мм	5	-	шир
11		Ташуу гуравлагч 45° Ø50x50x50 мм	-	-	шир
12		Ø100x50x100 мм	-	-	шир
13		Ø100x100x100 мм	5	-	шир
14	Шалан дээр гаргах	Таг Ø50 мм	-	-	шир
15		Таг Ø50 мм	-	-	шир
16	Шалан дээр гаргах	Таг Ø100 мм	2	-	шир
17		Таг Ø100 мм	-	-	шир
18		Шилжүүлэг Ø100x50 мм	16	-	шир
19		Ревизий Ø50 мм	3		шир
20		Ø100 мм	1	0.220	шир

МАТЕРИАЛЫН ТҮҮВЭР "БОХИР УСНЫ ШУГАМ СҮЛЖЭЭ"

Д/Д	Тэмдэглэгээ	Нэрс	Тоо	Жин / Кг /	Тайлбар
1	2	3	4	5	6
		Б. Бохир усны шугамын түүвэр			
21	OSTENDORF	Бохир усны шугамын дээврийн төгсгөл Ø50 мм	3	-	шир
22		Бохир усны шугамын дээврийн төгсгөл Ø100 мм	1	-	шир
23	KUNSTSTOFFE	Хуванцар яндангийн бэхэлгээ Ø50 мм	10	-	шир
24		Ø100 мм	5	-	шир
25		Ариун цэврийн өрөөнд доошоо гаргалгаатай суултуур, бочкиний хамт	-	-	шир
26		Ариун цэврийн өрөөнд хойшоо гаргалгаатай суултуур, бочкиний хамт	2	-	шир
27		Ариун цэврийн өрөөнд угаагуур, уян холбоос, сифоны хамт	9	-	шир
28		Ариун цэврийн өрөөнд шалны дүшин, трап ф50	2	-	шир
29		Ариун цэврийн өрөөнд хөтөвч, уян холбоос, сифоны хамт	1	-	шир
30	Гал зуухны өрөөний	2 тасалгаат тосгуур, уян холбоос, сифон, тос баригчийн хамт	4	-	шир
31	Гал зуухны өрөөний	1 тасалгаат тосгуур, уян холбоос, сифоны хамт	4	-	шир
32		Шилжвэр жийрэг резин ф50x32мм	16	-	шир
33		Ариун цэврийн өрөөнд хөгжлийн бэрхшээлтэй иргэнд зориулсан тоног	-	-	ком
34		Б. Дээврийн борооны ус зайлуулах материалийн түүвэр			
35		Цайрдсан төмөр хоолой Ø100 мм	16	0.285	шир
36		Отвод 45° Ø100 мм	4	-	шир
37		Яндангийн бэхэлгээ Ø100 мм	12	-	шир
38		Боронка Ø100 мм	4	-	

"Зураг төсөл консалтинг" ХХК

100 ОРТОЙ НЭГДСЭН ЭМНЭЛГИЙН ЦОГЦОЛБОР БАРИЛГЫН НЭГ МАЯГИЙН ЗУРАГ ТӨСӨЛ

МАТЕРИАЛЫН ТҮҮВЭР "БОХИР УСНЫ ШУГАМ СҮЛЖЭЭ"

Ye шат: А2

Инженер	А.Очирбат		ЕГ Шифр: ЗТК-04/2021	Масштаб:	Огноо: 2021.10
Гүйцэтгэсэн	Д.Адъяасүрэн		~~ТГ Шифр:~~	Зургийн дугаар: ЦБУ-4	Хуудас: ЦБУ-10
Шалгасан	А.Очирбат				

А3

МАТЕРИАЛЫН ТҮҮВЭР "ЦЭВЭР УСНЫ ШУГАМ СҮЛЖЭЭ"

Д/Д	Тэмдэглэгээ	Нэрс	Тоо	1м-ийн Жин / Кг /	Тайлбар
1	2	3	4	5	6
		А. Цэвэр усны шугамын түүвэр			
1	ГОСТ 3262-75	Ус хий дамжуулах ган яндан Ф15х2.3 мм	-	1.16	у/м
2	Р=1.0МПа	Ф20х2.8 мм	55	1.74	у/м
3	Ус хий дамжуулах цайрдсан ган яндан	Ф25х3.2 мм	40	2.46	у/м
4		Ф32х3.2 мм	10	3.18	у/м
5		Ф40х3.5 мм	-	3.96	у/м
6		Ф57х3.5 мм	35	4.65	у/м
7	Гагнах	Ган булан Ф20 мм	12	-	шир
8	Гагнах	Ган булан Ф25 мм	5	-	шир
9	Гагнах	Ган булан Ф32 мм	1	-	шир
10	Гагнах	Ган булан Ф50 мм	2	-	шир
11	Гагнах	Ган булан Ф65 мм	-	-	шир
12	Р=1.0МПа Ган хоолойд	Бөмбөлгөн хаалт Ф20 мм	8	-	шир
13		Бөмбөлгөн хаалт Ф25 мм	-	-	шир
14		Бөмбөлгөн хаалт Ф32 мм	-	-	шир
15		Бөмбөлгөн хаалт Ф40 мм	-	-	шир
16		Бөмбөлгөн хаалт Ф50 мм	-	-	шир
17		Бөмбөлгөн хаалт Ф65 мм	-	-	шир
18	Profection T=110C°	Хуванцар хоолой Ф20х2.8 мм	30	1.43	шир
19	MNS ISO15874:2007 T=40C°	Хуванцар хоолой Ф20х2.3 мм	35	1.86	шир
20	PPR	Хуванцар гуравлагч Ф20 мм	32	-	шир

МАТЕРИАЛЫН ТҮҮВЭР "ЦЭВЭР УСНЫ ШУГАМ СҮЛЖЭЭ"

Д/Д	Тэмдэглэгээ	Нэрс	Тоо	1м-ийн Жин / Кг /	Тайлбар
1	2	3	4	5	6
		Б. Цэвэр усны шугамын түүвэр			
21	PPR	Чихтэй булан 90°С Ф20 мм	35	-	шир
22	PPR	Булан 90°с Ф20 мм	50	-	шир
23	PPR	Давуулагч Ф20 мм	5	-	шир
24	Ганг хуванцарт	Шилжүүлэгч Ф20х20 мм	8	-	шир
25	АЦӨ-ний тоноглолд	Аваарын хаалт Ф15 мм	36	-	шир
26		Ган хоолойн будаг, дулаалга, хамгаалалт Ф20 мм	55	-	у/м
27	ARMSTRONG /Б=5мм/	Ф25 мм	40	-	у/м
28	ARMSTRONG /Б=5мм/	Ф32 мм	10	-	у/м
29	ARMSTRONG /Б=5мм/	Ф40 мм	-	-	у/м
30	ARMSTRONG /Б=5мм/	Ф50 мм	35	-	у/м
31	ARMSTRONG /Б=5мм/	Ф65 мм	-	-	у/м
32	Ус түгээх хэрэгслэл	Угаагуурын холигч	9	-	шир
33		Суулгуурын уян холбоос	2	-	шир
34		Дүшний холигч	2	-	шир
35		Хөтөвчний уян холбоос	1	-	шир
36		2 тасалгаат тосгуурын холигч	4	-	шир
37		1 тасалгаат тосгуурын холигч	4	-	шир
38		Хоёр тасалгаат тосгуурын холигч	-	-	шир
39		Услах кран	1	-	шир
40		Галын кран Ф50 /500х600х200h/	1	-	ком

"Зураг төсөл консалтинг" ХХК

100 ОРТОЙ НЭГДСЭН ЭМНЭЛГИЙН ЦОГЦОЛБОР БАРИЛГЫН НЭГ МАЯГИЙН ЗУРАГ ТӨСӨЛ

МАТЕРИАЛЫН ТҮҮВЭР "ЦЭВЭР УСНЫ ШУГАМ СҮЛЖЭЭ"

Ye шат: А2

Инженер	А.Очирбат	ЕГ Шифр: ЗТК-04/2021	Масштаб:	Огноо: 2021.10
Гүйцэтгэсэн	Д.Адъяасүрэн	ТГ Шифр:	Зургийн дугаар: ЦБУ-5	Хуудас: ЦБУ-10
Шалгасан	А.Очирбат			

А3

ДАВХРЫН БОХИР УСНЫ ШУГАМЫН БАЙГУУЛАЛТ "D" БЛОК /А-ХУВИЛБАР/

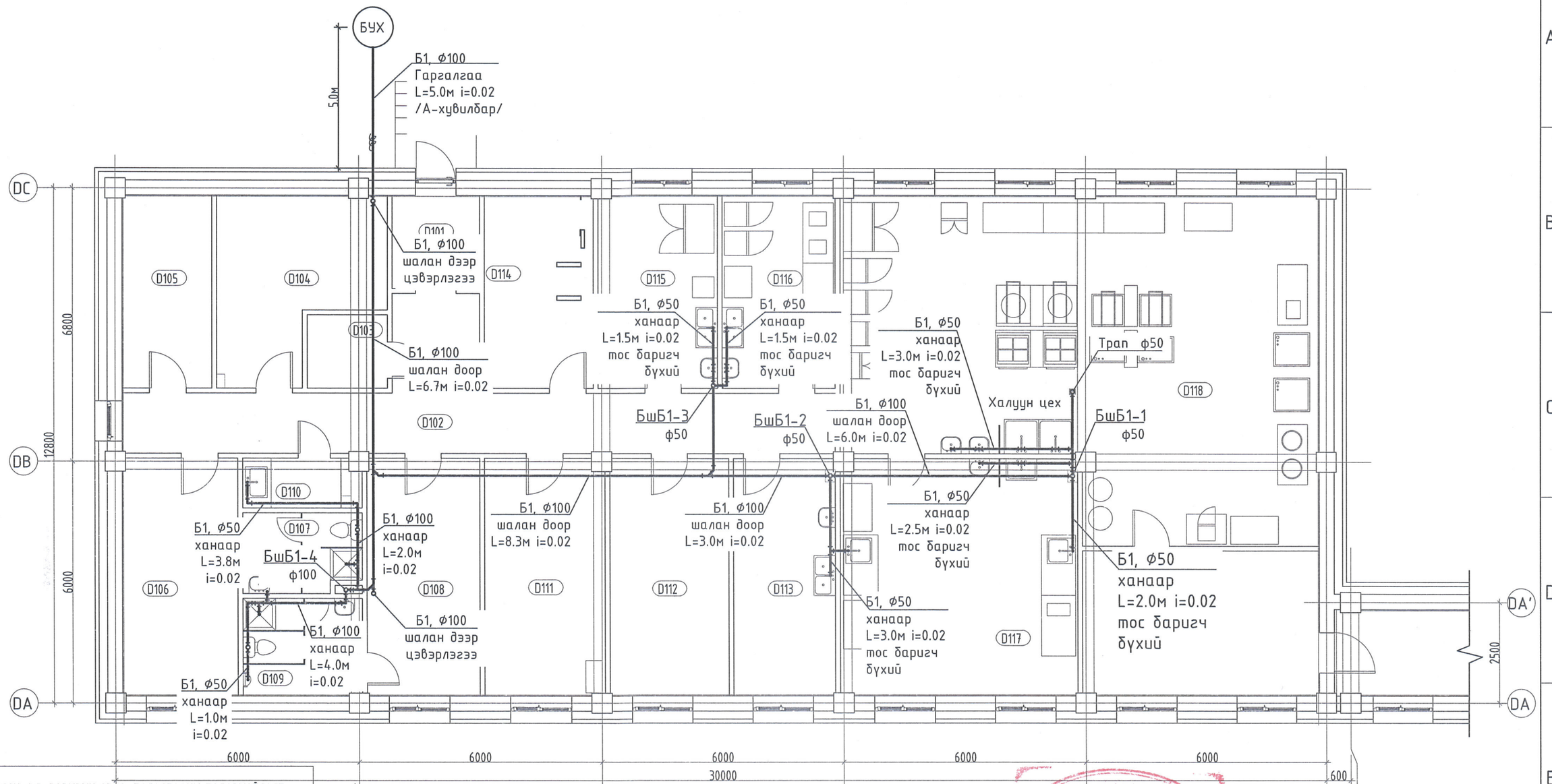

D БЛОК. 1-Р ДАВХРЫН ӨРӨӨ, ТАСАЛГААНЫ ТОДОРХОЙЛОЛТ

Д/Д	Өрөөний нэр		
D101	Гонх	D111	Ажлын өрөө
D102	Хонгил	D112	Ногооны агуулах
D103	Сав, баглаа боодлын агуулах	D113	Ногоо ариглах өрөө
D104	Хуурай хүнсний агуулах	D114	Махны хөргүүр
D105	Сүүний хөргүүр	D115	Мах бэлтгэх
D106	Ажилчдын хувцас солих /эм/	D116	Хүйтэн цех
D107	Душ, ариун цэврийн өрөө /эм/	D117	Бэлтгэлийн цех
D108	Ажилчдын хувцас солих /эр/	D118	Халуун цех
D109	Душ, ариун цэврийн өрөө /эр/	D119	Хоол тасгуудад тараахад бэлдэх өрөө
D110	Цэвэрлэгчийн өрөө	Давхрын нийт талбай	

Блокчилсон схем

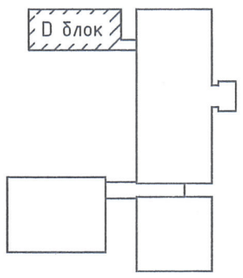

Хянагч 6-1
2021.12.13

Зөвшөөрөлцсөн

БА	Ш.Цэнгүүн	
ББ	Д.Болортунгалаг	
ХАС	Б.Янжинпүрэв	
ХТ, ДГ	Б.Эрдэнэцэцэг	
ХД	Ш.Бат-Эрдэнэ	

"Зураг төсөл консалтинг" ХХК

100 ОРТОЙ НЭГДСЭН ЭМНЭЛГИЙН ЦОГЦОЛБОР БАРИЛГЫН НЭГ МАЯГИЙН ЗУРАГ ТӨСӨЛ

ДАВХРЫН БОХИР УСНЫ ШУГАМЫН БАЙГУУЛАЛТ-"D" БЛОК /А-ХУВИЛБАР/

Ye шат: А2

Инженер	А.Очирбат	ЕГ Шифр: ЗТК-04/2021	Масштаб:	Огноо: 2021.10
Гүйцэтгэсэн	Д.Адъяасүрэн	ТГ Шифр:	Зургийн дугаар: ЦБУ-6	Хуудас: ЦБУ-10
Шалгасан	А.Очирбат			

А3

ДАВХРЫН БОХИР УСНЫ ШУГАМЫН БАЙГУУЛАЛТ "D" БЛОК /Б-ХУВИЛБАР/

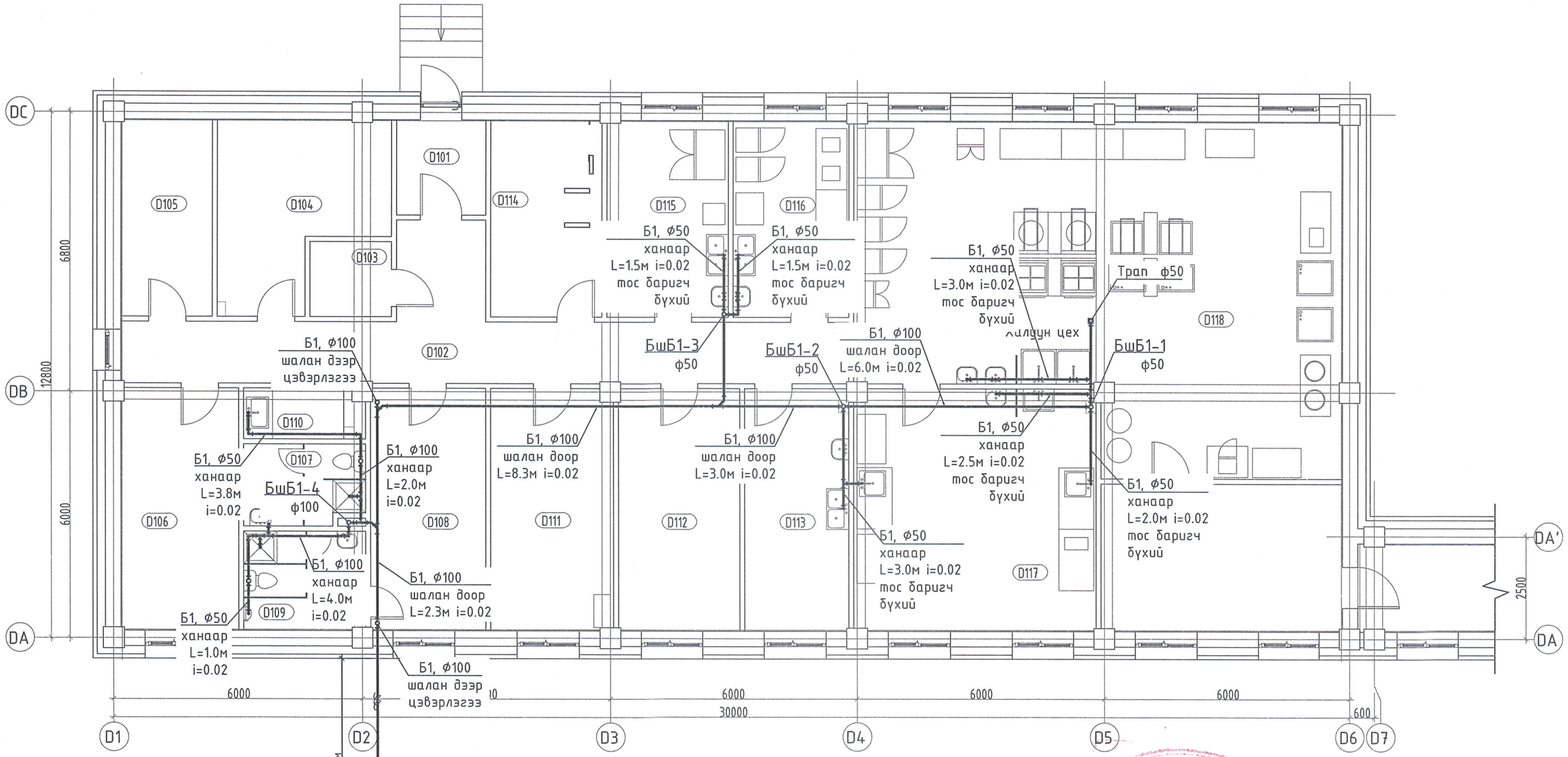

D БЛОК. 1-Р ДАВХРЫН ӨРӨӨ, ТАСАЛГААНЫ ТОДОРХОЙЛОЛТ			
Д/Д	Өрөөний нэр		
D101	Гонх	D111	Ажлын өрөө
D102	Хонгил	D112	Ногооны агуулах
D103	Сав, баглаа боодлын агуулах	D113	Ногоо арилгах өрөө
D104	Хуурай хүнсний агуулах	D114	Махны хөргүүр
D105	Сүүний хөргүүр	D115	Мах бэлтгэх
D106	Ажилчдын хувцас солих /эм/	D116	Хүйтэн цех
D107	Душ, ариун цэврийн өрөө /эм/	D117	Бэлтгэлийн цех
D108	Ажилчдын хувцас солих /эр/	D118	Халуун цех
D109	Душ, ариун цэврийн өрөө /эр/	D119	Хоол тасгуудад тараахад бэлдэх өрөө
D110	Цэвэрлэгчийн өрөө	Давхрын нийт талбай	

Блокчилсон схем

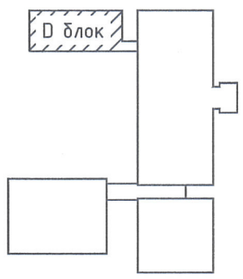

6-1
2021.10.13

Зөвшөөрөлцсөн		
БА	Ш.Цэнгүүн	
ББ	Д.Болортунгалаг	
ХАС	Б.Янжинпүрэв	
ХТ, ДГ	Б.Эрдэнэцэцэг	
ХД	Ш.Бат-Эрдэнэ	

"Зураг төсөл консалтинг" ХХК

100 ОРТОЙ НЭГДСЭН ЭМНЭЛГИЙН ЦОГЦОЛБОР БАРИЛГЫН НЭГ МАЯГИЙН ЗУРАГ ТӨСӨЛ

ДАВХРЫН БОХИР УСНЫ ШУГАМЫН БАЙГУУЛАЛТ-"D" БЛОК /Б-ХУВИЛБАР/

Үе шат: А2

Инженер	А.Очирбат	ЕГ Шифр: ЗТК-04/2021	Масштаб:	Огноо: 2021.10
Гүйцэтгэсэн	Д.Адъяасүрэн	ТГ Шифр:	Зургийн дугаар: ЦБУ-6	Хуудас: ЦБУ-10
Шалгасан	А.Очирбат			

А3

ДЭЭВРИЙН УС ЗАЙЛУУЛАХ ШУГАМЫН БАЙГУУЛАЛТ-"D" БЛОК

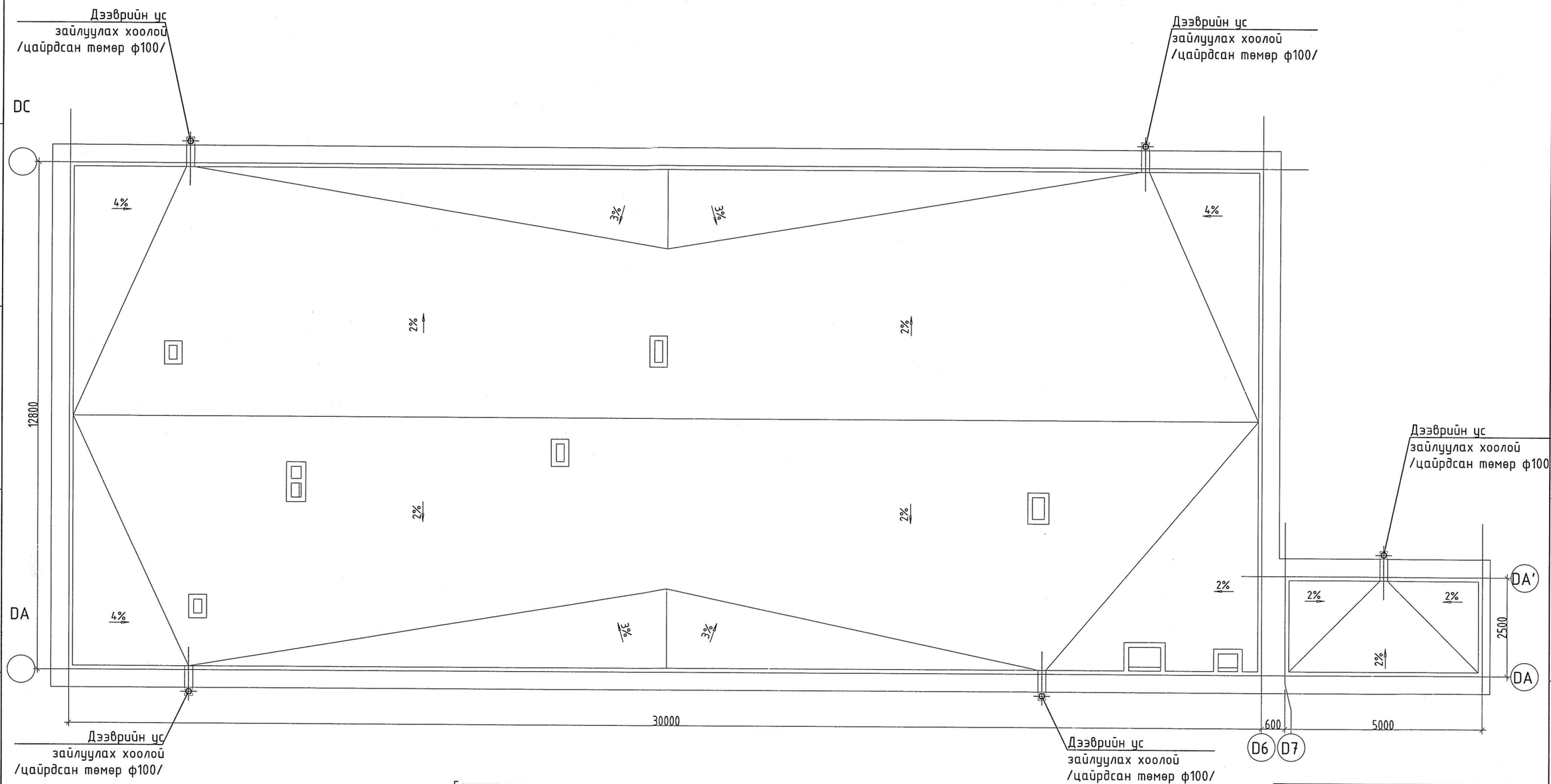

Блокчилсон схем

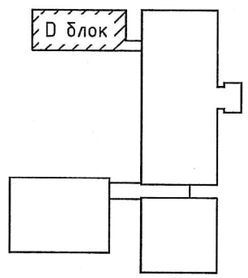

Зөвшөөрөлцсөн		
БА	Ш.Цэнгүүн	
ББ	Д.Болортунгалаг	
ХАС	Б.Янжинпүрэв	
ХТ, ДГ	Б.Эрдэнэцэцэг	
ХД	Ш.Бат-Эрдэнэ	

"Зураг төсөл консалтинг" ХХК

100 ОРТОЙ НЭГДСЭН ЭМНЭЛГИЙН ЦОГЦОЛБОР БАРИЛГЫН НЭГ МАЯГИЙН ЗУРАГ ТӨСӨЛ

ДЭЭВРИЙН УС ЗАЙЛУУЛАХ ШУГАМЫН БАЙГУУЛАЛТ-"D" БЛОК

Ye шат: А2

Инженер	А.Очирбат	ЕГ Шифр: ЗТК-04/2021	Масштаб:	Огноо: 2021.10
Гүйцэтгэсэн	Д.Адъяасүрэн	ТГ Шифр:	Зургийн дугаар: ЦБУ-7	Хуудас: ЦБУ-10
Шалгасан	А.Очирбат			

А3

БОХИР УСНЫ ШУГАМЫН УГСРАЛТЫН ТОЙМ -"D" БЛОК /А-ХУВИЛБАР/

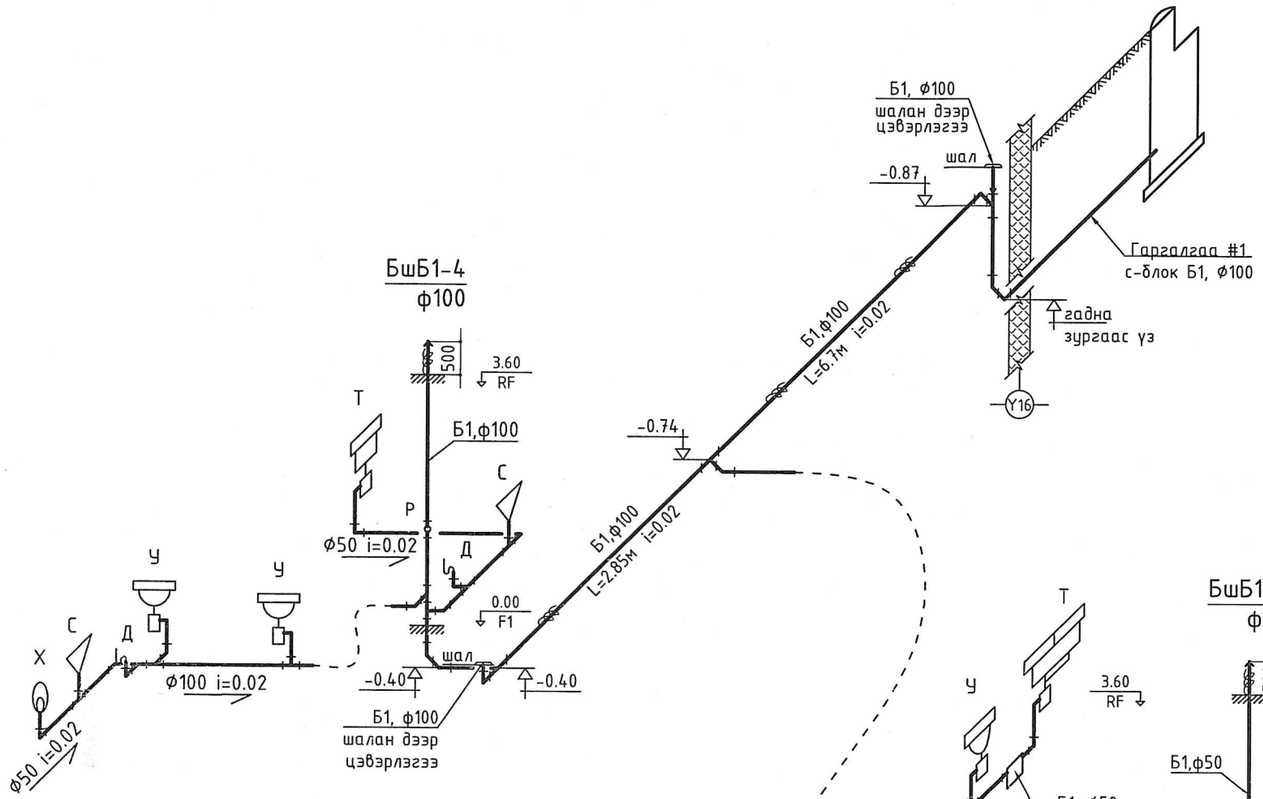

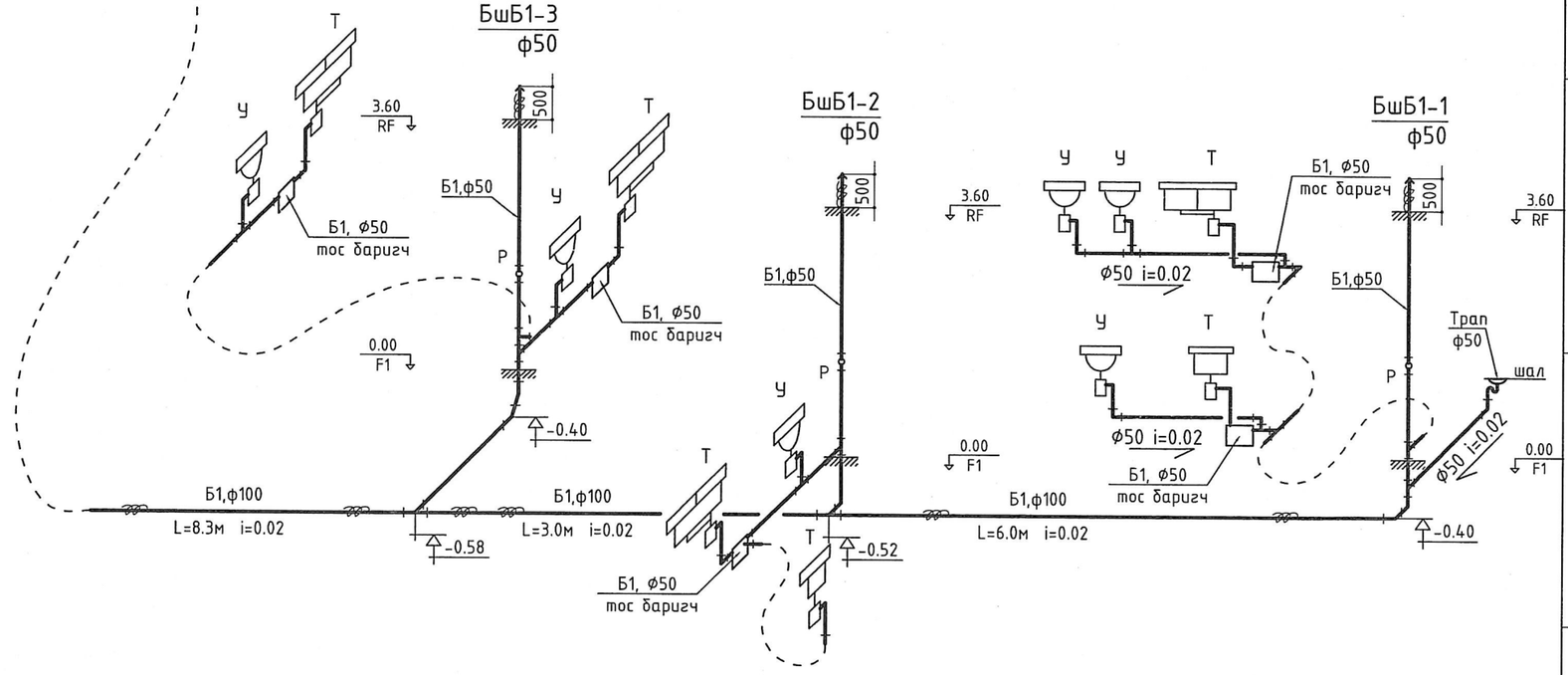

Угаагуурын бохир усны шугамын холболт хийх хэсэглэл

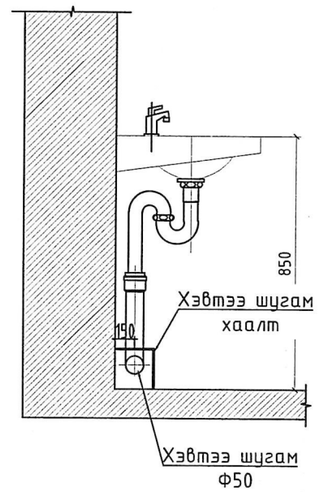

Суулгуурын бохир усны шугамын холболт хийх хэсэглэл

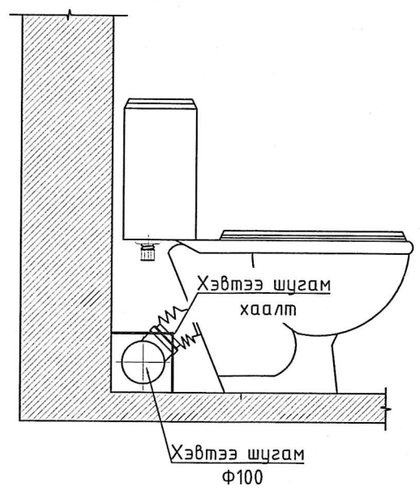

Тос баригчийн хэсэглэл

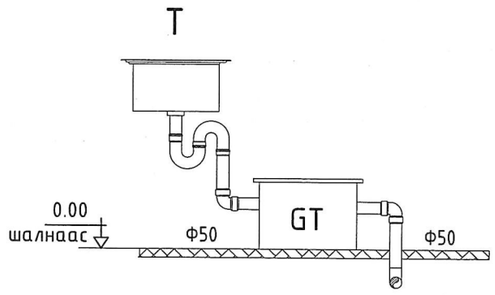

Тос баригч нь MNS 5975:2009 стандартын шаардлага хангасан байна.

"Зураг төсөл консалтинг" ХХК	100 ОРТОЙ НЭГДСЭН ЭМНЭЛГИЙН ЦОГЦОЛБОР БАРИЛГЫН НЭГ МАЯГИЙН ЗУРАГ ТӨСӨЛ				
	БОХИР УСНЫ ШУГАМЫН УГСРАЛТЫН ТОЙМ -"D" БЛОК /А-ХУВИЛБАР/				Ye шат: А2
	Инженер	А.Очирбат	ЕГ Шифр: ЗТК-04/2021	Масштаб:	Огноо: 2021.10
	Гүйцэтгэсэн	Д.Адъяасүрэн	ТГ Шифр:	Зургийн дугаар: ЦБУ-8	Хуудас: ЦБУ-10
	Шалгасан	А.Очирбат			

А3

БОХИР УСНЫ ШУГАМЫН УГСРАЛТЫН ТОЙМ -"D" БЛОК /Б-ХУВИЛБАР/

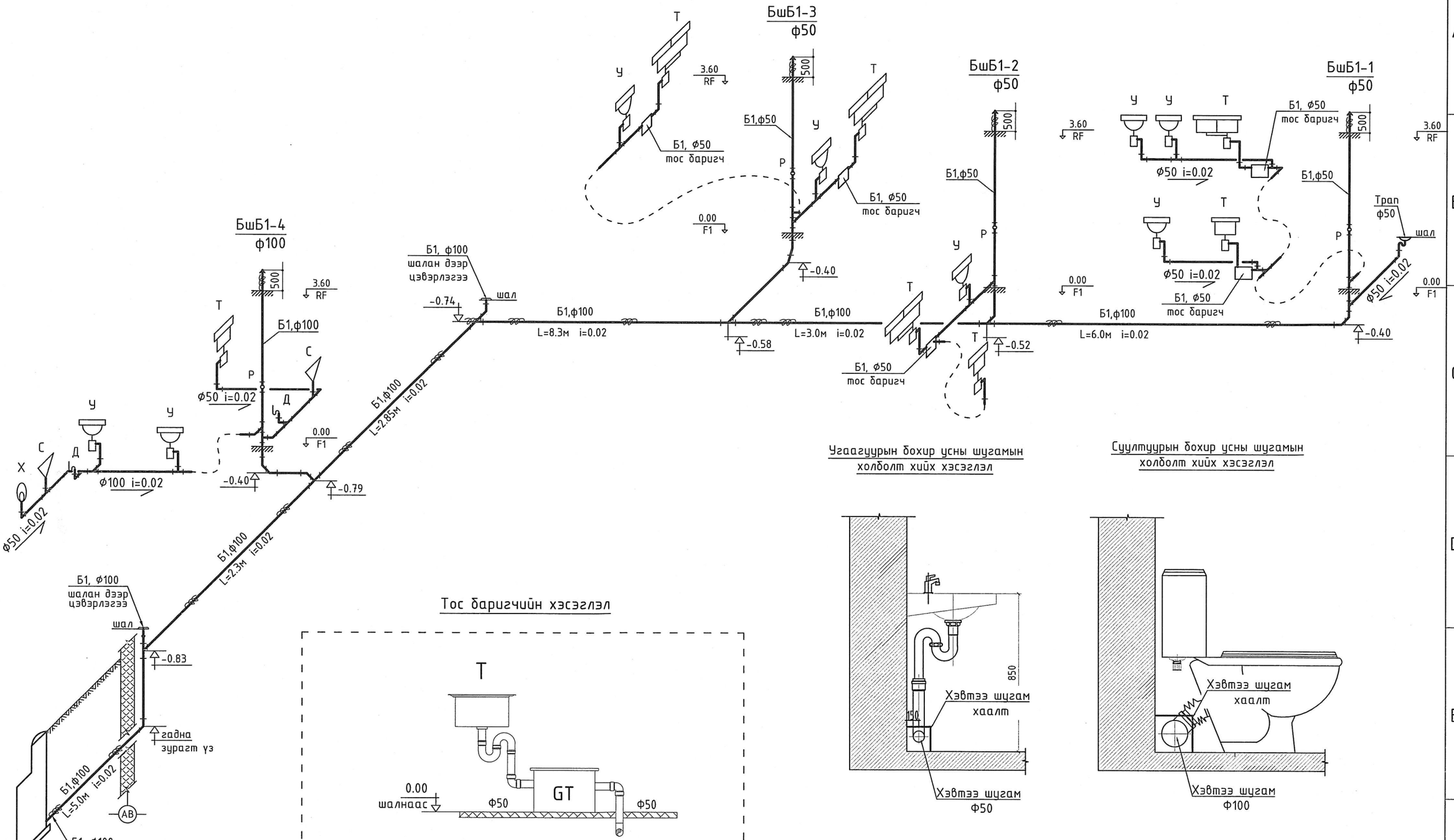

Тос баригчийн хэсэглэл

Тос баригч нь MNS 5975:2009 стандартын шаардлага хангасан байна.

"Зураг төсөл консалтинг" ХХК	100 ОРТОЙ НЭГДСЭН ЭМНЭЛГИЙН ЦОГЦОЛБОР БАРИЛГЫН НЭГ МАЯГИЙН ЗУРАГ ТӨСӨЛ				
	БОХИР УСНЫ ШУГАМЫН УГСРАЛТЫН ТОЙМ -"D" БЛОК /Б-ХУВИЛБАР/				Ye шат: А2
	Инженер	А.Очирбат	ЕГ Шифр: ЗТК-04/2021	Масштаб:	Огноо: 2021.10
	Гүйцэтгэсэн	Д.Адъяасүрэн	ТГ Шифр:	Зургийн дугаар: ЦБУ-8	Хуудас: ЦБУ-10
	Шалгасан	А.Очирбат			А3

ДАВХРЫН ЦЭВЭР УСНЫ ШУГАМЫН БАЙГУУЛАЛТ "D" БЛОК

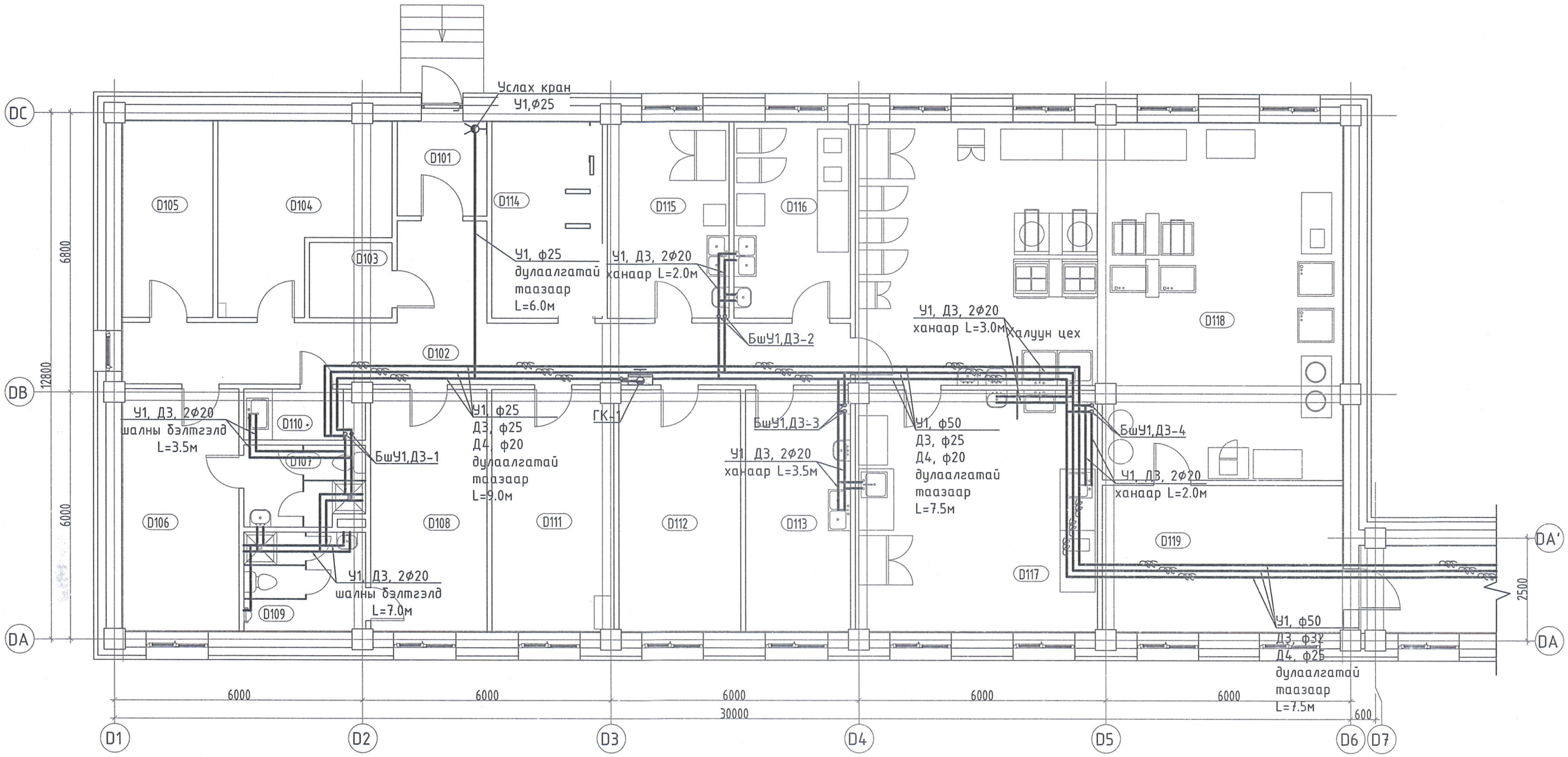

D БЛОК. 1-Р ДАВХРЫН ӨРӨӨ, ТАСАЛГААНЫ ТОДОРХОЙЛОЛТ			
Д/Д	Өрөөний нэр		
D101	Гонх	D111	Ажлын өрөө
D102	Хонгил	D112	Ногооны агуулах
D103	Сав, баглаа боодлын агуулах	D113	Ногоо арилгах өрөө
D104	Хуурай хүнсний агуулах	D114	Махны хөргүүр
D105	Сүүний хөргүүр	D115	Мах бэлтгэх
D106	Ажилчдын хувцас солих /эм/	D116	Хүйтэн цех
D107	Душ, ариун цэврийн өрөө /эм/	D117	Бэлтгэлийн цех
D108	Ажилчдын хувцас солих /эр/	D118	Халуун цех
D109	Душ, ариун цэврийн өрөө /эр/	D119	Хоол тасгуудад тараахад бэлдэх өрөө
D110	Цэвэрлэгчийн өрөө	Давхрын нийт талбай	

Блокчилсон схем

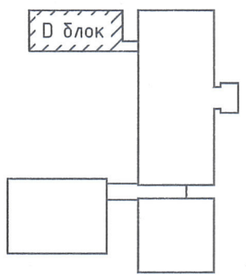

6:1
МПУ
2021.12.13

Зөвшөөрөлцсөн		
БА	Ш.Цэнгүүн	
ББ	Д.Болортунгалаг	
ХАС	Б.Янжинпүрэв	
ХТ, ДГ	Б.Эрдэнэцэцэг	
ХД	Ш.Бат-Эрдэнэ	

"Зураг төсөл консалтинг" ХХК

100 ОРТОЙ НЭГДСЭН ЭМНЭЛГИЙН ЦОГЦОЛБОР БАРИЛГЫН НЭГ МАЯГИЙН ЗУРАГ ТӨСӨЛ

ДАВХРЫН ЦЭВЭР УСНЫ ШУГАМЫН БАЙГУУЛАЛТ-"D" БЛОК

Ye шат: А2

Инженер	А.Очирбат	ЕГ Шифр: ЗТК-04/2021	Масштаб:	Огноо: 2021.10
Гүйцэтгэсэн	Д.Адъяасүрэн	ТГ Шифр:	Зургийн дугаар: ЦБУ-9	Хуудас: ЦБУ-10
Шалгасан	А.Очирбат			

А3

ЦЭВЭР УСНЫ ШУГАМЫН УГСРАЛТЫН ТОЙМ -"D" БЛОК

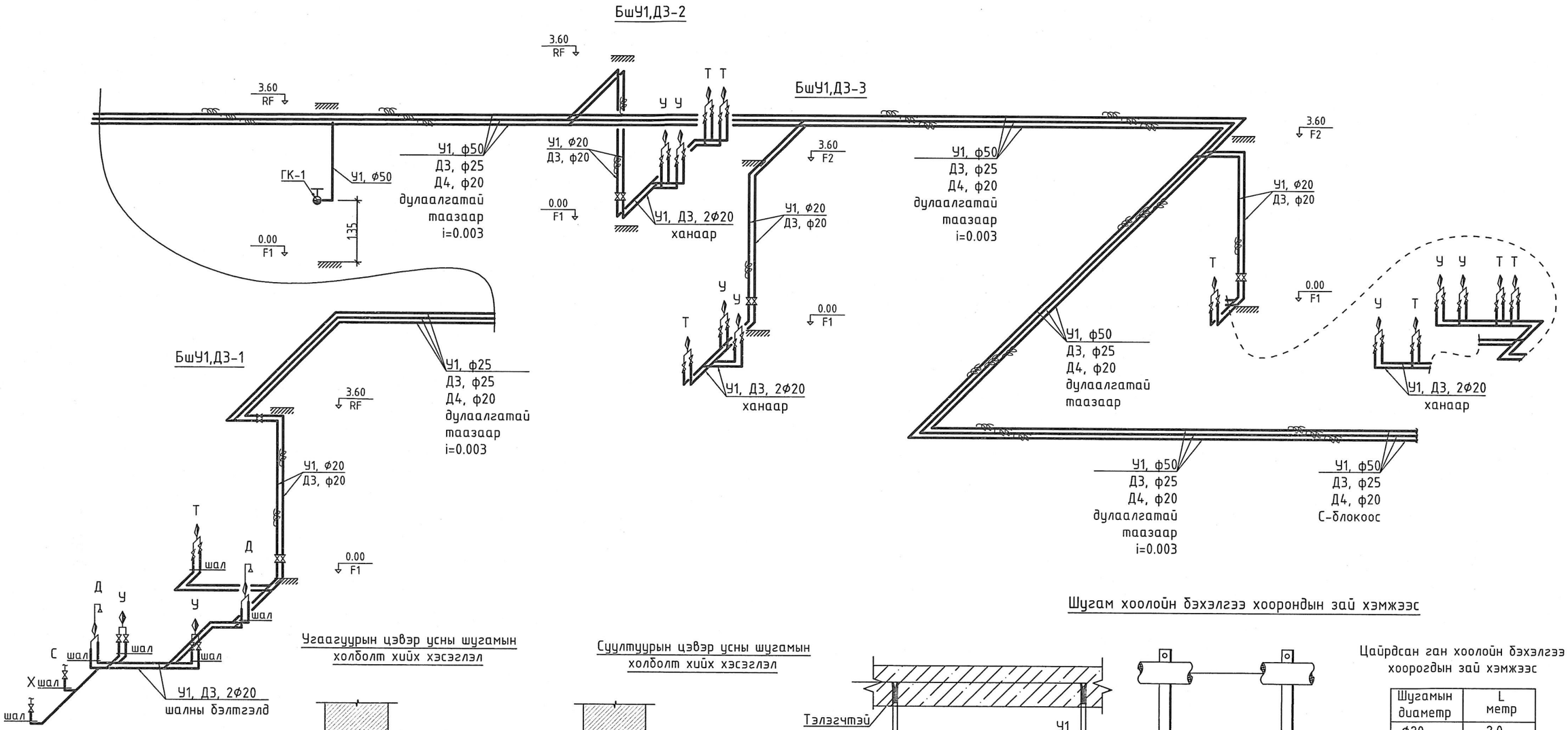

Угаагуурын цэвэр усны шугамын холболт хийх хэсэглэл

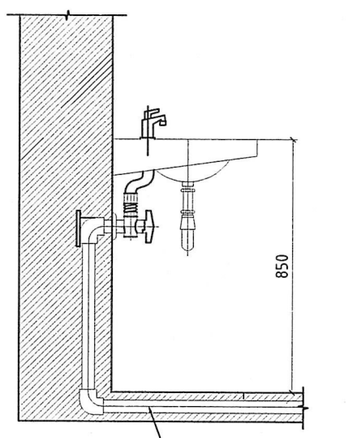

Суултуурын цэвэр усны шугамын холболт хийх хэсэглэл

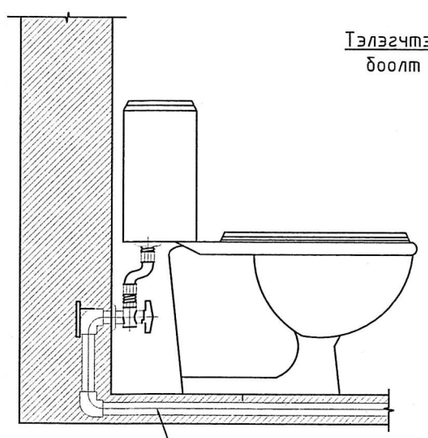

Шугам хоолойн бэхэлгээ хоорондын зай хэмжээс

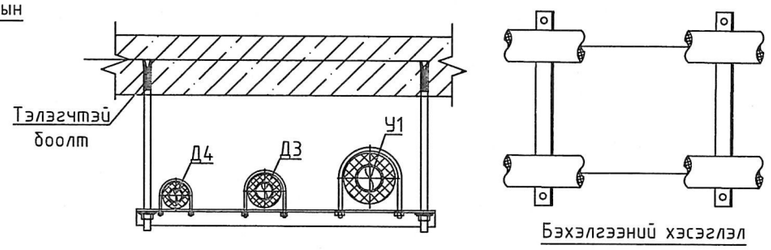

Цайрдсан ган хоолойн бэхэлгээ хоорогдын зай хэмжээс

Шугамын диаметр	L метр
ф20	2.0
ф25	2.0
ф32	2.5
ф40	3.0
ф50	3.0
ф65,80	4.0

"Зураг төсөл консалтинг" ХХК

100 ОРТОЙ НЭГДСЭН ЭМНЭЛГИЙН ЦОГЦОЛБОР БАРИЛГЫН НЭГ МАЯГИЙН ЗУРАГ ТӨСӨЛ

ЦЭВЭР УСНЫ ШУГАМЫН УГСРАЛТЫН ТОЙМ -"D" БЛОК

Ye шат: А2

Инженер	А.Очирбат	ЕГ Шифр: ЭТК-04/2021	Масштаб:	Огноо: 2021.10
Гүйцэтгэсэн	Д.Адъяасүрэн	ТГ Шифр:	Зургийн дугаар: ЦБУ-10	Хуудас: ЦБУ-10
Шалгасан	А.Очирбат			

А3