БАРИЛГЫН ЗУРАГ ТӨСЛИЙН "КОНСАЛТИНГ" ХХК
Улаанбаатар хот, Сүхбаатар дүүрэг,
10-р хороо, БДТТөв

ЕГ Шифр ЗТК-04/2021

100 ОРТОЙ НЭГДСЭН ЭМНЭЛГИЙН ЦОГЦОЛБОР ЭМГЭГ АНАТОМИЙН ТАСГИЙН БАРИЛГА (НЭГ МАЯГИЙН ЗУРАГ)

(Цэвэр бохир усны хэсэг - ЦБУ)

БОЛОВСРУУЛСАН:

"КОНСАЛТИНГ" ХХК-ИЙН ЗАХИРАЛ /Т.ХАНГАЛ/

ЗУРГИЙН ИНЖЕНЕР /А.ОЧИРБАТ/

УЛААНБААТАР ХОТ
2021 ОН

A3

Цэвэр бохир усны маркийн зургийн жагсаалт

Д/Д	Марк	Зургийн нэр	Тайлбар
1	ЦБУ - 1	Бүдүүвч, Тайлбар бичиг, Зургийн жагсаалт, Цэвэр бохир усны үндсэн үзүүлэлтүүд	А3-формат
2	ЦБУ - 2	Таних тэмдэг	А3-формат
3	ЦБУ - 3	Материалын түүвэр "цэвэр усны шугам сүлжээ"	А3-формат
4	ЦБУ - 4	Материалын түүвэр " бохир усны шугам сүлжээ"	А3-формат
5	ЦБУ - 5	1-р давхрын бохир усны шугамын байгуулалт /А, Б- хувилбар/	А3-формат
6	ЦБУ - 6	2-р давхрын бохир усны шугамын байгуулалт	А3-формат
7	ЦБУ - 7	Дээврийн борооны ус зайлуулах шугамын байгуулалт	А3-формат
8	ЦБУ - 8	Бохир усны шугам угсралтын тойм /А, Б- хувилбар/	А3-формат
9	ЦБУ - 9	1-р давхрын цэвэр усны шугамын байгуулалт	А3-формат
10	ЦБУ - 10	2-р давхрын цэвэр усны шугамын байгуулалт	А3-формат
11	ЦБУ - 11	Цэвэр усны шугам угсралтын тойм	А3-формат
12	ЦБУ - 12	Ус хэмжүүрийн зангилаа, Бэхэлгээ, Хэсэглэл	А3-формат

Барилгын бүдүүвч

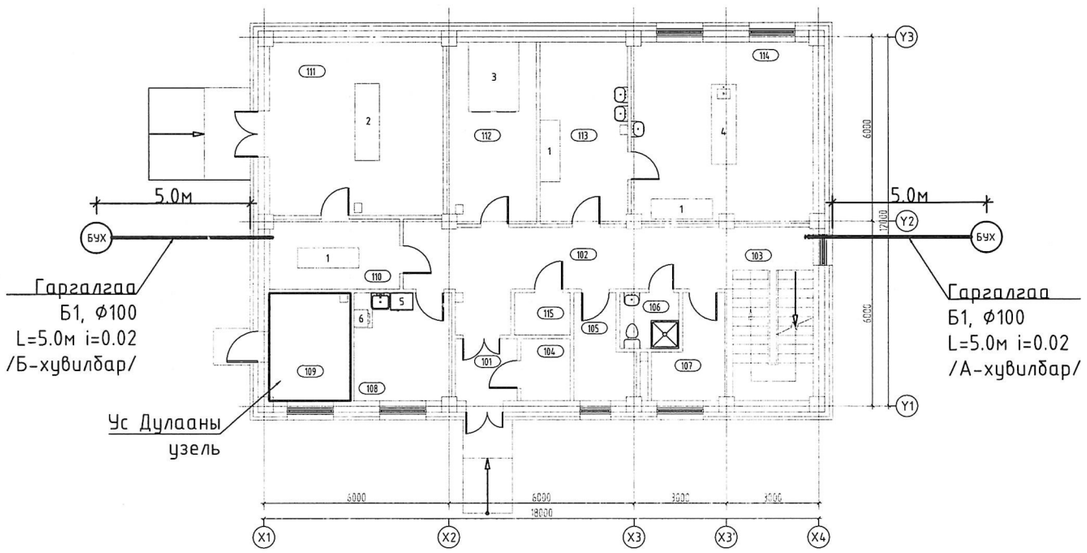

Тайлбар бичиг

Зураг төслийн энэ хэсгийг захиалагч, барилга архитекторын даалгавар үндэслэн гүйцэтгэсэн болно. Зурагт дараах техникийн бичиг баримтыг ашигласан.

Үүнд:

1. БНбД 40-05-16 /2016 барилга доторхи ус хангамж, ариутгах татуурга
2. БНбД 21-04-05 Барилга, байгууламжийн гал унтраах автомат, төхөөрөмж, дохиолол хэрэгсэл
3. БНбД 21-01-02 Барилга, байгууламжийн галын аюулгүй байдал
4. БНбД 31-03-03 Олон нийтийн иргэний барилга
5. БНбД 31-22-21 Эмнэлгийн зориулалттай барилга төлөвлөх
6. БНбД 3332 : 2012 Барилга доторхи ус хангамж, ариутгах татуургийн системийн ажлын зураг

А. Цэвэр ус хангамжийн систем.
Нэг маягийн ажлын зургийн ахуйн ус хангамжийн системийг төвийн шугамнаас хангахаар төлөвлөлөө. Халуун хүйтэн усны босоо шугам сүлжээд цайрдсан 1.0МПа даралт даах ган хоолойг, давхар бүрт явах салбар хэвтээ шугамд металл хуванцар хооолойг угсрах бо шугам хоолой 0,8МПа даах, унд ахуйн усанд зориулсан байна. Хэрэглээний халуун усыг төвийн шугамнаас хангана. Төвийн шугамнаас хангах боломжгүй үед ээлхүүний цахилгаан ус халаагчаар бэлтгэнэ. Үзелийн өрөөнөөс явах гол түгээх шугамыг 1-р давхрын таазан доогуур дулаалгатай угсарч, босоо шугамууд нь шахтанд дулаалгатай угсарна. Ус буулгах цэг рүү 0,003 налуутайгаар угсрана. Шугам хоолойг тосон будгаар 2 дахин будна.

Б. Бохир ус зайлуулах систем.
Нэг маягийн ажлын зургийн бохир усны шугам нь ариун цэврийн өрөөнд шалан доогуур угсарч шахтанд босоо шугамууд угсарна. Шугам сүлжээнд холбогдох стандартад нийцсэн хуванцар хоолойг угсрах бо шаардлагатай хэсгүүдэд цэвэрлэгээ, шалгах таг тусгасан. Шалгах тагийг шалнаас дээш 1,0 м-т, агааржуулах хоолойг барилгын парапеднаас дээш 0.5м-т угсарна. Бохир усны гол цуглуулах хоолой даацын хоолой байх бөгөөд 1-р давхрын шалан доогуур дулаалгатай хоёр хувилбартайгаар төлөвлөсөн бөгөөд аль тохиромжтой сонгон авч холболтын зургийг гүйцэтгэнэ.

В. Галын усны систем.
Барилгын давхруудад барилга доторхи ус хангамж, ариутгах татуурга БНбД 40-05-16-ын 5.5.7-н дагуу гал унтраах ердийн систем төлөвлөлөөгүй болно.

Г. Борооны усны систем.
Барилгын дээврийн хурын усыг барилгын гадуур зайлуулж барилгын ойролцоо ил хаяна. Борооны усны шугамыг ГОСТ 3262 маркийн цайрдсан төмөр хоолойгоор угсарна.

Д. Барилгын дотор ус хангамж, ариутгах татуургын шугамыг угсрахдаа "Дотор сантехникийн систем" БНбД 40-06-16-ийн тухайлсан заалтын дагуу угсарч, шахаж шалгаж, угааж цэвэрлэн эрүүл ахуйн шаардлагад нийцүүлэн хийнэ. Системийн угсралтыг норм дүрмийн дагуу гүйцэтгэх бо ил далд ажлын актыг тухай бүлд нь хөтлөн фото зургаар батимтжуулан, БУА-ын журамыг байнга хөтлөж явах шаардалагтай.

Цэвэр бохир усны үндсэн үзүүлэлтүүд

Д/Д	Системийн нэр	Оролтонд шаардагдах даралт м.у.б	Тооцооны зарцуулалт				Халуун ус бэлтгэхэд шаардагдах дулаан: Ккал/цаг	Тайлбар
			м3/хон	м3/цаг	л/сек	Галын үед л/сек		
1	Хүйтэн ус	Ахуйд 15.0	0.4	0.2	0.19	-		
2	Халуун ус		0.75	0.27	0.24		15529.0	
3	Бохир ус		1.15	0.44	1.86			

"Зураг төсөл консалтинг" ХХК	100 ОРТОЙ НЭГДСЭН ЭМНЭЛГИЙН ЦОГЦОЛБОР. ЭМГЭГ АНАТОМИЙН ТАСГИЙН БАРИЛГА. (Нэг маягийн зураг)					
	ЗУРГИЙН ЖАГСААЛТ, ҮНДСЭН ҮЗҮҮЛЭЛТ, ТАЙЛБАР БИЧИГ					Ye шат
	Инженер	А.Очирбат		ЕГ Шифр: ЗТК-04/21	Масштаб:	Огноо: 2021.11
	Гүйцэтгэсэн	Д.Адъяасүрэн		ТГ Шифр:	Зургийн дугаар: ЦБУ-1	Хуудас: ЦБУ-12
	Шалгасан	А.Очирбат				

А3

Таних тэмдэг

Нэр	Тэмдэглэгээ				
	Байгуулалт	Тойм			
Хүйтэн усны босоо шугам	БШУ1-1	БШУ1-1			
Халуун усны босоо шугам	БШД3-1	БШД3-1	Тосгуур /тоек/, сифон, холигч	Т	Т Т
Халуун усны эргэлтийн босоо шугам	БШД4-1	БШД4-1	Суулгуур	С	С С
Галын усны босоо шугам	БШУ2-1	БШУ2-1	Хананы хөтөвч	Х	Х Х
Бохир усны босоо шугам	БШБ1-1	БШБ1-1	Алчуур хатаагч	А.х	А.х
Борооны усны босоо шугам	БШБ2-1	БШБ2-1	Галын гидрант	ГК	ГК
Хүйтэн усны шугам	У1	У1	Хаалт		
Халуун усны шугам	Д3	Д3	Үл буцаах хаалт		
Халуун усны эргэлтийн шугам	Д4	Д4	Автамат хий гаргагч		
Галын усны шугам	У2	У2	Юүлэх хаалт		
Бохир усны шугам	Б1	Б1	Манометртэй хаалт	Р	Р
Борооны усны шугам	Б2	Б2	Ус хэмжигч		
Дулаалгатай хоолой			Спринклерийн хушуу		
Ванн, сифон, холигч	В	В В	Ревиз		Р
Душ, трап, холигч	Д	Д Д	Гуравлагч		
Угаагуур, сифон, холигч	У	У У	Цэвэрлэгээ	Н	Ц

"Зураг төсөл консалтинг" ХХК	100 ОРТОЙ НЭГДСЭН ЭМНЭЛГИЙН ЦОГЦОЛБОР. ЭМГЭГ АНАТОМИЙН ТАСГИЙН БАРИЛГА. (Нэг маягийн зураг)				
	ТАНИХ ТЭМДЭГ				Ye шат
	Инженер	А.Очирбат	ЕГ Шифр: ЭТК-04/21	Масштаб:	Огноо: 2021.11
	Гүйцэтгэсэн	Д.Адъяасүрэн			
	Шалгасан	А.Очирбат	ТГ Шифр:	Зургийн дугаар: ЦБУ-2	Хуудас: ЦБУ-12

А3

Материалын түүвэр "бохир усны шугам сүлжээ"

Д/Д	Тэмдэглэгээ	Нэрс		Тоо	Жин / Кг /	Тайлбар
1	2	3		4	5	6
		А. Бохир усны шугамын түүвэр				
1	POLIPLAST	Хуванцар яндан	ϕ50 мм	50	0.285	у/м
			ϕ100 мм	45	-	у/м
			ϕ150 мм	-	-	у/м
2	POLIPLAST	Отвод 90°	ϕ50 мм	20	0.050	шир
			ϕ100 мм	2	-	шир
3		Отвод 45°	ϕ50 мм	-	-	шир
			ϕ100 мм	25	-	шир
4		Тэгш гуравлагч 90°				
			ϕ50x50x50 мм	10	-	шир
			ϕ100x50x100 мм	2	-	шир
			ϕ100x100x100 мм	4	-	шир
			ϕ150x100x150 мм	-	-	шир
5		Ташуу гуравлагч 45°				
			ϕ50x50x50 мм	-	-	шир
			ϕ100x100x100 мм	8	-	шир
			ϕ150x150x150 мм	-	-	шир
6		Ташуу дөрөвлөгч 45°	ϕ50x100x50 мм	-	-	шир
			ϕ100x100x100 мм	-	-	шир
7		Таг	ϕ100 мм	-	-	шир
	ШАЛАН ДЭЭР ГАРГАХ	Таг	ϕ100 мм	2	-	шир
8		Шилжүүлэг	ϕ100x50 мм	5	-	шир
			ϕ150x100 мм	-	-	шир
9		Ревизий	ϕ50 мм	10	0.220	шир
			ϕ100 мм	2	0.075	шир

Материалын түүвэр "бохир усны шугам сүлжээ" /үргэлжилэл /

Д/Д	Тэмдэглэгээ	Нэрс		Тоо	Жин / Кг /	Тайлбар
1	2	3		4	5	6
10	OSTENDORF	Бохир усны шугамын дээврийн тогсгөл	ϕ50 мм	5	-	шир
11		Бохир усны шугамын дээврийн тогсгөл	ϕ100 мм	1	-	шир
12	KUNSTSTOFFE	Хуванцар яндангийн бэхэлгээ	ϕ50 мм	30	-	шир
13			ϕ100 мм	5	-	шир
14	TRAP PANS	Хойшоо гаргалгаатай жорлон, бочкиний хамт		2	-	шир
15		Анги болон ариун цэврийн өрөөнд угаагуур, уян холбоос, сифоны хамт		9	-	шир
16		Ариун цэврийн өрөөнд душин, сифоны хамт		1	-	шир
17		Гал тогооны өрөөнд 1 тосгуур, уян холбоос, сифон, тос баригчийн хамт		2	-	шир
17		Эмчийн өрөөнд 1 тосгуур, уян холбоос, сифон, тос баригчийн хамт		2	-	шир
18		Б. Дээврийн борооны ус зайлуулах материалийн түүвэр				
19	POLIPLAST	Цайрдсан төмөр хоолой	ϕ100 мм	26	0.285	у/м
20		Отвод 45°	ϕ100 мм	4	-	шир
21		Яндангийн бэхэлгээ	ϕ100 мм	16	-	шир
22		Боронка	ϕ100 мм	4	-	шир

"Зураг төсөл консалтинг" ХХК	100 ОРТОЙ НЭГДСЭН ЭМНЭЛГИЙН ЦОГЦОЛБОР. ЭМГЭГ АНАТОМИЙН ТАСГИЙН БАРИЛГА. (Нэг маягийн зураг)				
	МАТЕРИАЛЫН ТҮҮВЭР "БОХИР УСНЫ ШУГАМ СҮЛЖЭЭ"				Ye шат
	Инженер	А.Очирбат	ЕГ Шифр: ЗТК-04/21	Масштаб:	Огноо: 2021.11
	Гүйцэтгэсэн	Д.Адъяасүрэн	ТГ Шифр:	Зургийн дугаар: ЦБУ-3	Хуудас: ЦБУ-12
	Шалгасан	А.Очирбат			

А3

Материалын түүвэр "цэвэр усны шугам сүлжээ"

Д/Д	Тэмдэглэгээ	Нэрс	Тоо	Жин / Кг /	Тайлбар
1	2	3	4	5	6
		А. Цэвэр усны шугамын түүвэр			
1	ГОСТ 3262-75	Ус хий дамжуулах ган яндан ϕ15х2.8 мм	10	1.34	у/м
2	Р=1.5МПа	ϕ20х2.8 мм	70	1.74	у/м
3	Ус хий дамжуулах цайрдсан ган яндан	ϕ25х3.2 мм	35	2.46	у/м
4		ϕ38х3.2 мм	-	3.18	у/м
5	Р=1.6МПа Ган хоолойд	ϕ57х3.5 мм	-	4.56	у/м
6		Бөмбөлгөн хаалт ϕ20 мм	22	-	шир
7	Р=1.6МПа Ган хоолойд	Бөмбөлгөн хаалт ϕ25 мм	-	-	шир
8	Р=1.6МПа Ган хоолойд	Бөмбөлгөн хаалт ϕ50 мм	-	-	шир
9					
10	PROFECTION T=110C°	Хуванцар хоолой ϕ20х2.8 мм	18	1.43	шир
11	MNS ISO15874:2007 T=40C°	Хуванцар хоолой ϕ20х2.3 мм	20	1.86	шир
12	PPR	Хуванцар гуравлагч ϕ20 мм	15	-	шир
13	PPR	Чихтэй булан 90°С ϕ20 мм	35	-	шир
14	PPR	Булан 90°с ϕ20 мм	10	-	шир
15	PPR	Давуулагч ϕ20 мм	5	-	шир
16	ГАНГ ХУВАНЦАРТ	Шилжүүлэгч ϕ20х20 мм	10	-	шир
17		Аваарын хаалт ϕ15 мм	16	-	шир
18		Ган хоолойн бүдаг, дулаалга, хамгаалалт			
19	ARMSTRONG /Б=5мм/	ϕ15 мм	10	-	у/м
20	ARMSTRONG /Б=5мм/	ϕ20 мм	70	-	у/м
21	ARMSTRONG /Б=5мм/	ϕ25 мм	35	-	у/м

Материалын түүвэр "цэвэр усны шугам сүлжээ" /үргэлжилэл /

Д/Д	Тэмдэглэгээ	Нэрс	Тоо	Жин / Кг /	Тайлбар
1	2	3	4	5	6
22	Ус түгээх хэрэгслэл	Угаагуурын холигч	9	-	шир
23		Жорлонгийн уян холбоос	2	-	шир
24		Хөвөгчний уян холбоос	-	-	шир
25		Тосгуурын холигч	4	-	шир
26		Душны холигч	1	-	шир
27		Услах кран ϕ25 мм	1	-	шир
28		Зэлхүүний ус халаагч V=300л. 4кВт. 230В	1	-	ком
29		Эргэлтийн насос q=0.5м3/цаг 1.0кВт. 220В	1	-	ком
30		Үл буцах хаалт ϕ25 мм	1	-	шир

"Зураг төсөл консалтинг" ХХК	100 ОРТОЙ НЭГДСЭН ЭМНЭЛГИЙН ЦОГЦОЛБОР. ЭМГЭГ АНАТОМИЙН ТАСГИЙН БАРИЛГА. (Нэг маягийн зураг)				
	МАТЕРИАЛЫН ТҮҮВЭР "ЦЭВЭР УСНЫ ШУГАМ СҮЛЖЭЭ"				Ye шат
	Инженер	А.Очирбат	ЕГ Шифр: ЗТК-04/21	Масштаб:	Огноо: 2021.11
	Гүйцэтгэсэн	Д.Адъяасүрэн	ТГ Шифр:	Зургийн дугаар: ЦБУ-4	Хуудас: ЦБУ-12
	Шалгасан	А.Очирбат			

А3

1-Р ДАВХРЫН БОХИР УСНЫ ШУГАМЫН БАЙГУУЛАЛТ М1:100 /А-ХУВИЛБАР/

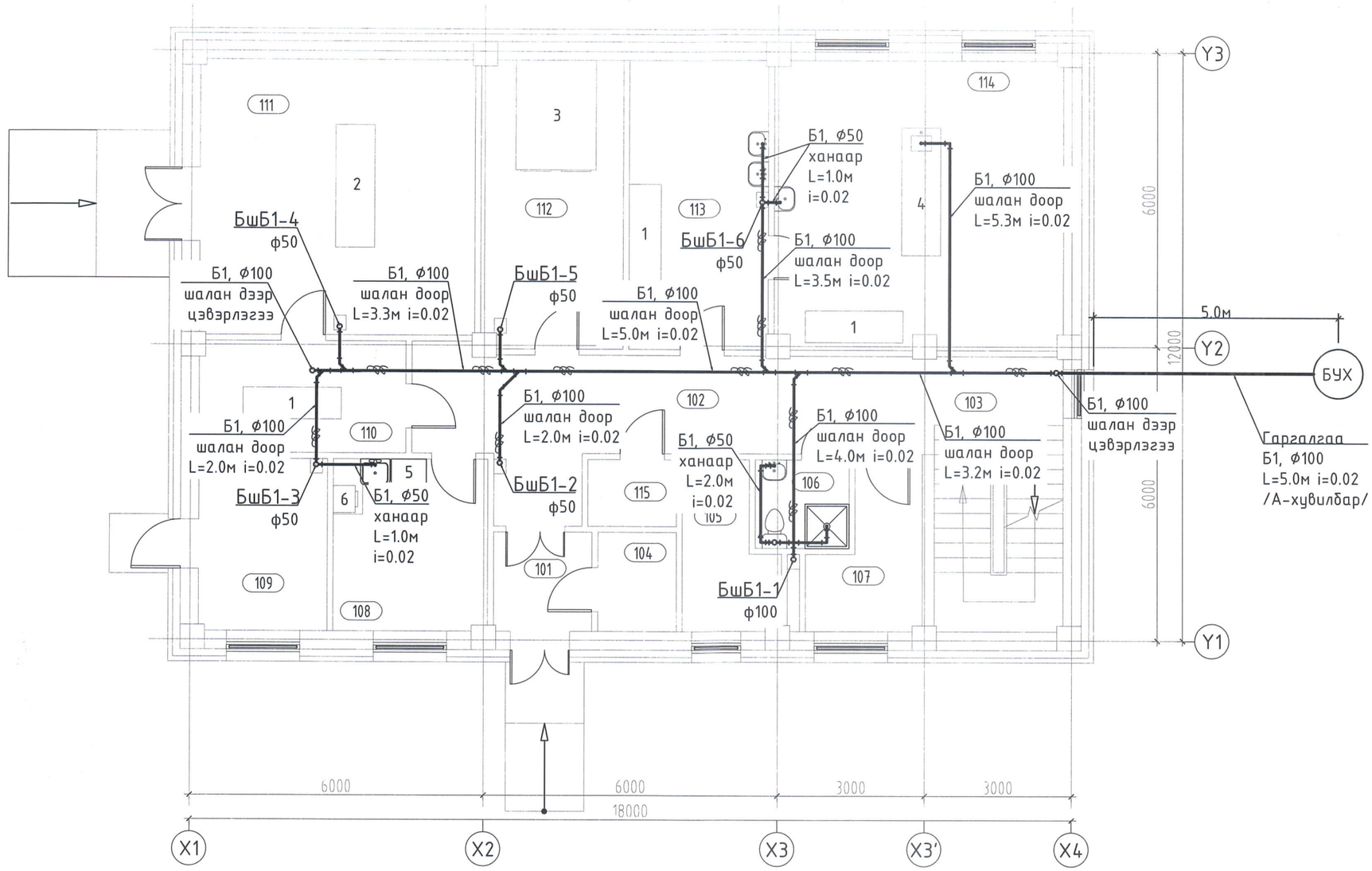

ӨРӨӨ ТАСАЛГААНЫ ТОДОРХОЙЛОЛТ	
Д/Д	Нэр
101	Гонх
102	Хонгил
103	Шатны хонгил
104	Аюулгүй хог хаягдал түр хадгалах өрөө
105	Ажилчдын хувцас солих өрөө /эр/
106	Ариун цэврийн өрөө
107	Ажилчдын хувцас солих өрөө /эм/
108	Ажилчдын амрах өрөө
109	Техникийн өрөө
110	Цогцос хувцаслах өрөө
111	Салах ёс гүйцэтгэх танхим
112	Цогцос хадгалах өрөө
113	Задлангийн өмнөх өрөө
114	Задлангийн өрөө
115	Цахилгааны өрөө
	Давхрын нийт талбай

6-1
ИТУ
2021.12.15

1-Р ДАВХРЫН ТОНОГ ТӨХӨӨРӨМЖИЙН ТОДОРХОЙЛОЛТ					
Марк/позиц	Тоног төхөөрөмжийн нэр	Тоо/ш	Хүчдэл/V/	Чадал/kW/	Усны холболт
1	Эмнэлгийн тэргэнцэр (дугуйтай, дугуй бүр хязгаарлагчтай)	4			
2	Авс тавих ширээ	1			
3	Моргийн хөргөгч (2 эгнээ 3 давхар шургуулгатай)	1	220	1306	
4	Задлан хийх ширээ	1			Халуун, хүйтэн
5	Хөргөгч	1	220		
6	Богино долгионы шарах шүүгээ	1	220		

Зөвшөөрөлцсөн		
БА	Ш.Цэнгүүн	
ББ	Д.Болортунгалаг	
ХАС	Б.Янжинпүрэв	
ХТ, ДГ	Б.Эрдэнэцэцэг	
ХД	Ш.Бат-Эрдэнэ	

"Зураг төсөл консалтинг" ХХК

100 ОРТОЙ НЭГДСЭН ЭМНЭЛГИЙН ЦОГЦОЛБОР.
ЭМГЭГ АНАТОМИЙН ТАСГИЙН БАРИЛГА. (Нэг маягийн зураг)

1-Р ДАВХРЫН БОХИР УСНЫ ШУГАМЫН БАЙГУУЛАЛТ /А-ХУВИЛБАР/ — Ye шат

Инженер	А.Очирбат	ЕГ Шифр: ЗТК-04/21	Масштаб:	Огноо: 2021.11	
Гүйцэтгэсэн	Д.Адъяасүрэн	ТГ Шифр:	Зургийн дугаар: ЦБУ-5	Хуудас: ЦБУ-12	
Шалгасан	А.Очирбат				

А3

1-Р ДАВХРЫН БОХИР УСНЫ ШУГАМЫН БАЙГУУЛАЛТ М1:100 /Б-ХУВИЛБАР/

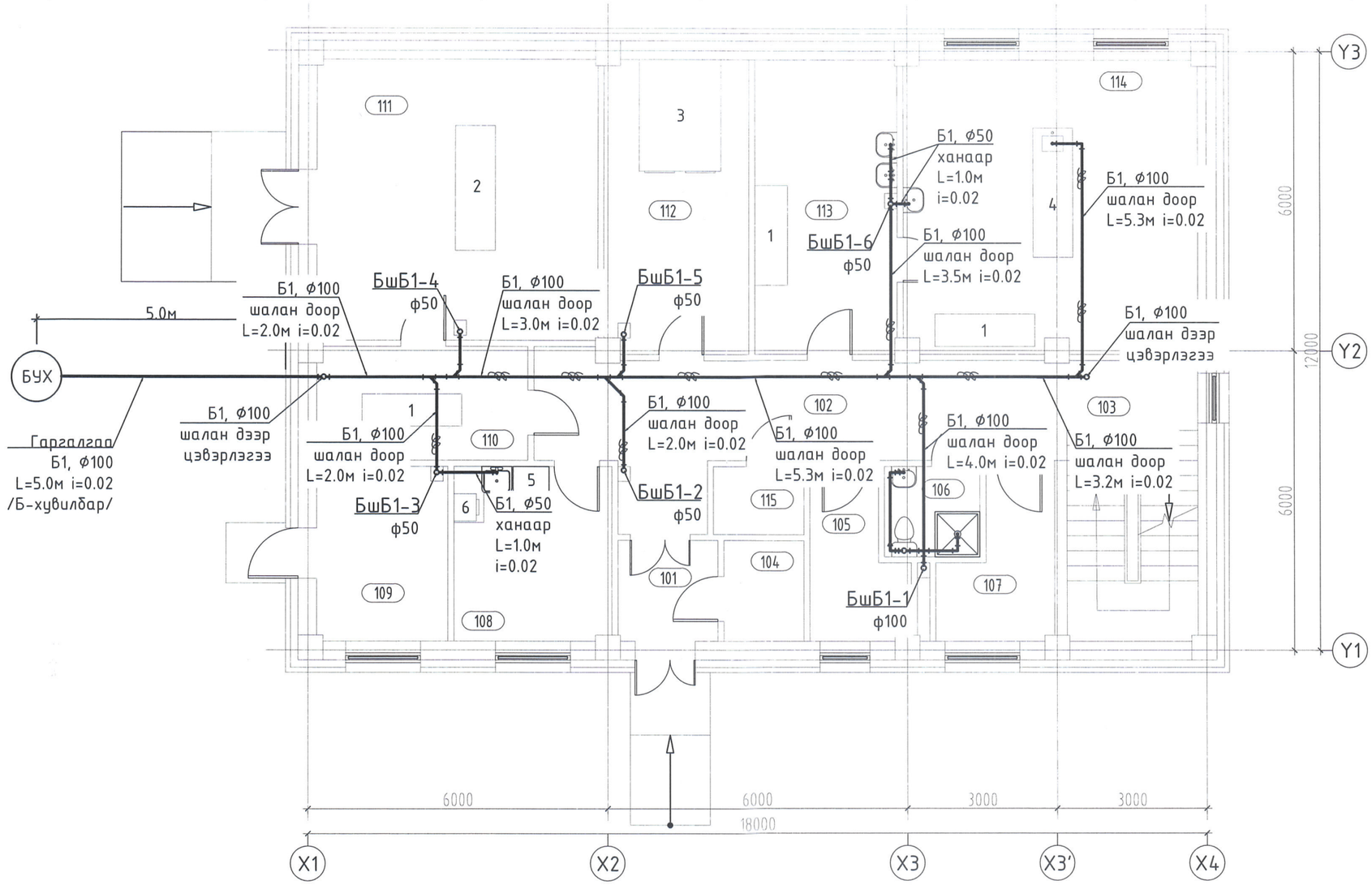

ӨРӨӨ ТАСАЛГААНЫ ТОДОРХОЙЛОЛТ	
Д/Д	Нэр
101	Гонх
102	Хонгил
103	Шатны хонгил
104	Аюулгүй хог хаягдал түр хадгалах өрөө
105	Ажилчдын хувцас солих өрөө /эр/
106	Ариун цэврийн өрөө
107	Ажилчдын хувцас солих өрөө /эм/
108	Ажилчдын амрах өрөө
109	Техникийн өрөө
110	Цогцос хувцаслах өрөө
111	Салах ёс гүйцэтгэх танхим
112	Цогцос хадгалах өрөө
113	Задлангийн өмнөх өрөө
114	Задлангийн өрөө
115	Цахилгааны өрөө
	Давхрын нийт талбай

6-1
ШУГ
2021.12.13.

1-Р ДАВХРЫН ТОНОГ ТӨХӨӨРӨМЖИЙН ТОДОРХОЙЛОЛТ					
Марк/позиц	Тоног төхөөрөмжийн нэр	Тоо/ш	Хүчдэл/V/	Чадал/kW/	Усны холболт
1	Эмнэлгийн тэргэнцэр (дугуйтай, дугуй бүр хязгаарлагчтай)	4			
2	Авс тавих ширээ	1			
3	Моргийн хөргөгч (2 эгнээ 3 давхар шургуулгатай)	1	220	1306	
4	Задлан хийх ширээ	1			Халуун, хүйтэн
5	Хөргөгч	1	220		
6	Богино долгионы шарах шүүгээ	1	220		

Зөвшөөрөлцсөн		
БА	Ш.Цэнгүүн	
ББ	Д.Болортунгалаг	
ХАС	Б.Янжинпүрэв	
ХТ, ДГ	Б.Эрдэнэцэцэг	
ХД	Ш.Бат-Эрдэнэ	

"Зураг төсөл консалтинг" ХХК

100 ОРТОЙ НЭГДСЭН ЭМНЭЛГИЙН ЦОГЦОЛБОР.
ЭМГЭГ АНАТОМИЙН ТАСГИЙН БАРИЛГА. (Нэг маягийн зураг)

1-Р ДАВХРЫН БОХИР УСНЫ ШУГАМЫН БАЙГУУЛАЛТ /Б-ХУВИЛБАР/ — Ye шат

Инженер	А.Очирбат		ЕГ Шифр: ЗТК-04/21	Масштаб:	Огноо: 2021.11
Гүйцэтгэсэн	Д.Адъяасүрэн		ТГ Шифр:	Зургийн дугаар: ЦБУ-5	Хуудас: ЦБУ-12
Шалгасан	А.Очирбат				

А3

2-Р ДАВХРЫН БОХИР УСНЫ ШУГАМЫН БАЙГУУЛАЛТ М1:100

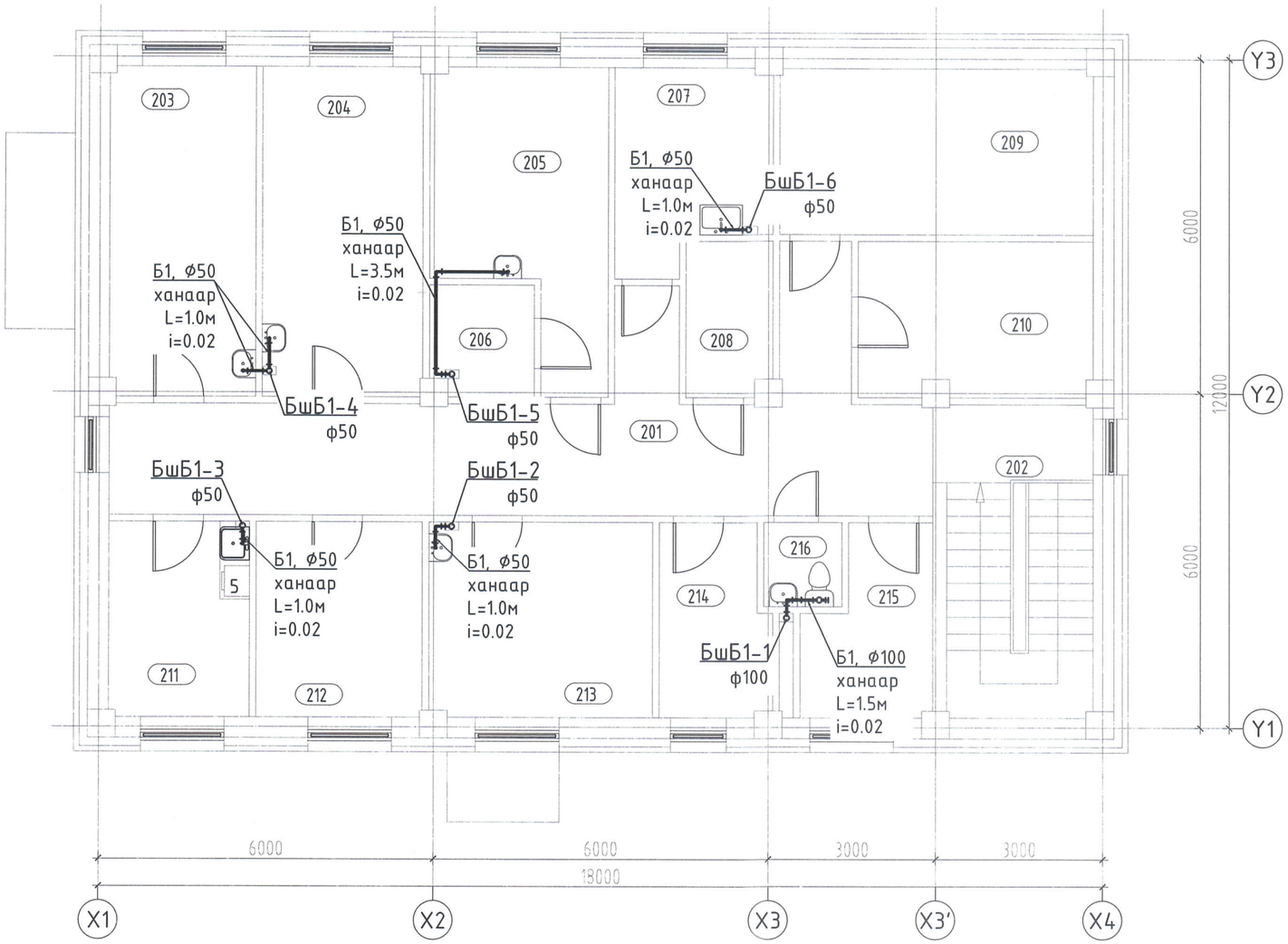

ӨРӨӨ ТАСАЛГААНЫ ТОДОРХОЙЛОЛТ	
Д/Д	Нэр
201	Гонх
202	Шатны хонгил
203	Гистологийн лаборатори
204	Цитологийн лаборатори
205	Биопсийн материалын лаборатори
206	Биопсийн материалын агуулах
207	Лабораторийн сав суулга угаах, хадгалах
208	Архив
209	Материал, тоног төхөөрөмжийн агуулах
210	Салхивчийн өрөө
211	Лабораторийн ажилчдын амрах өрөө
212	Бичиг хэрэг
213	Эмч нарын өрөө
214	Ажилчдын хувцас солих өрөө /эр/
215	Ажилчдын хувцас солих өрөө /эм/
216	Ариун цэврийн өрөө
	Давхрын нийт талбай

6-1
ЛТТ
2021.12.13.

Зөвшөөрөлцсөн		
БА	Ш.Цэнгүүн	
ББ	Д.Болортунгалаг	
ХАС	Б.Янжинпүрэв	
ХТ, ДГ	Б.Эрдэнэцэцэг	
ХД	Ш.Бат-Эрдэнэ	

"Зураг төсөл консалтинг" ХХК

100 ОРТОЙ НЭГДСЭН ЭМНЭЛГИЙН ЦОГЦОЛБОР.
ЭМГЭГ АНАТОМИЙН ТАСГИЙН БАРИЛГА. (Нэг маягийн зураг)

2-Р ДАВХРЫН БОХИР УСНЫ ШУГАМЫН БАЙГУУЛАЛТ

Ye шат

Инженер	А.Очирбат	ЕГ Шифр: ЗТК-04/21	Масштаб:	Огноо: 2021.11
Гүйцэтгэсэн	Д.Адъяасүрэн	ТГ Шифр:	Зургийн дугаар: ЦБУ-6	Хуудас: ЦБУ-12
Шалгасан	А.Очирбат			

А3

ДЭЭВРИЙН УС ЗАЙЛУУЛАХ ШУГАМЫН БАЙГУУЛАЛТ М1:100

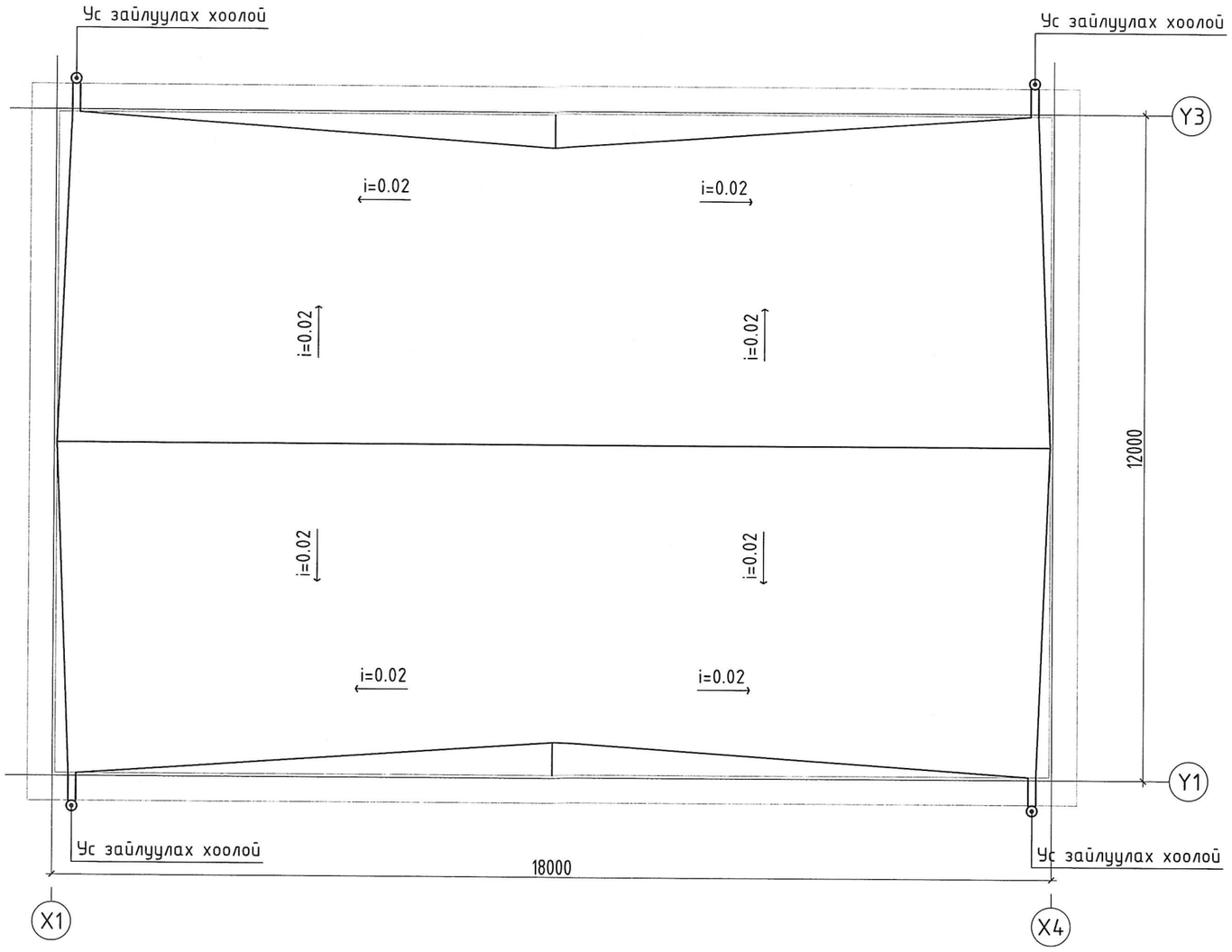

"Зураг төсөл консалтинг" ХХК	100 ОРТОЙ НЭГДСЭН ЭМНЭЛГИЙН ЦОГЦОЛБОР. ЭМГЭГ АНАТОМИЙН ТАСГИЙН БАРИЛГА. (Нэг маягийн зураг)					
	ДЭЭВРИЙН УС ЗАЙЛУУЛАХ ШУГАМЫН БАЙГУУЛАЛТ					Ye шат
	Инженер	А.Очирбат		ЕГ Шифр: ЗТК-04/21	Масштаб:	Огноо: 2021.11
	Гүйцэтгэсэн	Д.Адъяасүрэн				
	Шалгасан	А.Очирбат		ТГ Шифр:	Зургийн дугаар: ЦБУ-7	Хуудас: ЦБУ-12

A3

БОХИР УСНЫ ШУГАМЫН УГСРАЛТЫН ТОЙМ /А-ХУВИЛБАР/

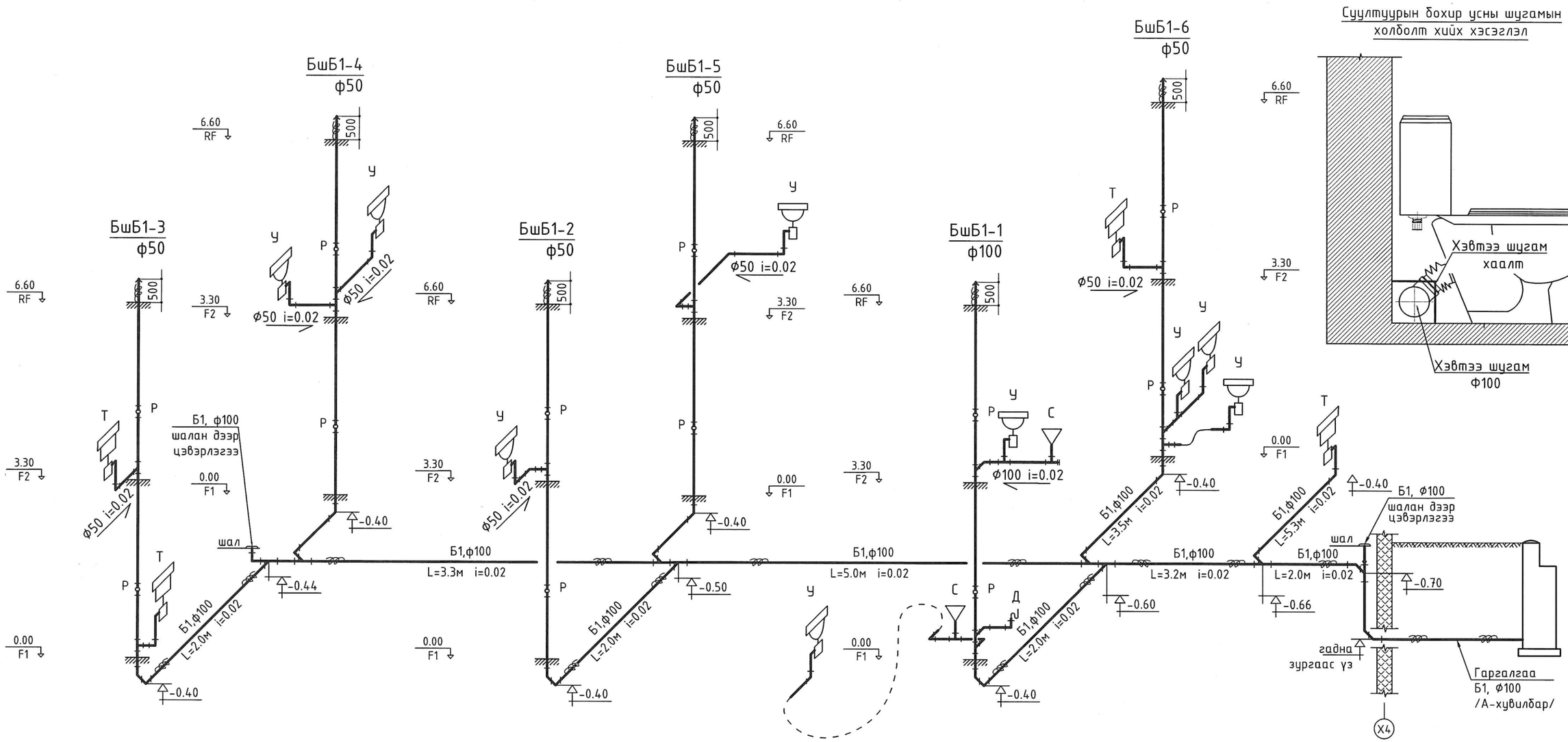

"Зураг төсөл консалтинг" ХХК	100 ОРТОЙ НЭГДСЭН ЭМНЭЛГИЙН ЦОГЦОЛБОР. ЭМГЭГ АНАТОМИЙН ТАСГИЙН БАРИЛГА. (Нэг маягийн зураг)				
	БОХИР УСНЫ ШУГАМЫН УГСРАЛТЫН ТОЙМ /А-ХУВИЛБАР/				Ye шат
	Инженер	А.Очирбат	ЕГ Шифр: ЭТК-04/21	Масштаб:	Огноо: 2021.11
	Гүйцэтгэсэн	Д.Адъяасүрэн	ТГ Шифр:	Зургийн дугаар: ЦБУ-8	Хуудас: ЦБУ-12
	Шалгасан	А.Очирбат			

А3

БОХИР УСНЫ ШУГАМЫН УГСРАЛТЫН ТОЙМ /Б-ХУВИЛБАР/

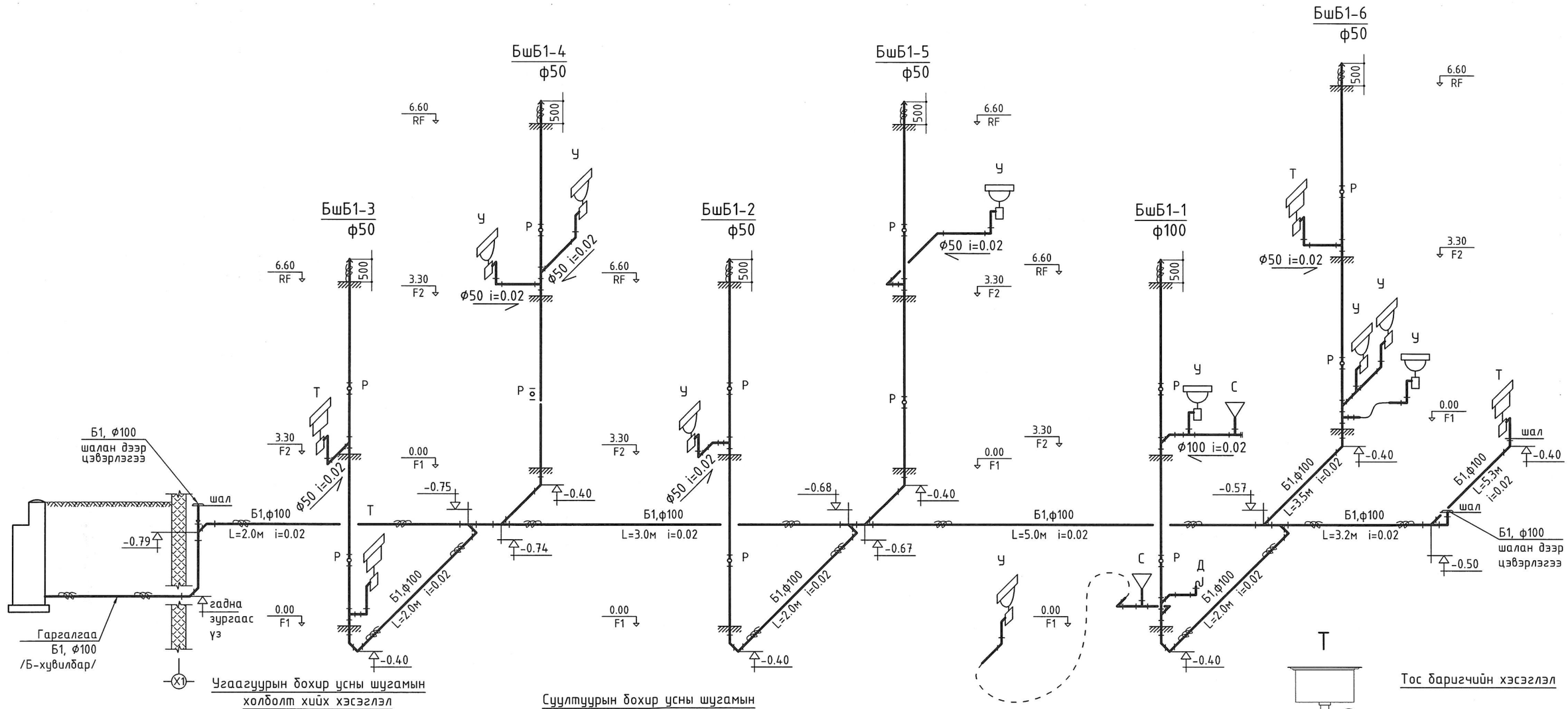

Угаагуурын бохир усны шугамын холболт хийх хэсэглэл

Суултуурын бохир усны шугамын холболт хийх хэсэглэл

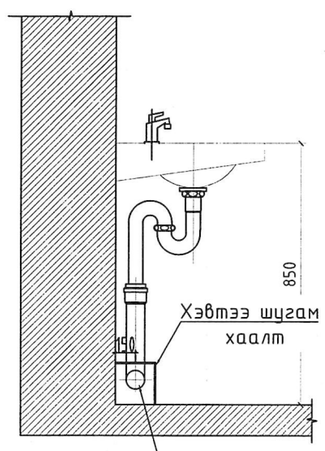

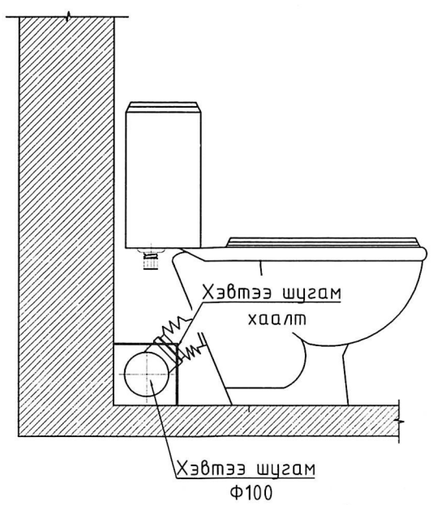

Тос баригчийн хэсэглэл

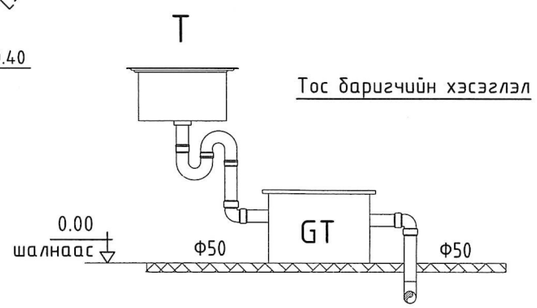

Тос баригч нь MNS 5975:2009 стандартын шаардлага хангасан байна.

"Зураг төсөл консалтинг" ХХК	100 ОРТОЙ НЭГДСЭН ЭМНЭЛГИЙН ЦОГЦОЛБОР. ЭМГЭГ АНАТОМИЙН ТАСГИЙН БАРИЛГА. (Нэг маягийн зураг)				
	БОХИР УСНЫ ШУГАМЫН УГСРАЛТЫН ТОЙМ /Б-ХУВИЛБАР/				Ye шат
	Инженер	А.Очирбат	ЕГ Шифр: 3ТК-04/21	Масштаб:	Огноо: 2021.11
	Гүйцэтгэсэн	Д.Адъяасүрэн	ТГ Шифр:	Зургийн дугаар: ЦБУ-8	Хуудас: ЦБУ-12
	Шалгасан	А.Очирбат			

А3

1-Р ДАВХРЫН ЦЭВЭР УСНЫ ШУГАМЫН БАЙГУУЛАЛТ М1:100

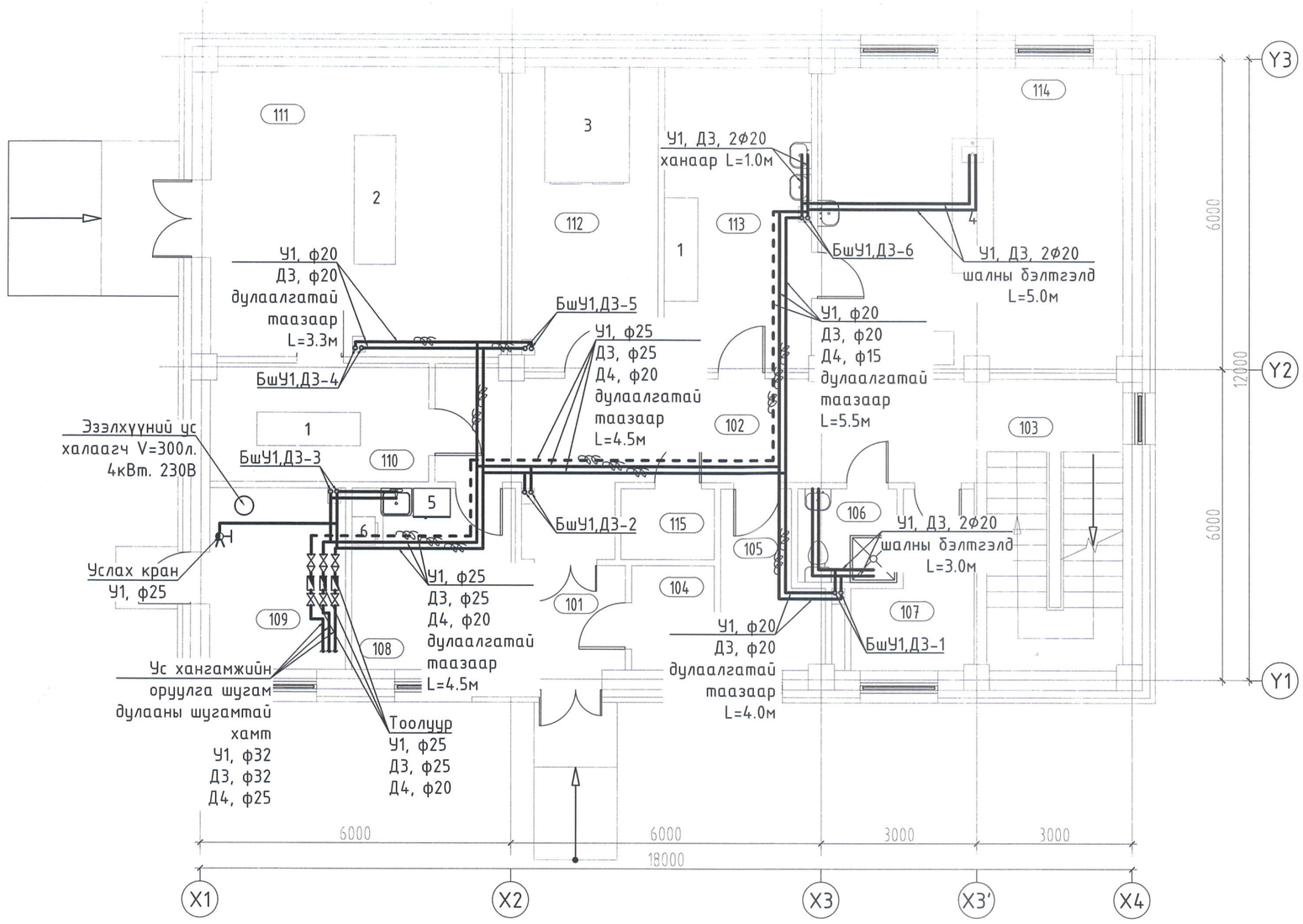

ӨРӨӨ ТАСАЛГААНЫ ТОДОРХОЙЛОЛТ	
Д/Д	Нэр
101	Гонх
102	Хонгил
103	Шатны хонгил
104	Аюулгүй хог хаягдал түр хадгалах өрөө
105	Ажилчдын хувцас солих өрөө /эр/
106	Ариун цэврийн өрөө
107	Ажилчдын хувцас солих өрөө /эм/
108	Ажилчдын амрах өрөө
109	Техникийн өрөө
110	Цогцос хувцаслах өрөө
111	Салах ёс гүйцэтгэх танхим
112	Цогцос хадгалах өрөө
113	Задлангийн өмнөх өрөө
114	Задлангийн өрөө
115	Цахилгааны өрөө
	Давхрын нийт талбай

6-1
шгу
2021-12-15

1-Р ДАВХРЫН ТОНОГ ТӨХӨӨРӨМЖИЙН ТОДОРХОЙЛОЛТ					
Марк/позиц	Тоног төхөөрөмжийн нэр	Тоо/ш	Хүчдэл/V/	Чадал/kW/	Усны холболт
1	Эмнэлгийн тэргэнцэр (дугуйтай, дугуй бүр хязгаарлагчтай)	4			
2	Авс тавих ширээ	1			
3	Моргийн хөргөгч (2 эгнээ 3 давхар шургуулгатай)	1	220	1306	
4	Задлан хийх ширээ	1			Халуун, хүйтэн
5	Хөргөгч	1	220		
6	Богино долгионы шарах шүүгээ	1	220		

Зөвшөөрөлцсөн		
БА	Ш.Цэнгүүн	
ББ	Д.Болортунгалаг	
ХАС	Б.Янжинпүрэв	
ХТ, ДГ	Б.Эрдэнэцэцэг	
ХД	Ш.Бат-Эрдэнэ	

"Зураг төсөл консалтинг" ХХК

100 ОРТОЙ НЭГДСЭН ЭМНЭЛГИЙН ЦОГЦОЛБОР.
ЭМГЭГ АНАТОМИЙН ТАСГИЙН БАРИЛГА. (Нэг маягийн зураг)

1-Р ДАВХРЫН ЦЭВЭР УСНЫ ШУГАМЫН БАЙГУУЛАЛТ — Ye шат

Инженер	А.Очирбат	ЕГ Шифр: ЗТК-04/21	Масштаб:	Огноо: 2021.11	
Гүйцэтгэсэн	Д.Адъяасүрэн	ТГ Шифр:	Зургийн дугаар: ЦБУ-9	Хуудас: ЦБУ-12	
Шалгасан	А.Очирбат				

А3

2-Р ДАВХРЫН ЦЭВЭР УСНЫ ШУГАМЫН БАЙГУУЛАЛТ М1:100

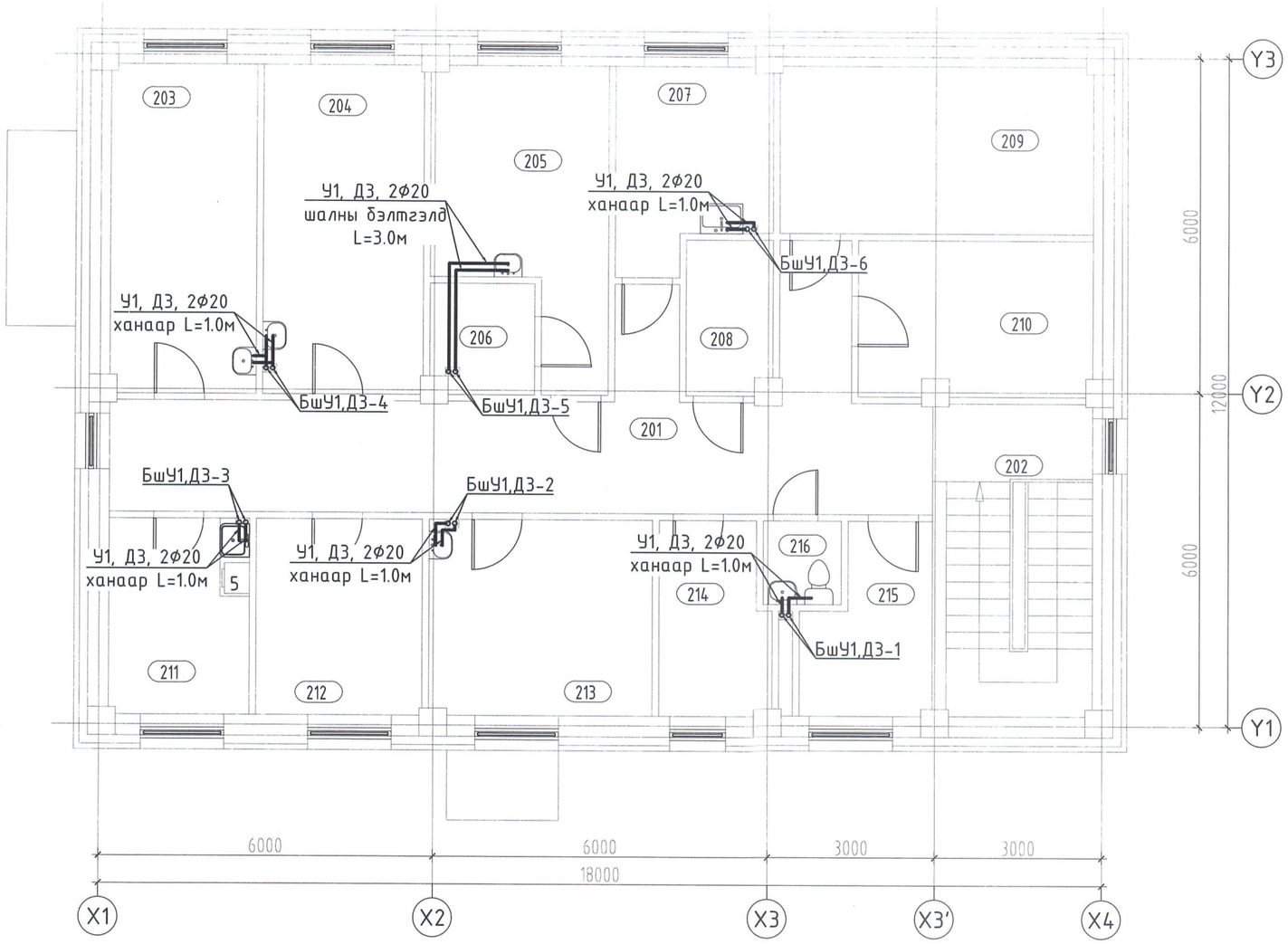

ӨРӨӨ ТАСАЛГААНЫ ТОДОРХОЙЛОЛТ	
Д/Д	Нэр
201	Гонх
202	Шатны хонгил
203	Гистологийн лаборатори
204	Цитологийн лаборатори
205	Биопсийн материалын лаборатори
206	Биопсийн материалын агуулах
207	Лабораторийн сав суулга угаах, хадгалах
208	Архив
209	Материал, тоног төхөөрөмжийн агуулах
210	Салхивчийн өрөө
211	Лабораторийн ажилчдын амрах өрөө
212	Бичиг хэрэг
213	Эмч нарын өрөө
214	Ажилчдын хувцас солих өрөө /эр/
215	Ажилчдын хувцас солих өрөө /эм/
216	Ариун цэврийн өрөө
	Давхрын нийт талбай

6-1
лицу
2021.12.13

Зөвшөөрөлцсөн		
БА	Ш.Цэнгүүн	
ББ	Д.Болортунгалаг	
ХАС	Б.Янжинпүрэв	
ХТ, ДГ	Б.Эрдэнэцэцэг	
ХД	Ш.Бат-Эрдэнэ	

"Зураг төсөл консалтинг" ХХК	100 ОРТОЙ НЭГДСЭН ЭМНЭЛГИЙН ЦОГЦОЛБОР. ЭМГЭГ АНАТОМИЙН ТАСГИЙН БАРИЛГА. (Нэг маягийн зураг)				
	2-Р ДАВХРЫН ЦЭВЭР УСНЫ ШУГАМЫН БАЙГУУЛАЛТ				Үе шат
	Инженер	А.Очирбат	ЕГ Шифр: ЗТК-04/21	Масштаб:	Огноо: 2021.11
	Гүйцэтгэсэн	Д.Адъяасүрэн			
	Шалгасан	А.Очирбат	ТГ Шифр:	Зургийн дугаар: ЦБУ-10	Хуудас: ЦБУ-12

А3

ЦЭВЭР УСНЫ ШУГАМЫН УГСРАЛТЫН ТОЙМ

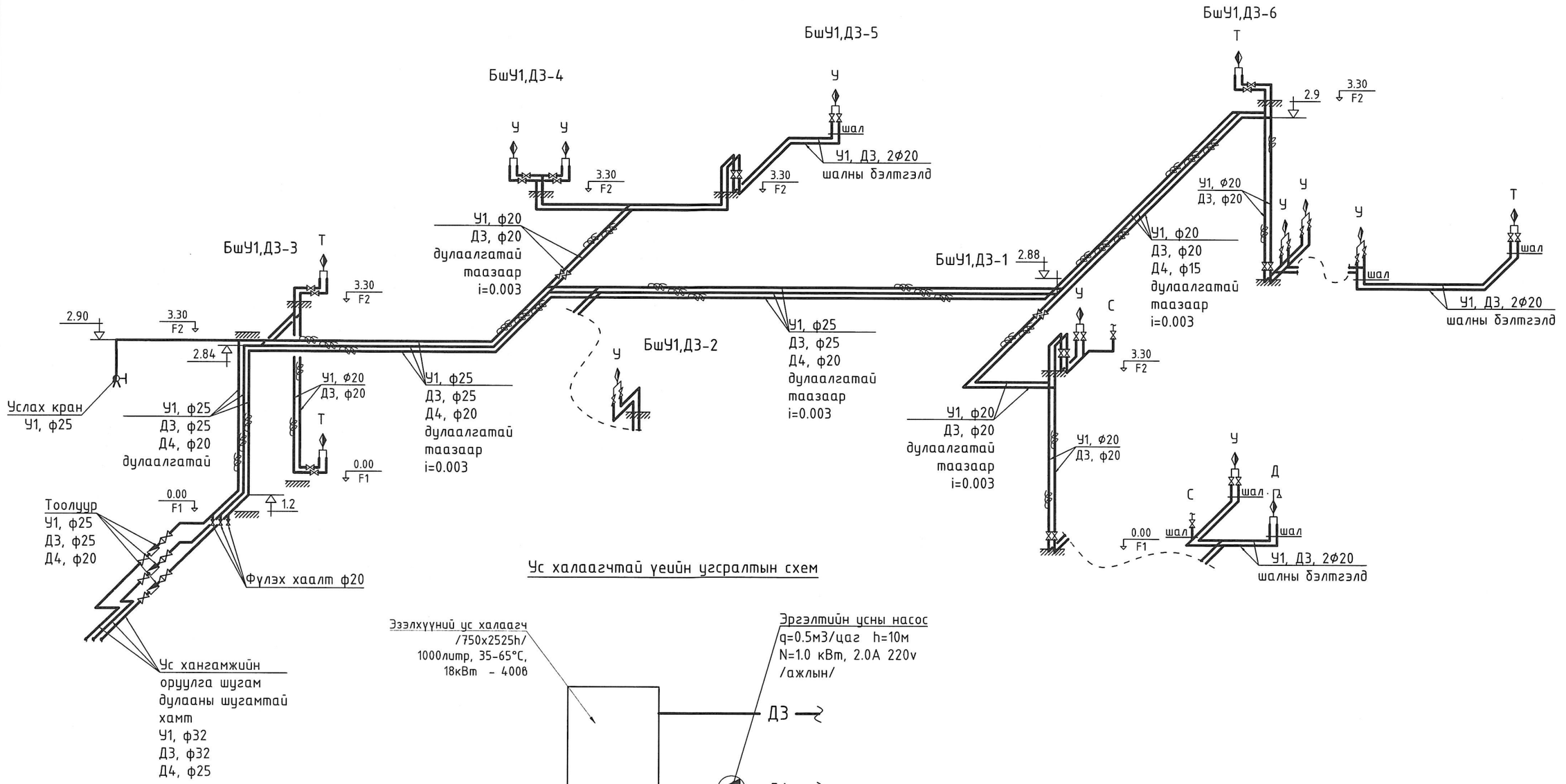

Ус халаагчтай үеийн угсралтын схем

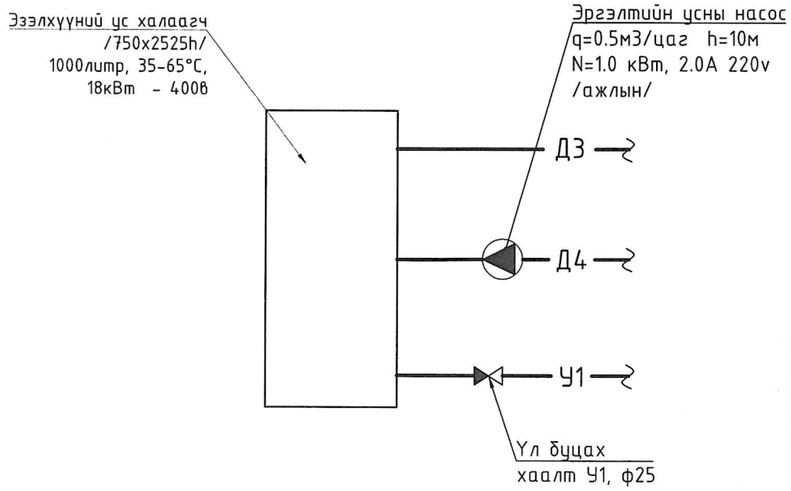

"Зураг төсөл консалтинг" ХХК	100 ОРТОЙ НЭГДСЭН ЭМНЭЛГИЙН ЦОГЦОЛБОР. ЭМГЭГ АНАТОМИЙН ТАСГИЙН БАРИЛГА. (Нэг маягийн зураг)				
	ЦЭВЭР УСНЫ ШУГАМЫН УГСРАЛТЫН ТОЙМ				Ye шат
	Инженер	А.Очирбат	ЕГ Шифр: ЗТК-04/21	Масштаб:	Огноо: 2021.11
	Гүйцэтгэсэн	Д.Адъяасүрэн			
	Шалгасан	А.Очирбат	ТГ Шифр:	Зургийн дугаар: ЦБУ-11	Хуудас: ЦБУ-12

А3

УС ХЭМЖҮҮРИЙН ЗАНГИЛАА, БЭХЭЛГЭЭ, ХЭСЭГЛЭЛ

Ус хэмжүүрийн зангилаа

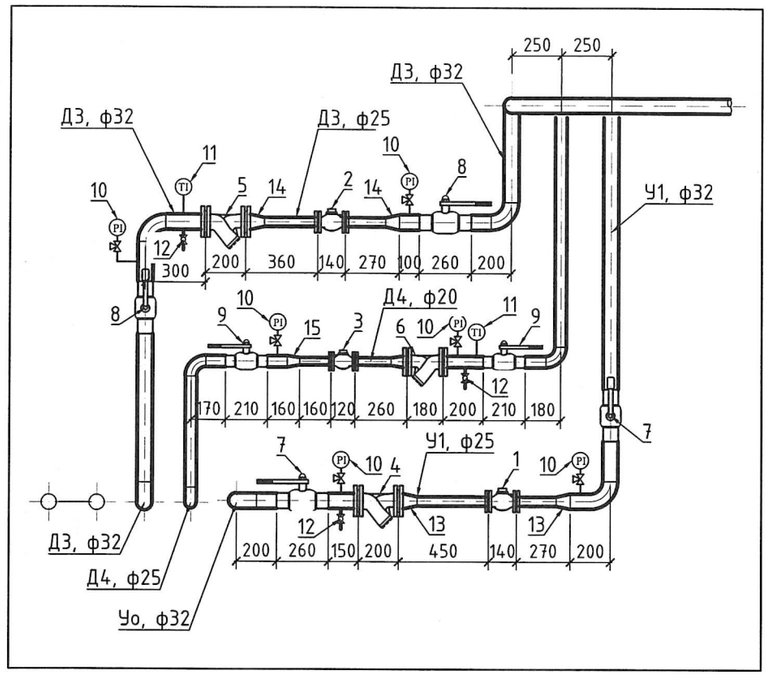

Суултуурын цэвэр усны шугамын холболт хийх хэсэглэл

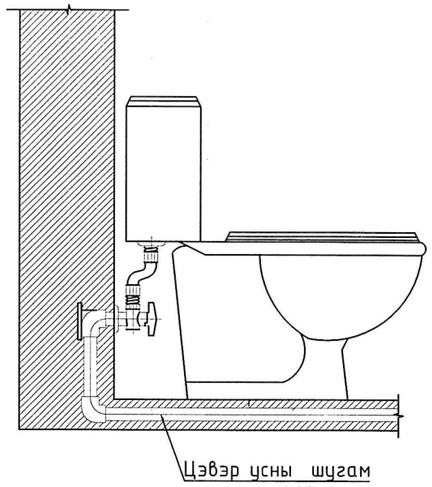

Угаагуурын цэвэр усны шугамын холболт хийх хэсэглэл

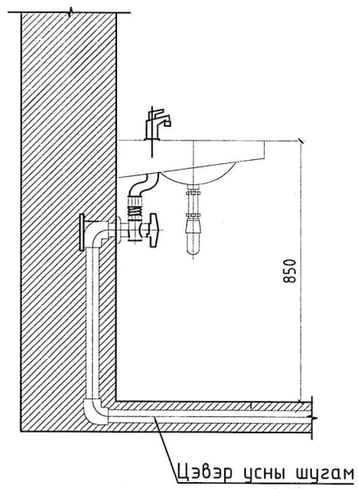

Ус хэмжүүрийн зангилааны тоног төхөөрөмжийн тодорхойлолт

д/д	Тоног төхөөрөмжийн нэр	Тоо ширхэг	Төрөл марк	Нэгжийн /кг/
1	Хүйтэн усны тоолуур ф25	1	-	-
2	Халуун усны тоолуур ф25	1	BROEN	-
3	Халуун усны тоолуур ф20	1	BROEN	-
4	Бохир шүүгч ф32	2	BROEN	-
5	Бохир шүүгч ф25	1	ОБМ1-100	-
6	Бөмбөлгөн хаалт Ф32	2	BROEN	-
7	Бөмбөлгөн хаалт Ф25	2	BROEN	-
8	Манометр	6	BROEN	-
9	Термометр	2	BROEN	-
10	Ус буулгагч бөмбөлгөн хаалт ф20	3	BROEN	-
11	Шилжвэр Ф32х25	2	BROEN	-
12	Шилжвэр Ф25х20	1	BROEN	-

Шугам хоолойн бэхэлгээ хоорондын зай хэмжээс

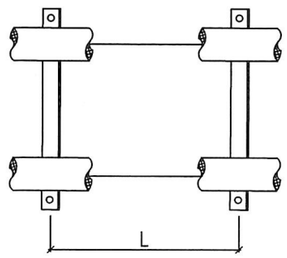

Цайрдсан ган хоолойн бэхэлгээ хоорогдын зай хэмжээс

Шугамын диаметр	L метр
ф20	2.0
ф25	2.0
ф32	2.5
ф40	3.0
ф50	3.0
ф65,80	4.0

Бэхэлгээний хэсэглэл

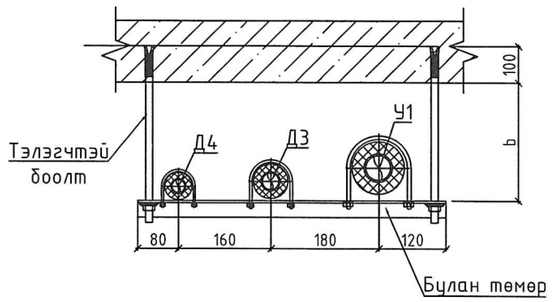

"Зураг төсөл консалтинг" ХХК	100 ОРТОЙ НЭГДСЭН ЭМНЭЛГИЙН ЦОГЦОЛБОР. ЭМГЭГ АНАТОМИЙН ТАСГИЙН БАРИЛГА. (Нэг маягийн зураг)				
	УС ХЭМЖҮҮРИЙН ЗАНГИЛАА, БЭХЭЛГЭЭ, ХЭСЭГЛЭЛ				Ye шат
	Инженер	А.Очирбат	ЕГ Шифр: ЗТК-04/21	Масштаб:	Огноо: 2021.11
	Гүйцэтгэсэн	Д.Адъяасүрэн	ТГ Шифр:	Зургийн дугаар: ЦБУ-12	Хуудас: ЦБУ-12
	Шалгасан	А.Очирбат			

А3