BIM 360 R Revit

БАТЛАВ.
БАЯНХОНГОР АЙМГИЙН ЕРӨНХИЙ АРХИТЕКТОР: С.ХҮРЭЛХУЯГ

МОНГОЛ УЛС
ХОТ БАЙГУУЛАЛТ, БАРИЛГА
ОРОН СУУЦЖУУЛАЛТЫН ЯАМ
Магадлалын дүгнэлтийн нэгтгэл
Бүртгэлийн дугаар.....
МАГАДЛАЛ ХИЙГДСЭН
Магадлал хариусан
Хэлтсийн дарга: .....
/Гарын үсэг/
20 . . . оны . . . сарын . . . өдөр

Шифр: ТК-23/2024.

Баянхонгор аймаг. Өлзийт сум. 6-р баг.

"ТӨРИЙН БАНК" ХК-НИЙ ТООЦООНЫ ТӨВИЙН БАРИЛГА

/ Ажлын зураг /

ЗӨВШӨӨРСӨН:

Албан тушаал	Нэр	Гарын үсэг
Баянхонгор аймгийн Газрын харилцаа барилга хот байгуулалтын газрын дарга:	Д.АЛТАНГЭРЭЛ	
Баянхонгор аймгийн Онцгой байдлын газрын дарга, хурандаа:	Ж.АЛТАНГЭРЭЛ	
Баянхонгор аймгийн Эрүүл мэндийн газар, Эрүүл ахуй халдвар хамгааллын хяналтын улсын ахлах байцаагч:	Ц.УРАНГОО	

БОЛОВСРУУЛСАН:

Гүйцэтгэгч		
Албан тушаал	Нэр	Гарын үсэг
"Тоонот констракшн" ХХК-ийн захирал:	А.БАТЦЭНГЭЛ	

Захиалагч		
Албан тушаал	Нэр	Гарын үсэг
"Төрийн банк" ХК-ийн гүйцэтгэх захирал:	Ө.ГАНТӨР	

УЛААНБААТАР ХОТ 2024 ОН

БАТЛАВ.
БАЯНХОНГОР АЙМГИЙН ЕРӨНХИЙ АРХИТЕКТОР:

С.ХҮРЭЛХҮЯГ

ЕРӨНХИЙ ТӨЛӨВЛӨГӨӨ М1:200

ҮНДЭСЛЭЛ

- Сумын Засаг даргын 2023 оны 10-р сарын 24-ны өдрийн А/161 тоот, нэгж талбарын 6403002429 дугаар бүхий 400м² газрыг банк, санхүүгийн зориулалтаар эзэмших газар олголт.
- "Инженер геодези" ХХК-ний 2024 онд боловсруулсан байр зүйн зураглалыг үндэс болгов.
- Хот тосгоны төлөвлөлт барилгажилтын норм да дүрэм БНбД 30.01.04-ийн 1,2,5,6,8 дугаар зүйлийг үндэслэн ерөнхий төлөвлөгөөний зургийг гүйцэтгэв.

Д/Д	ТОДОРХОЙЛОЛТ	ТАЙЛБАР
1.	"Төрийн банк"-ны тооцооны төв	Төлөвлөж буй
2.	Авто зогсоол	Төлөвлөж буй
3.	Бохирын соруулах худаг	Төлөвлөж буй
4.	Дугуйн зогсоол, амрах сандал	Төлөвлөж буй
5.	Ерөнхий боловсролын сургууль	Одоо байгаа

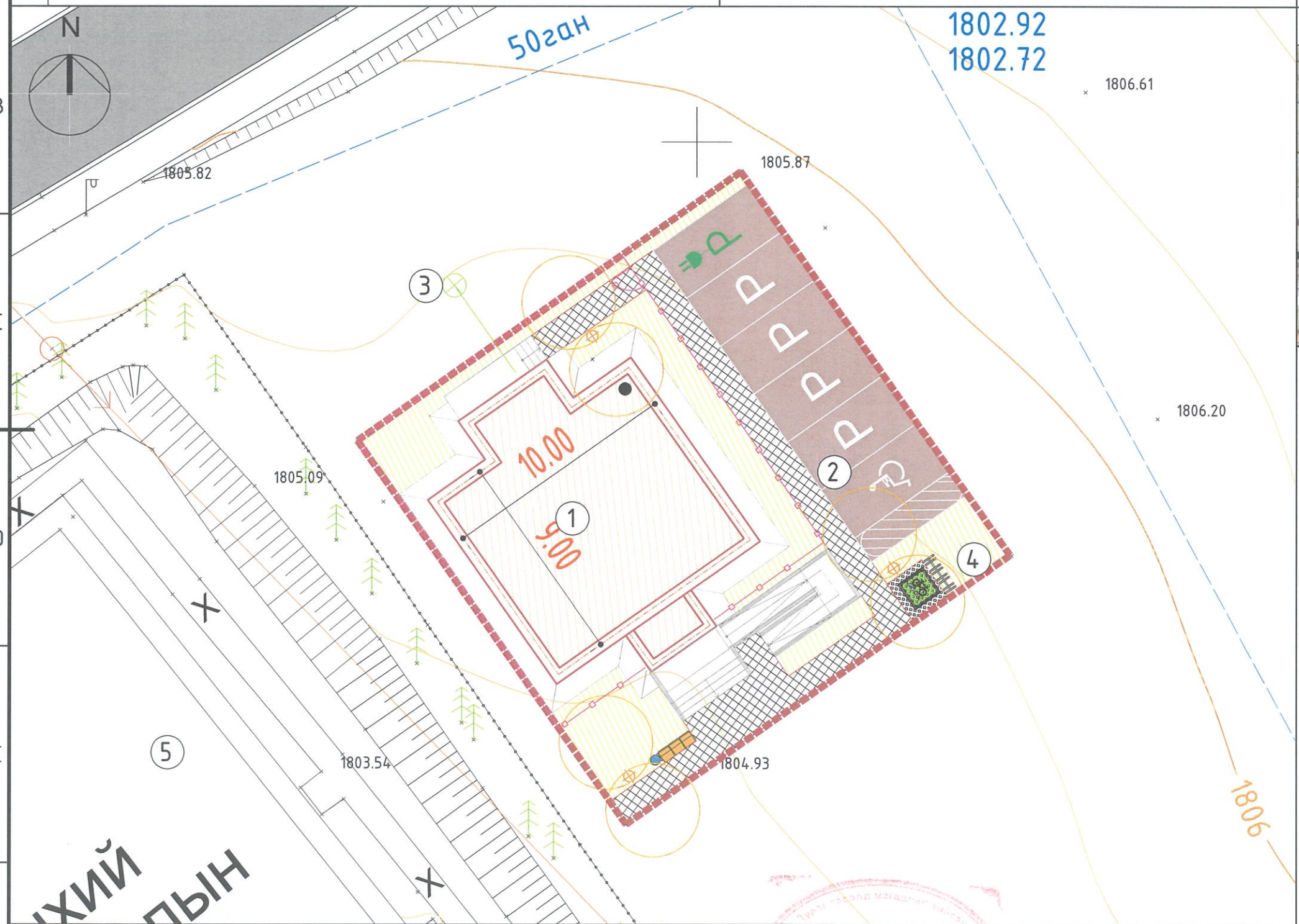

БАЙРШЛЫН СХЕМ

ТАНИХ ТЭМДЭГЛЭГЭЭ

- Төлөвлөж буй барилга, байгууламж
- Төлөвлөж буй авто зам
- Төлөвлөж буй явган хүний зам
- Төлөвлөж буй авто зогсоол
- Төлөвлөж буй ногоон байгууламж
- Төлөвлөж буй дугуйн зогсоол
- Одоо байгаа авто зам
- Одоо байгаа барилга
- Эдэлбэр газрын хязгаар
- Холбооны шугам
- Бохир усны шугам
- Дулааны шугам
- Цэвэр усны шугам
- Цахилгааны шугам

"Тооной конструкшн"ХХК

"ТӨРИЙН БАНК"-НЫ ТООЦООНЫ ТӨВИЙН БАРИЛГА
Баянхонгор аймаг. Өлзийт сум

ЕРӨНХИЙ ТӨЛӨВЛӨГӨӨ

Үе шат: АЗ

Архитектор		А.Батцэнгэл	ЕГ шифр: ТК-21/2024	Масштаб: М1:200	Огноо: 2024
Гүйцэтгэсэн		С.Еркебулан	ТГ шифр:	Зургийн дугаар: ЕТ-1	Хуудас: 4
Шалгасан		А.Батцэнгэл			

МОНГОЛ УЛС 20-76 АТХ1967 АМБАСАДЫН ЗӨВЛӨХ АРХИТЕКТОР 2020-2025

ЗАЙ ХЭМЖЭЭ М1:200

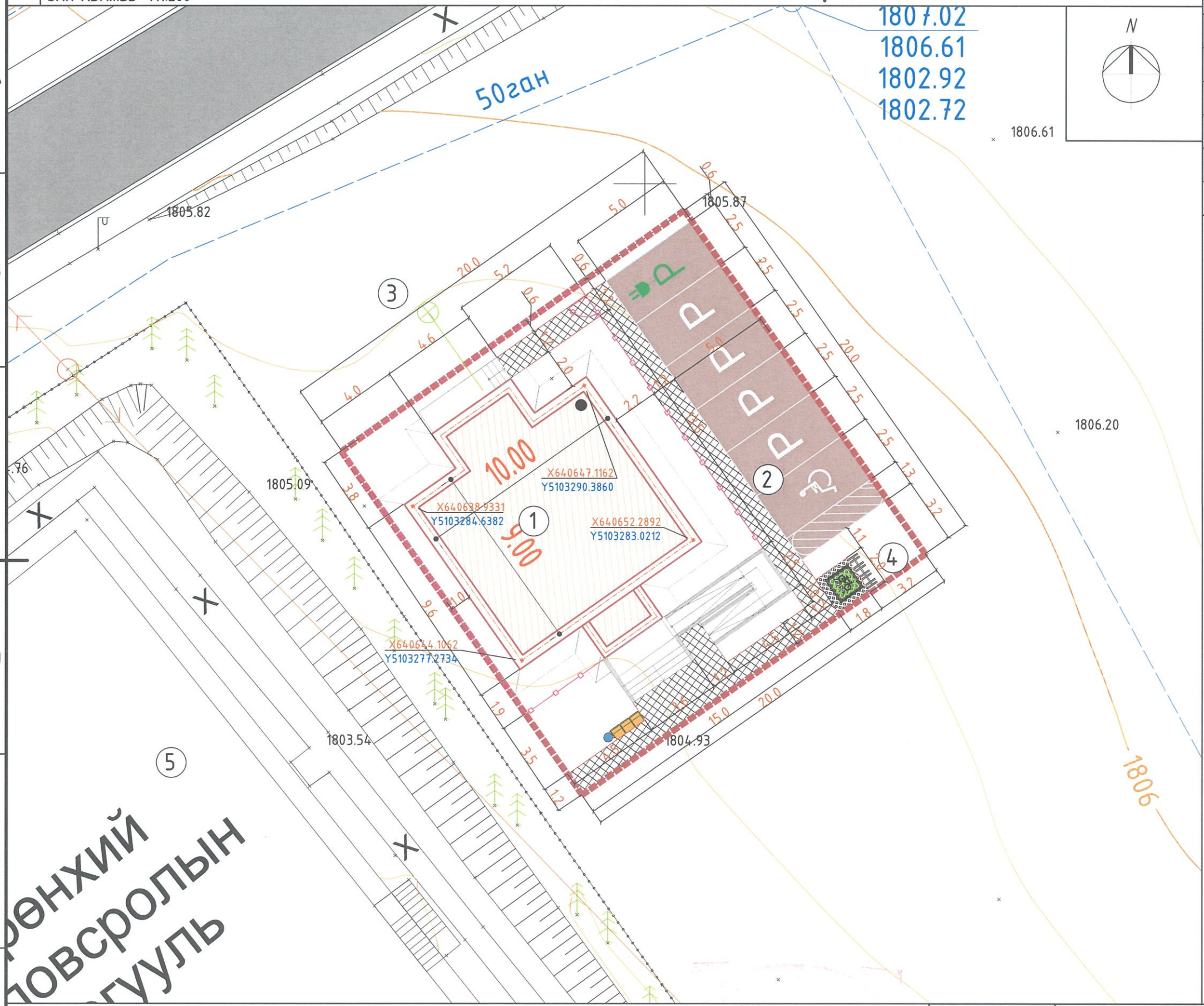

Д/Д	ТОДОРХОЙЛОЛТ	ТАЙЛБАР
1.	"Төрийн банк"-ны тооцооны төв	Төлөвлөж буй
2.	Авто зогсоол	Төлөвлөж буй
3.	Бохирын соруулах худаг	Төлөвлөж буй
4.	Дугуйн зогсоол, амрах сандал	Төлөвлөж буй
5.	Ерөнхий боловсролын сургууль	Одоо байгаа

ТАНИХ ТЭМДЭГЛЭГЭЭ

- Төлөвлөж буй барилга, байгууламж
- Төлөвлөж буй авто зам
- Төлөвлөж буй явган хүний зам
- Төлөвлөж буй авто зогсоол
- Төлөвлөж буй ногоон байгууламж
- Төлөвлөж буй дугуйн зогсоол
- Одоо байгаа авто зам
- Одоо байгаа барилга
- Эдэлбэр газрын хязгаар
- Холбооны шугам
- Бохир усны шугам
- Дулааны шугам
- Цэвэр усны шугам
- Цахилгааны шугам

2024 12 02

"Тооцоот констракшн"ххк

"ТӨРИЙН БАНК"-НЫ ТООЦООНЫ ТӨВИЙН БАРИЛГА
Баянхонгор аймаг. Өлзийт сум

ЗАЙ ХЭМЖЭЭ

Архитектор		А.Батцэнгэл	ЕГ шифр: ТК-21/2024	Масштаб: М1:200	Огноо: 2024
Гүйцэтгэсэн		С.Еркебулан	ТГ шифр:	Зургийн дугаар: ЕТ-2	Хуудас: 5
Шалгасан		А.Батцэнгэл			

Үе шат: АЗ

МОНГОЛ УЛС 20-76 АТХ1967 Архитектурын зөвшөөрөл 2020-2025

ЗАМ ТАЛБАЙ М1:200

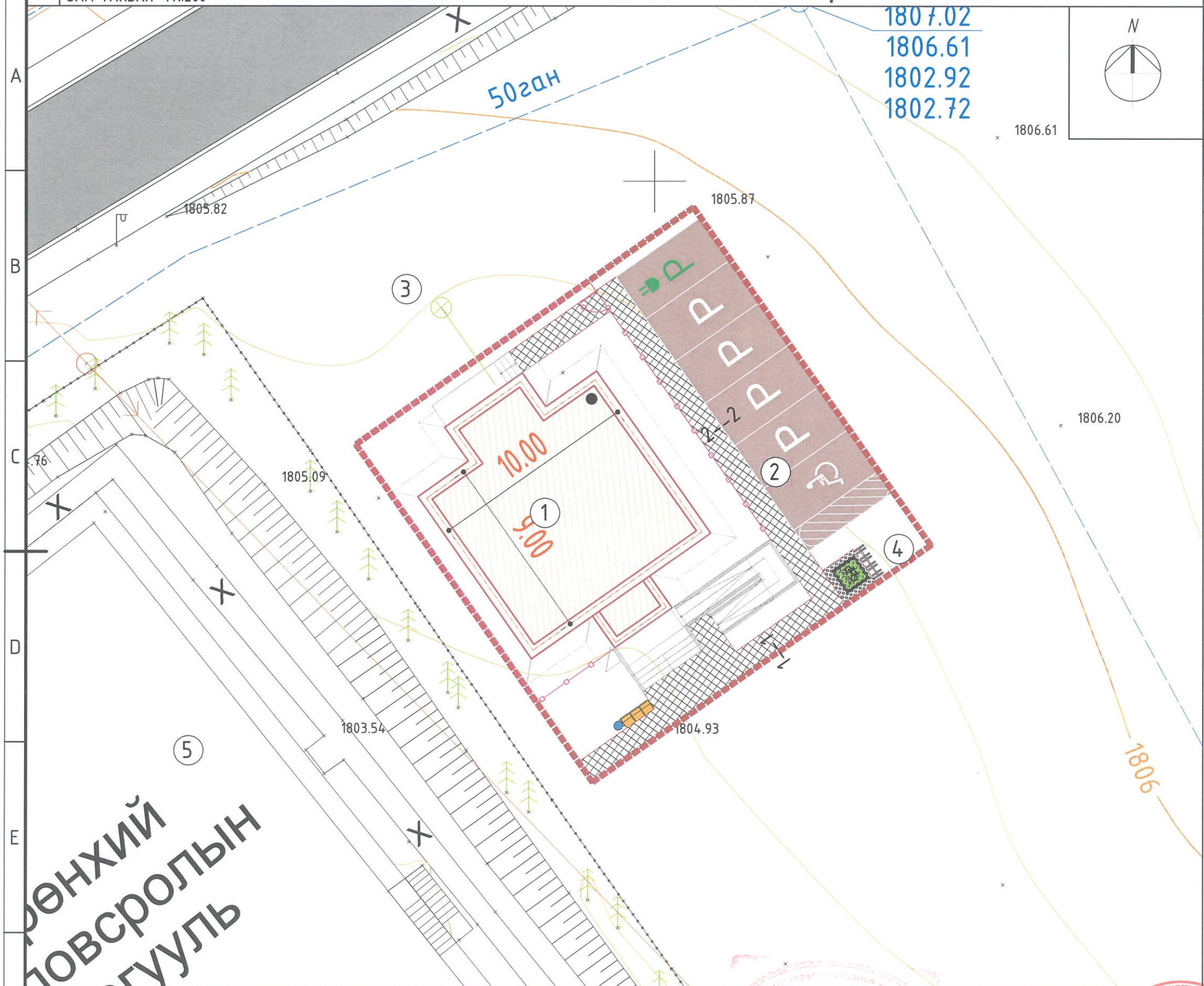

Д/Д	ТОДОРХОЙЛОЛТ	ТАЙЛБАР
1.	"Төрийн банк"-ны тооцооны төв	Төлөвлөж буй
2.	Авто зогсоол	Төлөвлөж буй
3.	Бохирын соруулах худаг	Төлөвлөж буй
4.	Дугуйн зогсоол, амрах сандал	Төлөвлөж буй
5.	Ерөнхий боловсролын сургууль	Одоо байгаа

ТАНИХ ТЭМДЭГ:

- Авто зогсоол 81.5 м^2
- Явган хүний зам h=6 см 52.48 м^2
- Бетон хашлага 3х-1-1 L=19.4м
- Бетон хашлага 3х-2-2 L=51.94 м

Хэлбэржүүлсэн өнгөт хавтан хучилттай зам. огтлол 1-1.

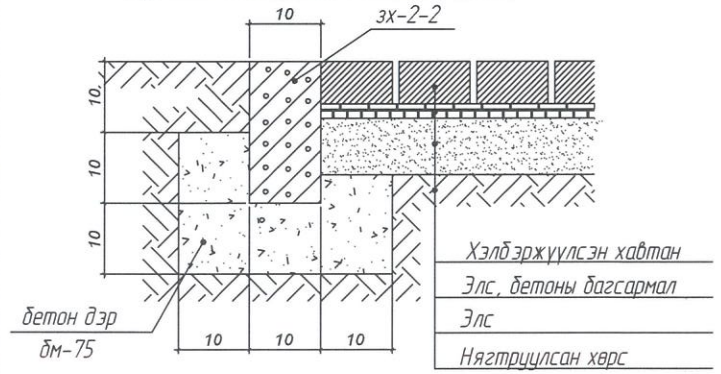

Чулуун хавтан ба машин замын асфальтобетон хучилт. огтлол 2-2

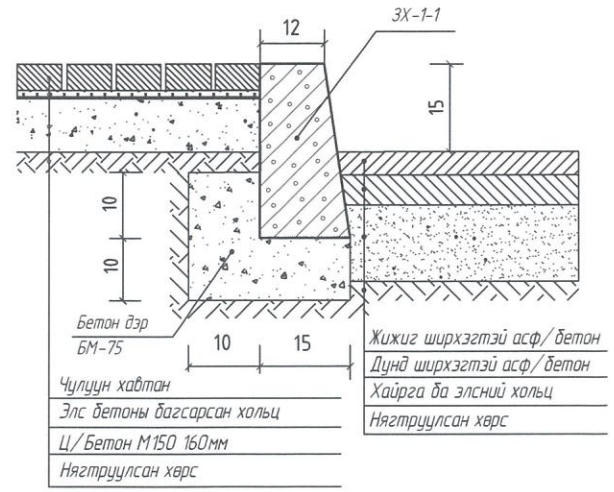

"Тооной констракшн"ХХК

"ТӨРИЙН БАНК"-НЫ ТООЦООНЫ ТӨВИЙН БАРИЛГА
Баянхонгор аймаг. Өлзийт сум

ЗАМ ТАЛБАЙ

Архитектор	А.Батцэнгэл	ЕГ шифр: ТК-21/2024	Масштаб: М1:200	Огноо: 2024	Уе шат: АЗ
Гүйцэтгэсэн	С.Еркебулан	ТГ шифр:	Зургийн дугаар: ЕТ-3	Хуудас: 6	
Шалгасан	А.Батцэнгэл				

МОНГОЛ УЛС 20-76 АТХ1967 Амэрсайханы БАТЦЭНГЭЛ ЭВЛЕЛ АРХИТЕКТОР

ӨНДӨРЖИЛТ М1:200

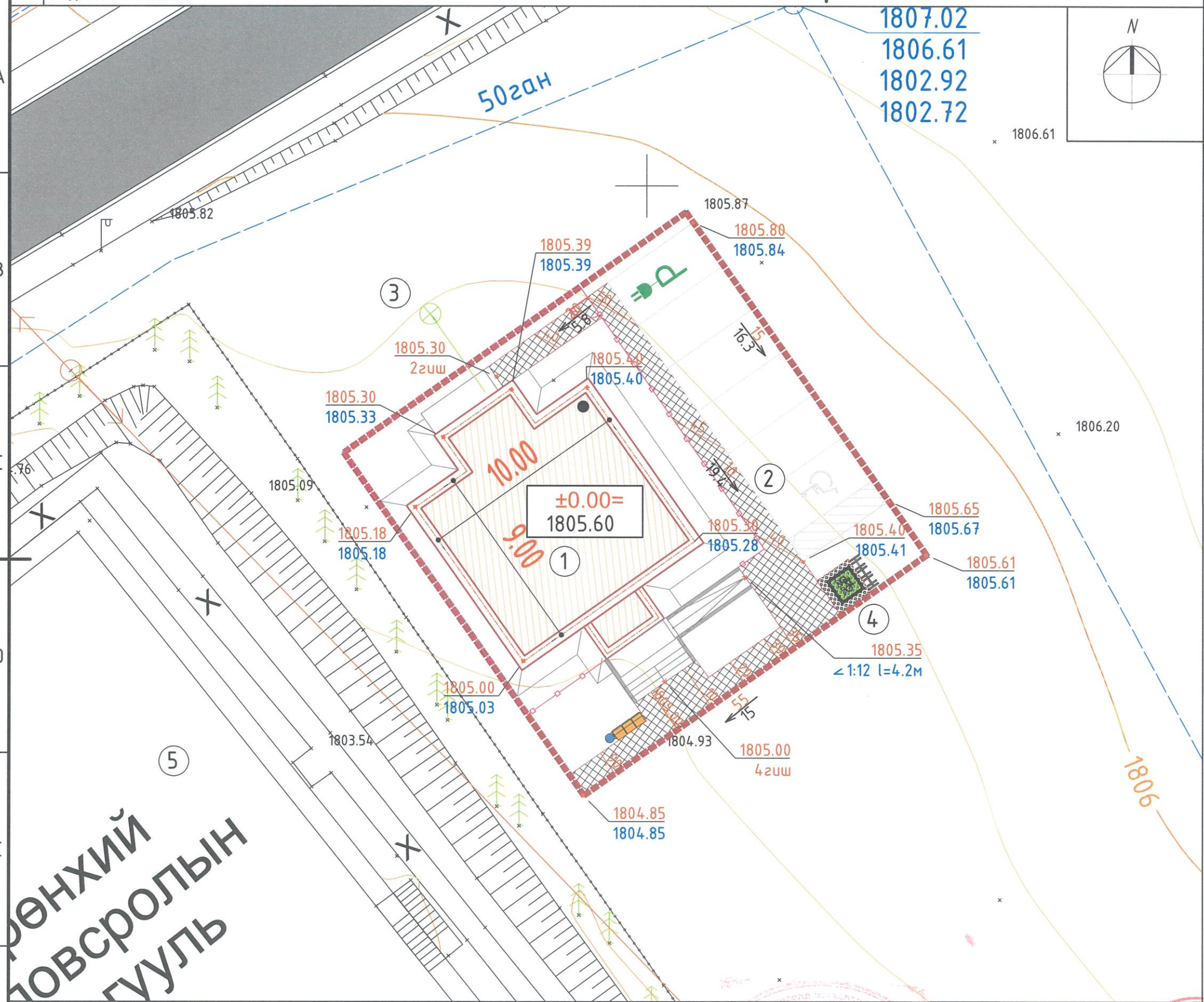

Д/Д	ТОДОРХОЙЛОЛТ	ТАЙЛБАР
1.	"Төрийн банк"-ны тооцооны төв	Төлөвлөж буй
2.	Авто зогсоол	Төлөвлөж буй
3.	Бохирын соруулах худаг	Төлөвлөж буй
4.	Дугуйн зогсоол, амрах сандал	Төлөвлөж буй
5.	Ерөнхий боловсролын сургууль	Одоо байгаа

ТАНИХ ТЭМДЭГЛЭГЭЭ

- Төлөвлөж буй барилга, байгууламж
- Төлөвлөж буй авто зам
- Төлөвлөж буй явган хүний зам
- Төлөвлөж буй авто зогсоол
- Төлөвлөж буй ногоон байгууламж
- Төлөвлөж буй дугуйн зогсоол
- Одоо байгаа барилга
- Эдэлбэр газрын хязгаар
- Бохир усны шугам
- Дулааны шугам
- Цэвэр усны шугам
- Цахилгааны шугам
- 1-р давхарын шалны түвшин ±0.00= / 1106.90
- Төлөвлөж буй өндөр / Одоо буй өндөр 1247.85 / 1247.76
- Улаан горизонталь
- Хар горизонталь
- Налуу % , Урсах чиглэл / Холын зай , м 1:10 / 4.50

"ТӨРИЙН БАНК"-НЫ ТООЦООНЫ ТӨВИЙН БАРИЛГА
Баянхонгор аймаг. Өлзийт сум

ӨНДӨРЖИЛТ

Ye шат: А3

Архитектор		А.Батцэнгэл	ЕГ шифр: ТК-21/2024	Масштаб: М1:200	Огноо: 2024
Гүйцэтгэсэн		С.Еркебулан	ТГ шифр:	Зургийн дугаар: ЕТ-4	Хуудас: 7
"Тооной констракшн"ХХК	Шалгасан	А.Батцэнгэл			

ГАДНА ТОХИЖИЛТ М1:200

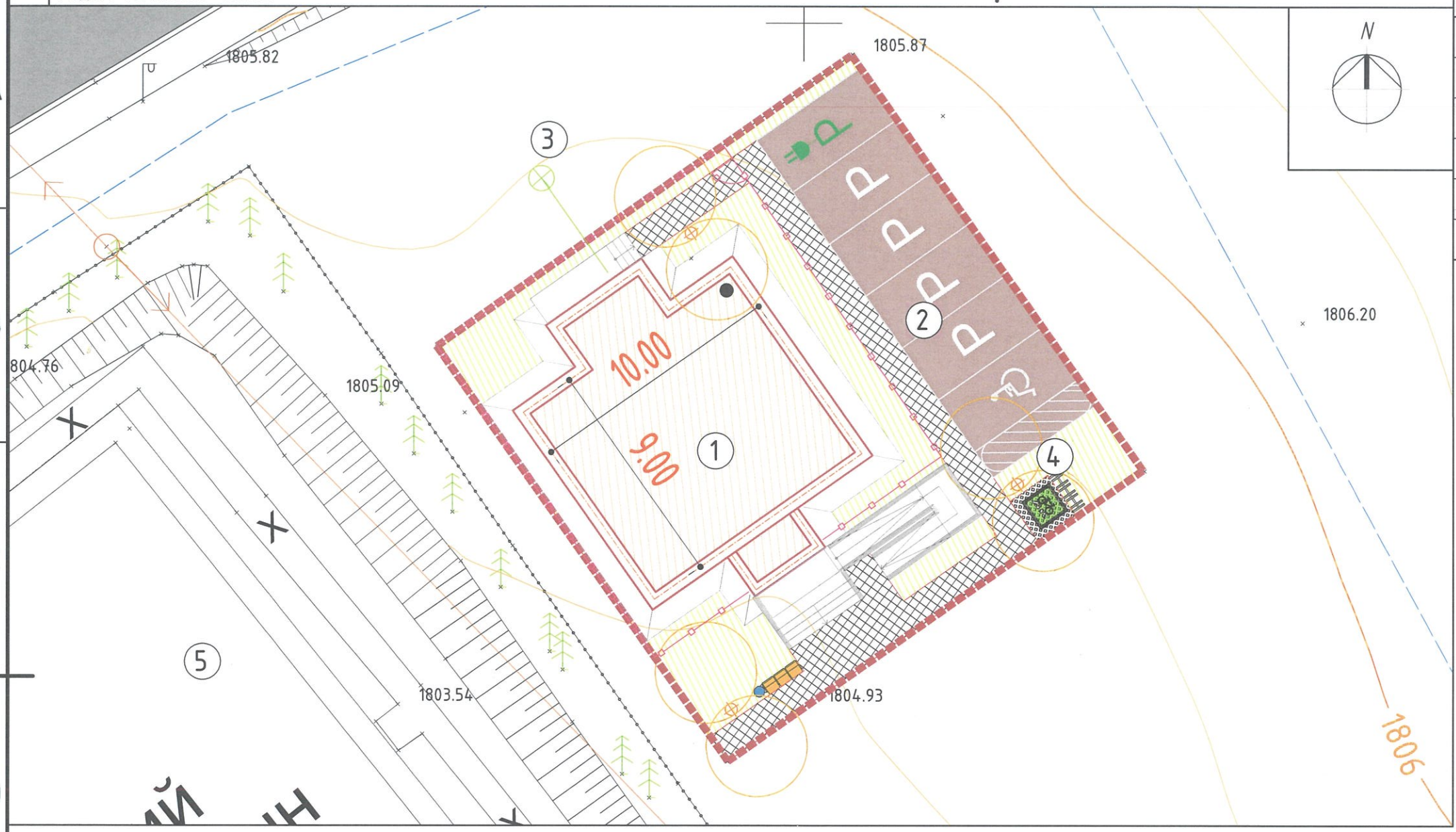

Д/Д	ТОДОРХОЙЛОЛТ	ТАЙЛБАР
1.	"Төрийн банк"-ны тооцооны төв	Төлөвлөж буй
2.	Авто зогсоол	Төлөвлөж буй
3.	Бохирын соруулах худаг	Төлөвлөж буй
4.	Дугуйн зогсоол, амрах сандал	Төлөвлөж буй
5.	Ерөнхий боловсролын сургууль	Одоо байгаа

ТАНИХ ТЭМДЭГЛЭГЭЭ

- Төлөвлөж буй барилга, байгууламж
- Төлөвлөж буй авто зам
- Төлөвлөж буй явган хүний зам
- Төлөвлөж буй авто зогсоол
- Төлөвлөж буй ногоон байгууламж
- Төлөвлөж буй дугуйн зогсоол
- Одоо байгаа авто зам
- Одоо байгаа барилга
- Эдэлбэр газрын хязгаар
- Холбооны шугам
- Бохир усны шугам
- Дулааны шугам
- Цэвэр усны шугам
- Цахилгааны шугам

Таних тэмдэг:

	Нэр	Таних тэмдэг	Өндөр \м\	Тоо ширхэг	Төрөл
1	Ногоон байгууламж		-	77.9м²	Өвс
2	Авто зогсоол		0.1	81.5м²	Бетон
3	Авто замын бордюрь		-	19.4м	Бетон хашлага
4	Явган зам		0.1	52.48м²	хэвлэмэл
5	Явган замын бордюрь		-	51.94м	Бетон хашлага
6	Хашааны хэмжээ		1.6	53.99м	Төмөр хашаа
7	Сандал		-	1ш	Нэг багц
8	Хогийн сав		-	1ш	Төмөр
9	Дугуйн зогсоол		-	4ш	Нэг багц
10	Гэрэлийн шон		3	3ш	Төмөр хашаа

ГАДНА ХАШААНЫ ХЭСЭГЛЭЛ М1:20

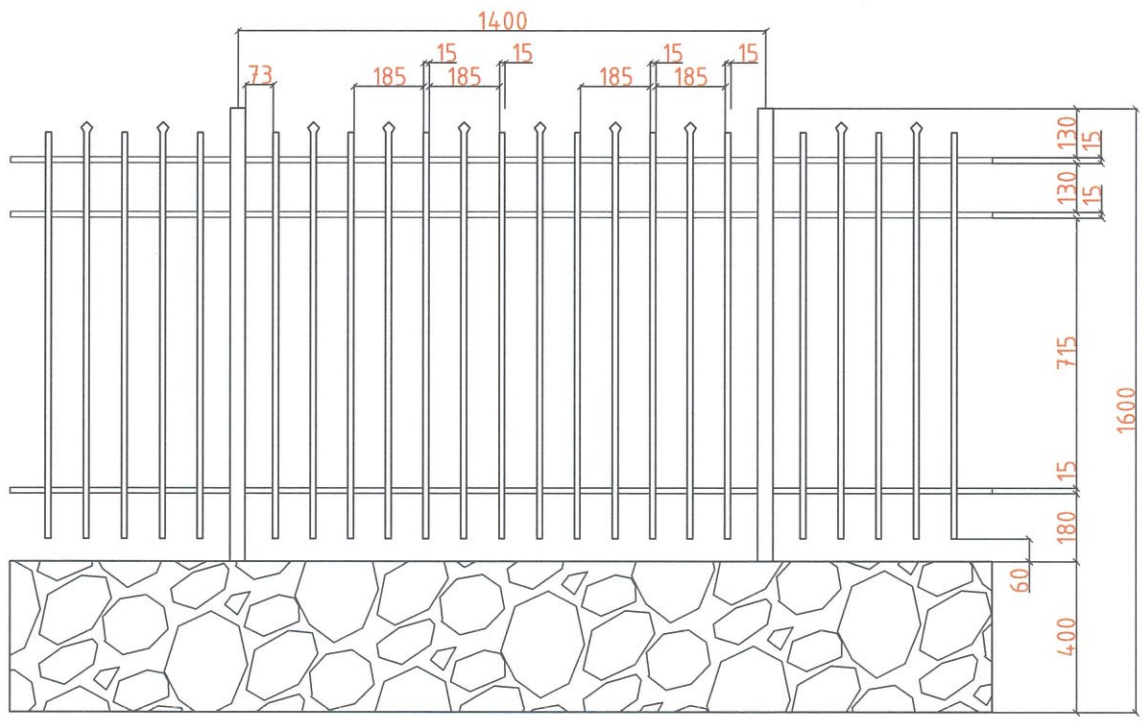

Барилгын гадна талд цутгамал төмөр бетон суурьтай төмөр сараалжан хашаа хийнэ. Хашааны зай хэмжээ зэргийг зураг төлөвлөсөн дагуу гүйцэтгэнэ. Хайс төмөр багана нь: 4мм-ээс доошгүй зузаантай 40х40мм-ийн хөндий төмөр байна. Хайсны бусад хийцлэлийг 1.5мм-ын огтлолтой төмрөөр хийнэ. Бетон суурийн өндөр 400мм өндөр байна. Хашааг сумын барилгад хийх ба байшингийн нүүрээр бус араар, хажуугаар өөрсдийн газрын онцлогт тохируулан хийнэ.

"Тооной констракшн"ХХК

"ТӨРИЙН БАНК"-НЫ ТООЦООНЫ ТӨВИЙН БАРИЛГА Баянхонгор аймаг. Өлзийт сум				
ГАДНА ТОХИЖИЛТ				Уе шат: АЗ
Архитектор	А.Батцэнгэл	ЕГ шифр: ТК-21/2024	Масштаб: М1:200	Огноо: 2024
Гүйцэтгэсэн	С.Еркебулан	ТГ шифр:	Зургийн дугаар: ЕТ-5	Хуудас: 8
Шалгасан	А.Батцэнгэл			