"ТООНОТ КОНСТРАКШН" ХХК
ЗТ11-656/23 Утас: 9910-53021

Е.Г.Шифр: ТК-23/2024

БАЯНХОНГОР АЙМАГ, ӨЛЗИЙТ СУМ

"ТӨРИЙН БАНК"-НИЙ ТООЦООНЫ ТӨВИЙН БАРИЛГА

БАРИЛГА БҮТЭЭЦ

МОНГОЛ УЛС
21-4816 АТХ5671
ГЕРЧИЛГЭЭ
МЯГМАРДОРЖ
МЭРГЭШСЭН ИНЖЕНЕР
ЗТ-ББ
2021-2024

Инженераа ..... Б.Мягмардорж

Улаанбаатар хот 2024 он

ЗУРГИЙН ЖАГСААЛТ /ӨЗИЙТ/

Дугаар	Зургийн нэр	Тайлбар
ББ-1	ЗУРГИЙН ЖАГСААЛТ	
ББ-2	ТАЙЛБАР БИЧИГ	
ББ-3	ГЕОЛОГИЙН ЗҮСЭЛТ, СУУРЬ СУУЛГАЛТЫН ЗУРАГ	
ББ-4	СУУРИЙН БАЙГУУЛАЛТ	
ББ-5	ГАДНА ДОВЖОО ГД-1	
ББ-6	ГАДНА ДОВЖОО ГД-2	
ББ-7	СУУРИЙН АРМАТУРЧЛАЛ	
ББ-8	СУУРИЙН ДАЛД БАГАНЫН БАЙГУУЛАЛТ	
ББ-9	ЗООРИЙН ХАНЫН БАЙГУУЛАЛТ	
ББ-10	ЗООРИЙН ДАВХРЫН ХАНА ЦХ-1	
ББ-11	ЗООРИЙН ДАВХРЫН ХАНА ЦХ-2	
ББ-12	ЗООРИЙН ДАВХРЫН ХАНА ЦХ-3	
ББ-13	ЗООРИЙН ДАВХРЫН ХАНА ЦХ-4	
ББ-14	ЗООРИЙН ДАВХРЫН ХАНА ЦХ-5	
ББ-15	ЗООРИЙН ДАВХРЫН ХАНА ЦХ-6	
ББ-16	ЗООРИЙН ДАВХРЫН ХАНА ЦХ-7	
ББ-17	ЗООРИЙН ДАВХРЫН ХАНА ЦХ-9, 10	
ББ-18	ЗООРИЙН ДАВХРЫН ХАНА ЦХ-11, 12	
ББ-19	НЭГДҮГЭЭР ДАВХРЫН ДАЛД БАГАНЫН БАЙГУУЛАЛТ	
ББ-20	НЭГДҮГЭЭР ДАВХРЫН ХАНЫН БАЙГУУЛАЛТ	
ББ-21	НЭГДҮГЭЭР ДАВХРЫН ХАНА ЦХ-1	
ББ-22	НЭГДҮГЭЭР ДАВХРЫН ХАНА ЦХ-1-н ОГТЛОЛ	
ББ-23	НЭГДҮГЭЭР ДАВХРЫН ХАНА ЦХ-2	
ББ-24	НЭГДҮГЭЭР ДАВХРЫН ХАНА ЦХ-3	
ББ-25	НЭГДҮГЭЭР ДАВХРЫН ХАНА ЦХ-3-н ОГТЛОЛ	
ББ-26	НЭГДҮГЭЭР ДАВХРЫН ХАНА ЦХ-4	
ББ-27	НЭГДҮГЭЭР ДАВХРЫН ХАНА ЦХ-5	
ББ-28	НЭГДҮГЭЭР ДАВХРЫН ХАНА ЦХ-5-н ОГТЛОЛ	
ББ-29	НЭГДҮГЭЭР ДАВХРЫН ХАНА ЦХ-6	
ББ-30	НЭГДҮГЭЭР ДАВХРЫН ХАНА ЦХ-7	
ББ-31	НЭГДҮГЭЭР ДАВХРЫН ХАНА ЦХ-8	
ББ-32	НЭГДҮГЭЭР ДАВХРЫН ХАНА ЦХ-9	
ББ-33	ПРАПЕТ ХАНЫН БАЙГУУЛАЛТ, П-2, П-3	
ББ-34	ПРАПЕТ ХАНА П-1	
ББ-35	ПРАПЕТ ХАНА П-4, П-5	
ББ-36	ДАМНУРУУНЫ БАЙГУУЛАЛТ	
ББ-37	ХУЧИЛТЫН БАЙГУУЛАЛТ	
ББ-38	ХУЧИЛТЫН ДООД ҮЕИЙН АРМАТУРЧЛАЛ	
ББ-39	ХУЧИЛТЫН ДЭЭД ҮЕИЙН АРМАТУРЧЛАЛ	
ББ-40	НЭГДҮГЭЭР ДАВХРЫН ЯЛУУ, ХАНЫН ТОРНЫ БАЙГУУЛАЛТ	
ББ-41	ЯЛУУ, ХАНЫН ТОРНЫ ХЭСЭГЛЭЛ, МАТЕРИАЛЫН ТҮҮВЭР	

"ТӨРИЙН БАНК"-НИЙ ТООЦООНЫ ТӨВИЙН БАРИЛГА
Баянхонгор аймаг, Өлзийт сум

ЗУРГИЙН ЖАГСААЛТ

Инженер		Б.Мягмардорж	Е.Г.Шифр: ТК-23/2024	Масштаб: М	Огноо: 2024
Гүйцэтгэсэн		Б.Мягмардорж	Т.Г.Шифр:	Зургийн дугаар: ББ-1	Хуудас:
Шалгасан		Т.Намсрайсүрэн			

Ує шат:

"ТООНОТ КОНСТРАКШН" ХХК
ЗТ11-656/23 Утас: 9910-53021

А3

ТАЙЛБАР БИЧИГ

1 : 1

ЕРӨНХИЙ ХЭСЭГ: ±0.00-с дээшхи хэсэг: "Төрийн банк"-ны тооцооны төвийн барилгын барилга бүтээцийн ажлын зургийг архитектурын даалгаварыг үндэслэн, барилга бүтээцийн тооцооны LIRA 10.12x64 программаар тооцож, BIM дэмждэг REVIT программ дээр зураг төслийн "Тооной Констракшн" ХХК-д боловсруулав. ±0.00-с дээшхи хэсэг давтан хэрэглэгдэнэ.

±0.00-с доошхи хэсэг: "Инженер Геодези" ХХК-д боловсруулсан архив №24/013 дугаартай инженер геологийн дүгнэлтийг үндэслэн боловсруулав.

БАЙРШИЛ: Баянхонгор аймаг Өлзийт сум

БАРИЛГЫН ХЭМЖЭЭ: Тэнхлэгээрээ 10.0x9.0м хэмжээтэй зоорьгүй, нэг давхар болно.

Барилгын бүтээцийн зураг төслийг байгаль цаг уурын доорхи нөхцөлд тохируулан төлөвлөв.

Гадна агаарын тооцооны температур	-28.2°C
Салхины ачаалал	40кг/м^2
Цасны ачаалал	30кг/м^2
Газар хөдлөлийн	7 балл

БУУРЬ: Суурь суух бүүрь хөрс нь Цайвар шаргал болон бор шаргал өнгөтэй, Дээд ба Орчин үеийн Дөрөвдөгчийн настай аллювий-пролювийн гаралтай, бага чийгтэй дунд ширхэгтэй элсэн ул хөрс-ИГЭ-1. Хөрсний ус талбайн хэмжээнд илрээгүй. Улиралын хөлдөлтийн норматив гүн -3.07м. Барилгын бүүрь хөрсний физик, механик шинж чанарын үзүүлэлтийг суурь суулгалтын зураг, ББ-3-аас үзнэ үү. Барилгын талбайд котлованы нээсний дараа инженер геологчоор зохиогчын хяналт хийлгэж, акт гаргуулсны дараа суурийн ажлыг эхлүүлэх. Бүүрь хөрс нь зурагт зааснаас шинж чанар үзүүлэлтээрээ зөрүүтэй өөр төрлийн хөрс болон асгаас хөрс, нүх одоо байгаа шугам сүлжээ зэрэг зүйл илэрвэл холбогдох хүмүүст мэдэгдэж, техникийн шийдэл гаргуулах хэрэгтэй. Бүүрь, суурийн ажлыг гүйцэтгэхдээ "Барилгын газар шороо ба бүүрь, суурийн ажил" БНбД-50-02-17-ийг баримталбал зохино.

СУУРЬ: Суурийн нүхийг механизмаар төслийн түвшингээс 20-30 см дутуу ухаж, төслийн түвшин хүртэл гараар малтаж, засаад, бага оворын нягтруулагчаар хөрсийг нягтруулна. Барилгад цутгамал төмөр бетон шугаман суурь төлөвлөв. Суурийн бетоны анги В20, дагуу ажлын арматур SD390 ангийн MNS JIS G 3112:2002 стандартын байна. Цутгамал суурийн доор 10см зузаан В10 ангийн бетон бэлтгэл хийнэ. Суурийн арматурчлалыг хийх явцад далд багана, цутгамал хана болон бусад хийцийн гаргалгаа арматуруудыг байрлуулж өгөх хэрэгтэй. Бетоны ажлыг гүйцэтгэхдээ "Цутгамал бетон, төмөр бетон бүтээц" БНбД-52-02-05, "Цутгамал төмөр бетоны ажил гүйцэтгэх заавар" БД-52-102-04-ийн заалтуудыг баримталбал зохино. Босоо болон хэвтээ ус тусгаарлагчийг хөрстэй харьцаж байгаа бүх бүтээц элементэд хүйтнээр хийсэн дэвсгэр дээр 2 үе хар тос хийж гүйцэтгэнэ. Суурийн хажуугаар овойлт үүсгэдэггүй элс хайргаар хөрсөөр чигжих ба эргүүлж чигжих хөрсийг 20см тутамд үечлэн нягтруулна. Нягтруулсан хөрсний эзлэхүүн жин 1.65г/см^3-ээс багагүй байна.

ҮНДСЭН ХИЙЦ: Барилгын даацын үндсэн бүтээц нь цутгамал төмөр бетон ханан систем байна. Ханын уулзвар болон хаалга, цонхны нүхний захаар далд багана, дамнуруу байна. Цутгамал төмөр бетоны хийцийн бетон анги В20 байна. Ажлын босоо болон хөндлөн арматурт үндэсний стандарт MNS JIS G 3112:2002-г хангасан SD390 ангийн болон түүнтэй дүйцүүлэн импортын А400, HRB400 ангийн арматур хэрэглэнэ. Хомут болон "С" холбоосонд MNS JIS G 3112:2002-г хангасан SR235 ангийн болон түүнтэй дүйцүүлэн импортын А240, HR300 ангийн арматур хэрэглэнэ. Цутгамал төмөр бетоны ажлыг гүйцэтгэхдээ "Цутгамал бетон, төмөр бетон бүтээц" БНбД-52-02-05, "Цутгамал төмөр бетоны ажил гүйцэтгэх заавар" БД-52-102-04-ийн заалтуудыг баримталбал зохино. Хэв хашмал нь бат бөх, тогтвортой нөхцөлөөр хангагдсан байх шаардлагатай ба бетон бат бэхийн бэхжилтийнхээ 70%-ийг авахаас өмнө хэв хашмалыг суллаж болохгүй. Бетон зуурмагаас холбогдох БНбД, БД-н дагуу дээж авч, бат бэхийг тодорхойлуулсан байх шаардлагатай. Цутгамал хийцэд зэвэрч муудсан, тахийж мурийсан арматур ашиглахыг хориглоно. Арматурчлалын ажлын явцад хийцтэй холбогдох цутгамал багана, хана, дам нуруу, хучилт, дээврийн хашлага ханын гаргалгаа арматуруудыг хэвний зураг үзүүлсэний дагуу байрлуулах шаардлагатай. Бетон болон арматурчлалын ажил гүйцэтгэх актыг үйлдэхдээ зохиогчид үзүүлсэн байх шаардлагатай.

ХУЧИЛТ: Цутгамал төмөр бетон хучилтын арматурчлалыг хана багана, дам нурууны арматурчлалтай хамтад нь хийх шаардлагатай. Цутгамал төмөр бетоны ажлыг гүйцэтгэхдээ "Цутгамал төмөр бетоны ажил гүйцэтгэх заавар" БД-52-102-04-н заалтыг баримталбал зохино. Хэв хашмал нь бат бөх, тогтвортой нөхцөлөөр хангагдсан байх шаардлагатай ба бетон бат бэхийн 70%-ийг авахаас өмнө хэв хашмалыг суллаж болохгүй. Цутгамал хучилтад гарах нүхийг ХС, ЦБУ, Цахилгааны зурагтай тулгаж үзэхээс гадна зурагт тусгасан нэмэгдэл арматур тавина. Цутгамал төмөр бетоны анги В20 байна. Дагуу ажлын арматурт үндэсний стандарт MNS JIS G 3112:2002-г хангасан SD390 ангийн болон түүнтэй дүйцүүлэн импортын А400, HRB400 ангийн арматур хэрэглэнэ. Хомут болон "С" холбоосонд импортын HR300 ангийн иржгэр гадаргуутай арматур хэрэглэнэ.

±0.00-с ДООШХИ ХАНА: Ханын босоо болон хэвтээ тусгаарлагчийг хөрстэй харьцаж байгаа бүх бүтээц элементэд хийнэ. Гадаргууг сайтар цэвэрлэн хөрсжүүлэгч праймер 2 үе түрхэж, газар доор далд хэрэглэх зориулалтын хар цаас наана. Хар цаасыг наахдаа уулзвар, зөрүүлэг ам даралтыг технологийн горимыг сайтар баримтлан гүйцэтгэнэ. Гадна талд нь MNS EN13163:2011 XPS стандартын марк:40-тэй 10см-ийн зузаантай XPS шахмал полистрол хөөсөнцөр хавтангаар дулаалж, хамгаалах тортой элс цементэн шавардлага хийнэ. Хананд гарах гадна дулаан, цэвэр бохир ус, цахилгаан, холбоо дохиоллын оролтын нүхний хэмжээ, байрлалыг суурийн байгуулалтын зураг, холбогдох гадна шугамын зураг төсөлтэй хамтатган үзэж нягталсны дараагаар хэв хашмалд гаргаж өгнө. Гадна шугамын оролтыг хийсэнний дараагаар битүүмжлэл, ус тусгаарлалтыг сайтар хийнэ. Гадна шугам сүлжээний оролт барилгаас гадагш 2% налуутай гарсан байна.

±0.00-с ДЭЭШХИ ХАНА: Барилгын гадна хананд хөнгөн цагаан фасад тусгасан. Фасадны рамын коренштэйнийг дамнуруугны дунд 1/3-д бэхэлхийг зөвшөөрнө. Коренштэйнийг химийн анкераар анкерлана. Тэлдэг анкер хэрэглэхийг хориглоно. Гадна талд стандарт MNS 3178-98 шаардлага хангасан чулуун хөвөн дулаалга хавтангаар дулаалж металл хавтан болон бусад төрлийн өнгөлгөөний хавтангаар өнгөлөхөөр төлөвлөв. Барилгын дотор хананд ус чийгтэй харьцах болон тодорхой газруудад стандарт MNS 0138-2010-н шаардлага хангасан 100 марктай, 12см-н зузаан ердийн керамик тоосго төлөвлөв. Өрөө хооронд болон шатны хонгил, техникийн давхарт стандарт MNS EN-771-4:2016-н шаардлага хангасан 600кг/m3-с ихгүй нягттай, 200мм зузаантай дүүргэлтийн блок төлөвлөв. Газар хөдлөлийн бүс нутагт ширхгийн материалаар өрөх өрөгт холимог зуурмаг хэрэглэх ба зуурмагийн марк барилга угсралтын ажлыг дулааны улиралд гүйцэтгэх үед 25, өвлийн улиралд гүйцэтгэх үед 50-иас багагүй байвал зохино. Өрөгт бүтээцийг цутгамал хана, хучилт, дамнуруунаас 20мм-ийн завсартай өрж, энэ зай забсрыг уян зөөлөн материалаар чигжинэ. Өргийн ажилд босоо болон хэвтээ чиглүүлэгч утсыг тогтмол шалгаж, шалгах хэрэгслийн хяналтын дор чанартай гүйцэтгэвэл зохино. Дотор ханыг өндрийн 750мм бүюу 3 үе тутамд дагууд нь төмөр тор Т-1, Т-2-р ялуу, ханын торны зургийн дагуу арматурчлана. Хананд бэхэлгээ төмөр ТБ-1, ТБ-2-р босоо чиглэлд багана, хананд, хэвтээ чиглэлд хучилт болон дам нуруунд 1500-200мм тутамд бэхэлнэ. Өргийн ажлыг гүйцэтгэхдээ "Өрөгт бүтээц" БНбД 51-02-05-ийг баримтална.

ЯЛУУ: Барилгын хаалга, цонхны дээр В1.038-1 дэв 1 альбомын дагуу угсармал төмөр бетон ялуу тавина. Ялууны суултын хэмжээ нүхний өргөн 1.5м-ээс бага үед 25см-ээс, 1.5м-ээс их үед 35см-ээс багагүй байна. Ялууг 100 маркийн шинэвтэр зуурмаг дээр суулгана.

ДОВЖОО, ПАНДУС: Гадна довжоо, пандусыг В15 ангийн бетоноор гүйцэтгэхдээ доорх хөрсийг сайтар нягтруулна. Нягтруулсан хөрсний эзлэхүүн жин 1.65г/см^3-ээс багагүй байна. Гадна довжоо, пандусыг цутгамал төмөр бетоноор зурагт заасны дагуу хийнэ.

ХАЯАВЧ: Барилгын эргэн тойронд 1000мм өргөнтэй хаяавчийг В15 ангийн бетоноор 10-15см зузаантайгаар цутгаж 20мм-ийн цементэн өнгөлгөө хийнэ. Хаяавчны налуу гадагшаа 2%. Хаяавчыг гүйцэтгэхдээ доорх хөрсийг сайтар нягтруулна. Нягтруулсан хөрсний эзлэхүүн жин 1.65г/см^3-ээс багагүй байна.

БАРИЛГА БАРИХ ҮЕД АНХААРАХ ЗҮЙЛ:

1. Барилга угсралтын үед үе шатны ажил тухай бүрд захиалагчын инженер болон зургийн авторуудаар хянуулж ил далд ажлын акт үйлдэж, фото зургаар баталгаажуулах
2. Барилгын хийц эдлэхүүнд хэрэглэх материалын гарал үүслийн гэрчилгээ, сертификатыг хангах нийлүүлэгч байгууллагаас тухай бүрд нь авч баталгаажуулах. Цутгамал төмөр бетон бүтээцийн үе шатны цутгалт бүрд бетоноос дээж авч бат бэхийн үзүүлэлтүүдийг тодорхойлох. Барилгад хэрэглэх арматураас дээж авч бат бэхийн үзүүлэлтийг тодорхойлох.
3. Барилга угсралтын үед барилгын үндсэн төлөвлөлт, хийцийг өөрчлөх тохиолдолд авторуудаас зөвшөөрөл авах, шийдэл гаргуулах.
4. Олгогдсон техникийн нөхцөлийн дагуу орууллсан гадна шугам сүлжээний оролтын нүхний зай хэмжээ зурагт тусгаснаас өөрчлөгдөх тохиолдолд зохиогчоос урьдчилан шийдэл гаргуулж гүйцэтгэх. Цутгамал төмөр бетон хучилт, диафрагм хананд орууллсан нүхний зай, хэмжээ өөрчлөгдөх тохиолдолд мөн зохиогчоос урьдчилан шийдэл гаргуулж гүйцэтгэх.
5. Барилга угсралтын ажлыг өвлийн улиралд гүйцэтгэх үед барилга угсралтын ажлыг өвлийн улиралд гүйцэтгэх БНбД ба бусад холбогдох норм дүрмийг мөрдөх шаардлагатай.

"ТООНОТ КОНСТРАКШН" ХХК
ЗТ11-656/Z3 Утас 9910-53021

"ТӨРИЙН БАНК"-НИЙ ТООЦООНЫ ТӨВИЙН БАРИЛГА
Баянхонгор аймаг, Өлзийт сум

ТАЙЛБАР БИЧИГ

Инженер		Б.Мягмардорж	Е.Г.Шифр: ТК-23/2024	Масштаб: М 1 : 1	Огноо: 2024
Гүйцэтгэсэн		Б.Мягмардорж	Т.Г.Шифр:	Зургийн дугаар: ББ-2	Хуудас:
Шалгасан		Т.Намсрайсүрэн			

Үе шат:

А3

ЦООНОГИЙН БАЙРШИЛ

1 : 500

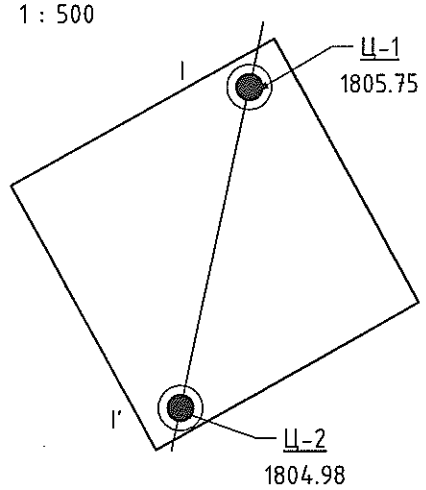

Таних тэмдэг

Судалгааны талбай

Өрөмдсөн цооногийн дугаар
Үнэмлэхүй өндөр /м/

Инженер геологийн зүсэлтийн шулуун

ИНЖЕНЕР-ГЕОЛОГИЙН ЗҮСЭЛТ I-I'
СУУРЬ СУУЛГАЛТЫН ГҮН

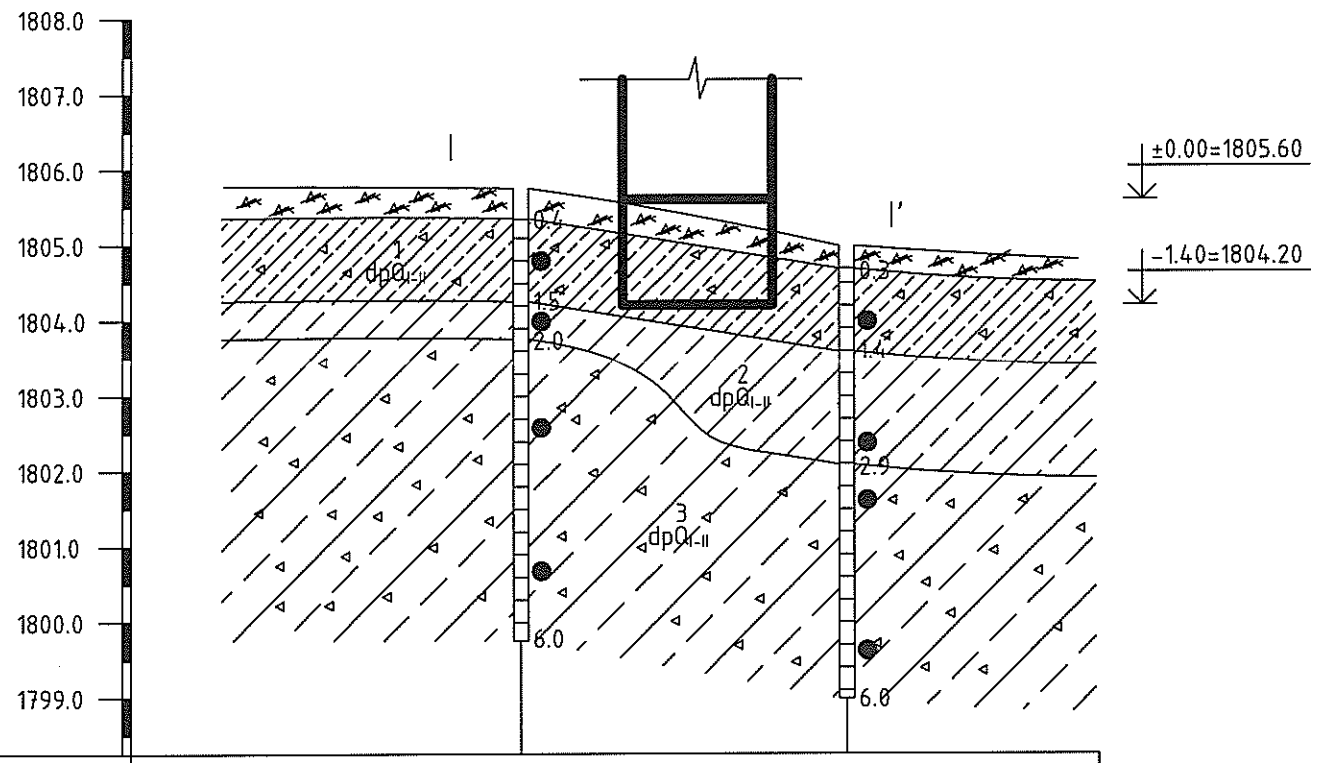

Цооногийн дугаар	Ц-1		Ц-2
Амсрын өндөр, м	1805.75		1804.98
Цооног хоорондын зай, м		21.7	

Таних тэмдэг

- Бор өнгөтэй өнгөн хөрс.
- ИГЭ-1 — Бор шаргал болон цайвар шаргал өнгөтэй, дээд да орчин үеийн дөрөвдөгчийн настай делюви-пролювийн гаралтай, хатуу хам байдалтай хайргархаг элсэнцэр ул хөрс.
- ИГЭ-2 — Цайвар шаргал болон бор шаргал өнгөтэй, дээд да орчин үеийн дөрөвдөгчийн настай делюви-пролювийн гаралтай, хатуу хам байдалтай элсэнцэр ул хөрс.
- ИГЭ-3 — Саарал болон бор шаргал өнгөтэй, дээд да орчин үеийн дөрөвдөгчийн настай делюви-пролювийн гаралтай, хатуу хам байдалтай элсэнцэр чигжээстэй хайрган ул хөрс.
- 1 — Инженер-геологийн элементийн дугаар
- dpQ_{I-II} — Хөрсний нас гарал үүслийн индекс

Баянхонгор аймаг, Өлзийт суманд баригдах барилгын талбайн инженер геологийн судалгааг "Инженер Геодези" ХХК-д 2024 оны 04, 05 сард боловсруулсан архив 24/012 инженер геологийн судалгааны дүгнэлтийг үндэслэн суурь суулгалтын зургийг гүйцэтгэв.

Барилгын суурь суух бүүрь хөрсний физик болон механик шинж чанарын үзүүлэлтийг үзүүлбэл /Бор шаргал болон цайвар шаргал өнгөтэй, Дээд да Орчин үеийн Дөрөвдөгчийн настай (dpQ_{I-II}) делюви-пролювийн гаралтай, хатуу хам байдалтай, хайргархаг элсэнцэр ул хөрс-ИГЭ-1/.

Уг хөрсний ширхэгийн бүрэлдэхүүнд:	ИГЭ-1
· хайр, хайрга	28.3%,
· элс	51.1%,
· тоос	12.6%,
· шавар	8.1%

тус тус агуулагдана.

Физик шинж чанарын үзүүлэлтүүд нь:	
· байгалийн чийгшил (W)	0.058
· урсалтын хязгаар, нэгжээр (W_L)	0.211
· ирмэгдэлийн хязгаар, нэгжээр (W_P)	0.160
· уян налархайн тоо	0.052
· эрдэсийн нягт бүүц хувийн жин, г/см^3	2.69
· хөрсний нягт бүүц эзэлхүүн жин, г/см^3	2.10
· хатуу хэсгийн нягт бүүц хэмхэдэсийн эзэлхүүн жин, г/см^3	1.98
· сүвэрхэг, %	26.24
· сүвэрхэг илтгэлцүүр	0.356
· чийглэгийн зэрэг (Sr)	0.43
· консистенци	<0.0

ИГЭ-1 хөрсний механик шинж чанар, үзүүлэлтүүдийг норматив ба тооцооны утгийг өгвөл:		
· барьцалдах хүч	C_I=14.0кПа	C_{II}=21.0кПа
· дотоод үрэлтийн өнцөг	φ_I=26.09°	φ_{II}=30.0°
· хэв гажилтын модуль	E=32.0МПа	
· тооцооны бараг цаалсан эсэргүүцэл	R_0=400кПа	

Хайргархаг элсэнцэр ул хөрсний R_f=0.02 байгаа нь байгалийн нөхцөлдөө овойлтгүй ул хөрсөнд нормчлогдоно.

Талбайд хөрсний ус илрээгүй болно. Газар шорооны ажлын зэрэг гэсгэлэн нөхцөлд гар аргаар малтахад-III зэрэг болно. Барилгын талбай нь инженер-геологийн дунд зэргийн төвөгтэй нөхцөлтэй.

Улиралын хөлдөлтийн норматив гүн-3.02м байна.

Түс талбай нь газар хөдлөлийн чичирхийллийн 7 балл-ын бүсэд багтана.

Барилгын суурийн нүхийг ухсаны дараа бүүрь хөрсний инженер геологичийн зохиогчийн хяналт хийлгэж суурийг цааш үргэлжлүүлэх шаардлагатай.

Үгсралтын явцад бүүрь хөрс уруу гадаргуугын болон хур борооны ус оруулахгүй байх арга хэмжээ авах шаардлагатай.

Барилгажих талбайн хэмжээнд ургамлын үндэс бүхий өнгөн хөрсийг бүрэн зайлуулж, суурийн нүхийг механизмаар төлөвлөсөн хэмжээнээс 20-30см дутуу ухаж, төлөвлөсөн түвшин хүртэл гараар засна.

Шаварлаг ул хөрс
хатуу хам байдалтай

Зургийн тайлбар

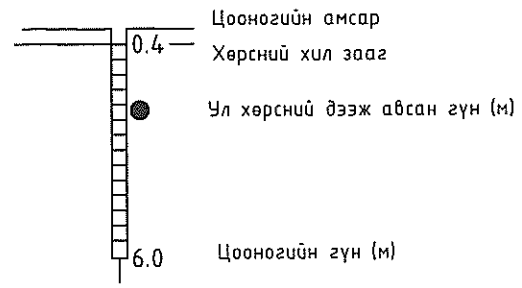

2-10
2024 12 08

"ТООНОТ КОНСТРАКШН" ХХК
ЗТ11-656/23 Утас: 9910-53021

"ТӨРИЙН БАНК"-НИЙ ТООЦООНЫ ТӨВИЙН БАРИЛГА
Баянхонгор аймаг, Өлзийт сум

ГЕОЛОГИЙН ЗҮСЭЛТ, СУУРЬ СУУЛГАЛТЫН ЗУРАГ

Инженер		Б.Мягмардорж	Е.Г.Шифр: ТК-23/2024	Масштаб: MAs indicated	Огноо: 2024
Гүйцэтгэсэн		Б.Мягмардорж	I.Г.Шифр:	Зургийн дугаар: ББ-3	Хуудас:
Шалгасан		Т.Намсрайсүрэн			

Ye шат:

A3

СУУРИЙН БАЙГУУЛАЛТ

1 : 100

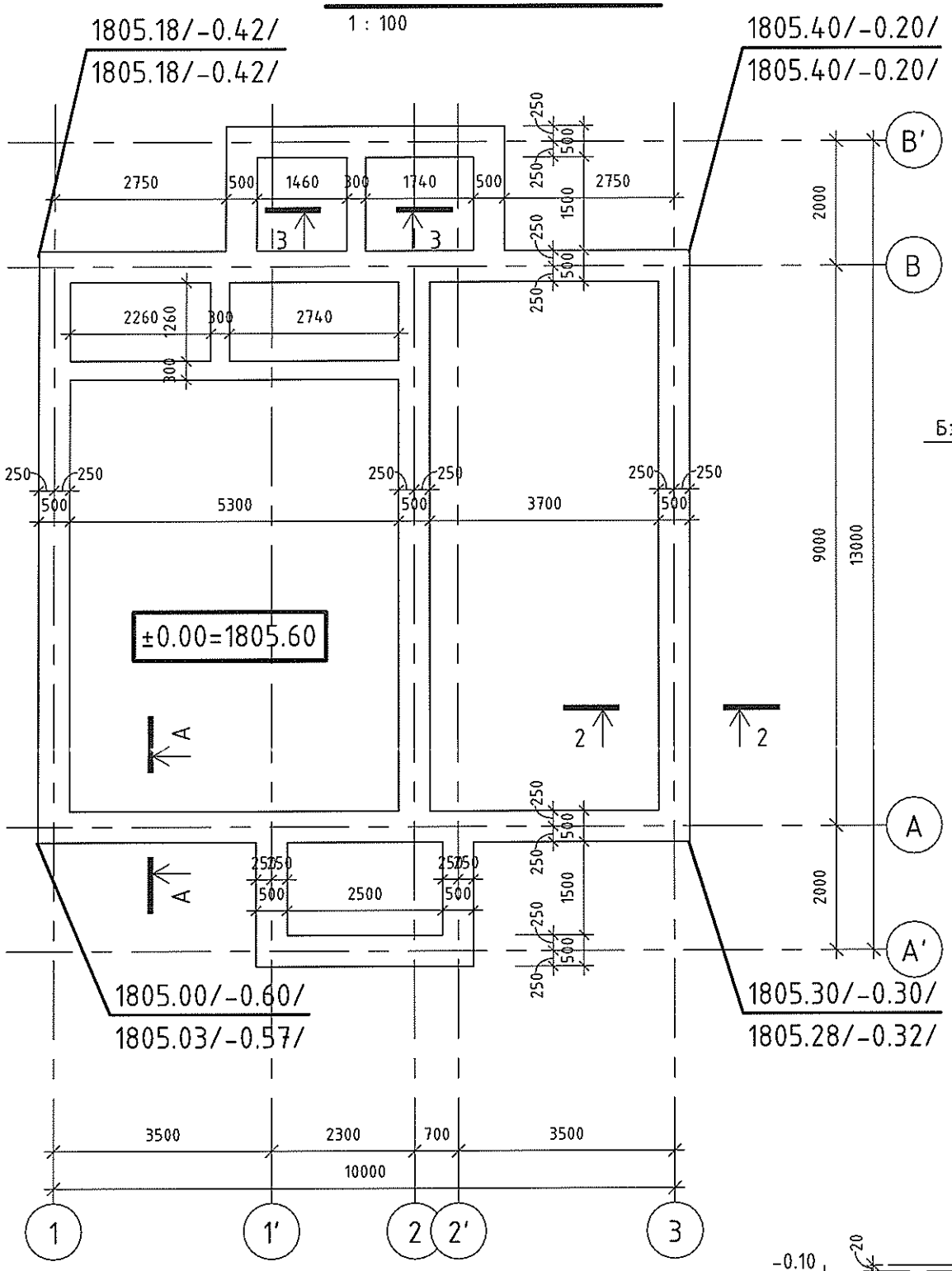

ОГТЛОЛ 2-2

1 : 20

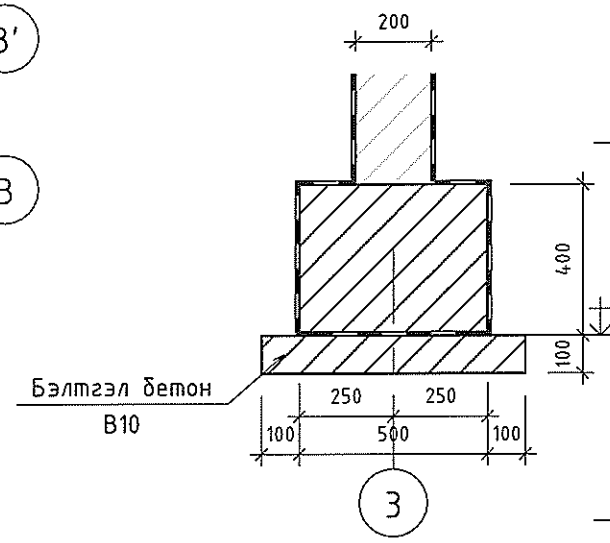

ОГТЛОЛ А-А

1 : 20

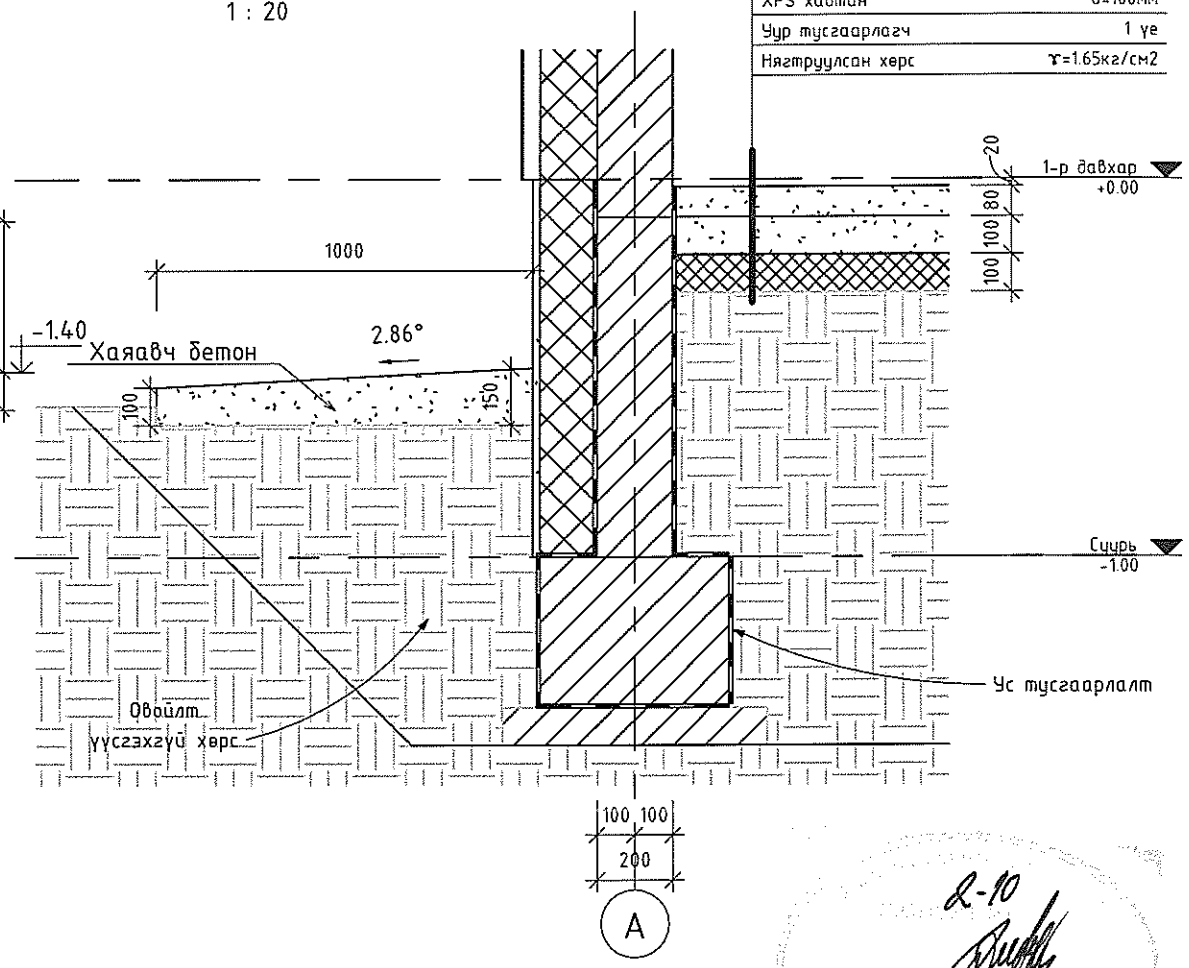

Шалны бүтэц	
Цементэн тэгшилгээ M200, B15	δ=60-80мм
Төмөр бетон шал M200, B15	δ=100мм
XPS хавтан	δ=100мм
Уур тусгаарлагч	1 ує
Нягтруулсан хорс	γ=1.65кг/см2

ОГТЛОЛ 3-3

1 : 20

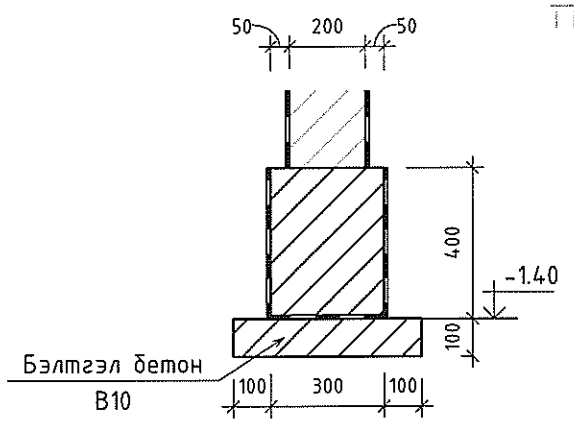

шалны огтлол

1 : 20

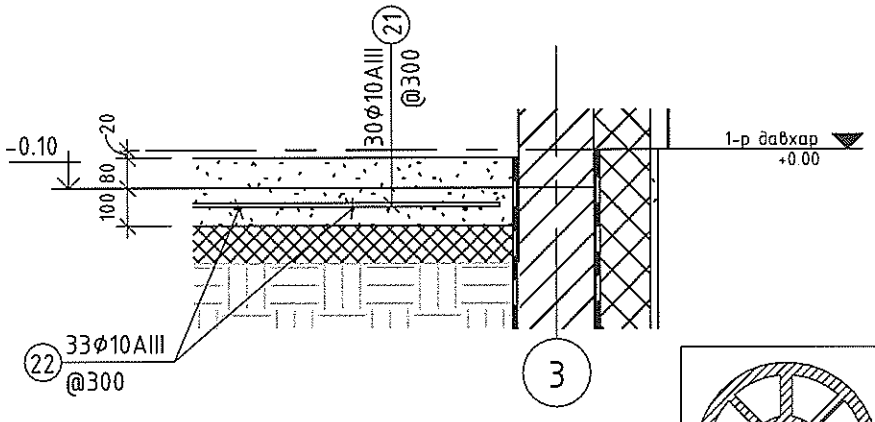

2-10
2024 12 08

Шалны материалын түүвэр					
Позиц	Тэмдэглэгээ	Нэр	Тоо /шир/	Жин /кг/ Нэгж	Нийт
21	MNS JIS G 3112:2002	Φ10AIII L=9700	30	5.98	179.55
22	MNS JIS G 3112:2002	Φ10AIII L=8700	33	5.37	177.14
23	MNS JIS G 3112:2002	Φ10AIII L=1700	23	1.05	24.12
24	MNS JIS G 3112:2002	Φ10AIII L=2700	6	1.67	10.00
25	MNS JIS G 3112:2002	Φ10AIII L=3700	6	2.28	13.70
			98		404.51
	Бетон шал	Бетон B15			9.46 m^3
	Шалны тэгшилгээ	Бетон B15			7.75 m^3
	Хаяавч бетон	Бетон B15			5.21 m^3

Тайлбар:

1. Тодорхой хэмжээ тавьж өгөөгүй бол баганан суурь тэнхлэг голлож байрлана.
2. Цутгамал төмөр бетон суурийн бетоны анги B20, арматурын марк SD-390/AIII/, SR-235/AI/ байна.
3. Цутгалтын ажлыг "Цутгамал бетон, төмөр бетон бүтээц" БНБД-52-02-05-г мөрдлөг болгоно.

"ТООНОТ КОНСТРАКШН" ХХК
ЗТ11-656/23 Утас: 9910-53021

"ТӨРИЙН БАНК"-НИЙ ТООЦООНЫ ТӨВИЙН БАРИЛГА
Баянхонгор аймаг, Өлзийт сум

СУУРИЙН БАЙГУУЛАЛТ

Инженер		Б.Мягмардорж	Е.Г.Шифр ТК-23/2024	Масштаб MAs indicated	Огноо 2024
Гүйцэтгэсэн		Б.Мягмардорж	Т.Г.Шифр	Зургийн дугаар ББ-4	Хуудас
Шалгасан		Т.Намсрайсүрэн			

Ує шат

А3

ГАДНА ДОВЖОО ГД-1 БАЙГУУЛАЛТ

1 : 50

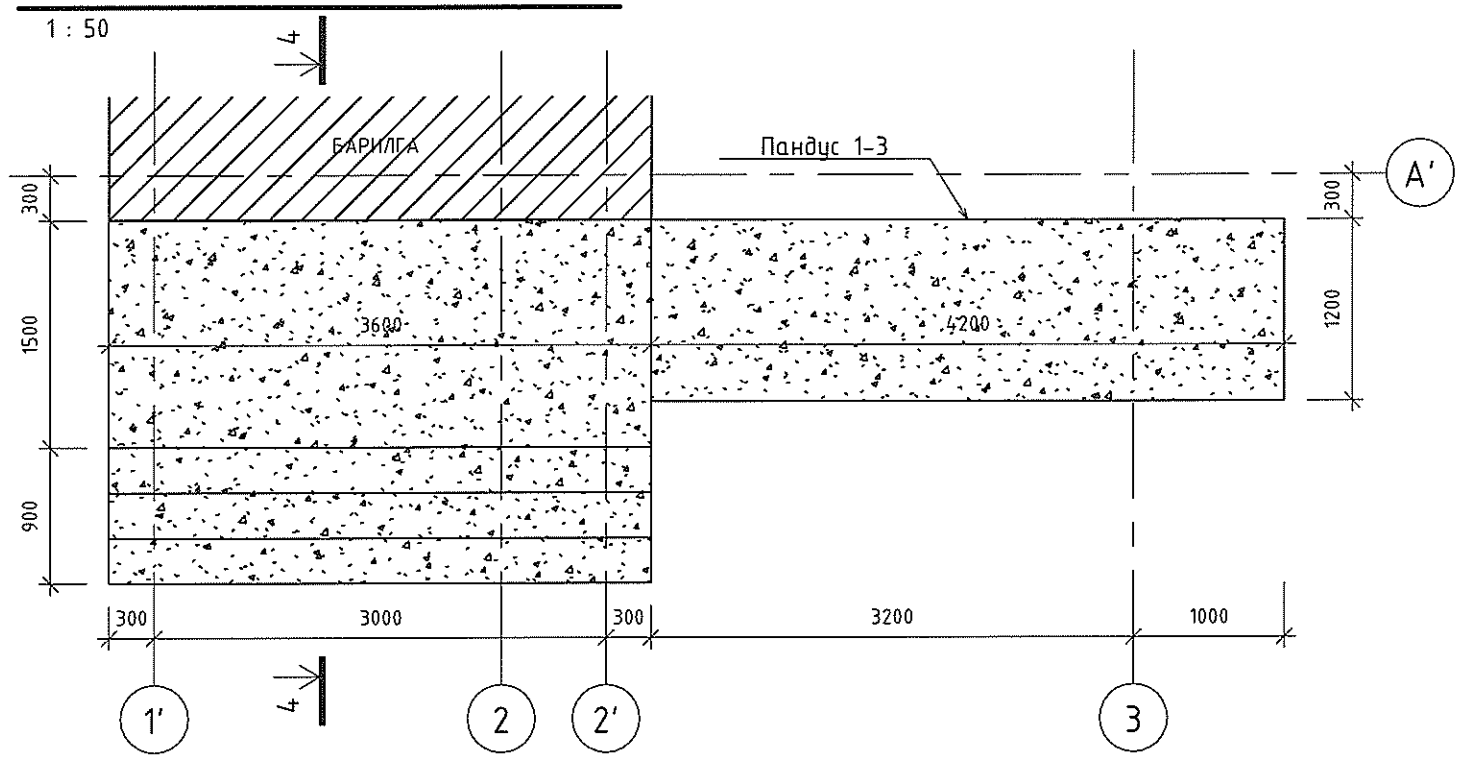

Тайлбар:

1. Энэ хуудсыг архитектурын зурагтай хамтатган үз.
2. Гадна довжооны бетоны анги B15, ажлын арматурын марк SD-390(AIII).
3. Гадна довжоог цутгахын өмнө доорхи хөрсийг сайтар нягтруулах шаардлагатай. Хөрсний нягтруулалт хийсний дараа хөрсний эзэлхүүн жин 1.65кг/см3-с багагүй байна.
4. Бетон эдлэлийн хөрстэй харьцах хэсгийг хөрсний үс чийгнээс хамгаалж 2 үе халуун хар тосон түрхлэг хийж өгнө.

ОГТЛОЛ 4-4

1 : 50

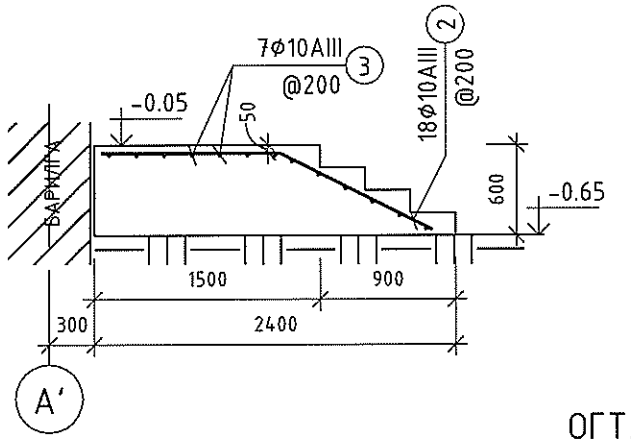

ОГТЛОЛ 3-3

1 : 50

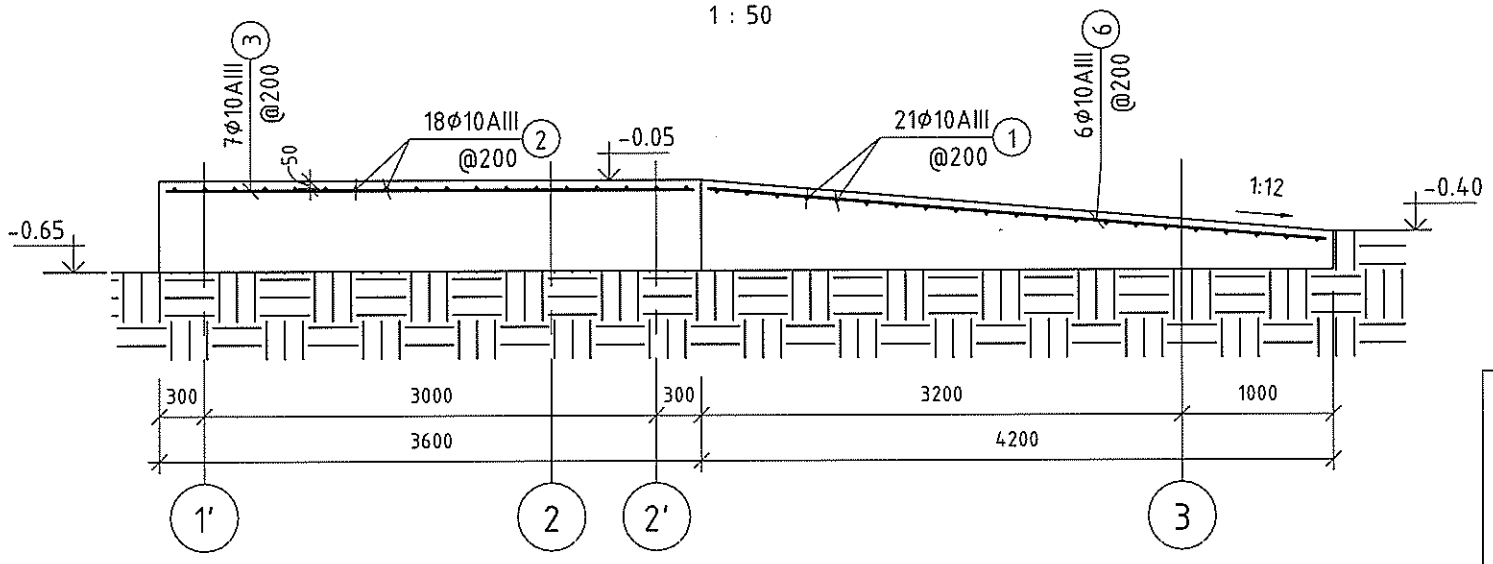

Оворын тодорхойлолт			
Позиц	Арм. голч /мм/	Арм. урт /мм/	Овор
2	10	2311	1130 / 1183

Гадна довжоо ГД-1 материалын түүвэр /өлзийт/					
Позиц	Тэмдэглэгээ	Нэр	Тоо /шир/	Жин /кг/ Нэгж	Нийт
2	MNS JIS G 3112:2002	Φ10AIII L=2311	18	1.43	25.67
3	MNS JIS G 3112:2002	Φ10AIII L=3500	13	2.16	28.07
			31		53.74
		Бетон B15			3.24 m^3
		Бетон B15			0.97 m^3
Пандус 1-3 /өлзийт/					
Позиц	Тэмдэглэгээ	Нэр	Тоо /шир/	Жин /кг/ Нэгж	Нийт
1	MNS JIS G 3112:2002	Φ10AIII L=1100	27	0.68	18.32
5	MNS JIS G 3112:2002	Φ10AIII L=5315	6	3.28	19.68
			33		38.00
		Бетон B15			2.14 m^3

2-10
2024 12 08

"ТӨРИЙН БАНК"-НИЙ ТООЦООНЫ ТӨВИЙН БАРИЛГА
Баянхонгор аймаг, Өлзийт сум

ГАДНА ДОВЖОО ГД-1

Инженер		Б.Мягмардорж	Е.Г.Шифр ТК-23/2024	Масштаб М 1 : 50	Огноо 2024
Гүйцэтгэсэн		Б.Мягмардорж	Т.Г.Шифр	Зургийн дугаар ББ-5	Хуудас
Шалгасан		Т.Намсрайсүрэн			

Ye шат

"ТООНОТ КОНСТРАКШН" ХХК
ЗТ11-656/23 Утас 9910-53021

А3

ГАДНА ДОВЖОО ГД-2 БАЙГУУЛАЛТ

1 : 50

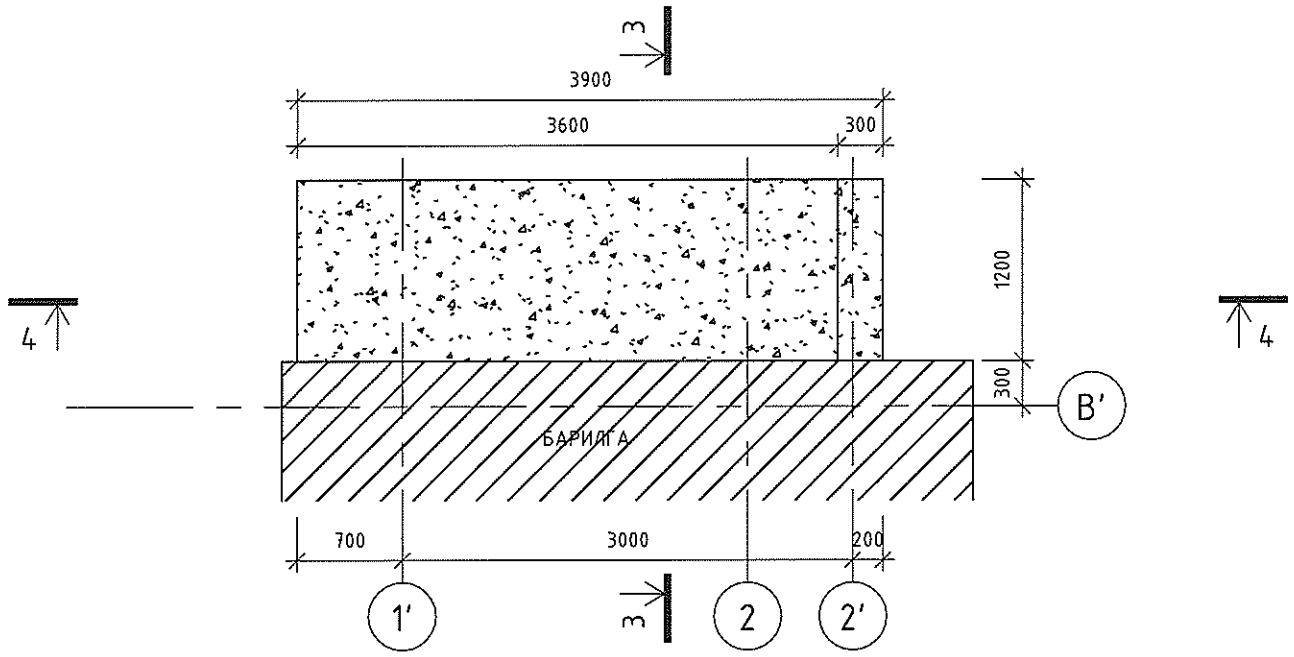

Гадна довжоо ГД-2 материалын түүвэр /өлзийт/					
Позиц	Тэмдэглэгээ	Нэр	Тоо /шир/	Жин /кг/ Нэгж	Нийт
1	MNS JIS G 3112:2002	Ф10AIII L=1100	20	0.68	13.57
8	MNS JIS G 3112:2002	Ф10AIII L=3718	7	2.29	16.06
			27		29.63
		Бетон B15			1.30 m^3
		Бетон B15			0.05 m^3

Оворын тодорхойлолт			
Позиц	Арм. голч /мм/	Арм. урт /мм/	Овор
8	10	3718	437 / 3283

ОГТЛОЛ 3-3

1 : 50

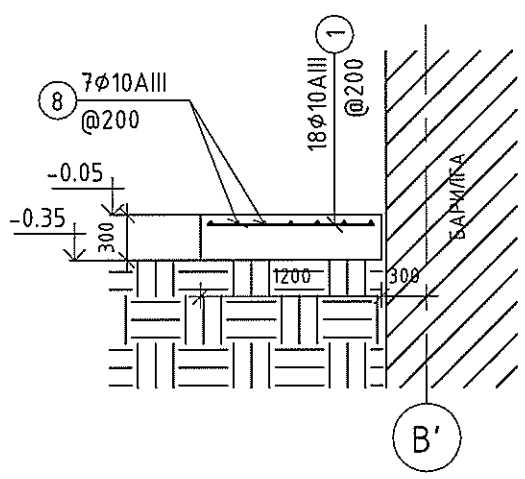

ОГТЛОЛ 4-4

1 : 50

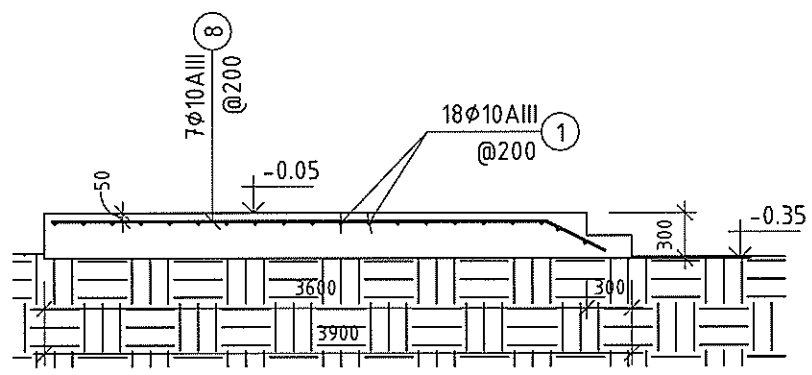

Тайлбар:

1. Энэ хуудсыг архитектурын зураг тай хамтатган үз.
2. Гадна довжооны бетоны анги B15, ажлын арматурын марк SD-390(AIII).
3. Гадна довжоог цутгахын өмнө доорхи хөрсийг сайтар нягтруулах шаардлагатай. Хөрсний нягтруулалт хийсний дараа хөрсний эзэлхүүн жин 1.65кг/см3-с багагүй байна.
4. Бетон эдлэлийн хөрстэй харьцах хэсгийг хөрсний ус чийгнээс хамгаалж 2 үе халуун хар тосон түрхлэг хийж өгнө.

ТАЙЛБАР

"ТООНОТ КОНСТРАКШН" ХХК
ЗТ11-656/23 Утас: 9910-53021

"ТӨРИЙН БАНК"-НИЙ ТООЦООНЫ ТӨВИЙН БАРИЛГА
Баянхонгор аймаг, Өлзийт сум

ГАДНА ДОВЖОО ГД-2

Инженер		Б.Мягмардорж	Е.Г.Шифр ТК-23/2024	Масштаб М 1 : 50	Огноо 2024
Гүйцэтгэсэн		Б.Мягмардорж	Т.Г.Шифр	Зургийн дугаар ББ-6	Хуудас
Шалгасан		Т.Намсрайсүрэн			

Үе шат

А3

ШУГАМАН СУУРИЙН АРМАТУРЧЛАЛ

1 : 100

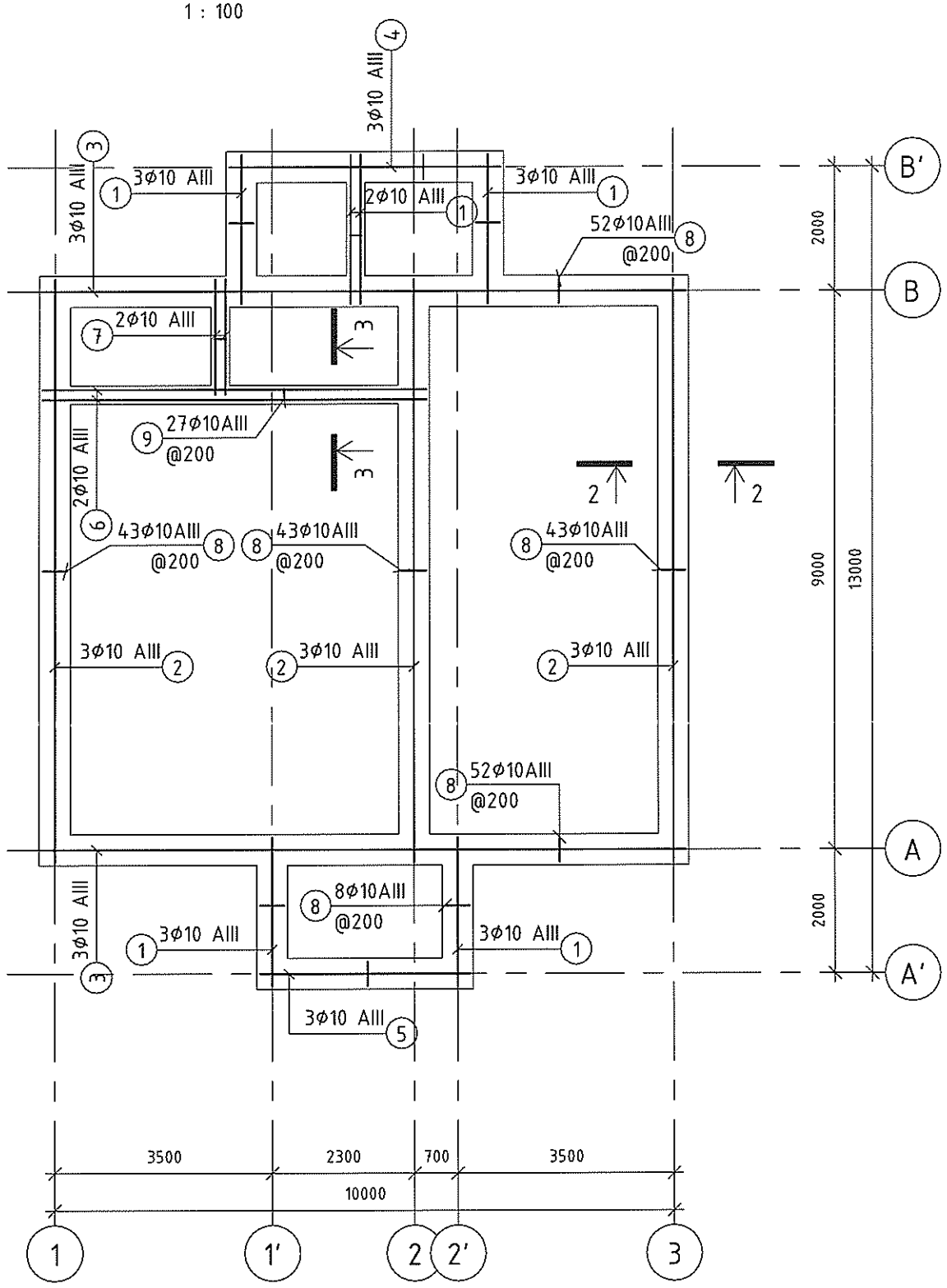

ОГТЛОЛ 2-2

1 : 20

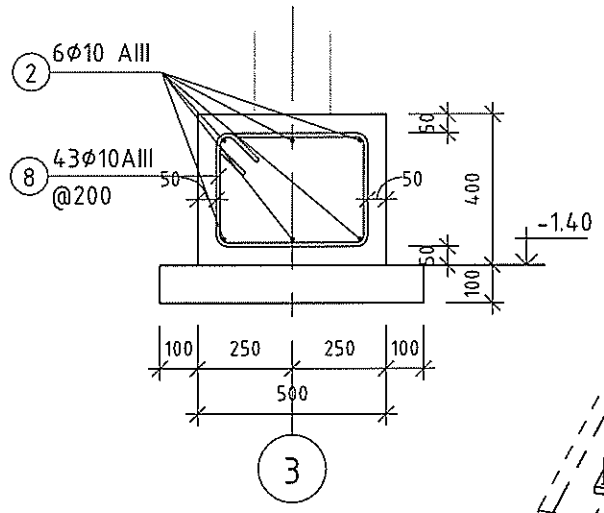

ОГТЛОЛ 3-3

1 : 20

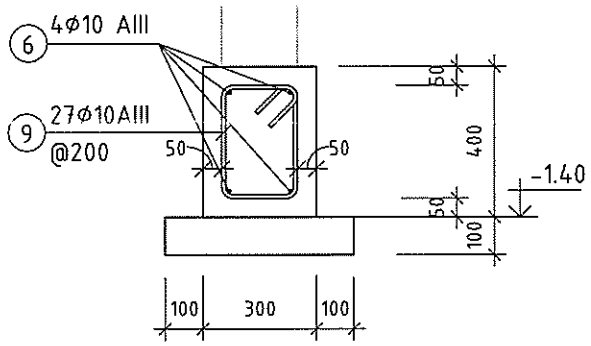

3D ХАРАГДАЦ

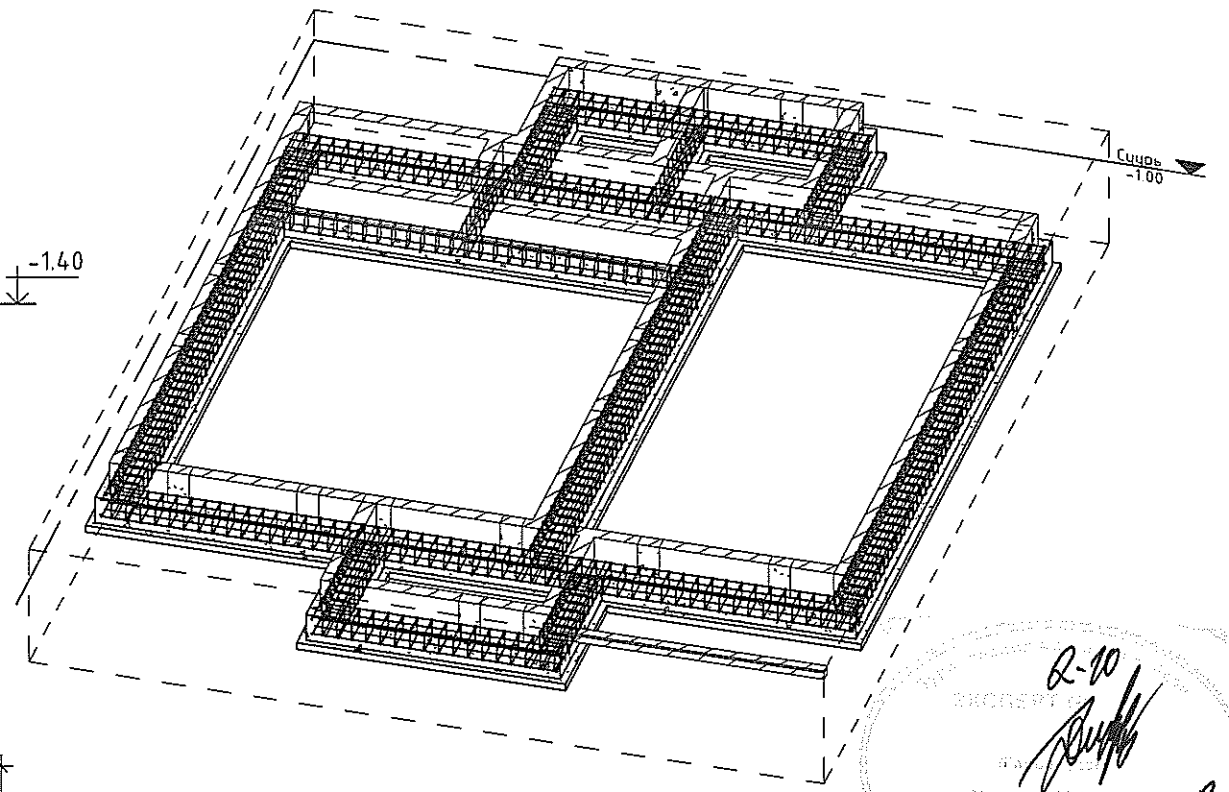

Оворын тодорхойлолт			
Позиц	Арм. голч /мм/	Арм. урт /мм/	Овор
8	10	1568	400 / 300 / 300 / 400
9	10	1168	300 / 200 / 200 / 300

Шугаман суурь ШС-1-н материалын түүвэр					
Позиц	Тэмдэглэгээ	Нэр	Тоо /шир/	Жин /кг/ Нэгж	Жин /кг/ Нийт
1	MNS JIS G 3112:2002	Φ10AIII L=2400	28	1.48	41.46
2	MNS JIS G 3112:2002	Φ10AIII L=9400	18	5.80	104.40
3	MNS JIS G 3112:2002	Φ10AIII L=10400	12	6.42	77.00
4	MNS JIS G 3112:2002	Φ10AIII L=4400	6	2.71	16.29
5	MNS JIS G 3112:2002	Φ10AIII L=3400	6	2.10	12.59
6	MNS JIS G 3112:2002	Φ10AIII L=6200	4	3.83	15.30
7	MNS JIS G 3112:2002	Φ10AIII L=1860	4	1.15	4.59
8	MNS JIS G 3112:2002	Φ10AIII L=1568	304	0.97	294.07
9	MNS JIS G 3112:2002	Φ10AIII L=1168	42	0.72	30.26
			424		595.96
	ШС-2	Бетон B20			1.03 m^3
	ШС-1	Бетон B20			12.04 m^3
	Бэлтгэл бетон	Бетон B10			4.57 m^3
					17.63 m^3

ТАЙЛБАР

Тайлбар

1. Тодорхой хэмжээ тавьж өгөөгүй бол баганан суурь тэнхлэг голлож байрлана.
2. Цутгамал төмөр бетон суурийн бетоны анги B20, арматурын марк SD-390/AIII/, SR-235/AI/ байна.
3. Цутгалтын ажлыг "Цутгамал бетон, төмөр бетон бүтээц" БНбД-52-02-05-г мөрдлөг болгоно.

"ТООНОТ КОНСТРАКШН" ХХК
ЗТ11-656/23 Утас 9910-53021

"ТӨРИЙН БАНК"-НИЙ ТООЦООНЫ ТӨВИЙН БАРИЛГА
Давтан хэрэглэх зураг

СУУРИЙН АРМАТУРЧЛАЛ

Ye шат:

Инженер		Б.Мягмардорж	ЕГ Шифр ТК-23/2024	Масштаб MAs indicated	Огноо 2024
Гүйцэтгэсэн		Б.Мягмардорж	ТГ Шифр	Зургийн дугаар ББ-7	Хуудас
Шалгасан		Т.Намсрайсүрэн			

A3

СУУРИЙН ДАЛД БАГАНЫН БАЙГУУЛАЛТ

1 : 100

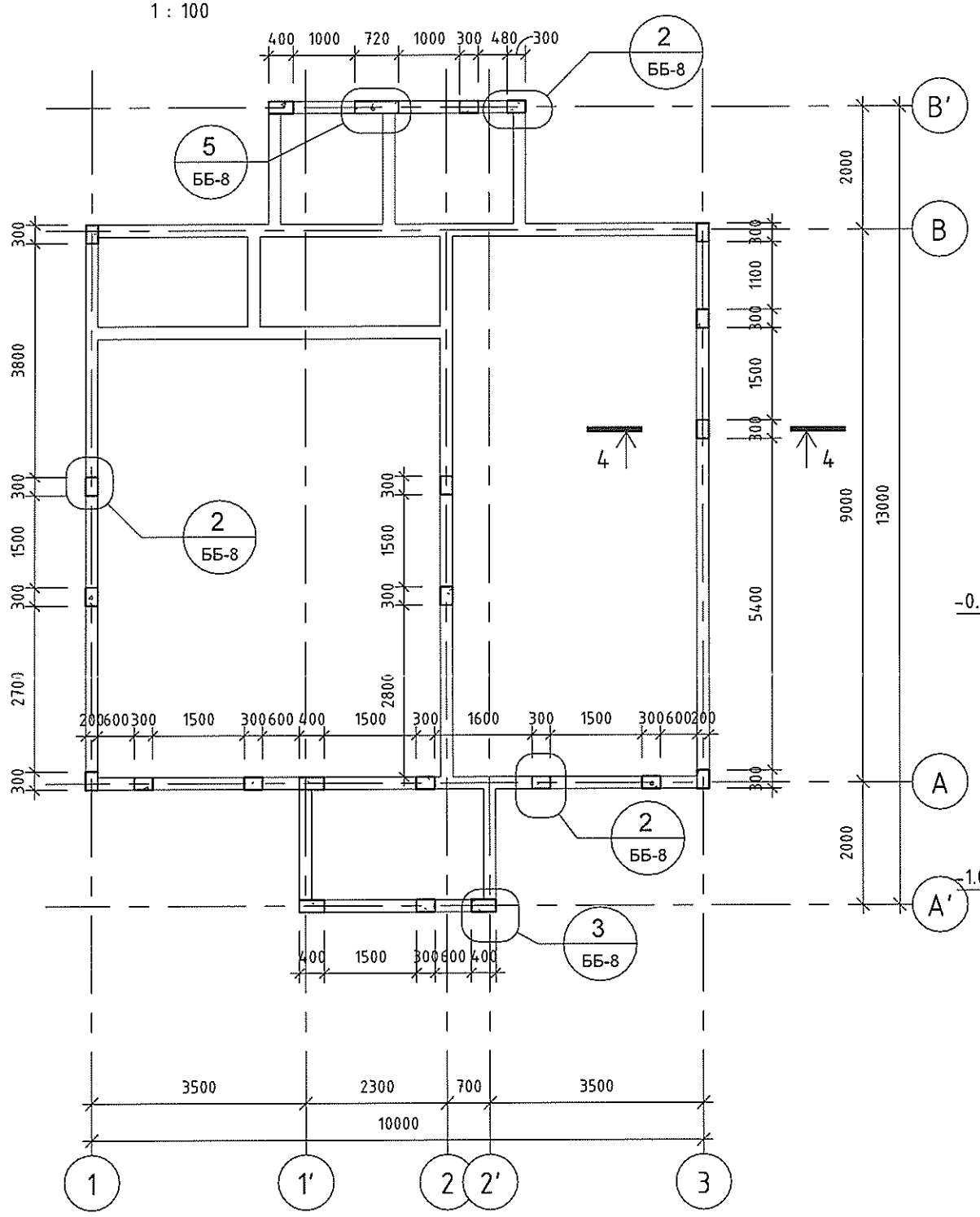

ХЭСЭГЛЭЛ 2-2

1 : 20

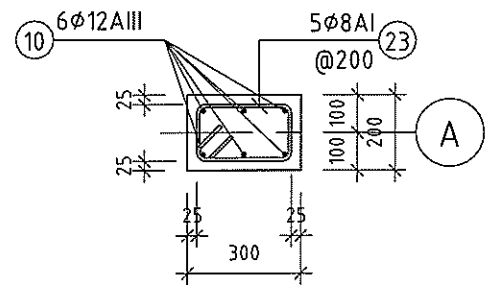

ХЭСЭГЛЭЛ 3-3

1 : 20

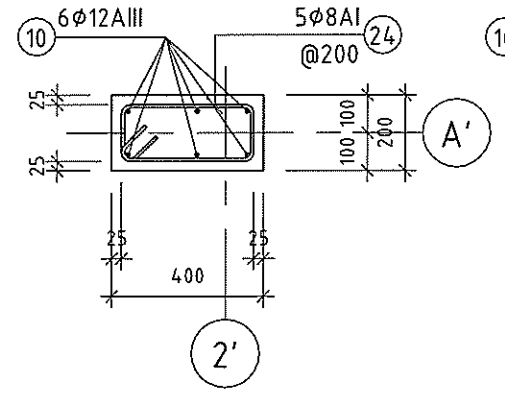

ОГТЛОЛ 5-5

1 : 20

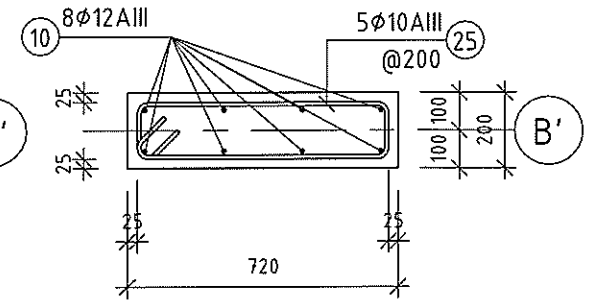

ОГТЛОЛ 4-4

1 : 20

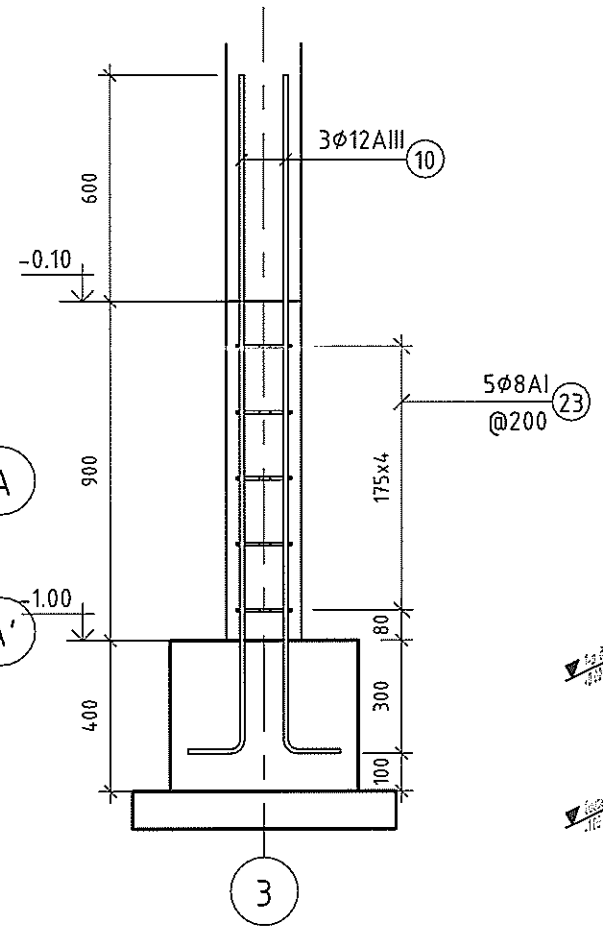

3D ХАРАГДАЦ

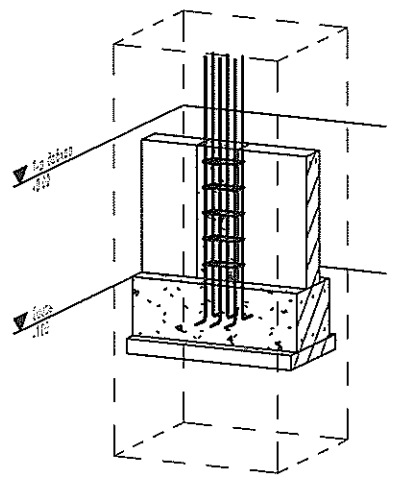

Далд баганын гарагалгаа					
Позиц	Тэмдэглэгээ	Нэр	Тоо /шир/	Жин /кг/ Нэгж	Жин /кг/ Нийт
10	MNS JIS G 3112:2002	Ф12AIII L=1925	140	1.71	239.28
23	ГОСТ 6727-80	Ф8AI L=950	90	0.38	33.78
24	ГОСТ 6727-80	Ф8AI L=1150	20	0.45	9.09
25	MNS JIS G 3112:2002	Ф10AIII L=1808	5	1.12	5.58
			255		287.72

Оворын тодорхойлолт			
Позиц	Арм. голч /мм/	Арм. урт /мм/	Овор
10	12	1925	1800 / 150
23	8	950	250 / 100 / 100 / 250 / 150 / 150
24	8	1150	350 / 100 / 100 / 350 / 150 / 150
25	10	1808	670 / 175 / 175 / 670 / 150 / 150

ТАЙЛБАР

Тайлбар:

1. Цутгалтын ажлыг "Цутгамал бетон, төмөр бетон бүтээц" БНбД-52-02-05-г мөрдлөг болгоно. Цутгалтын ажлыг явуулахдаа гүний вибратор ашиглаж үечлэн нягтруулж цутгана.
2. Хананд гарах нүхийг БА, ХС, ЦБУ, ХТ, ДГ-н зураг тай хамт үзнэ үү.
3. Ханын хаалга цонхны нүхний ирмэгт далд багана, дамнуруу байх ба дагуу арматурыг битүү ороосон хомутаар арматурчлахаас гадна хөндлөн "С" хомутаар барьж уях шаардлагатай.

"ТООНОТ КОНСТРАКШН" ХХК
ЗТ11-656/23 Утас 9910-53021

"ТӨРИЙН БАНК"-НИЙ ТООЦООНЫ ТӨВИЙН БАРИЛГА
Давтан хэрэглэх зураг

СУУРИЙН ДАЛД БАГАНЫН БАЙГУУЛАЛТ

Инженер		Б.Мягмардорж	Е.Г.Шифр. ТК-23/2024	Масштаб MAs indicated	Огноо 2024
Гүйцэтгэсэн		Б.Мягмардорж	Т.Г.Шифр	Зургийн дугаар ББ-8	Хуудас
Шалгасан		Т.Намсрайсүрэн			

Ye шат

A3

ЗООРИЙН ХАНЫН БАЙГУУЛАЛТ

1 : 100

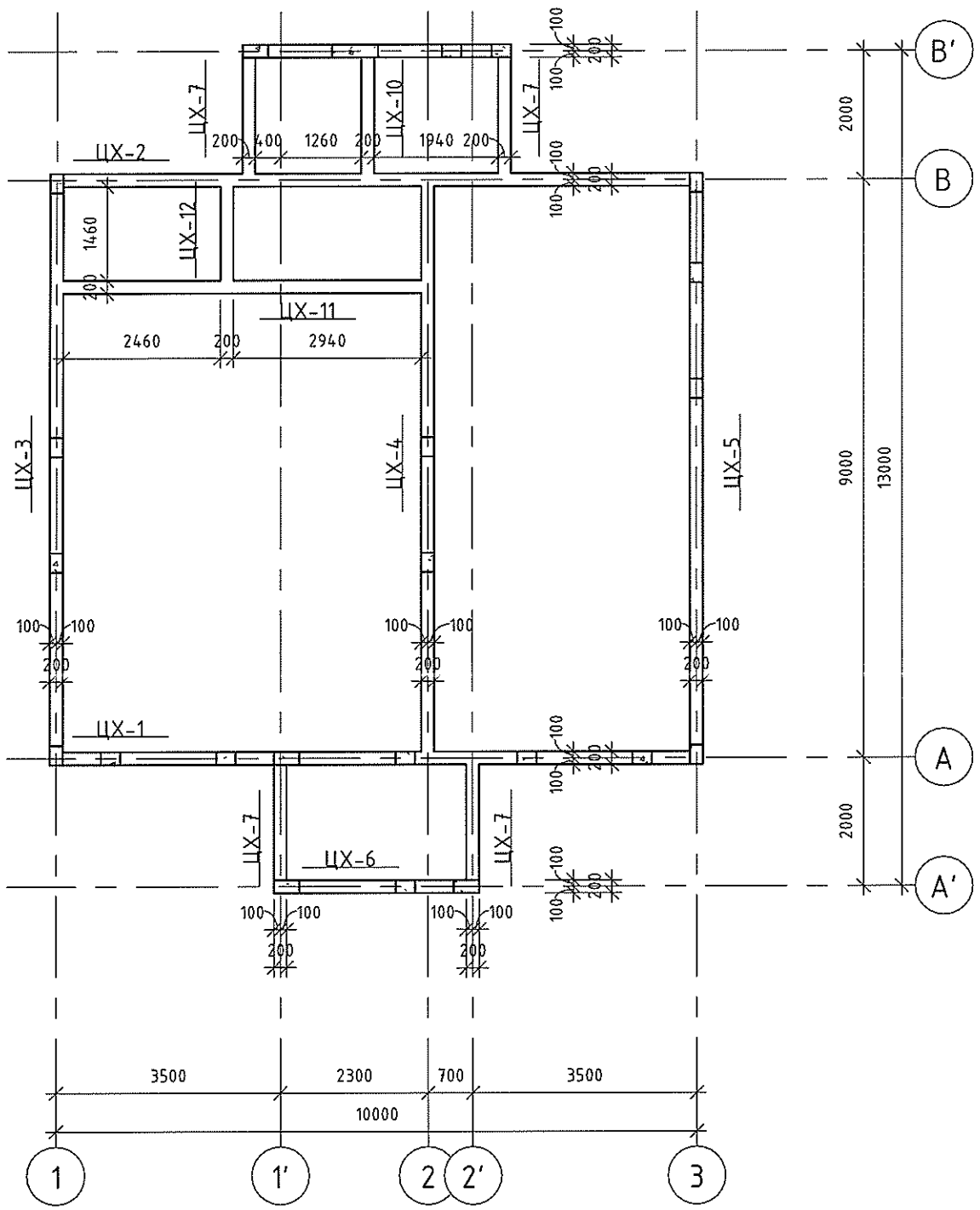

3D ХАРАГДАЦ

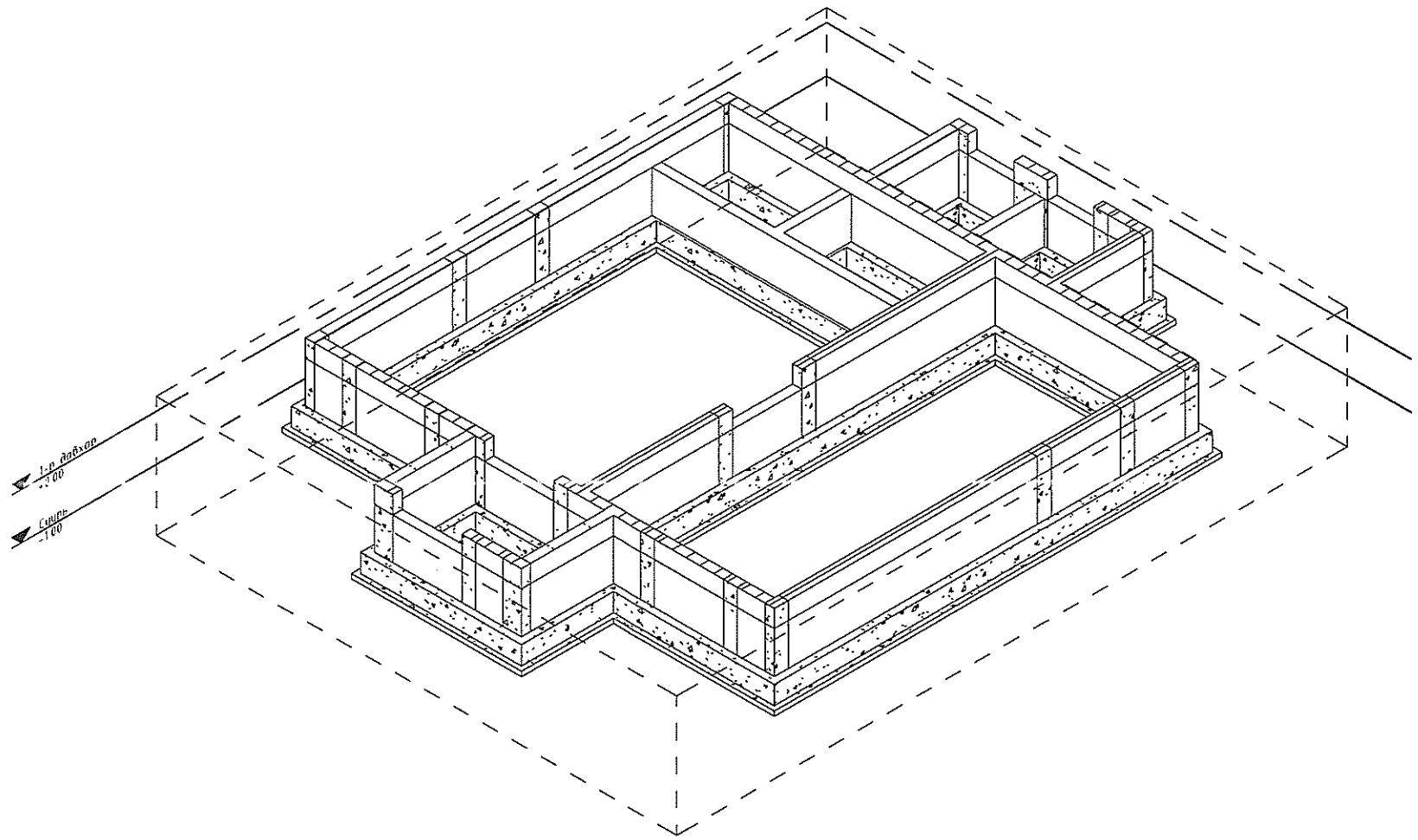

ТАЙЛБАР:

Тайлбар:

1. Цутгамал төмөр бетон багана, далд багана, ханын байрлал зай хэмжээг давхрын багана, ханын байгуулалтын зурагнаас үзнэ үү.
2. Цутгалтын ажлыг "Цутгамал бетон, төмөр бетон бүтээц" БНбД-52-02-05-г мөрдлөг болгоно.
3. Хананд гарах нүхийг БА, ХС, ЦБУ, ХТ, ДГ-н зурагтай хамт үзнэ үү.
4. Хөндлөн арматурыг гадна талд нь байрлуулна. Суурьиас гарах ханын гаргалгаа арматурыг холбогдох хуудаснаас үзнэ үү.

"ТООНОТ КОНСТРАКШН" ХХК
ЗТ11-656/23 Утас 9910-53021

"ТӨРИЙН БАНК"-НИЙ ТООЦООНЫ ТӨВИЙН БАРИЛГА

Давтан хэрэглэх зураг

ЗООРИЙН ХАНЫН БАЙГУУЛАЛТ

Ye шат:

Инженер		Б.Мягмардорж	Е.Г.Шифр: ТК-23/2024	Масштаб: М 1 : 100	Огноо: 2024
Гүйцэтгэсэн		Б.Мягмардорж	Т.Г.Шифр	Зургийн дугаар: ББ-9	Хуудас
Шалгасан		Т.Намсрайсүрэн			

A3

ЗООРИЙН ХАНА ЦХ-1-н ХЭВНИЙ БАЙГУУЛАЛТ

1 : 50

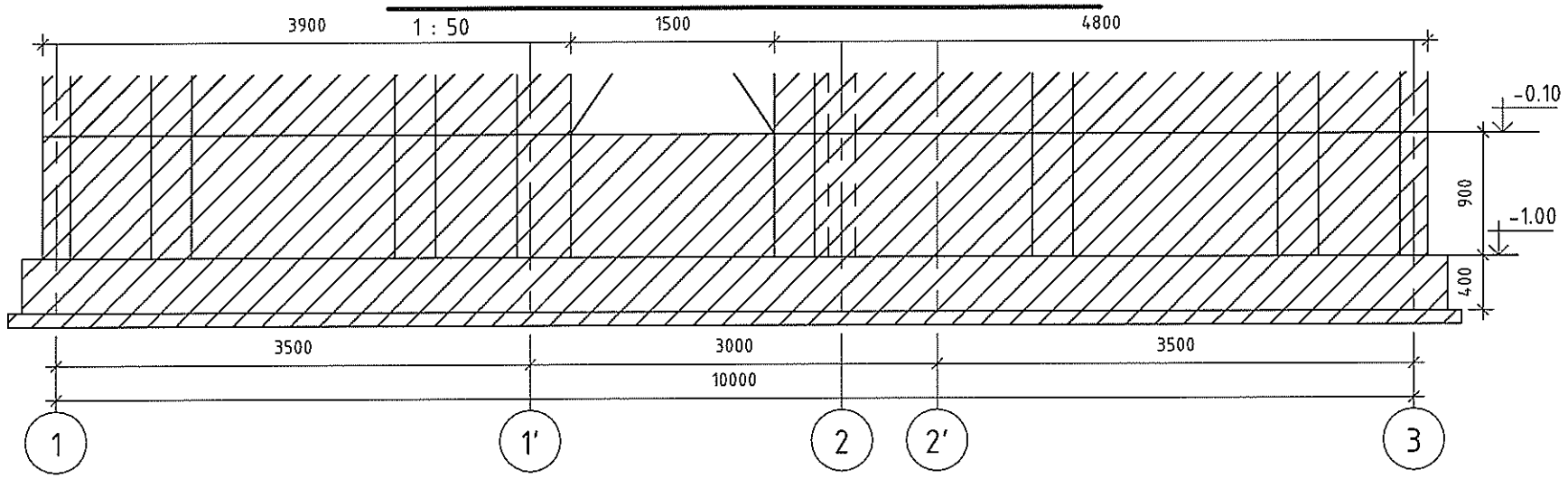

ЗООРИЙН ХАНА ЦХ-1-н АРМАТУРЧЛАЛ

1 : 50

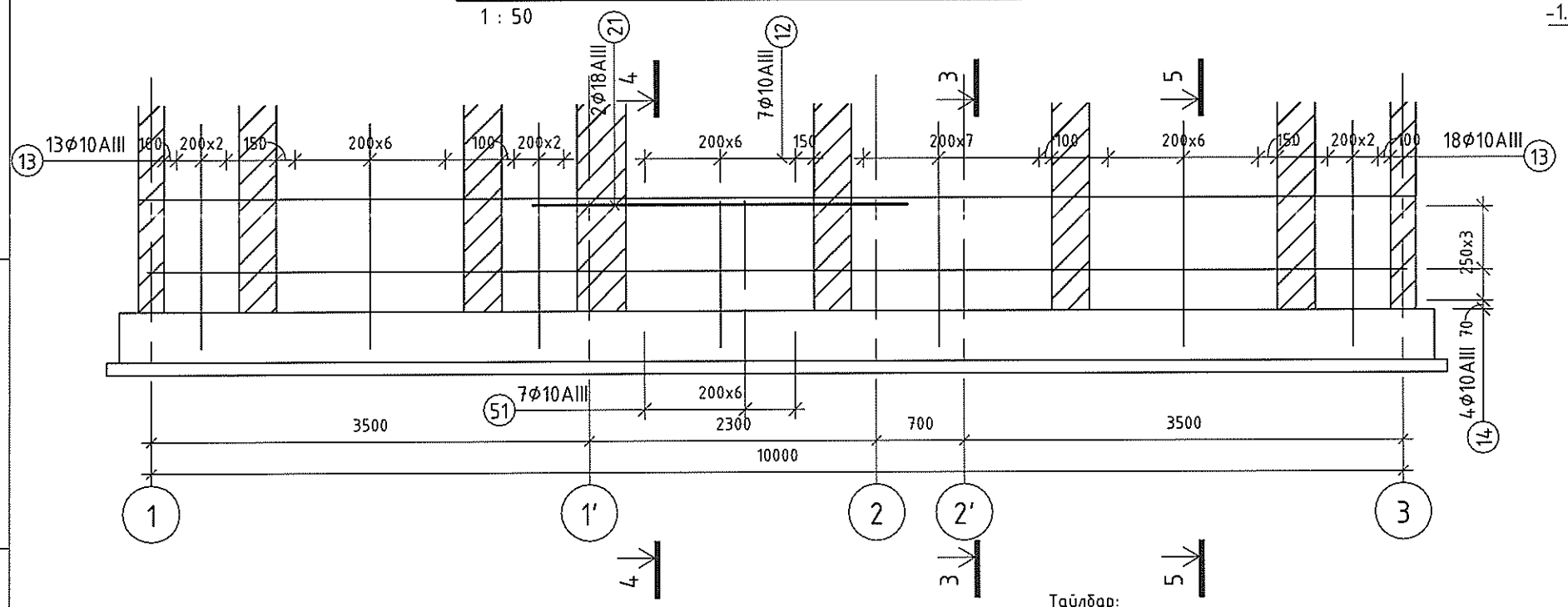

ОГТЛОЛ 3-3

1 : 20

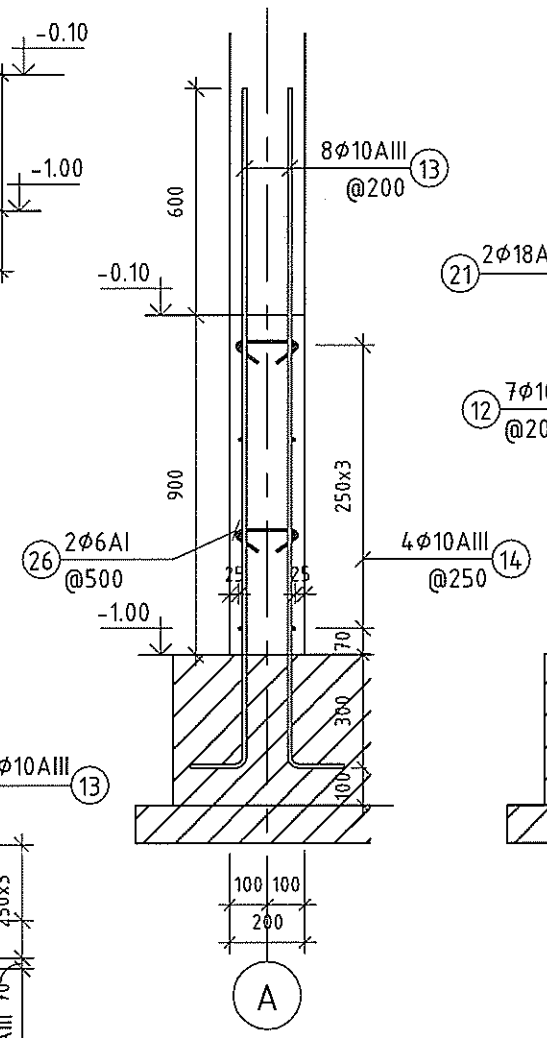

ОГТЛОЛ 4-4

1 : 20

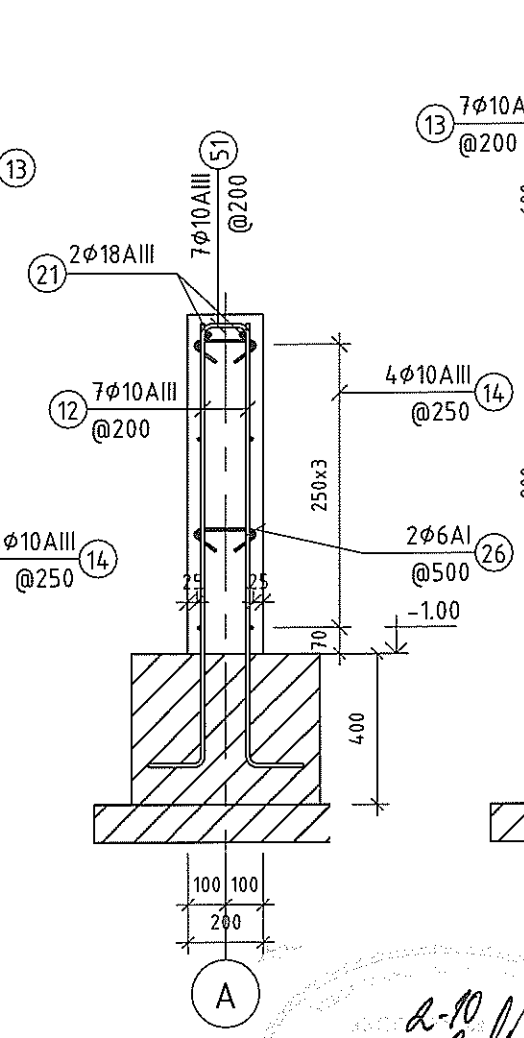

ОГТЛОЛ 5-5

1 : 20

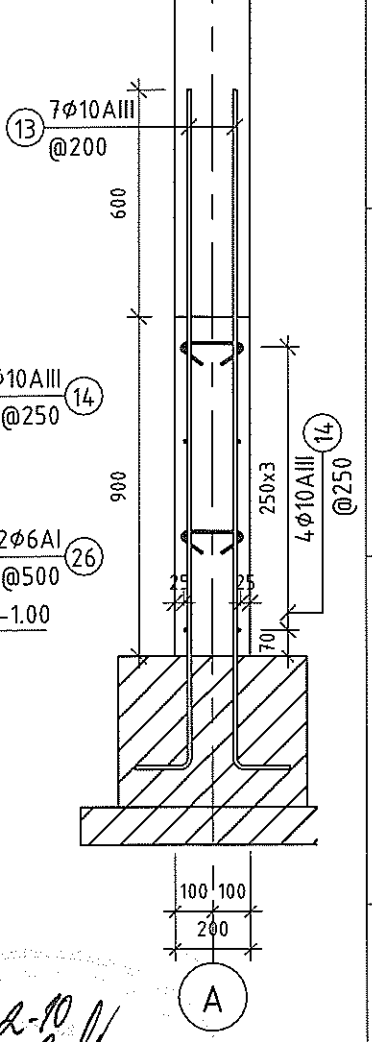

2-10
2024 12 18

Тайлбар:

1. Цутгамал төмөр бетон багана, далд багана, ханын байрлал зай хэмжээг давхрын багана, ханын байгуулалтын зураглаас үзнэ үү.
2. Цутгалтын ажлыг "Цутгамал бетон, төмөр бетон бүтээц" БНбД-52-02-05-г мөрдлөг болгоно.
3. Хананд гарах нүхийг БА, ХС, ЦБУ, ХТ, ДГ-н зураг тай хамт үзнэ үү.
4. Хөндлөн арматурыг гадна талд нь байрлуулна. Сууриас гарах ханын гаргалгаа арматурыг холбогдох хуудаснаас үзнэ үү.

Зоорийн давхрын ЦХ-1-н материалын түүвэр

Позиц	Тэмдэглэгээ	Нэр	Тоо /шир/	Жин /кг/ Нэгж	Жин /кг/ Нийт
12	MNS JIS G 3112:2002	Φ10AIII L=1304	14	0.80	11.27
13	MNS JIS G 3112:2002	Φ10AIII L=1929	62	1.19	73.80
14	MNS JIS G 3112:2002	Φ10AIII L=10239	8	6.32	50.54
21	MNS JIS G 3112:2002	Φ18AIII L=3000	2	5.99	11.99
26	ГОСТ 6727-80	Φ6AI L=345	20	0.08	1.53
51	MNS JIS G 3112:2002	Φ10AIII L=1489	7	0.92	6.43
			113		155.55
		Бетон B20			1.76 m^3

Оворын тодорхойлолт

Позиц	Арм. голч /мм/	Арм. урт /мм/	Овор
12	10	1304	150 / 1175
13	10	1929	150 / 1800
14	10	10239	100 / 10080 / 100

Оворын тодорхойлолт

Позиц	Арм. голч /мм/	Арм. урт /мм/	Овор
26	6	345	90 / 90 / 164
51	10	1489	700 / 130 / 700

"ТООНОТ КОНСТРАКШН" ХХК
3711-656/23 Утас 9910-53021

"ТӨРИЙН БАНК"-НИЙ ТООЦООНЫ ТӨВИЙН БАРИЛГА

Давтан хэрэглэх зураг

ЗООРИЙН ДАВХРЫН ХАНА ЦХ-1

Ye шат

Инженер		Б.Мягмардорж	Е.Г.Шифр: ТК-23/2024	Масштаб: MAs indicated	Огноо: 2024
Гүйцэтгэсэн		Б.Мягмардорж	Т.Г.Шифр	Зургийн дугаар: ББ-10	Хуудас:
Шалгасан		Т.Намсрайсүрэн			

A3

ЗООРИЙН ХАНА ЦХ-2-н ХЭВНИЙ БАЙГУУЛАЛТ

1 : 50

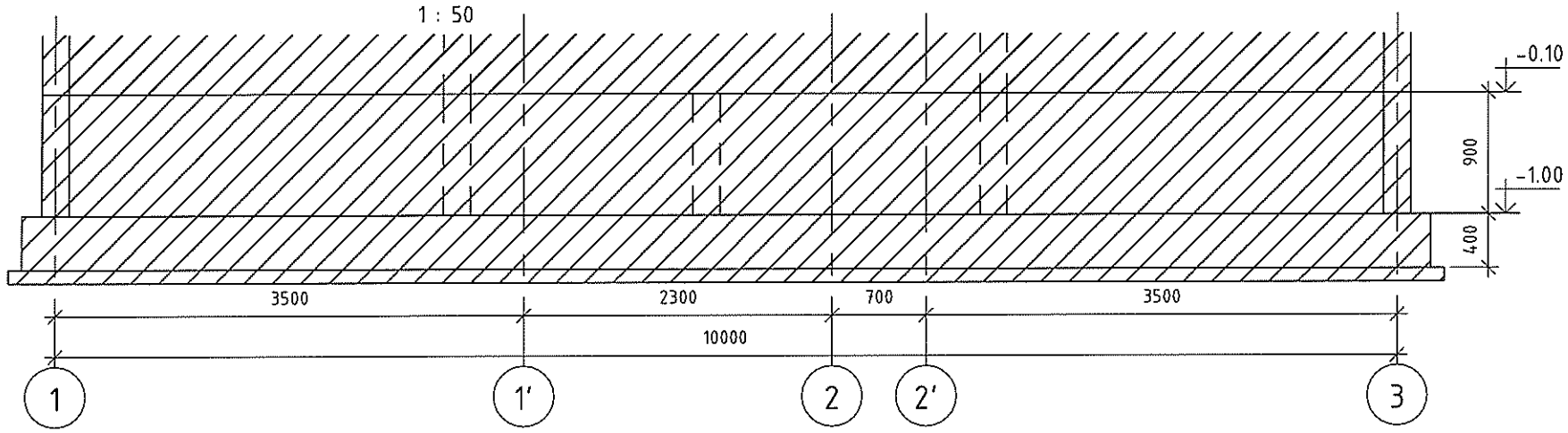

ОГТЛОЛ 3-3

1 : 20

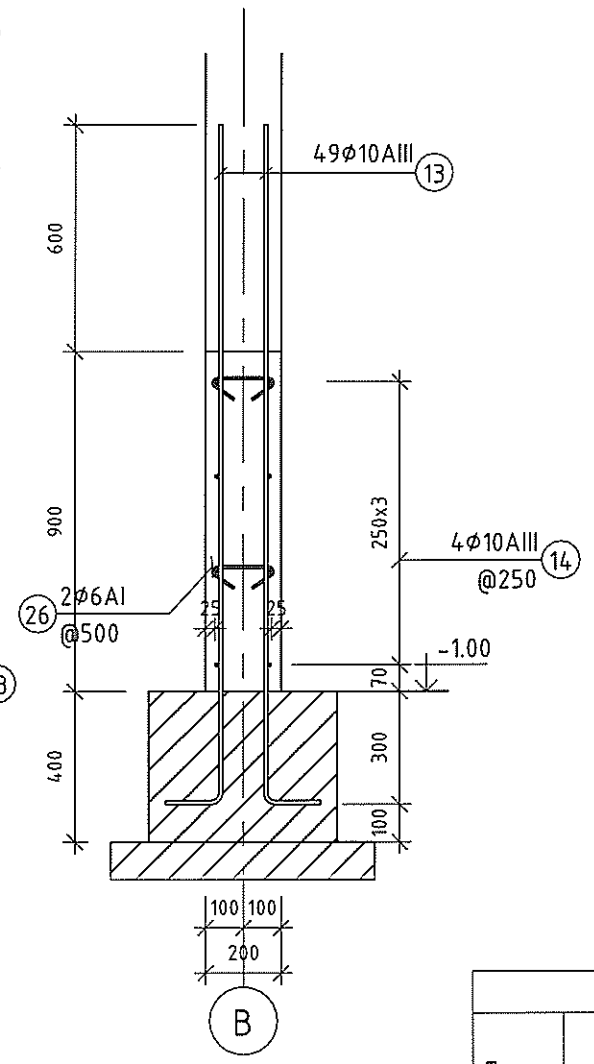

ЗООРИЙН ХАНА ЦХ-2-н АРМАТУРЧЛАЛ

1 : 50

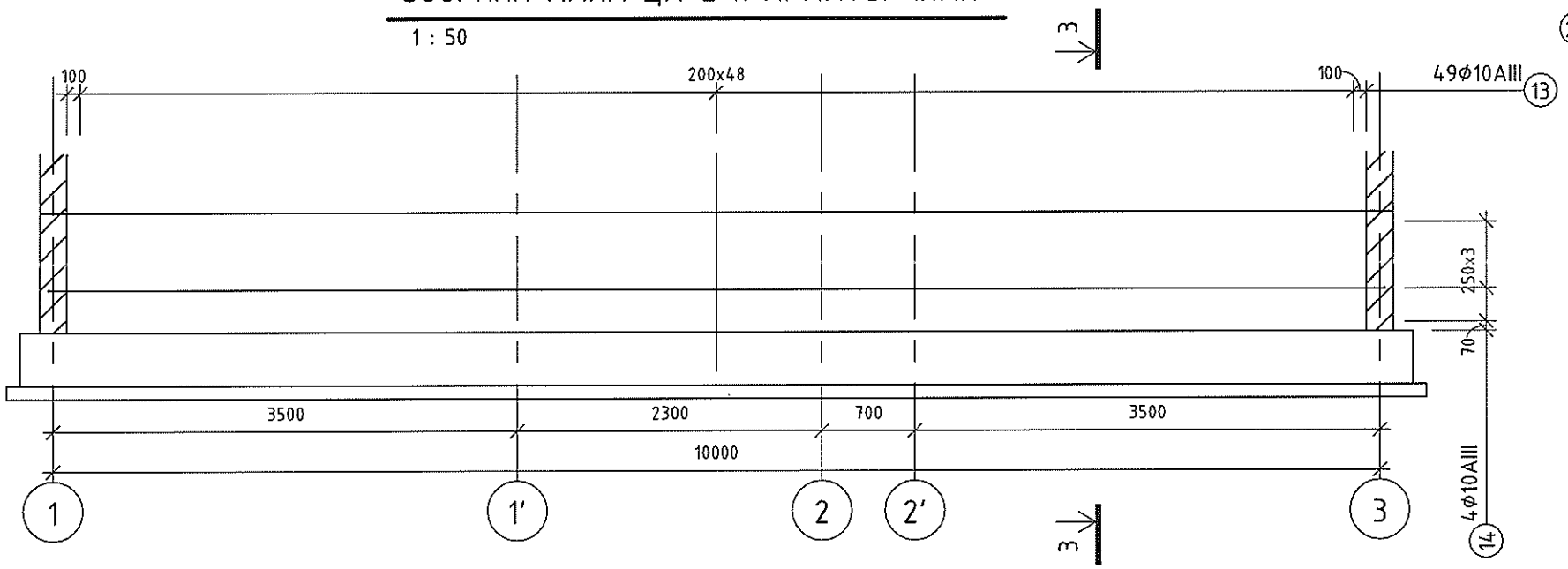

3D ХАРАГДАЦ

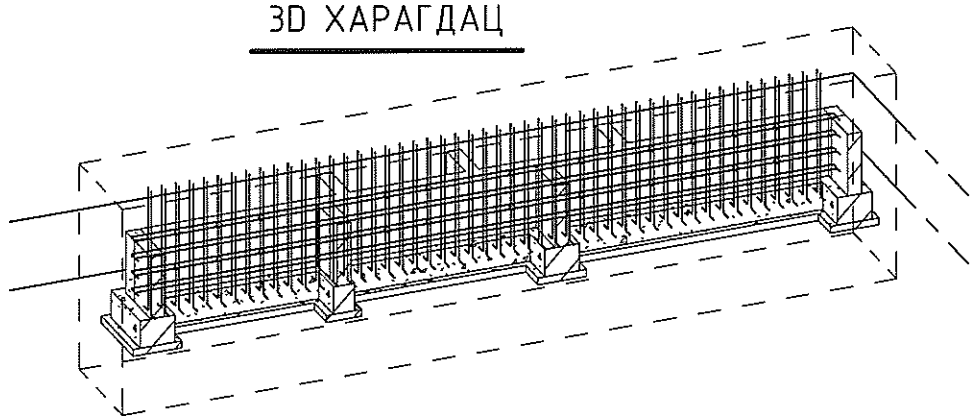

Тайлбар:

1. Цутгамал төмөр бетон багана, далд багана, ханын байрлал зай хэмжээг давхрын багана, ханын байгуулалтын зураглаас үзнэ үү.
2. Цутгалтын ажлыг "Цутгамал бетон, төмөр бетон бүтээц" БНбД-52-02-05-г мөрдлөг болгоно.
3. Хананд гарах нүхийг БА, ХС, ЦБУ, ХТ, ДГ-н зурагтай хамт үзнэ үү.
4. Хөндлөн арматурыг гадна талд нь байрлуулна. Суриас гарах ханын гаргалгаа арматурыг холбогдох хуудаснаас үзнэ үү.

Зоорийн давхрын ЦХ-2-н материалын түүвэр

Позиц	Тэмдэглэгээ	Нэр	Тоо /шир/	Жин /кг/ Нэгж	Жин /кг/ Нийт
13	MNS JIS G 3112:2002	Φ10AIII L=1929	98	1.19	116.66
14	MNS JIS G 3112:2002	Φ10AIII L=10239	8	6.32	50.54
26	ГОСТ 6727-80	Φ6AI L=345	22	0.08	1.68
			128		168.88
		Бетон B20			1.76 m^3

Оворын тодорхойлолт

Позиц	Арм. голч /мм/	Арм. урт /мм/	Овор
13	10	1929	150 / 1800
14	10	10239	100 / 10080 / 100
26	6	345	90 / 164 / 90

Q-10
2024 12 08

"ТООНОТ КОНСТРАКШН" ХХК
ЗТ11-656/23 Утас: 9910-53021

"ТӨРИЙН БАНК"-НИЙ ТООЦООНЫ ТӨВИЙН БАРИЛГА
Давтан хэрэглэх зураг

ЗООРИЙН ДАВХРЫН ХАНА ЦХ-2

Инженер		Б.Мягмардорж	Е.Г.Шифр: ТК-23/2024	Масштаб: MAs indicated	Огноо: 2024
Гүйцэтгэсэн		Б.Мягмардорж	Т.Г.Шифр:	Зургийн дугаар: ББ-11	Хуудас:
Шалгасан		Т.Намсрайсүрэн			

Ye шат:

A3

ЗООРИЙН ХАНА ЦХ-3-н ХЭВНИЙ БАЙГУУЛАЛТ

1 : 50

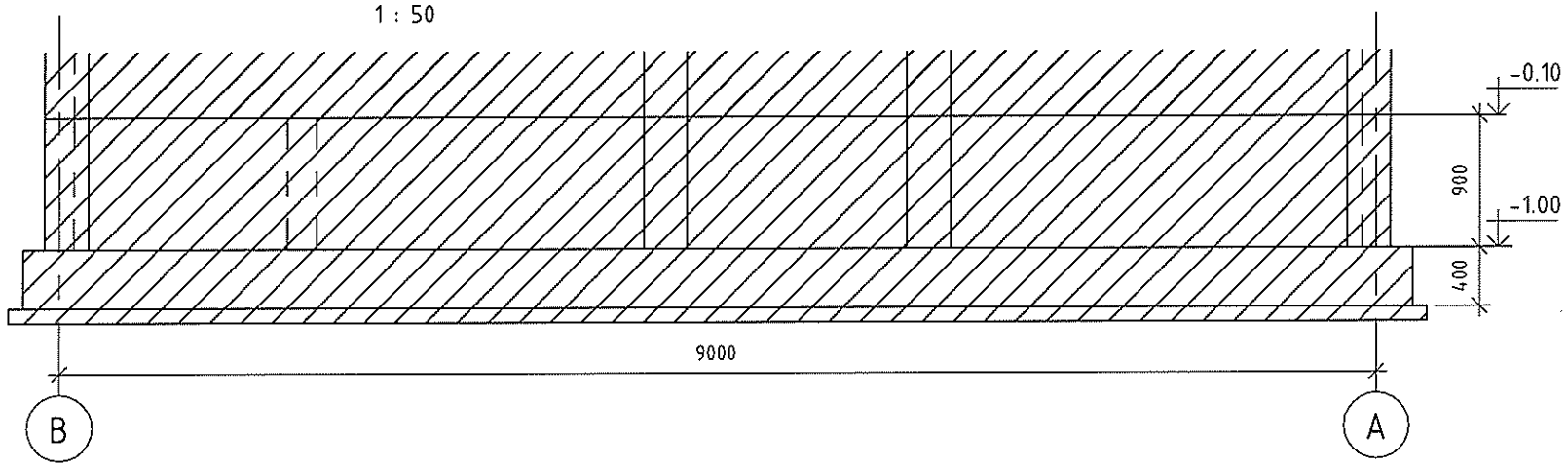

ЗООРИЙН ХАНА ЦХ-3-н АРМАТУРЧЛАЛ

1 : 50

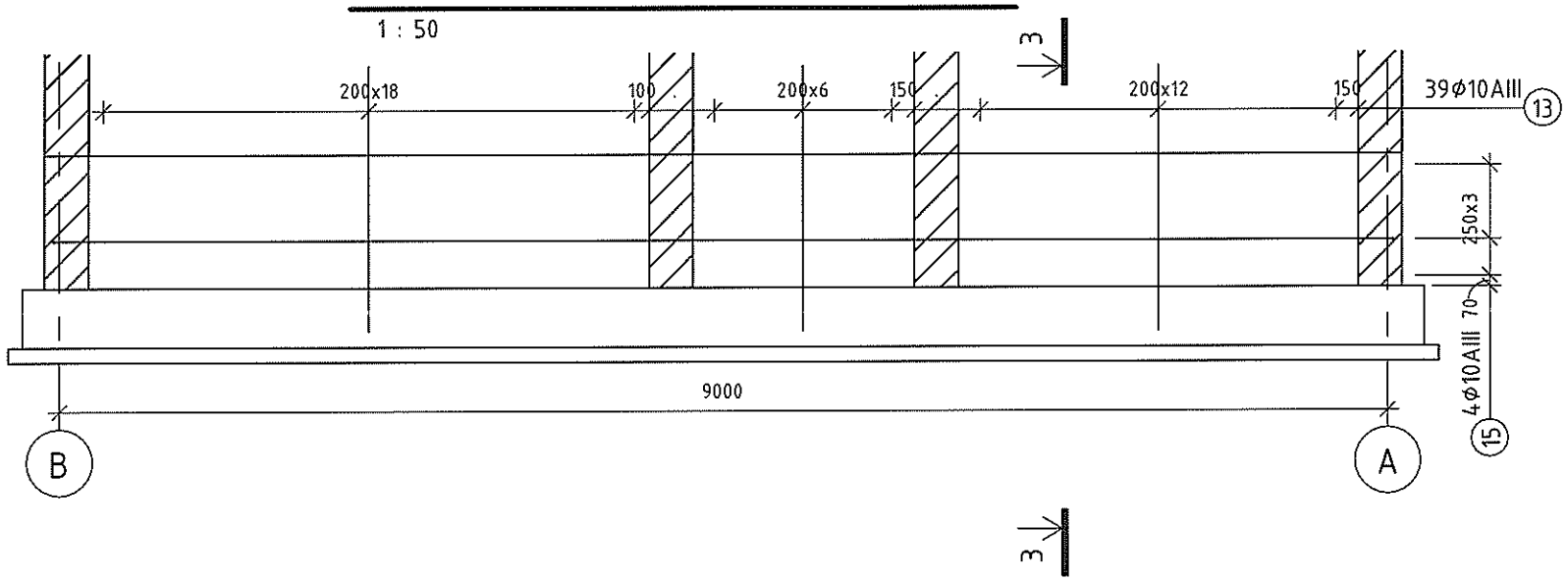

ОГТЛОЛ 3-3

1 : 20

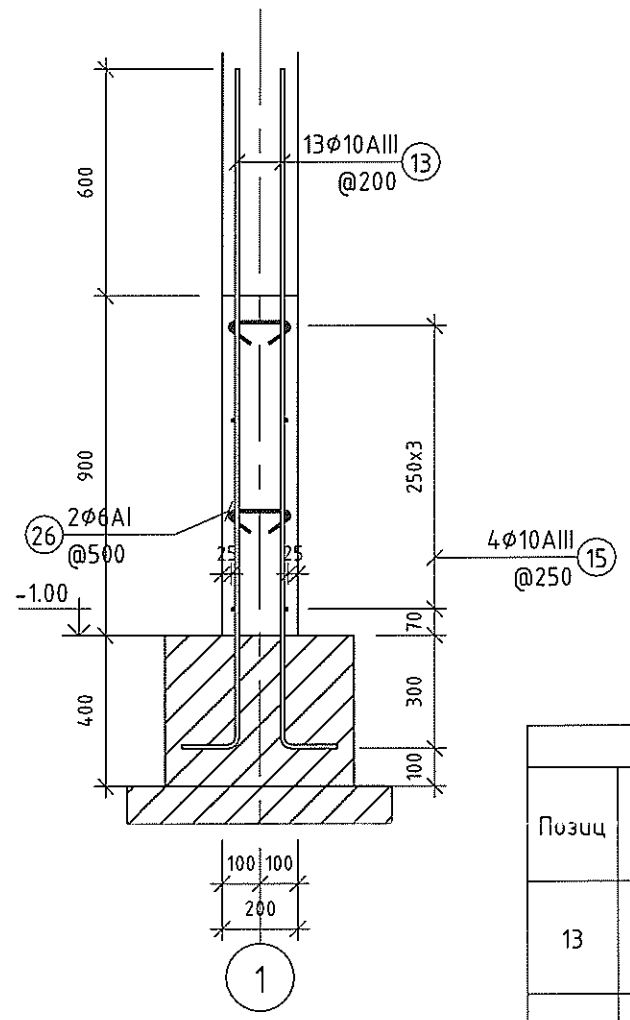

3D ХАРАГДАЦ

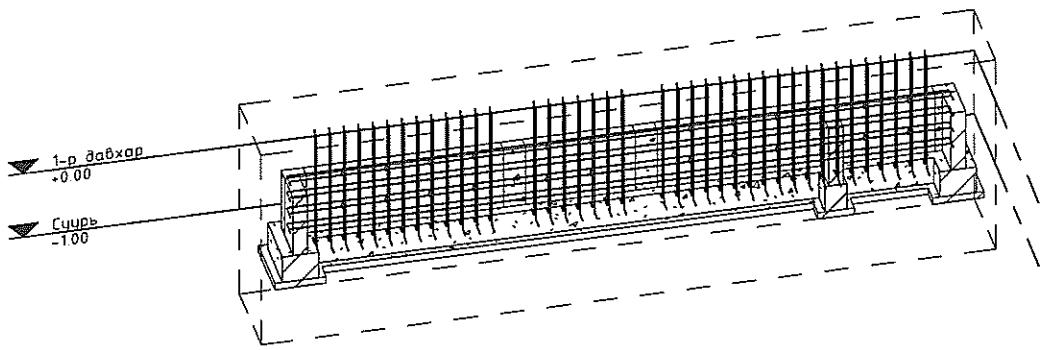

Оворын тодорхойлолт			
Позиц	Арм. голч /мм/	Арм. урт /мм/	Овор
13	10	1929	150 / 1800
15	10	9239	100 / 9080 / 100
26	6	345	90 / 164 / 90

Зоорийн давхрын ЦХ-3-н материалын тууварь					
Позиц	Тэмдэглэгээ	Нэр	Тоо /шир/	Жин /кг/ Нэгж	Нийт
13	MNS JIS G 3112:2002	Φ10AIII L=1929	78	1.19	92.85
15	MNS JIS G 3112:2002	Φ10AIII L=9239	8	5.70	45.60
26	ГОСТ 6727-80	Φ6AI L=345	22	0.08	1.68
			108		140.13
		Бетон B20			1.66 m^3

Тайлбар:

1. Цутгамал төмөр бетон багана, далд багана, ханын байрлал зай хэмжээг давхрын багана, ханын байгуулалтын зурагнаас үзнэ үү.
2. Цутгалтын ажлыг "Цутгамал бетон, төмөр бетон бүтээц" БНбД-52-02-05-г мөрдлөг болгоно.
3. Хананд гарах нүхийг БА, ХС, ЦБУ, ХТ, ДГ-н зурагтай хамт үзнэ үү.
4. Хөндлөн арматурыг гадна талд нь байрлуулна. Сууриас гарах ханын гаргалгаа арматурыг холбогдох хуудаснаас үзнэ үү.

"ТООНОТ КОНСТРАКШН" ХХК
ЗТ11-656/23 Утас: 9910-53021

"ТӨРИЙН БАНК"-НИЙ ТООЦООНЫ ТӨВИЙН БАРИЛГА
Давтан хэрэглэх зураг

ЗООРИЙН ДАВХРЫН ХАНА ЦХ-3

Инженер		Б.Мягмардорж	Е.Г.Шифр: ТК-23/2024	Масштаб: MAs indicated	Огноо: 2024
Гүйцэтгэсэн		Б.Мягмардорж	Т.Г.Шифр	Зургийн дугаар: ББ-12	Хуудас
Шалгасан		Т.Намсрайсүрэн			

Ye шат

A3

ЗООРИЙН ХАНА ЦХ-4-н ХЭВНИЙ БАЙГУУЛАЛТ

1 : 50

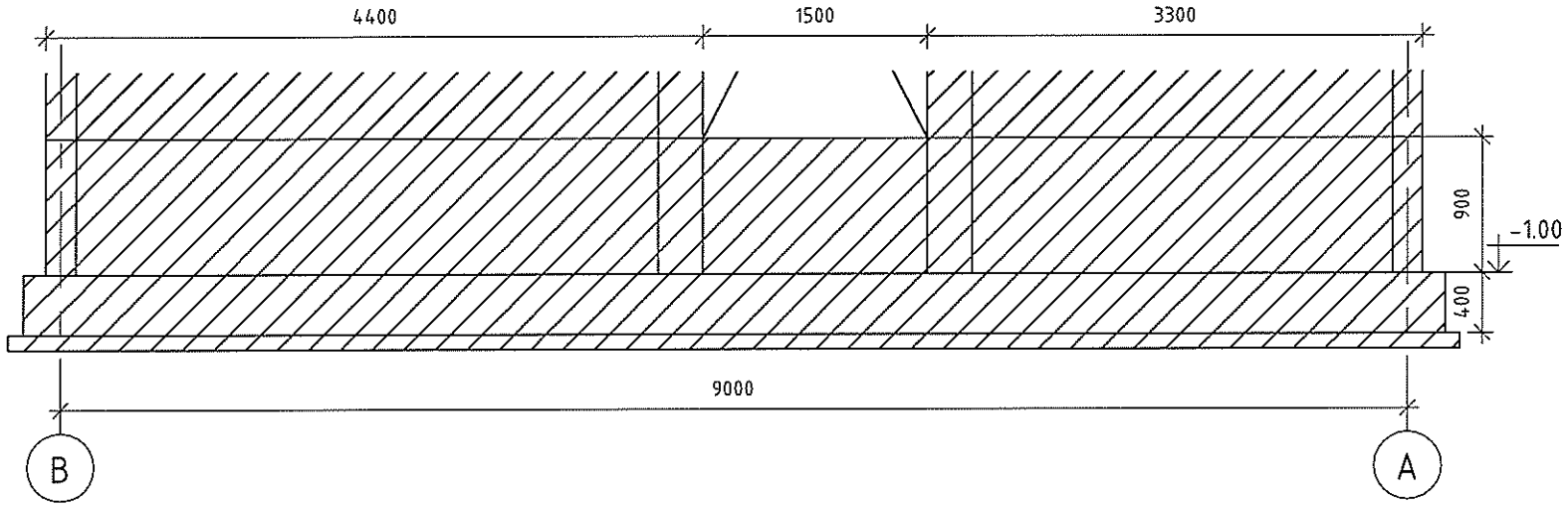

ЗООРИЙН ХАНА ЦХ-4-н АРМАТУРЧЛАЛ

1 : 50

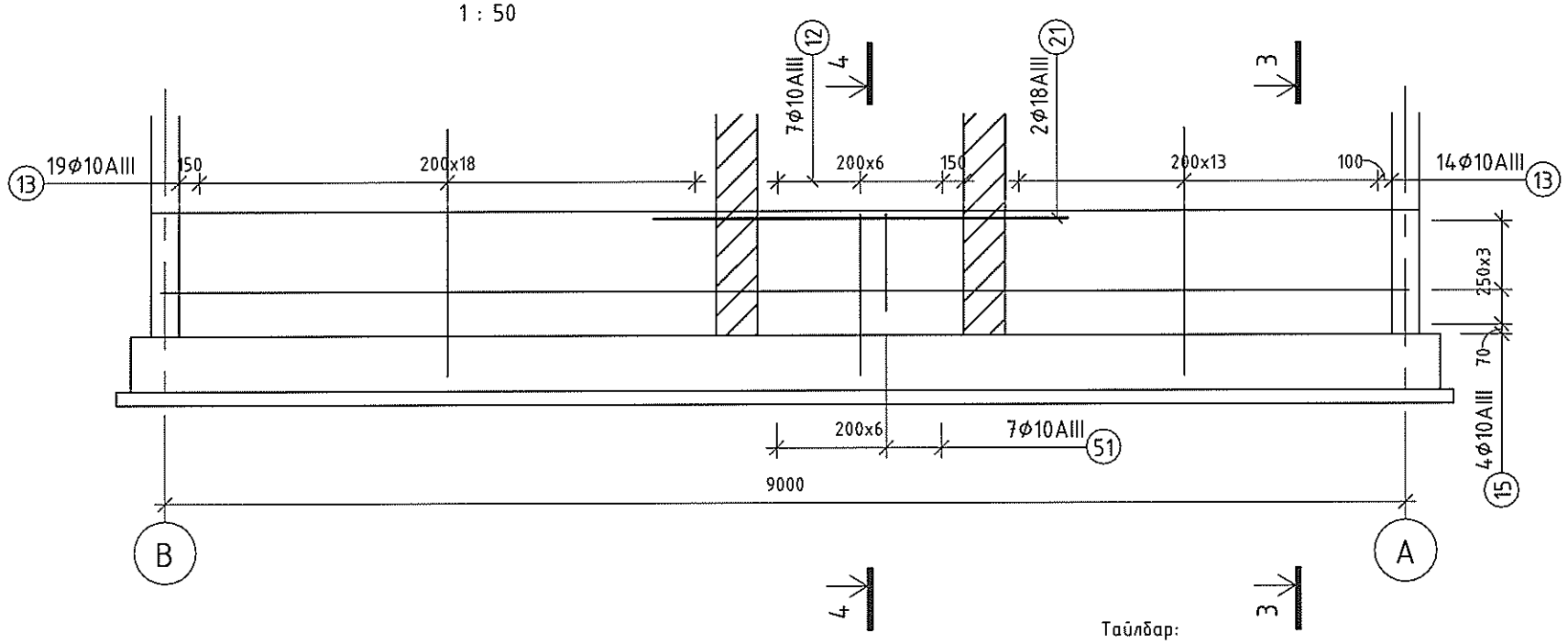

ОГТЛОЛ 3-3

1 : 20

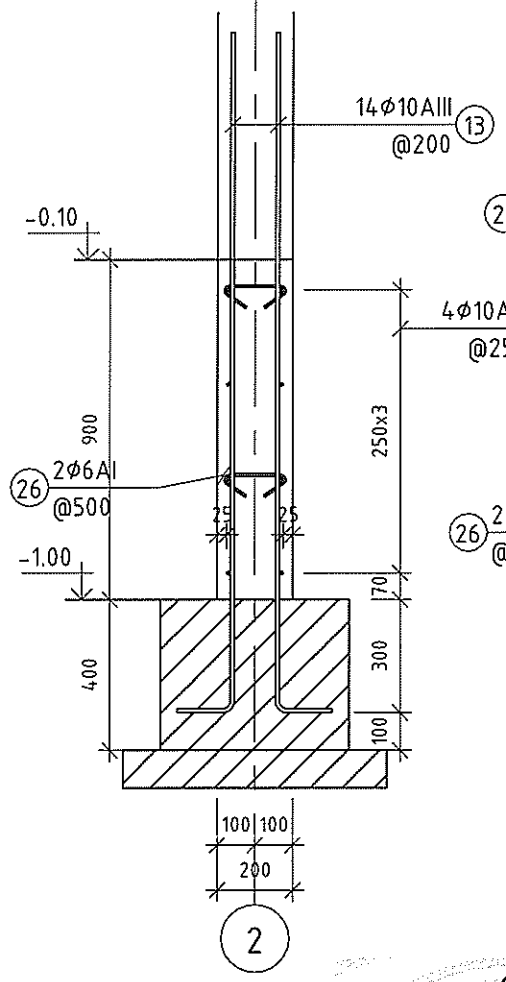

ОГТЛОЛ 4-4

1 : 20

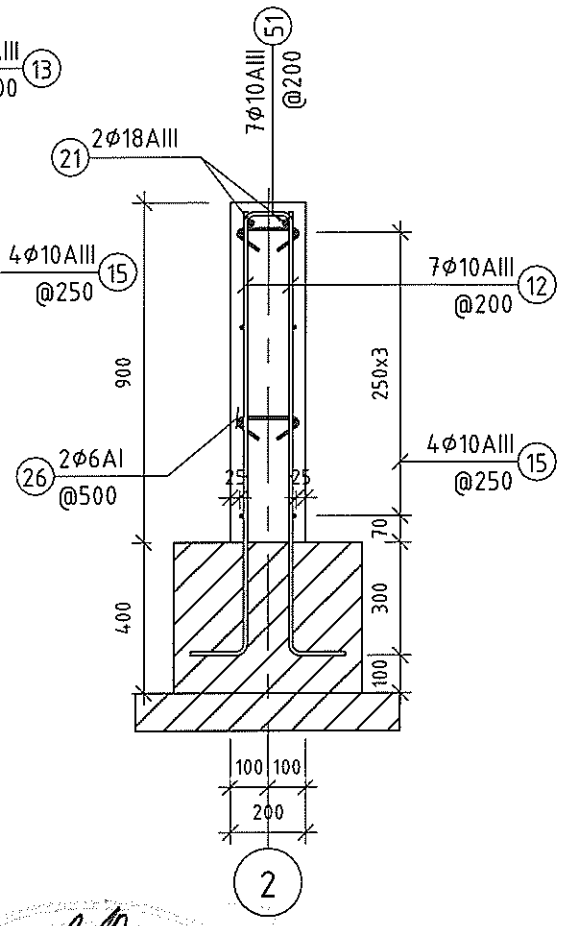

Тайлбар:

1. Цутгамал төмөр бетон багана, далд багана, ханын байрлал зай хэмжээг давхрын багана, ханын байгуулалтын зурагнаас үзнэ үү.
2. Цутгалтын ажлыг "Цутгамал бетон, төмөр бетон бүтээц" БНбД-52-02-05-г мөрдлөг болгоно.
3. Хананд гарах нүхийг БА, ХС, ЦБУ, ХТ, ДГ-н зурагтай хамт үзнэ үү.
4. Хөндлөн арматурыг гадна талд нь байрлуулна. Сууриас гарах ханын гаргалгаа арматурыг холбогдох хуудаснаас үзнэ үү.

Оворын тодорхойлолт			
Позиц	Арм. голч /мм/	Арм. урт /мм/	Овор
12	10	1304	150 / 1175
13	10	1929	150 / 1800
15	10	9239	100 / 9080 / 100

Оворын тодорхойлолт			
Позиц	Арм. голч /мм/	Арм. урт /мм/	Овор
26	6	345	90 / 164 / 90
51	10	1489	700 / 130 / 700

Зоорийн давхрын ЦХ-4-н материалын түүвэр					
Позиц	Тэмдэглэгээ	Нэр	Тоо /шир/	Жин /кг/ Нэгж	Нийт
12	MNS JIS G 3112:2002	Φ10AIII L=1304	14	0.80	11.27
13	MNS JIS G 3112:2002	Φ10AIII L=1929	66	1.19	78.56
15	MNS JIS G 3112:2002	Φ10AIII L=9239	8	5.70	45.60
21	MNS JIS G 3112:2002	Φ18AIII L=3000	2	5.99	11.99
26	ГОСТ 6727-80	Φ6AI L=345	24	0.08	1.84
51	MNS JIS G 3112:2002	Φ10AIII L=1489	7	0.92	6.43
			121		155.69
		Бетон B20			1.58 m^3

"ТӨРИЙН БАНК"-НИЙ ТООЦООНЫ ТӨВИЙН БАРИЛГА

Давтан хэрэглэх зураг

ЗООРИЙН ДАВХРЫН ХАНА ЦХ-4

Инженер		Б.Мягмардорж	Е.Г Шифр: ТК-23/2024	Масштаб: MAs indicated	Огноо: 2024
Гүйцэтгэсэн		Б.Мягмардорж			
Шалгасан		Т.Намсрайсүрэн	Т.Г Шифр	Зургийн дугаар: ББ-13	Хуудас

Ye шат.

"ТООНОТ КОНСТРАКШН" ХХК
ЭТ11-656/23 Утас: 9910-53021

A3

ЗООРИЙН ХАНА ЦХ-5-н ХЭВНИЙ БАЙГУУЛАЛТ

1 : 50

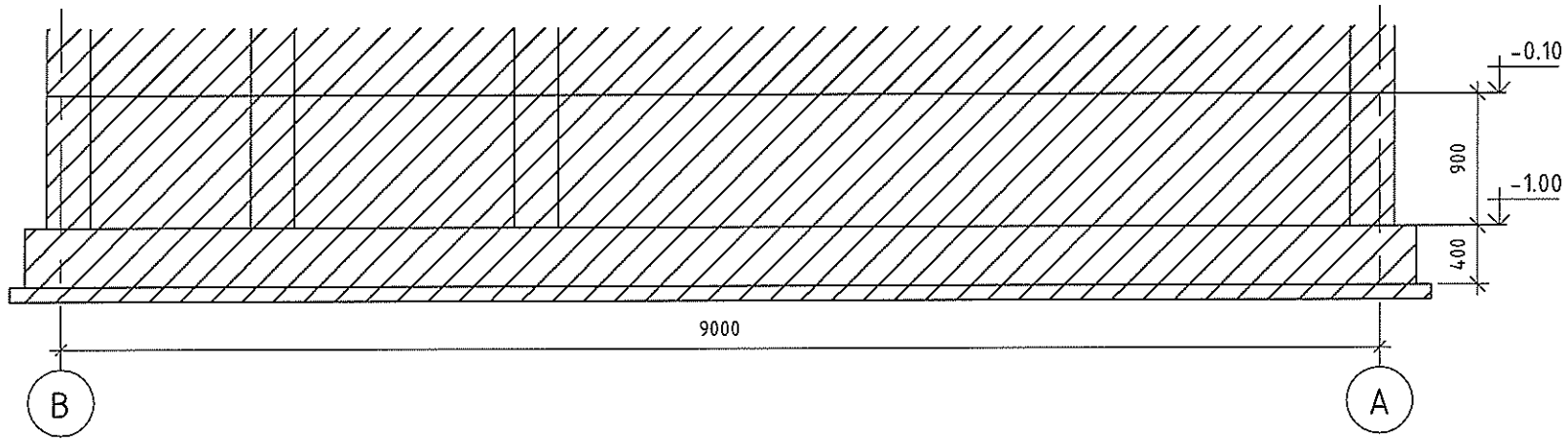

ЗООРИЙН ХАНА ЦХ-5-н АРМАТУРЧЛАЛ

1 : 50

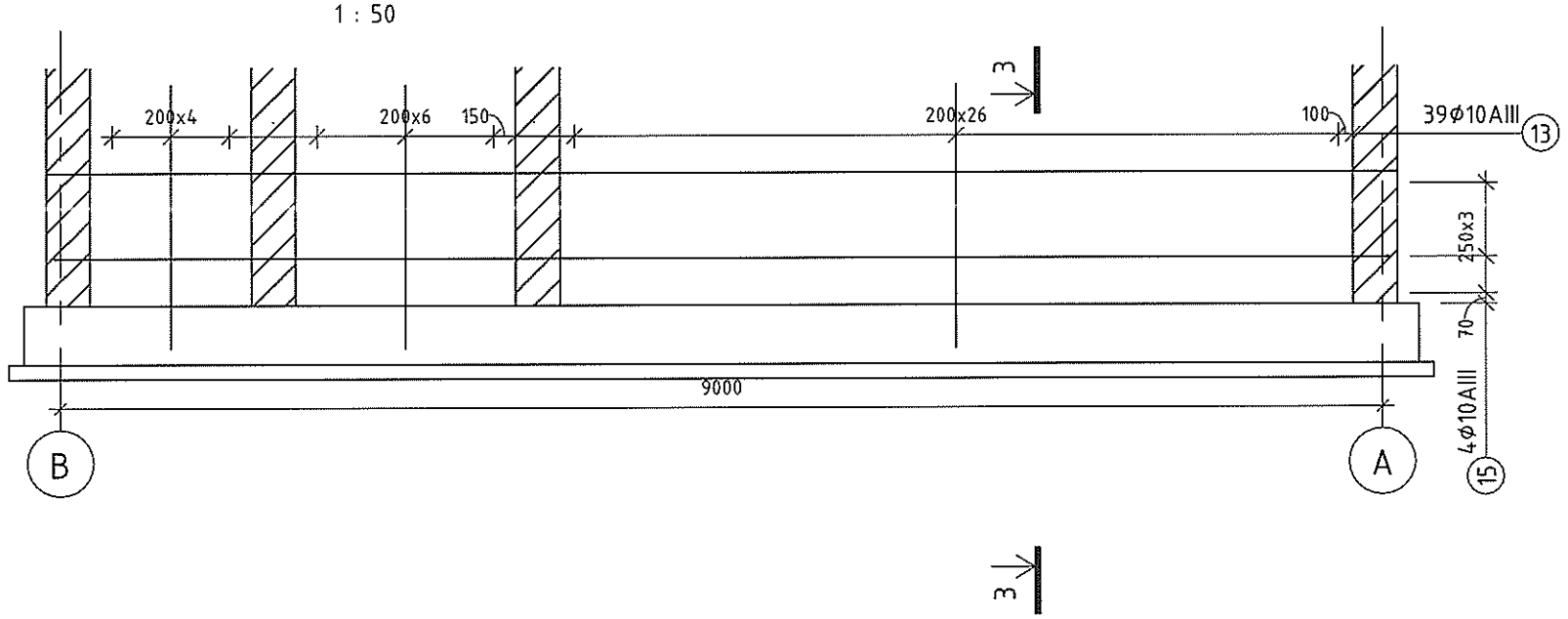

ОГТЛОЛ 3-3

1 : 20

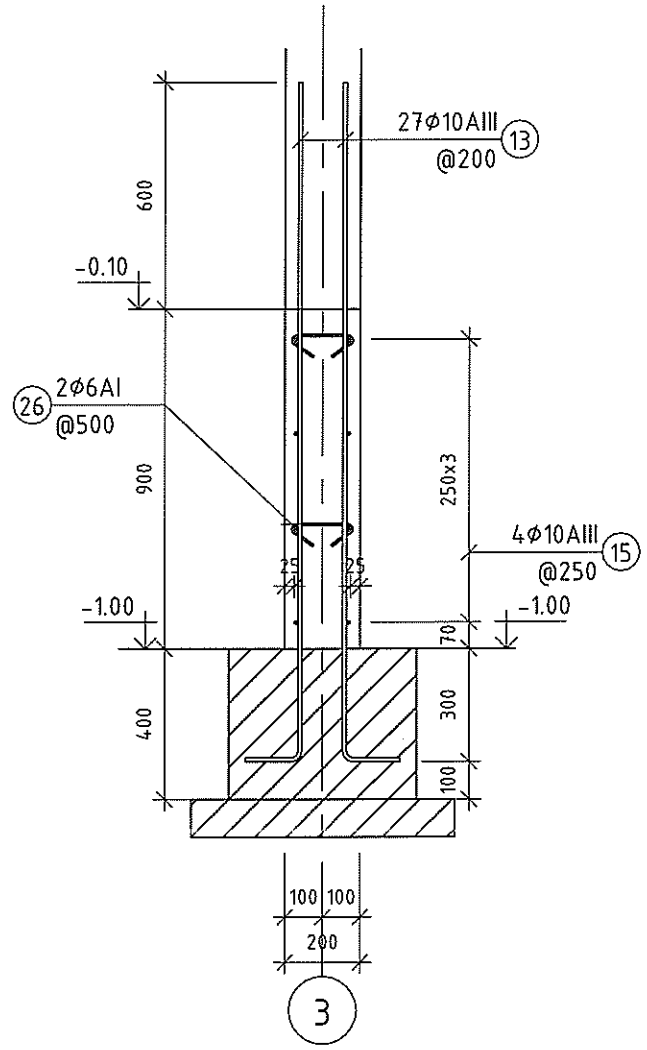

Тайлбар:

1. Цутгамал төмөр бетон багана, далд багана, ханын байрлал зай хэмжээг давхрын багана, ханын байгуулалтын зурагнаас үзнэ үү.
2. Цутгалтын ажлыг "Цутгамал бетон, төмөр бетон бүтээц" БНбД-52-02-05-г мөрдлөг болгоно.
3. Хананд гарах нүхийг БА, ХС, ЦБУ, ХТ, ДГ-н зурагтай хамт үзнэ үү.
4. Хөндлөн арматурыг гадна талд нь байрлуулна. Сууриас гарах ханын гаргалгаа арматурыг холбогдох хуудаснаас үзнэ үү.

Оворын тодорхойлолт

Позиц	Арм. голч /мм/	Арм. урт /мм/	Овор
13	10	1929	150 / 1800
15	10	9239	100 / 9080 / 100
26	6	345	90 / 164 / 90

Зоорийн давхрын ЦХ-5-н материалын түүвэр

Позиц	Тэмдэглэгээ	Нэр	Тоо /шир/	Жин /кг/ Нэгж	Жин /кг/ Нийт
13	MNS JIS G 3112:2002	Φ10AIII L=1929	78	1.19	92.85
15	MNS JIS G 3112:2002	Φ10AIII L=9239	8	5.70	45.60
26	ГОСТ 6727-80	Φ6AI L=345	24	0.08	1.84
			110		140.29
		Бетон B20			1.66 m^3

"ТООНОТ КОНСТРАКШН" ХХК
ЗТ11-656/23 Утас: 9910-53021

"ТӨРИЙН БАНК"-НИЙ ТООЦООНЫ ТӨВИЙН БАРИЛГА

Давтан хэрэглэх зураг

ЗООРИЙН ДАВХРЫН ХАНА ЦХ-5

Инженер		Б.Мягмардорж	ЕГ Шифр: ТК-23/2024	Масштаб MAs indicated	Огноо 2024
Гүйцэтгэсэн		Б.Мягмардорж	ТГ Шифр	Зургийн дугаар ББ-14	Хуудас
Шалгасан		Т.Намсрайсүрэн			

Ує шат

A3

ЗООРИЙН ХАНА ЦХ-6-н ХЭВНИЙ БАЙГУУЛАЛТ

1 : 50

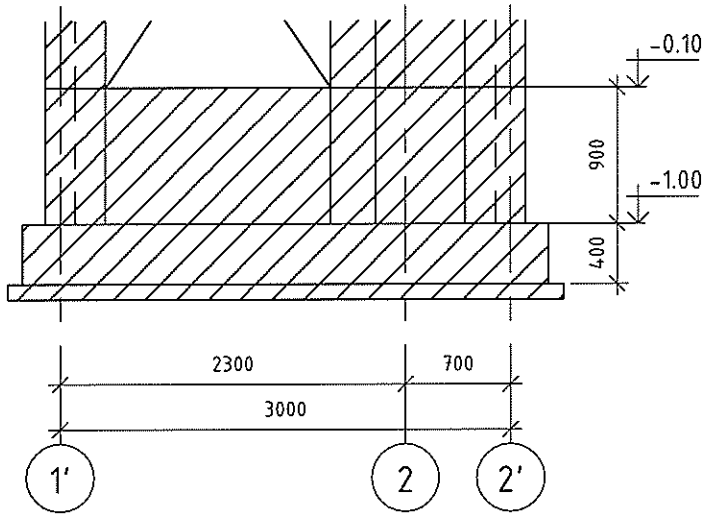

ОГТЛОЛ 3-3

1 : 20

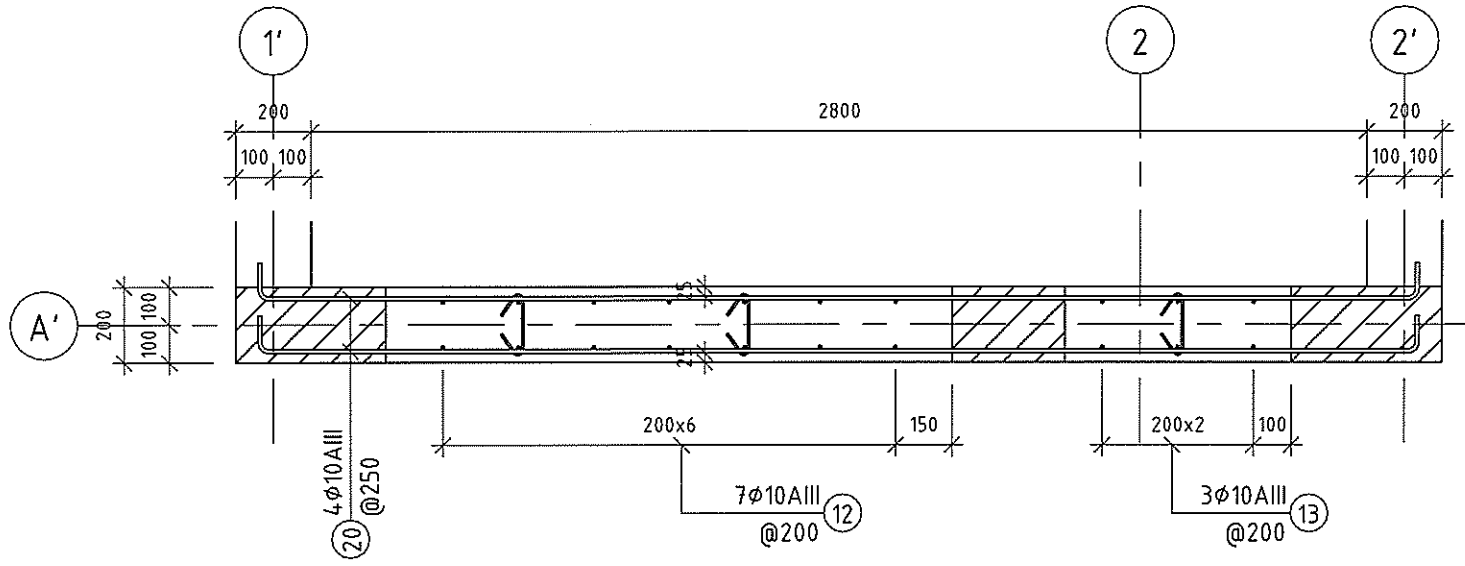

Оворын тодорхойлолт			
Позиц	Арм. голч /мм/	Арм. урт /мм/	Овор
12	10	1304	1175 / 150
13	10	1929	1800 / 150
20	10	3239	100 / 3080 / 100
26	6	345	90 / 164 / 90
51	10	1489	700 / 700 / 130

ОГТЛОЛ 4-4

1 : 20

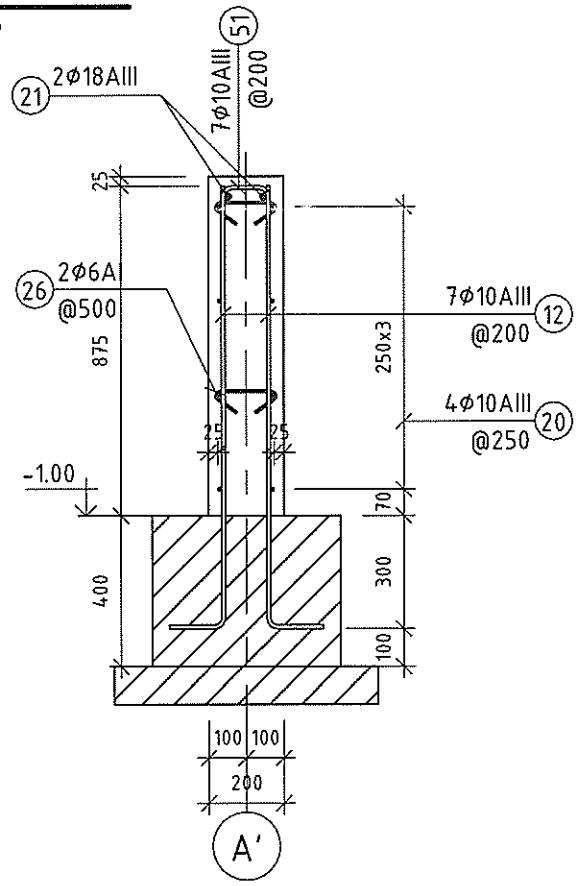

ЗООРИЙН ХАНА ЦХ-6-н АРМАТУРЧЛАЛ

1 : 50

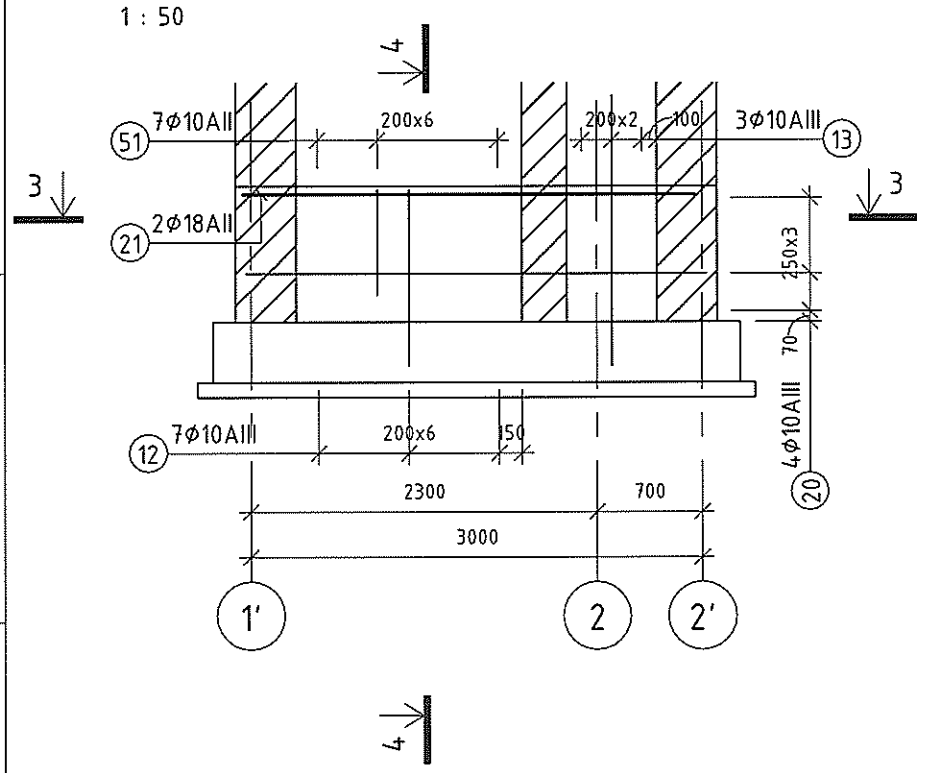

Зоорийн давхрын ЦХ-6-н материалын түүвэр					
Позиц	Тэмдэглэгээ	Нэр	Тоо /шир/	Жин /кг/ Нэгж	Нийт
12	MNS JIS G 3112:2002	Φ10AIII L=1304	14	0.80	11.27
13	MNS JIS G 3112:2002	Φ10AIII L=1929	6	1.19	7.14
20	MNS JIS G 3112:2002	Φ10AIII L=3239	8	2.00	15.99
21	MNS JIS G 3112:2002	Φ18AIII L=3000	2	5.99	11.99
26	ГОСТ 6727-80	Φ6AI L=345	6	0.08	0.46
51	MNS JIS G 3112:2002	Φ10AIII L=1489	7	0.92	6.43
			43		53.27
		Бетон B20			0.58 m³

Тайлбар:

1. Цутгамал төмөр бетон багана, далд багана, ханын байрлал зай хэмжээг давхрын багана, ханын байгуулалтын зурагнаас үзнэ үү.
2. Цутгалтын ажлыг "Цутгамал бетон, төмөр бетон бүтээц" БНбД-52-02-05-г мөрдлөг болгоно.
3. Хананд гарах нүхийг БА, ХС, ЦБУ, ХТ, ДГ-н зурагтай хамт үзнэ үү.
4. Хөндлөн арматурыг гадна талд нь байрлуулна. Сууриас гарах ханын гаргалгаа арматурыг холбогдох хуудаснаас үзнэ үү.

Q-10
2024 12 08

"ТӨРИЙН БАНК"-НИЙ ТООЦООНЫ ТӨВИЙН БАРИЛГА					
Давтан хэрэглэх зураг					
ЗООРИЙН ДАВХРЫН ХАНА ЦХ-6					Ye шат:
Инженер		Б.Мягмардорж	Е.Г.Шифр ТК-23/2024	Масштаб MAs indicated	Огноо 2024
Гүйцэтгэсэн		Б.Мягмардорж	Т.Г.Шифр	Зургийн дугаар ББ-15	Хуудас
Шалгасан		Т.Намсрайсүрэн			

"ТООНОТ КОНСТРАКШН" ХХК
ЗТ11-656/23 Утас 9910-53021

A3

ЗООРИЙН ХАНА ЦХ-7-н ХЭВНИЙ БАЙГУУЛАЛТ

1 : 50

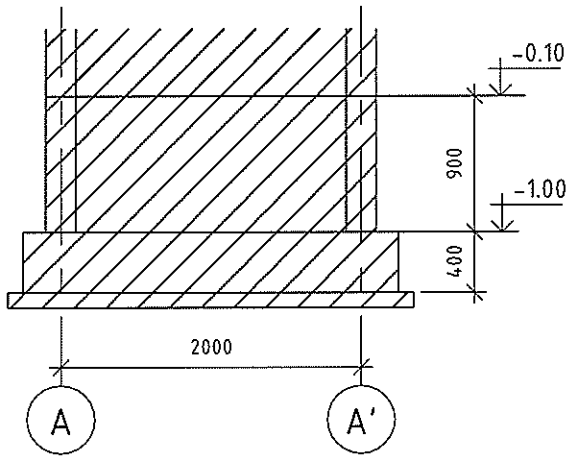

ОГТЛОЛ 3-3

1 : 20

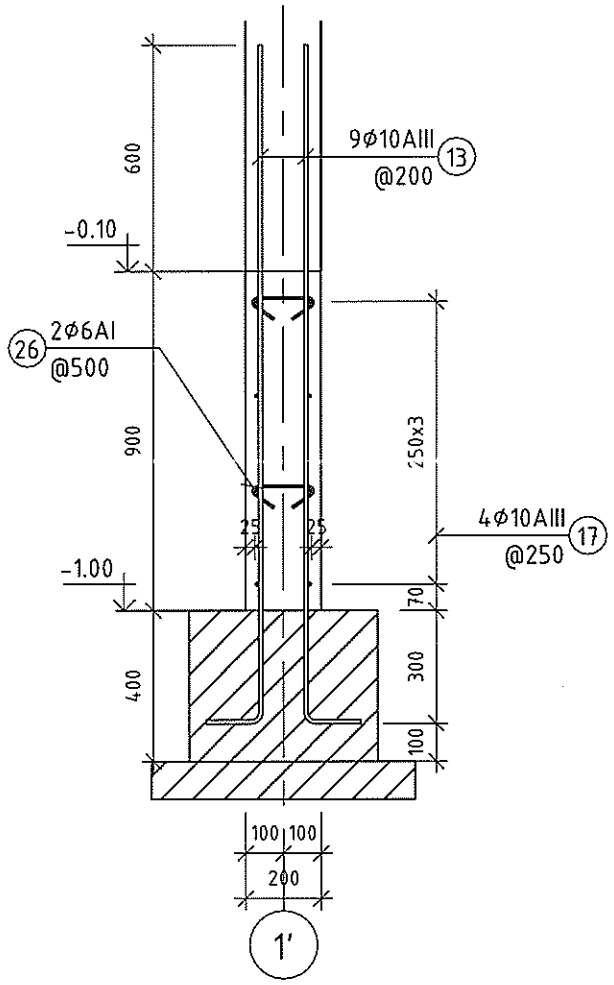

ЗООРИЙН ХАНА ЦХ-7-н АРМАТУРЧЛАЛ

1 : 50

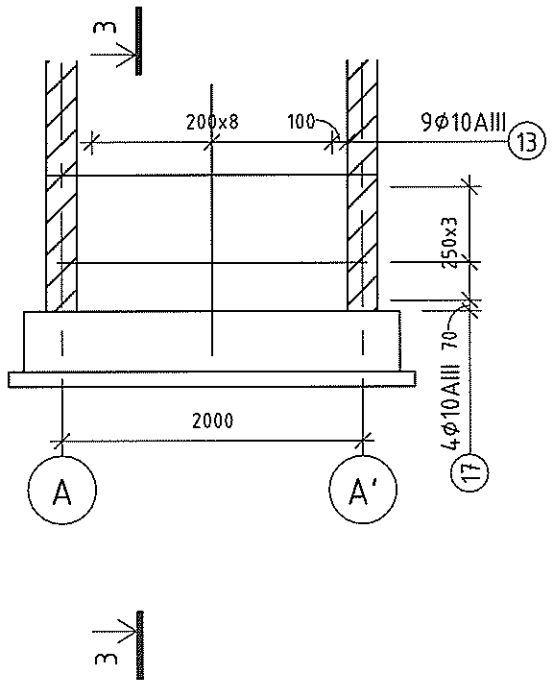

Оворын тодорхойлолт			
Позиц	Арм. голч /мм/	Арм. урт /мм/	Овор
13	10	1929	1800 / 150
17	10	2239	100 / 2080 / 100
26	6	345	90 / 164 / 90

Зоорийн давхрын ЦХ-7-н материалын түүвэр					
Позиц	Тэмдэглэгээ	Нэр	Тоо /шир/	Жин /кг/ Нэгж	Нийт
13	MNS JIS G 3112:2002	Φ10AIII L=1929	72	1.19	85.71
17	MNS JIS G 3112:2002	Φ10AIII L=2239	32	1.38	44.20
26	ГОСТ 6727-80	Φ6AI L=345	16	0.08	1.22
			120		131.13
		Бетон B20			1.30 m^3

Тайлбар:

1. Цутгамал төмөр бетон багана, далд багана, ханын байрлал зай хэмжээг давхрын багана, ханын байгуулалтын зурагнаас үзнэ үү.
2. Цутгалтын ажлыг "Цутгамал бетон, төмөр бетон бүтээц" БНбД-52-02-05-г мөрдлөг болгоно.
3. Хананд гарах нүхийг БА, ХС, ЦБУ, ХТ, ДГ-н зурагтай хамт үзнэ үү.
4. Хөндлөн арматурыг гадна талд нь байрлуулна. Сууриас гарах ханын гаргалгаа арматурыг холбогдох хуудаснаас үзнэ үү.

"ТООНОТ КОНСТРАКШН" ХХК
ЗТ11-656/23 Утас 9910-53021

"ТӨРИЙН БАНК"-НИЙ ТООЦООНЫ ТӨВИЙН БАРИЛГА

Давтан хэрэглэх зураг

ЗООРИЙН ДАВХРЫН ХАНА ЦХ-7

Ye шат.

Инженер		Б.Мягмардорж	Е.Г.Шифр: ТК-23/2024	Масштаб: MAs indicated	Огноо: 2024
Гүйцэтгэсэн		Б.Мягмардорж	Т.Г.Шифр:	Зургийн дугаар: ББ-16	Хуудас
Шалгасан		Т.Намсрайсүрэн			

A3

ЗООРИЙН ХАНА ЦХ-9-н ХЭВНИЙ БАЙГУУЛАЛТ

1 : 50

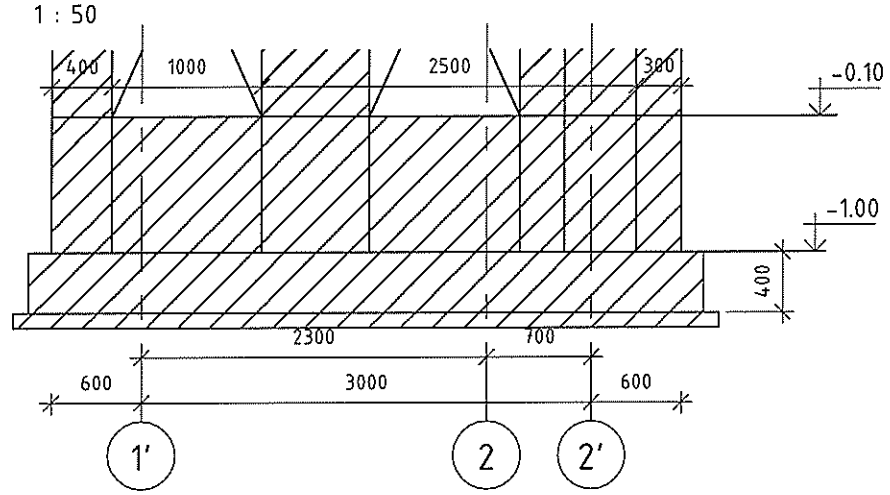

ЗООРИЙН ХАНА ЦХ-10-н ХЭВНИЙ БАЙГУУЛАЛТ

1 : 50

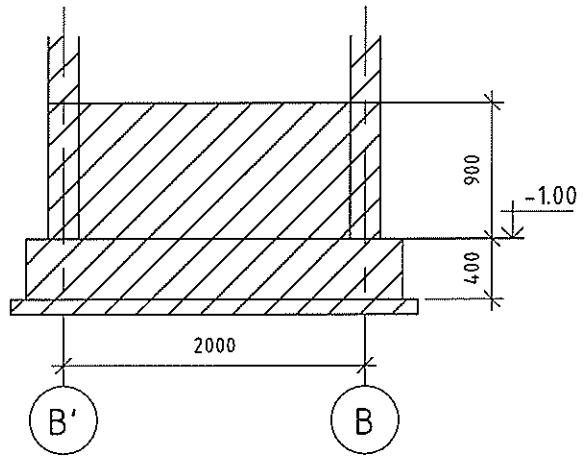

ОГТЛОЛ 5-5

1 : 20

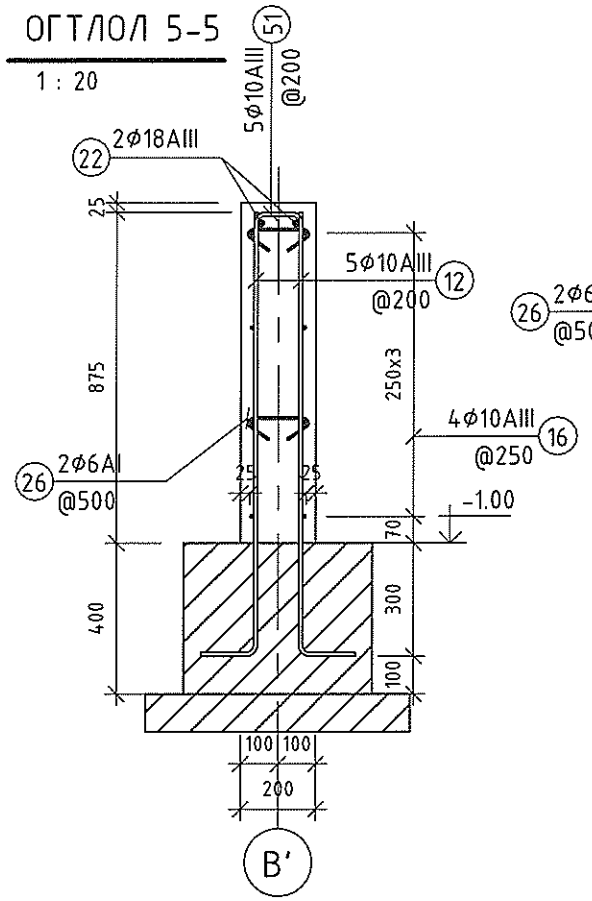

ОГТЛОЛ 6-6

1 : 20

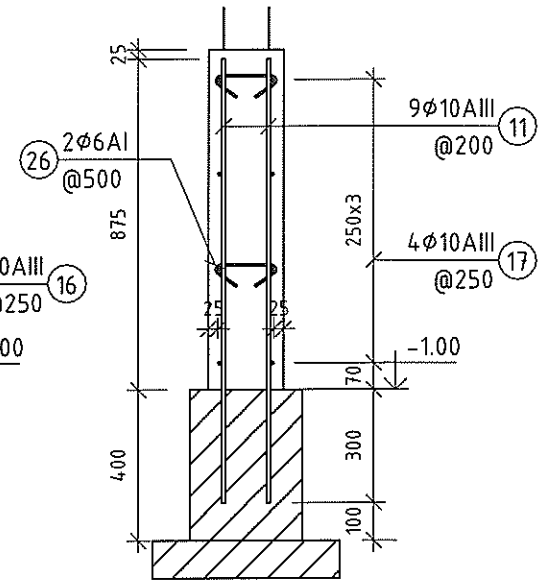

ЗООРИЙН ХАНА ЦХ-9-н АРМАТУРЧЛАЛ

1 : 50

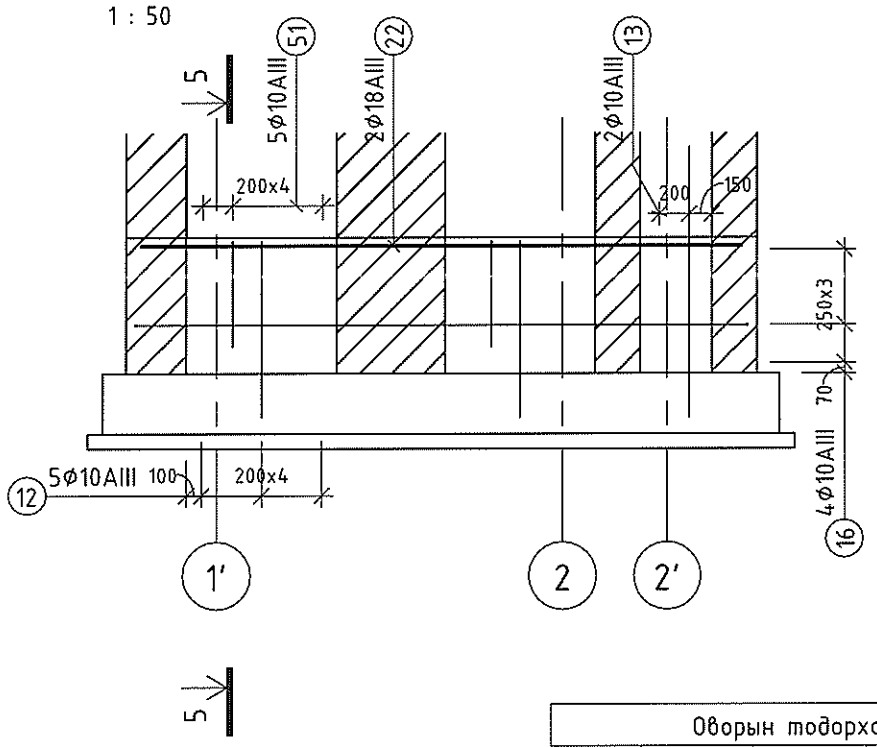

ЗООРИЙН ХАНА ЦХ-10-н АРМАТУРЧЛАЛ

1 : 50

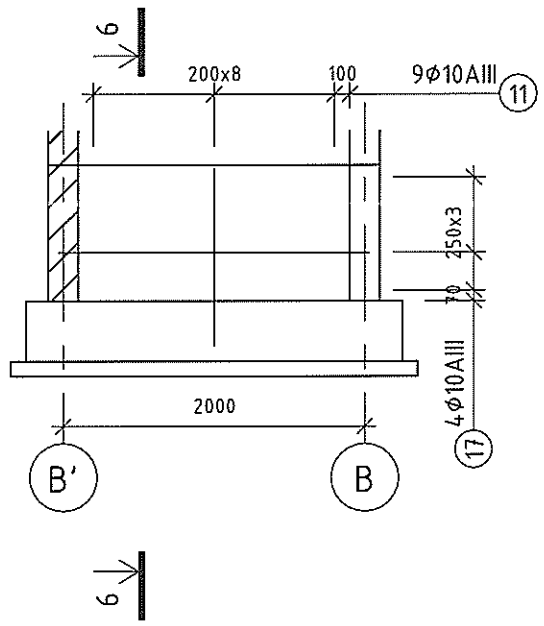

Оворын тодорхойлолт			
Позиц	Арм. голч /мм/	Арм. урт /мм/	Овор
12	10	1304	150 / 1175
13	10	1929	150 / 1800
16	10	4239	100 / 4080 / 100
26	6	345	90 / 164 / 90

Оворын тодорхойлолт			
Позиц	Арм. голч /мм/	Арм. урт /мм/	Овор
51	10	1489	700 / 130 / 700

Оворын тодорхойлолт			
Позиц	Арм. голч /мм/	Арм. урт /мм/	Овор
17	10	2239	100 / 2080 / 100
26	6	345	90 / 164 / 90

Тайлбар:

1. Цутгамал төмөр бетон багана, далд багана, ханын байрлал зай хэмжээ давхрын багана, ханын байгуулалтын зураглаас үзнэ үү.
2. Цутгалтын ажлыг "Цутгамал бетон, төмөр бетон бүтээц" БНБД-52-02-05-г мөрдлөг болгоно.
3. Хананд гарах нүхийг БА, ХС, ЦБУ, ХТ, ДГ-н зураг тай хамт үзнэ үү.
4. Хөндлөн арматурыг гадна талд нь байрлуулна. Сууриас гарах ханын гаргалгаа арматурыг холбогдох хуудаснаас үзнэ үү.

Зоорийн давхрын ЦХ-9-н материалын түүвэр					
Позиц	Тэмдэглэгээ	Нэр	Тоо /шир/	Жин /кг/ Нэгж	Жин /кг/ Нийт
12	MNS JIS G 3112:2002	Φ10AIII L=1304	20	0.80	16.09
13	MNS JIS G 3112:2002	Φ10AIII L=1929	4	1.19	4.76
16	MNS JIS G 3112:2002	Φ10AIII L=4239	8	2.62	20.92
22	MNS JIS G 3112:2002	Φ18AIII L=4000	2	7.99	15.98
26	ГОСТ 6727-80	Φ6AI L=345	4	0.08	0.31
51	MNS JIS G 3112:2002	Φ10AIII L=1489	10	0.92	9.18
			48		67.25
		Бетон B20			0.76 m^3

Зоорийн давхрын ЦХ-10-н материалын түүвэр					
Позиц	Тэмдэглэгээ	Нэр	Тоо /шир/	Жин /кг/ Нэгж	Жин /кг/ Нийт
11	MNS JIS G 3112:2002	Φ10AIII L=1175	18	0.72	13.05
17	MNS JIS G 3112:2002	Φ10AIII L=2239	8	1.38	11.05
26	ГОСТ 6727-80	Φ6AI L=345	4	0.08	0.31
			30		24.41
		Бетон B20			0.32 m^3

"ТӨРИЙН БАНК"-НИЙ ТООЦООНЫ ТӨВИЙН БАРИЛГА

Давтан хэрэглэх зураг

ЗООРИЙН ДАВХРЫН ХАНА ЦХ-9, 10

Инженер		Б.Мягмардорж	Е.Г.Шифр: ТК-23/2024	Масштаб: MAs indicated	Огноо: 2024
Гүйцэтгэсэн		Б.Мягмардорж	Т.Г.Шифр	Зургийн дугаар: ББ-17	Хуудас:
Шалгасан		Т.Намсрайсүрэн			

"ТООНОТ КОНСТРАКШН" ХХК
ЗТ11-656/23 Утас: 9910-53021

Ye шат:

A3

ЗООРИЙН ХАНА ЦХ-11-н ХЭВНИЙ БАЙГУУЛАЛТ

1 : 50

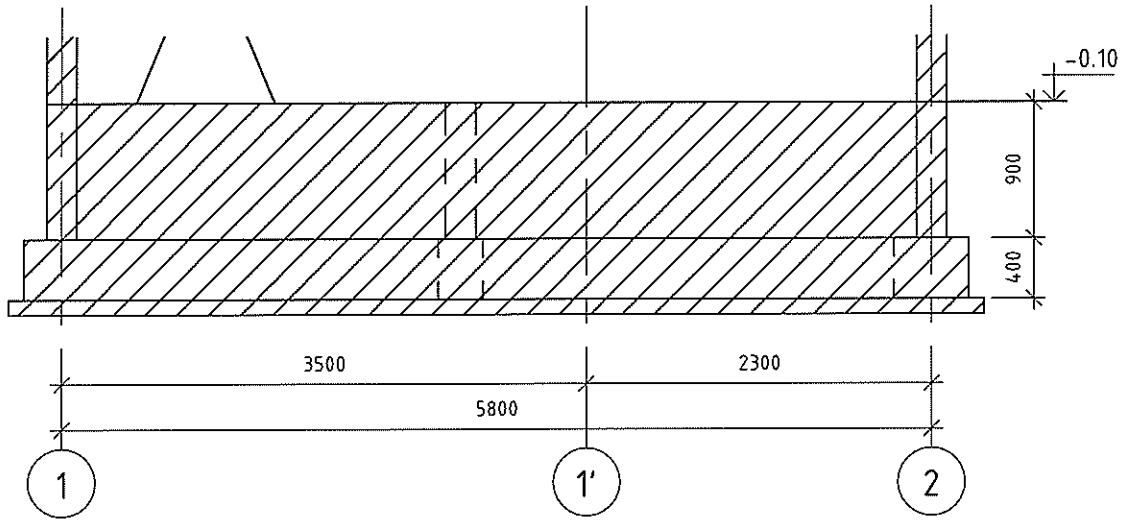

ЗООРИЙН ХАНА ЦХ-12-н ХЭВНИЙ БАЙГУУЛАЛТ

1 : 50

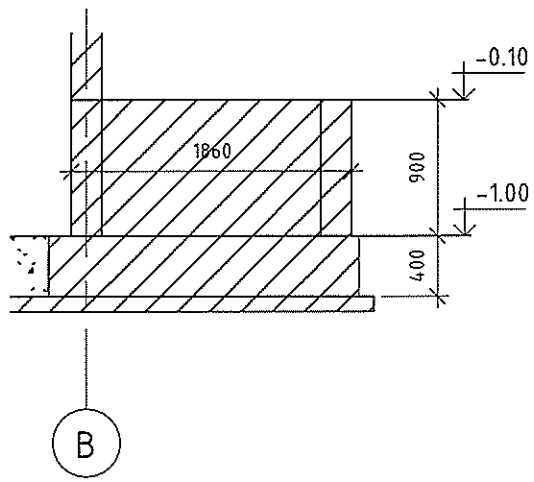

ОГТЛОЛ 5-5

1 : 20

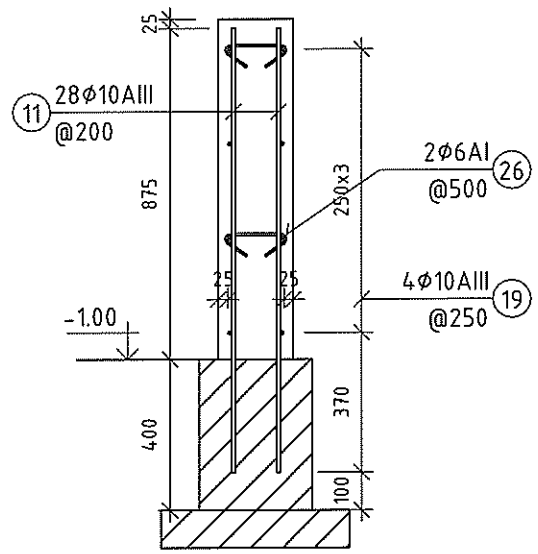

ЗООРИЙН ХАНА ЦХ-11-н АРМАТУРЧЛАЛ

1 : 50

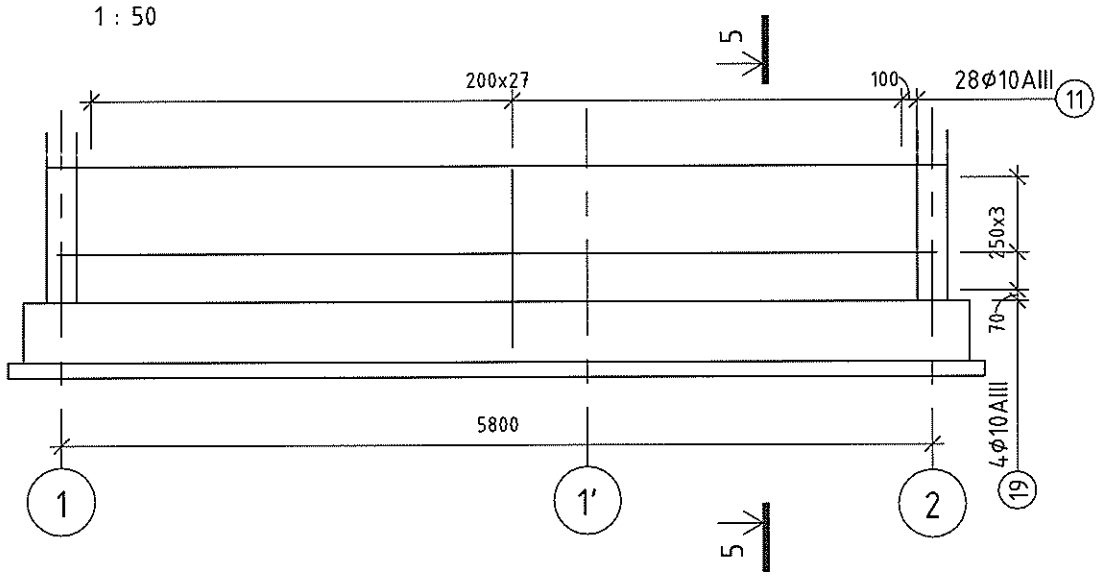

ЗООРИЙН ХАНА ЦХ-12-н АРМАТУРЧЛАЛ

1 : 50

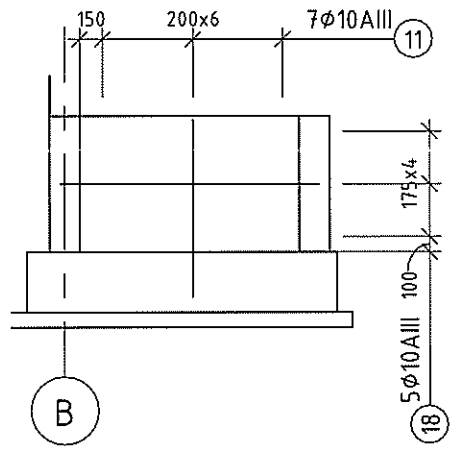

Тайлбар:

1. Цутгамал төмөр бетон багана, далд багана, ханын байрлал зай хэмжээг давхрын багана, ханын байгуулалтын зураглаас үзнэ үү.
2. Цутгалтын ажлыг "Цутгамал бетон, төмөр бетон бүтээц" БНбД-52-02-05-г мөрдлөг болгоно.
3. Хананд гарах нүхийг БА, ХС, ЦБУ, ХТ, ДГ-н зураглай хамт үзнэ үү.
4. Хөндлөн арматурыг гадна талд нь байрлуулна. Сууриас гарах ханын гаргалгаа арматурыг холбогдох хуудаснаас үзнэ үү.

Зоорийн давхрын ЦХ-11-н материалын түүвэр					
Позиц	Тэмдэглэгээ	Нэр	Тоо /шир/	Жин /кг/ Нэгж	Нийт
11	MNS JIS G 3112:2002	Φ10AIII L=1175	56	0.72	40.60
19	MNS JIS G 3112:2002	Φ10AIII L=6039	8	3.73	29.81
26	ГОСТ 6727-80	Φ6AI L=345	18	0.08	1.38
			82		71.78
		Бетон B20			1.01 m^3

Зоорийн давхрын ЦХ-12-н материалын түүвэр					
Позиц	Тэмдэглэгээ	Нэр	Тоо /шир/	Жин /кг/ Нэгж	Нийт
11	MNS JIS G 3112:2002	Φ10AIII L=1175	14	0.72	10.15
18	MNS JIS G 3112:2002	Φ10AIII L=1899	10	1.17	11.71
26	ГОСТ 6727-80	Φ6AI L=345	4	0.08	0.31
			28		22.17
		Бетон B20			0.26 m^3

Оворын тодорхойлолт			
Позиц	Арм. голч /мм/	Арм. урт /мм/	Овор
19	10	6039	100 5880 100
26	6	345	90 90 164

Оворын тодорхойлолт			
Позиц	Арм. голч /мм/	Арм. урт /мм/	Овор
18	10	1899	100 1740 100
26	6	345	90 90 164

"ТООНОТ КОНСТРАКШН" ХХК
3711-656/23 Утас 9910-53021

"ТӨРИЙН БАНК"-НИЙ ТООЦООНЫ ТӨВИЙН БАРИЛГА

Давтан хэрэглэх зураг

ЗООРИЙН ДАВХРЫН ХАНА ЦХ-11, 12

Ye шат:

Инженер		Б.Мягмардорж	Е.Г.Шифр: ТК-23/2024	Масштаб: MAs indicated	Огноо: 2024
Гүйцэтгэсэн		Б.Мягмардорж			
Шалгасан		Т.Намсрайсүрэн	Т.Г.Шифр:	Зургийн дугаар: ББ-18	Хуудас:

А3

НЭГДҮГЭЭР ДАВХРЫН ДАЛД БАГАНЫН БАЙГУУЛАЛТ

1 : 100

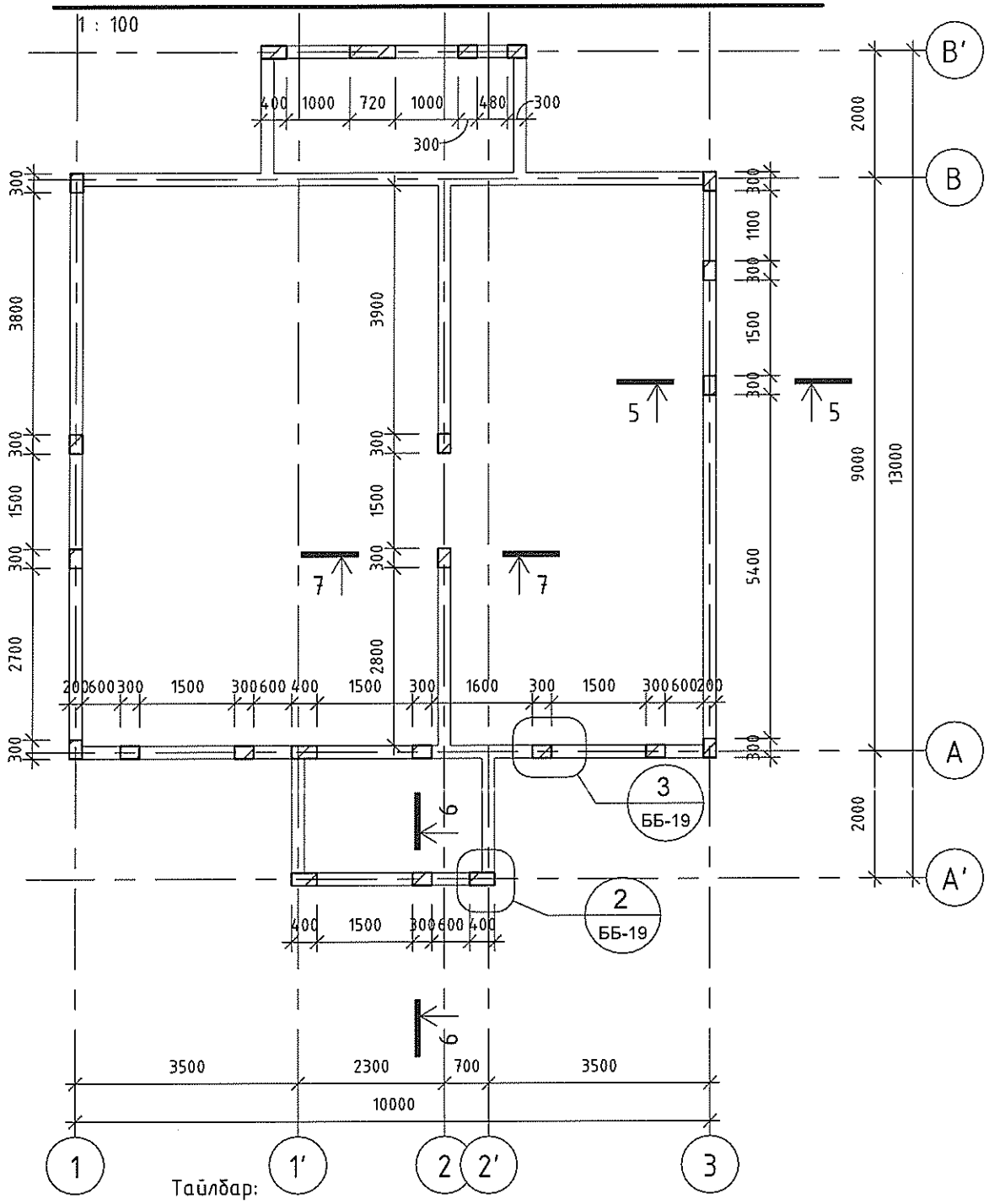

ОГТЛОЛ 5-5

1 : 20

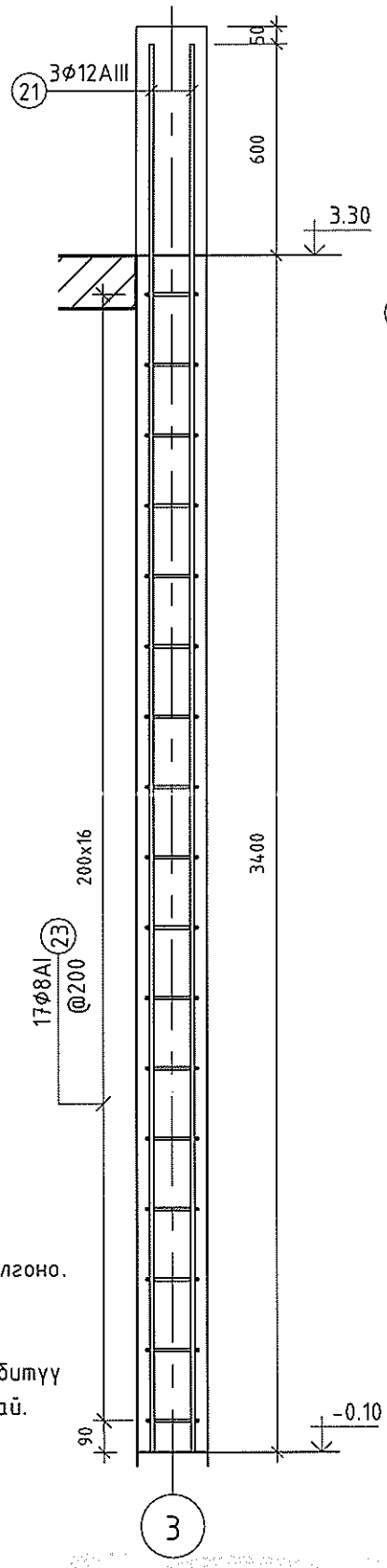

ОГТЛОЛ 6-6

1 : 20

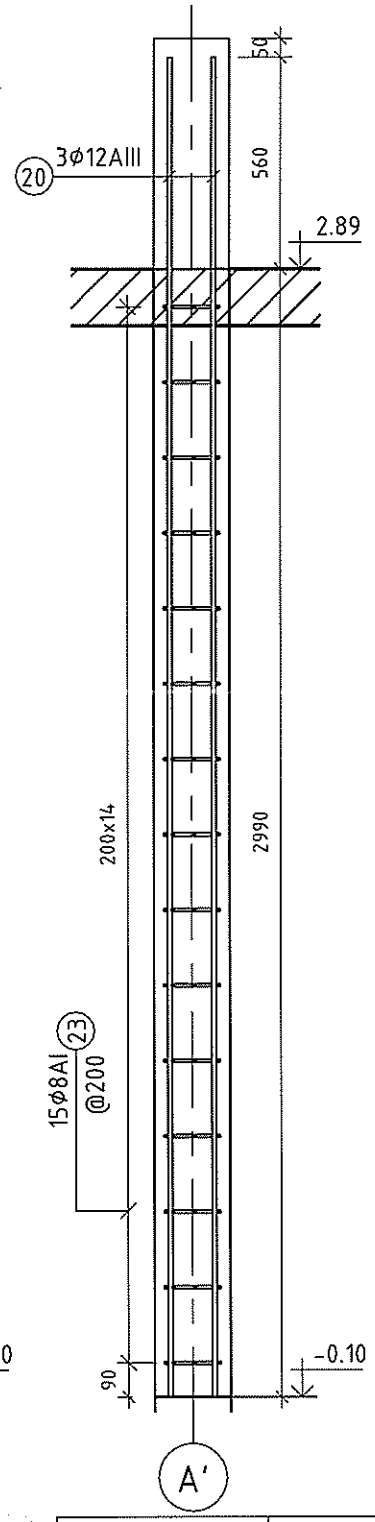

ОГТЛОЛ 7-7

1 : 20

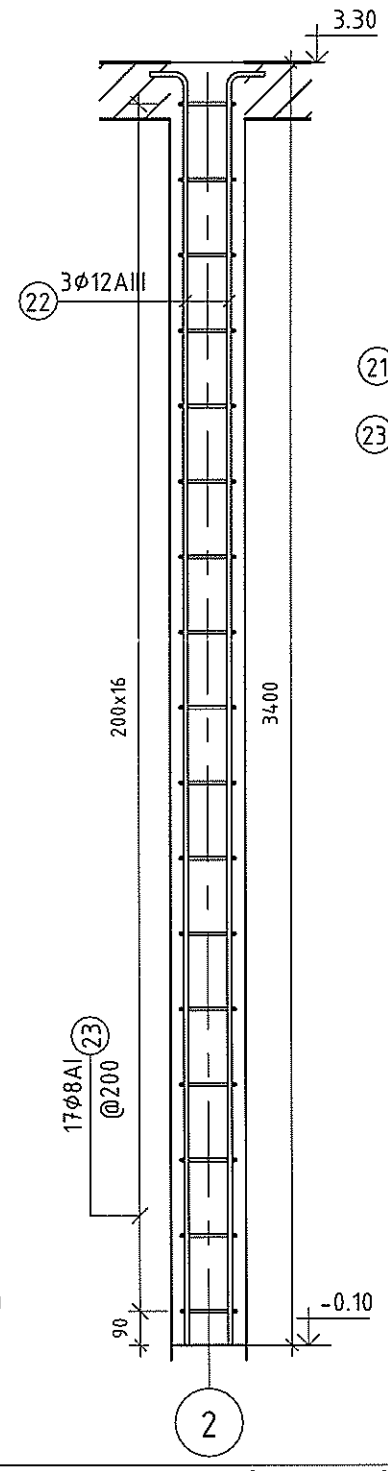

ХЭСЭГЛЭЛ 2-2

1 : 20

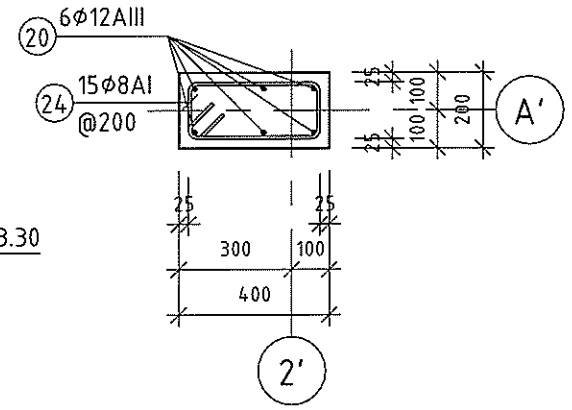

ХЭСЭГЛЭЛ 3-3

1 : 20

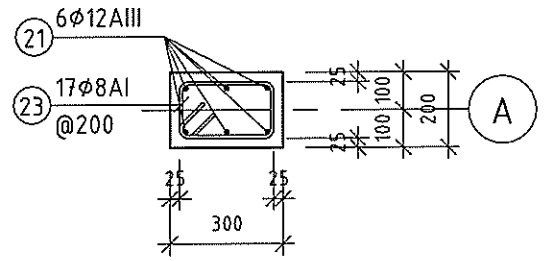

Оворын тодорхойлолт			
Позиц	Арм. голч /мм/	Арм. урт /мм/	Овор
10	12	1925	150 / 1800
23	8	950	250 / 150 / 100 / 100 / 150 / 250
24	8	1150	350 / 150 / 100 / 100 / 150 / 350
25	10	1808	670 / 150 / 115 / 115 / 150 / 670

Тайлбар:

1. Цутгалтын ажлыг "Цутгамал бетон, төмөр бетон бүтээц" БНбД-52-02-05-г мөрдлөг болгоно. Цутгалтын ажлыг явуулахдаа гүний вибратор ашиглаж үечлэн нягтруулж цутгана.
2. Хананд гарах нүхийг БА, ХС, ЦБУ, ХТ, ДГ-н зураг тай хамт үзнэ үү.
3. Ханын хаалга цонхны нүхний ирмэгт далд багана, дамнуруу байх бол дагуу арматурыг бүтэн ороосон хомутаар арматурчлахаас гадна хөндлөн "С" хомутаар барьж уях шаардлагатай.

Далд баганын арматур					
Позиц	Тэмдэглэгээ	Нэр	Тоо /шир/	Жин /кг/ Нэгж	Жин /кг/ Нийт
20	MNS JIS G 3112:2002	Φ12AIII L=3550	18	3.15	56.74
21	MNS JIS G 3112:2002	Φ12AIII L=4000	110	3.55	390.72
22	MNS JIS G 3112:2002	Φ12AIII L=3450	12	3.06	36.76
23	ГОСТ 6727-80	Φ8AI L=950	304	0.38	114.11
24	ГОСТ 6727-80	Φ8AI L=1150	64	0.45	29.08
25	MNS JIS G 3112:2002	Φ10AIII L=1808	17	1.12	18.96
			525		646.37

"ТООНОТ КОНСТРАКШН" ХХК
ЗТ11-656/23 Утас: 9910-53021

"ТӨРИЙН БАНК"-НИЙ ТООЦООНЫ ТӨВИЙН БАРИЛГА
Давтан хэрэглэх зураг

НЭГДҮГЭЭР ДАВХРЫН ДАЛД БАГАНЫН БАЙГУУЛАЛТ

Инженер		Б.Мягмардорж	Е.Г.Шифр: ТК-23/2024	Масштаб: MAs indicated	Огноо: 2024
Гүйцэтгэсэн		Б.Мягмардорж	Т.Г.Шифр:	Зургийн дугаар: ББ-19	Хуудас
Шалгасан		Т.Намсрайсүрэн			

Ye шат

А3

НЭГДҮГЭЭР ДАВХРЫН ХАНЫН БАЙГУУЛАЛТ

1 : 100

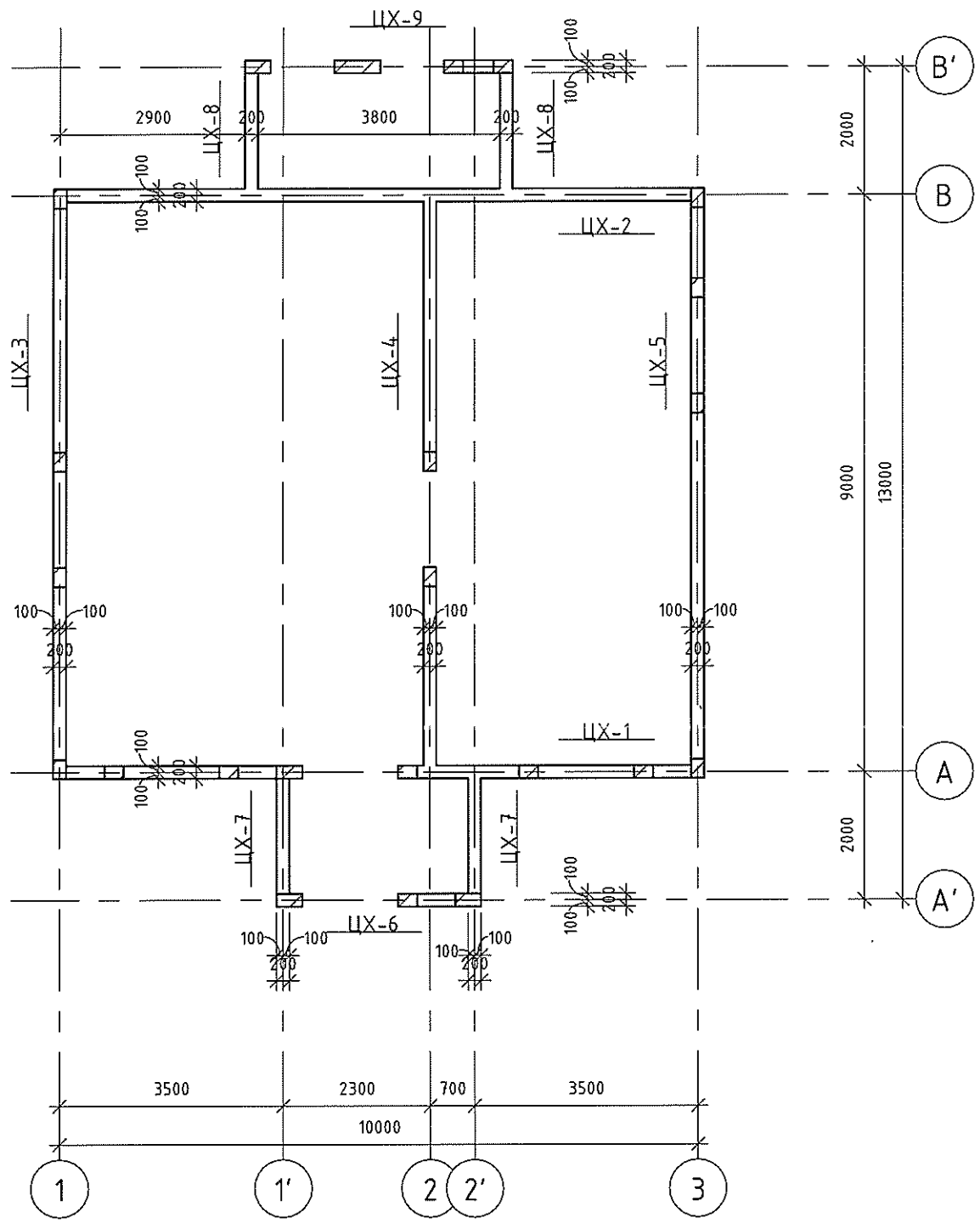

3D ХАРАГДАЦ

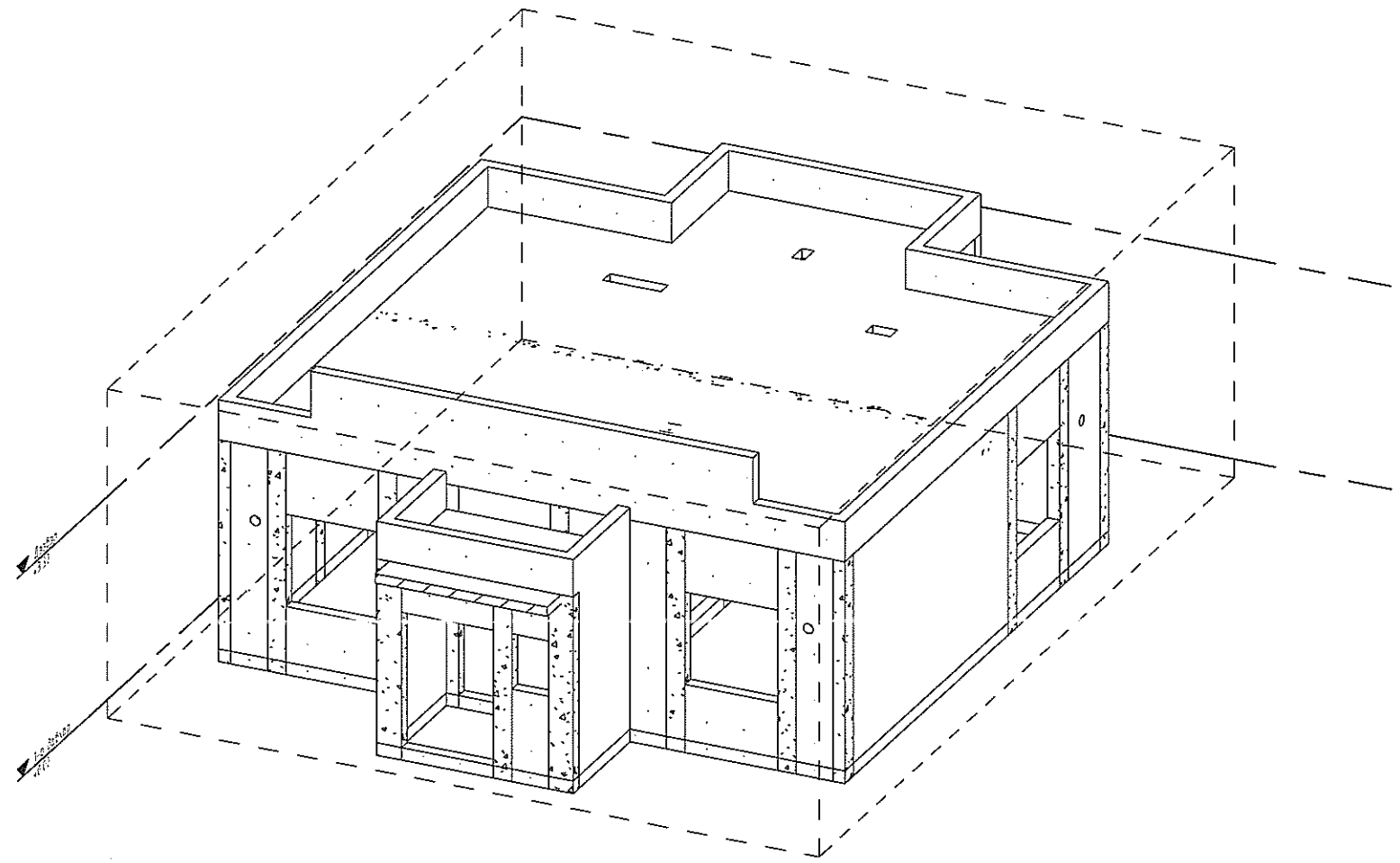

Тайлбар:

1. Цутгамал төмөр бетон багана, далд багана, ханын байрлал зай хэмжээг давхрын багана, ханын байгуулалтын зурагнаас үзнэ үү.
2. Цутгалтын ажлыг "Цутгамал бетон, төмөр бетон бүтээц" БНБД-52-02-05-г мөрдлөг болгоно.
3. Хананд гарах нүхийг БА, ХС, ЦБУ, ХТ, ДГ-н зурагтай хамт үзнэ үү.
4. Хөндлөн арматурыг гадна талд нь байрлуулна. Сууриас гарах ханын гаргалгаа арматурыг холбогдох хуудаснаас үзнэ үү.

"ТООНОТ КОНСТРАКШН" ХХК
ЗТ11-656/23 Утас: 9910-53021

"ТӨРИЙН БАНК"-НИЙ ТООЦООНЫ ТӨВИЙН БАРИЛГА

Давтан хэрэглэх зураг

НЭГДҮГЭЭР ДАВХРЫН ХАНЫН БАЙГУУЛАЛТ

Үе шат

Инженер		Б.Мягмардорж	Е.Г.Шифр: ТК-23/2024	Масштаб М 1 : 100	Огноо 2024
Гүйцэтгэсэн		Б.Мягмардорж	Т.Г.Шифр	Зургийн дугаар ББ-20	Хуудас
Шалгасан		Т.Намсрайсүрэн			

А3

НЭГДҮГЭЭР ДАВХРЫН ХАНА ЦХ-1-н ХЭВНИЙ БАЙГУУЛАЛТ

1 : 50

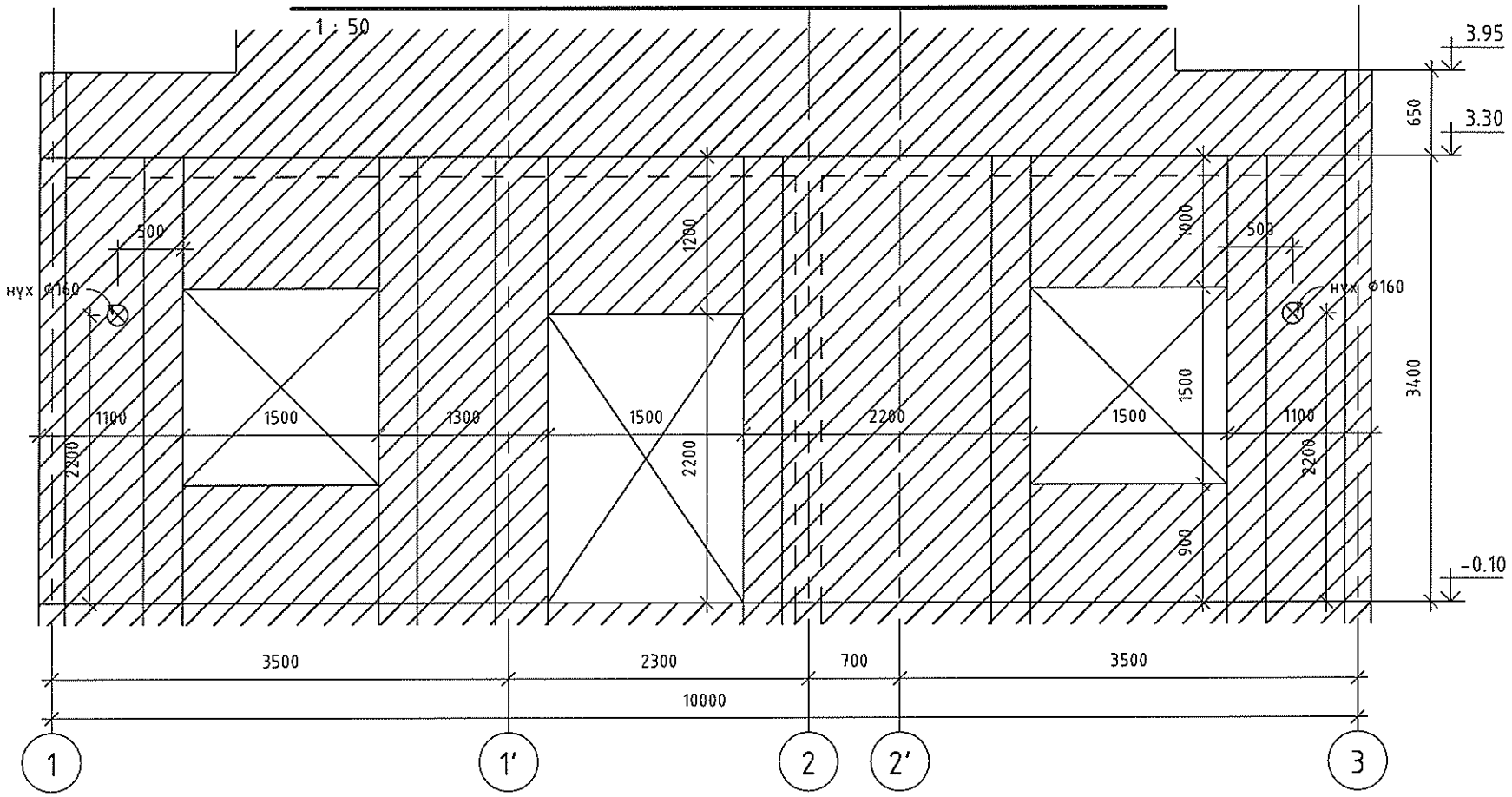

ОГТЛОЛ 3-3

1 : 20

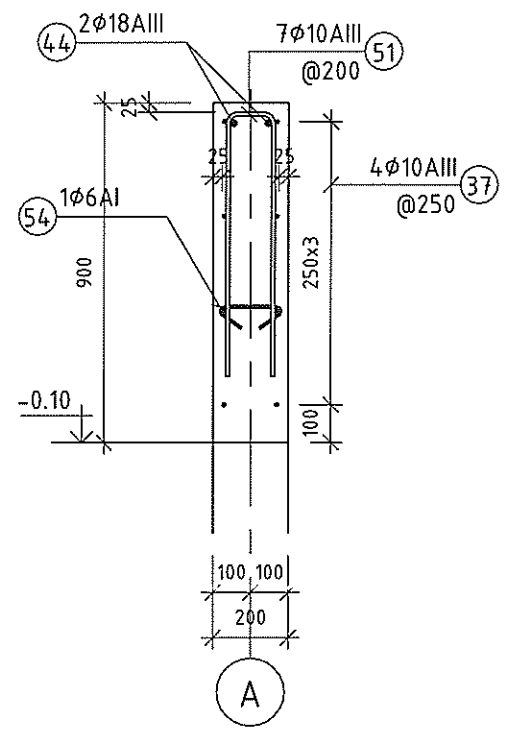

ОГТЛОЛ 4-4

1 : 20

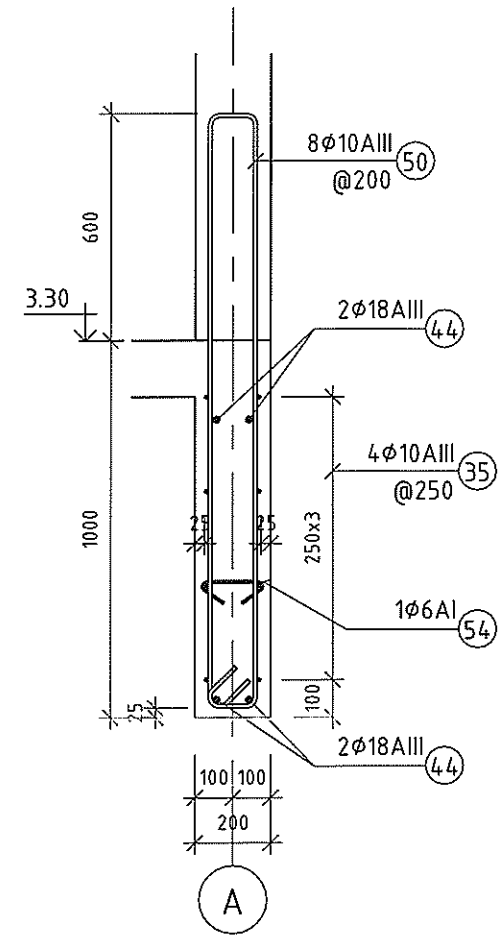

НЭГДҮГЭЭР ДАВХРЫН ХАНА ЦХ-1-н АРМАТУРЧЛАЛ

1 : 50

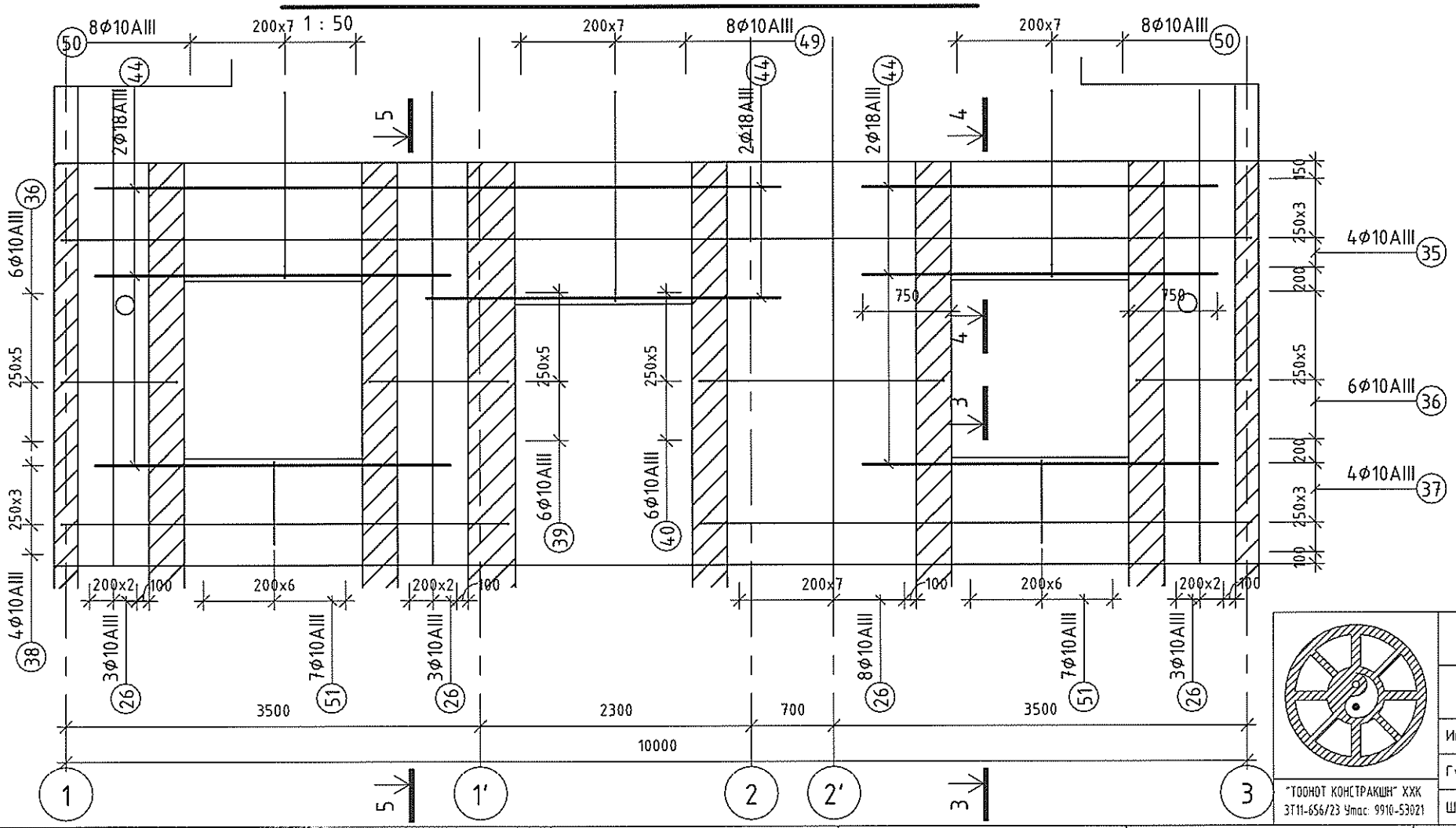

Тайлбар:

1. Цутгамал төмөр бетон багана, далд багана, ханын байрлал зай хэмжээг давхрын багана, ханын байгуулалтын зурагнаас үзнэ үү.
2. Цутгалтын ажлыг "Цутгамал бетон, төмөр бетон бүтээц" БНбД-52-02-05-г мөрдлөг болгоно.
3. Хананд гарах нүхийг БА, ХС, ЦБУ, ХТ, ДГ-н зурагтай хамт үзнэ үү.
4. Хөндлөн арматурыг гадна талд нь байрлуулна. Сууриас гарах ханын гаргалгаа арматурыг холбогдох хуудаснаас үзнэ үү.

"ТӨРИЙН БАНК"-НИЙ ТООЦООНЫ ТӨВИЙН БАРИЛГА

Давтан хэрэглэх зураг

НЭГДҮГЭЭР ДАВХРЫН ХАНА ЦХ-1

Инженер		Б.Мягмардорж	Е.Г Шифр: ТК-23/2024	Масштаб: MAs indicated	Огноо: 2024
Гүйцэтгэсэн		Б.Мягмардорж	Т.Г Шифр	Зургийн дугаар: ББ-21	Хуудас:
Шалгасан		Т.Намсрайсүрэн			

Ує шат:

"ТООНОТ КОНСТРАКШН" ХХК
ЗТ11-656/23 Утас: 9910-53021

А3

ОГТЛОЛ 5-5

1 : 20

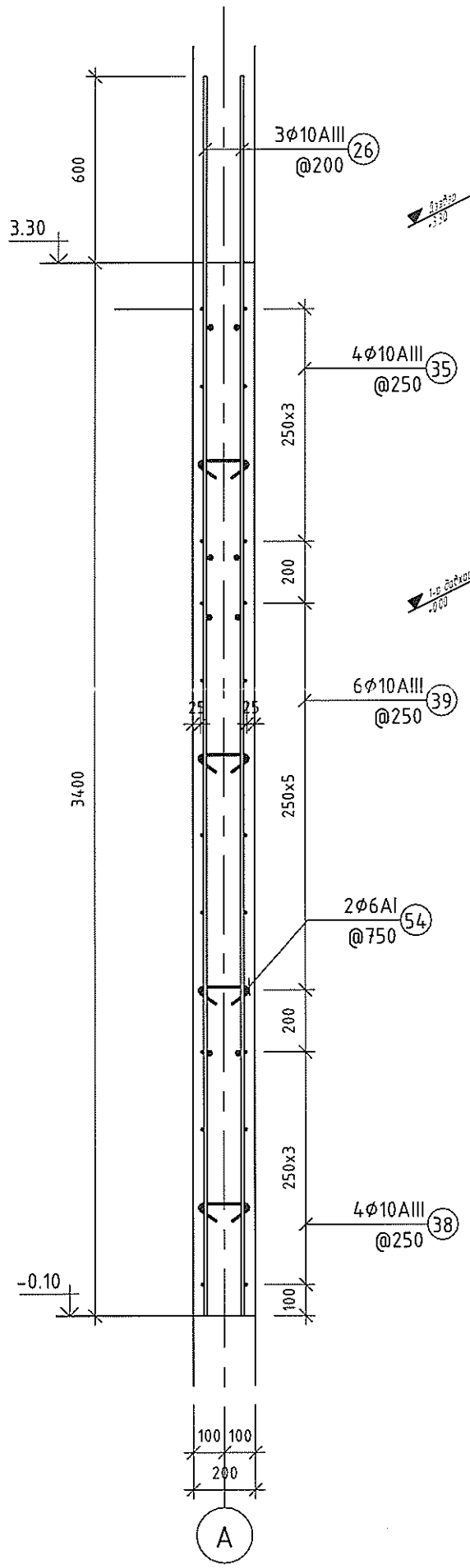

3D ХАРАГДАЦ

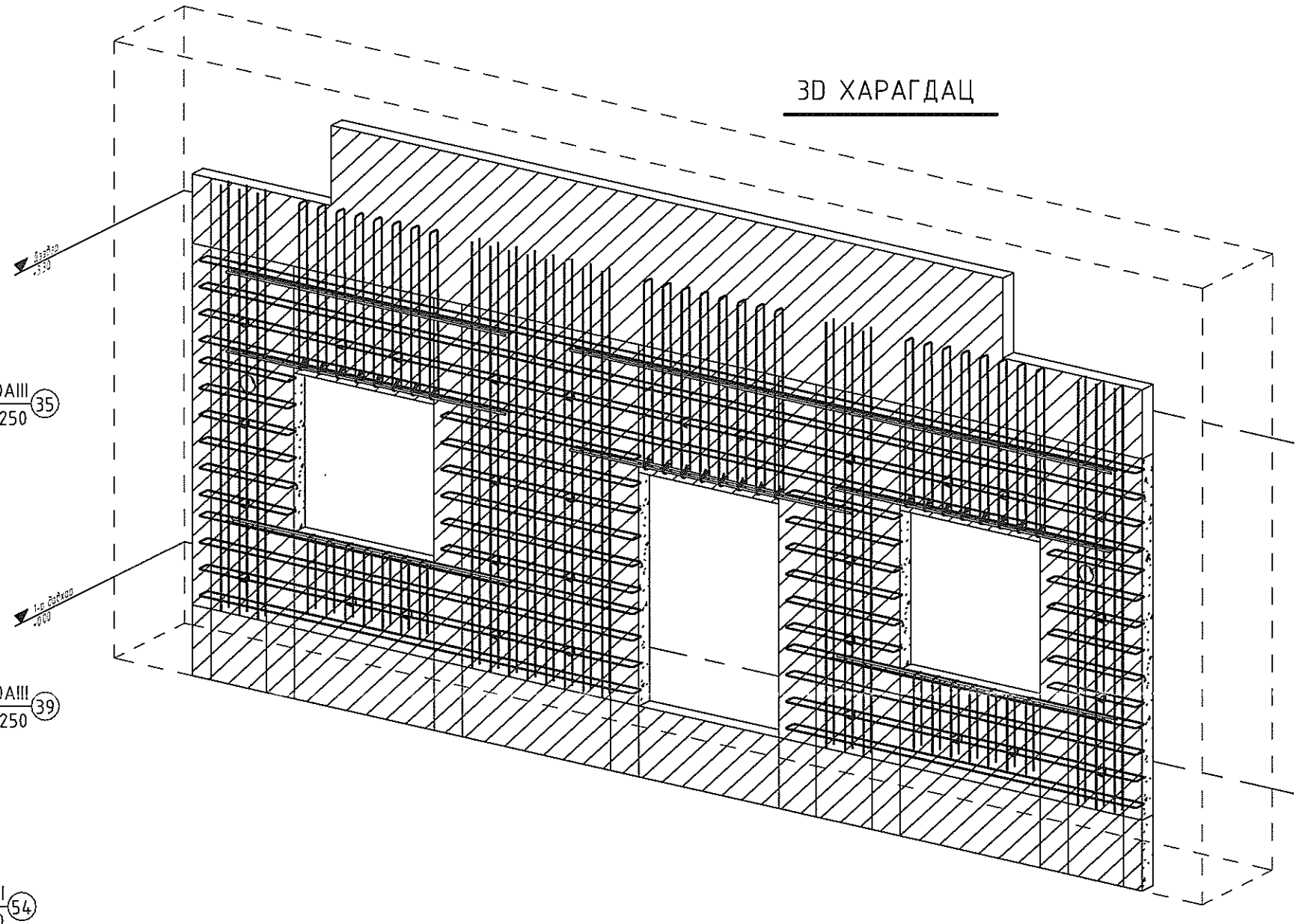

Оворын тодорхойлолт			
Позиц	Арм. голч /мм/	Арм. урт /мм/	Овор
35	10	10239	100 — 10080 — 100
36	10	1139	100 — 980 — 100
37	10	4839	100 — 4680 — 100
38	10	3939	100 — 3780 — 100
39	10	1339	100 — 1180 — 100
40	10	2239	100 — 2080 — 100
49	10	3978	130 — 1775 — 1775 — 115 — 130
50	10	3578	130 — 1575 — 1575 — 115 — 130
51	10	1489	700 — 130 — 700

Нэгдүгээр давхрын ЦХ-1-н материалын түүвэр					
Позиц	Тэмдэглэгээ	Нэр	Тоо /шир/	Жин /кг/ Нэгж	Жин /кг/ Нийт
26	MNS JIS G 3112:2002	Φ10AIII L=4000	34	2.47	83.91
35	MNS JIS G 3112:2002	Φ10AIII L=10239	8	6.32	50.54
36	MNS JIS G 3112:2002	Φ10AIII L=1139	24	0.70	16.86
37	MNS JIS G 3112:2002	Φ10AIII L=4839	8	2.99	23.88
38	MNS JIS G 3112:2002	Φ10AIII L=3939	8	2.43	19.44
39	MNS JIS G 3112:2002	Φ10AIII L=1339	12	0.83	9.91
40	MNS JIS G 3112:2002	Φ10AIII L=2239	12	1.38	16.57
44	MNS JIS G 3112:2002	Φ18AIII L=3000	16	5.99	95.90
49	MNS JIS G 3112:2002	Φ10AIII L=3978	8	2.45	19.63
50	MNS JIS G 3112:2002	Φ10AIII L=3578	16	2.21	35.32
51	MNS JIS G 3112:2002	Φ10AIII L=1489	14	0.92	12.86
54	ГОСТ 6727-80	Φ6AI L=345	30	0.08	2.30
			190		387.13
		Бетон B20			5.10 m^3

Тайлбар:

1. Цутгамал төмөр бетон багана, далд багана, ханын байрлал зай хэмжээг давхрын багана, ханын байгуулалтын зурагнаас үзнэ үү.
2. Цутгалтын ажлыг "Цутгамал бетон, төмөр бетон бүтээц" БНбД-52-02-05-г мөрдлөг болгоно.
3. Хананд гарах нүхийг БА, ХС, ЦБУ, ХТ, ДГ-н зурагтай хамт үзнэ үү.
4. Хөндлөн арматурыг гадна талд нь байрлуулна. Сууриас гарах ханын гарцалгаа арматурыг холбогдох хуудаснаас үзнэ үү.

2024 12 08

"ТООНОТ КОНСТРАКШН" ХХК
ЗТ11-656/23 Утас: 9910-53021

"ТӨРИЙН БАНК"-НИЙ ТООЦООНЫ ТӨВИЙН БАРИЛГА

Давтан хэрэглэх зураг

НЭГДҮГЭЭР ДАВХРЫН ХАНА ЦХ-1-н ОГТЛОЛ

Үе шат:

Инженер		Б.Мягмардорж	Е.Г.Шифр: ТК-23/2024	Масштаб: М 1 : 20	Огноо: 2024
Гүйцэтгэсэн		Б.Мягмардорж	Т.Г.Шифр:	Зургийн дугаар: ББ-22	Хуудас:
Шалгасан		Т.Намсрайсүрэн			

А3

Нэгдүгээр давхрын ЦХ-2-н материалын түүвэр					
Позиц	Тэмдэглэгээ	Нэр	Тоо /шир/	Жин /кг/ Нэгж	Нийт
26	MNS JIS G 3112:2002	ϕ10AIII L=4000	60	2.47	148.08
29	MNS JIS G 3112:2002	ϕ10AIII L=3454	38	2.13	80.99
35	MNS JIS G 3112:2002	ϕ10AIII L=10239	28	6.32	176.88
54	ГОСТ 6727-80	ϕ6AI L=345	52	0.08	3.98
			178		409.93
		Бетон B20			6.66 m³

ОГТЛОЛ 3-3

1 : 20

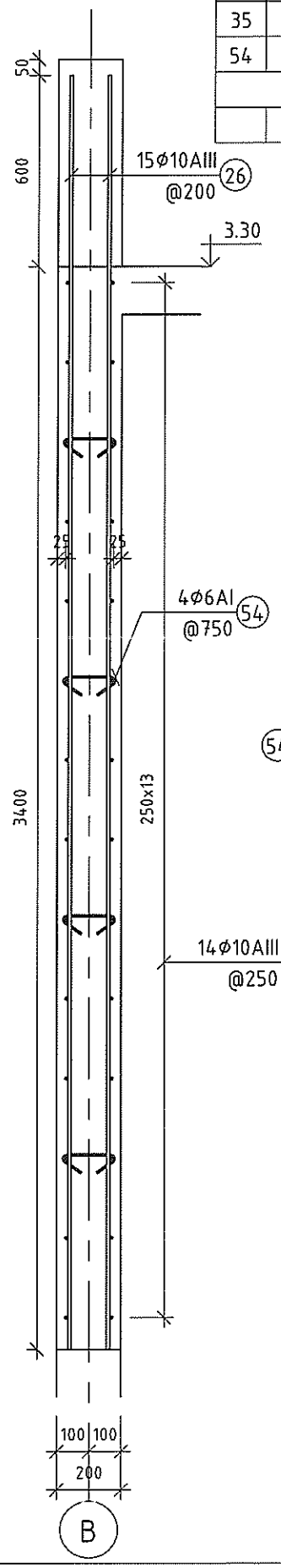

ОГТЛОЛ 4-4

1 : 20

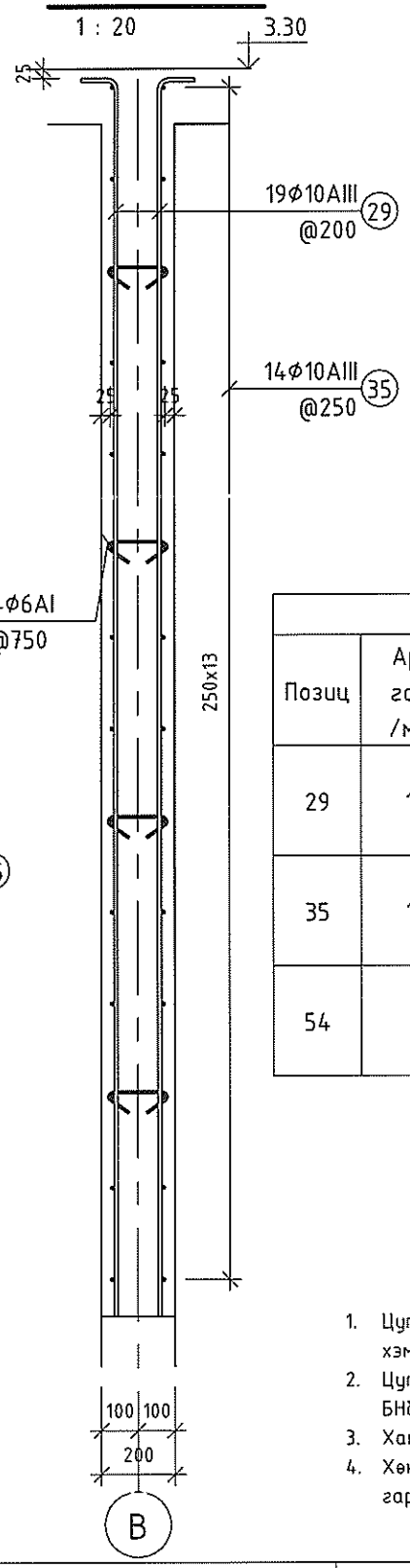

Оворын тодорхойлолт			
Позиц	Арм. голч /мм/	Арм. урт /мм/	Овор
29	10	3454	100 / 3375
35	10	10239	100 / 10080 / 100
54	6	345	90 / 90 / 164

НЭГДҮГЭЭР ДАВХРЫН ХАНА ЦХ-2-Н ХЭВНИЙ БАЙГУУЛАЛТ

1 : 50

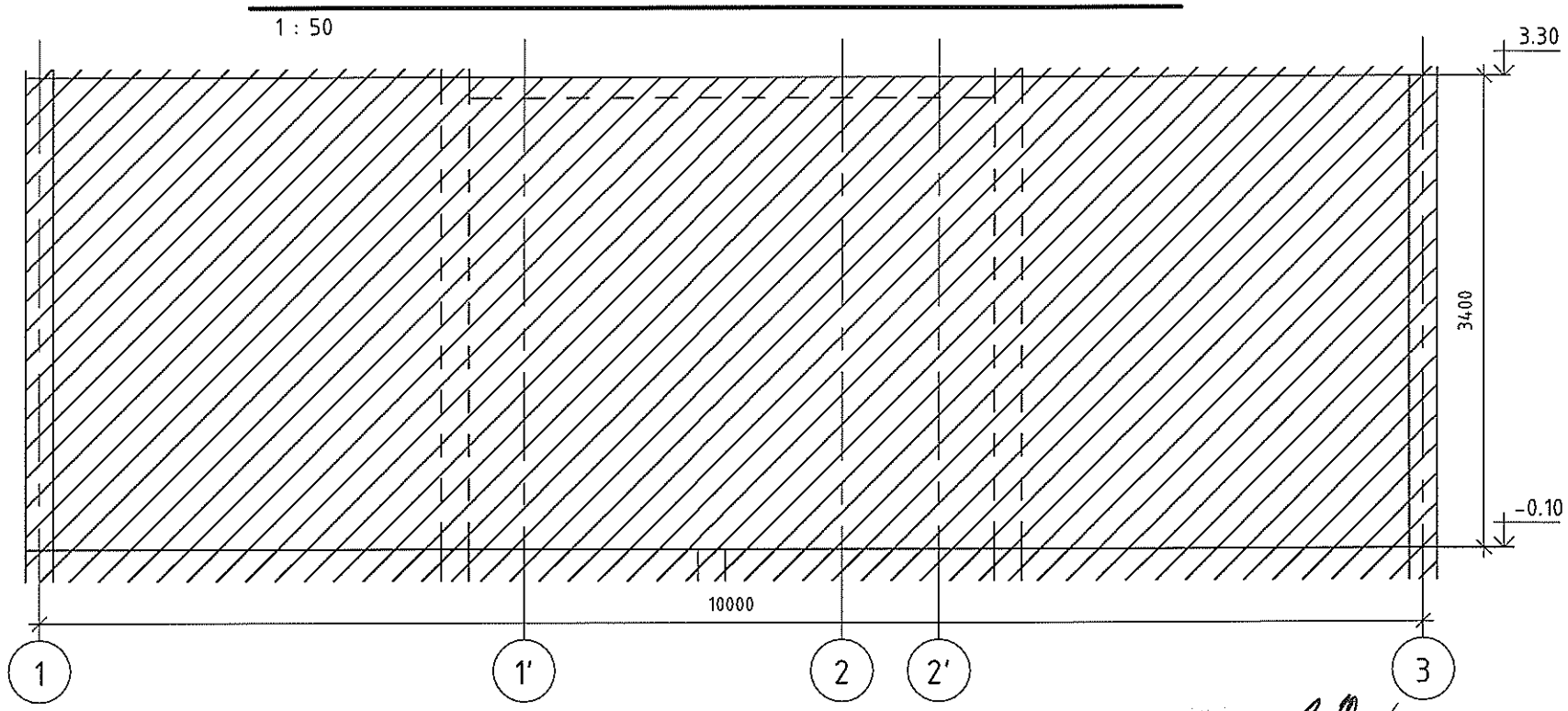

НЭГДҮГЭЭР ДАВХРЫН ХАНА ЦХ-2-Н АРМАТУРЧЛАЛ

1 : 50

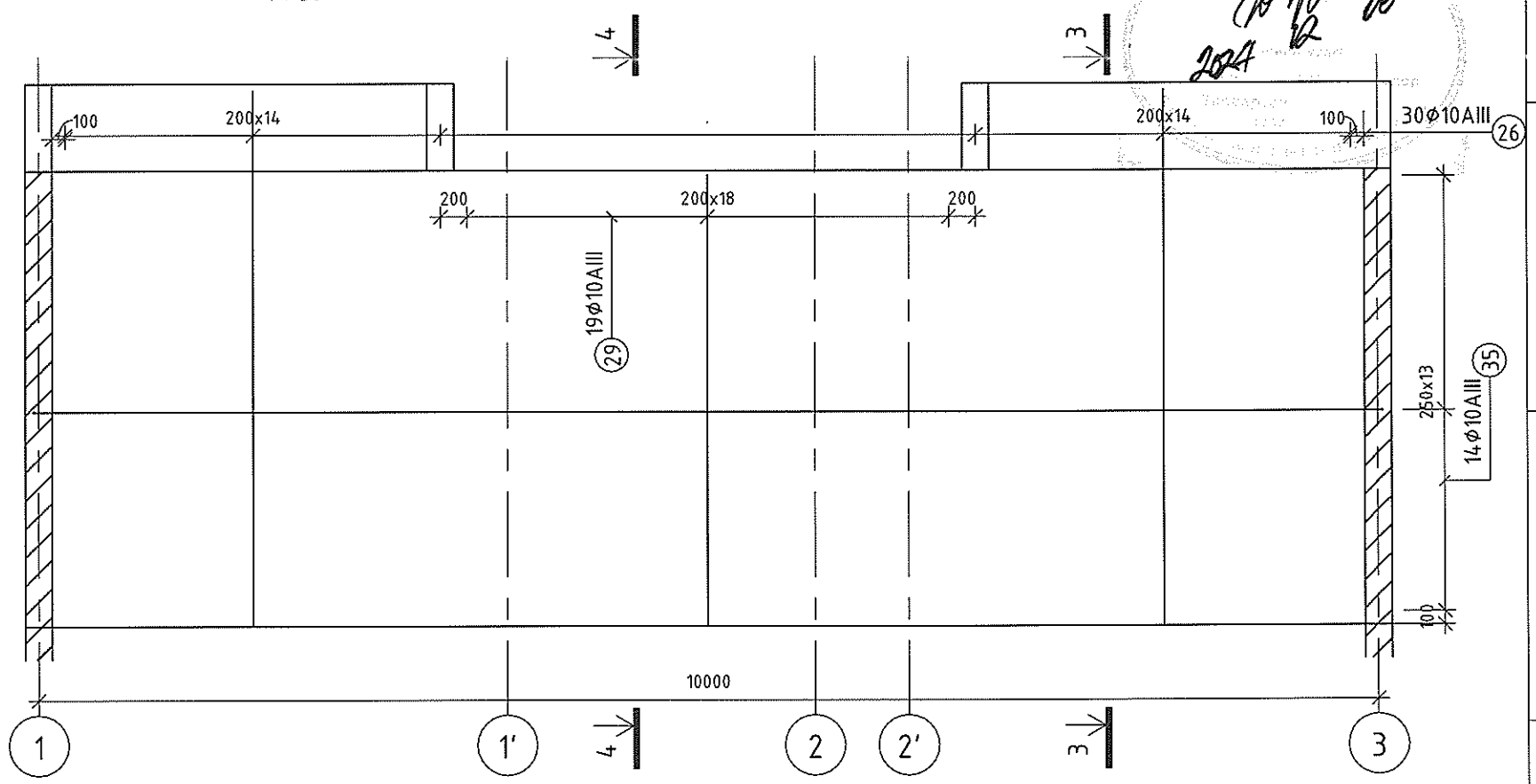

Тайлбар:

1. Цутгамал төмөр бетон багана, далд багана, ханын байрлал зай хэмжээг давхрын багана, ханын байгуулалтын зурагнаас үзнэ үү.
2. Цутгалтын ажлыг "Цутгамал бетон, төмөр бетон бүтээц" БНбД-52-02-05-г мөрдлөг болгоно.
3. Хананд гарах нүхийг БА, ХС, ЦБУ, ХТ, ДГ-н зурагтай хамт үзнэ үү.
4. Хөндлөн арматурыг гадна талд нь байрлуулна. Сууриас гарах ханын гарагалгаа арматурыг холбогдох хуудаснаас үзнэ үү.

"ТООНОТ КОНСТРАКШН" ХХК
ЭТ11-656/23 Утас 9910-53021

"ТӨРИЙН БАНК"-НИЙ ТООЦООНЫ ТӨВИЙН БАРИЛГА
Давтан хэрэглэх зураг

НЭГДҮГЭЭР ДАВХРЫН ХАНА ЦХ-2

Инженер		Б.Мягмардорж	Е.Г.Шифр: ТК-23/2024	Масштаб MAs indicated	Огноо 2024
Гүйцэтгэсэн		Б.Мягмардорж	Т.Г.Шифр	Зургийн дугаар ББ-23	Хуудас
Шалгасан		Т.Намсрайсүрэн			

Ye шат

A3

НЭГДҮГЭЭР ДАВХРЫН ХАНА ЦХ-3-н ХЭВНИЙ БАЙГУУЛАЛТ

1 : 50

НЭГДҮГЭЭР ДАВХРЫН ХАНА ЦХ-3-н АРМАТУРЧЛАЛ

1 : 50

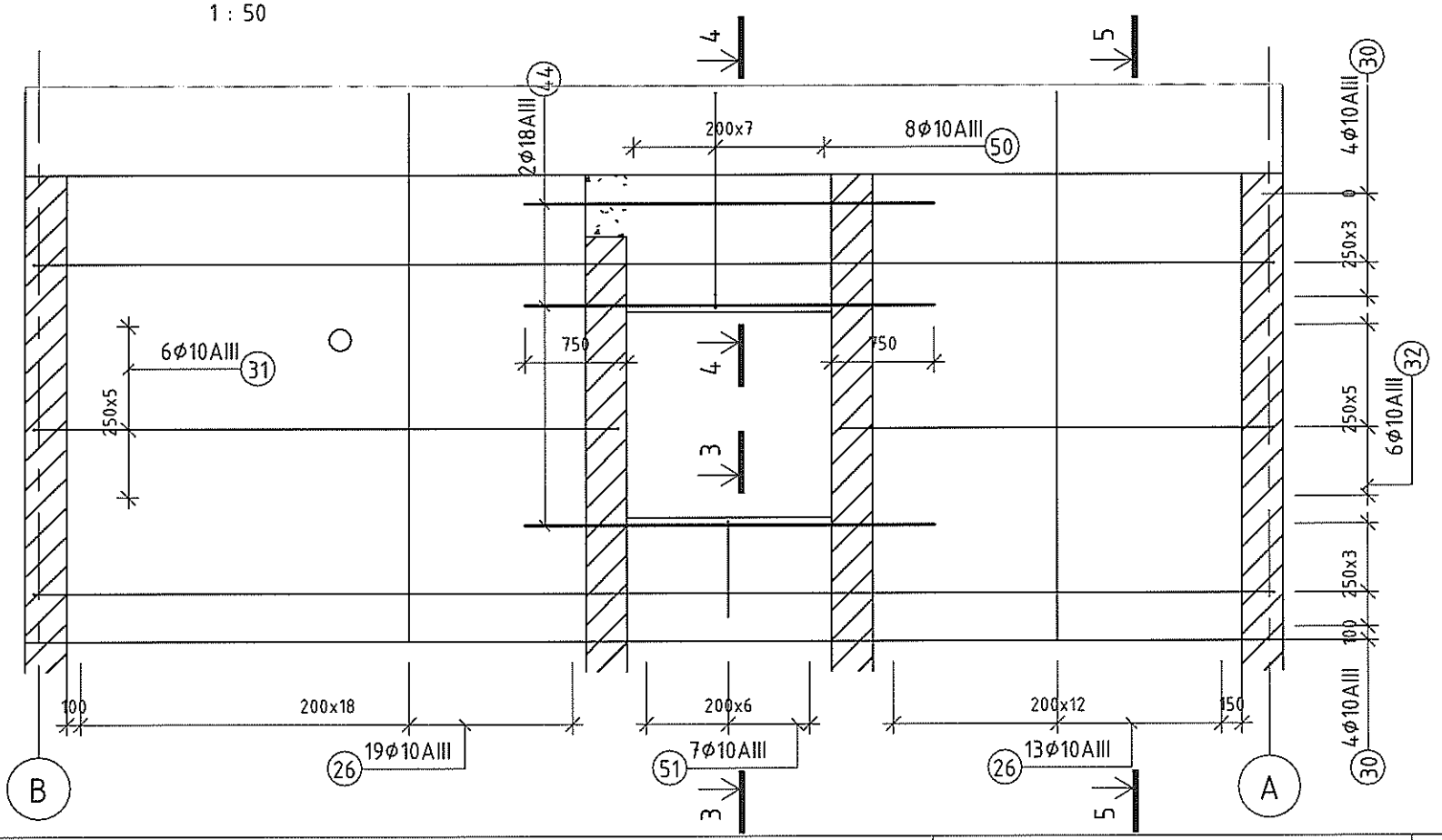

ОГТЛОЛ 3-3

1 : 20

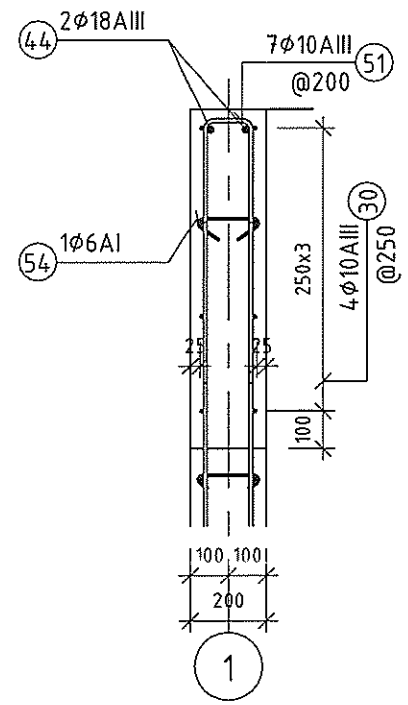

ОГТЛОЛ 4-4

1 : 20

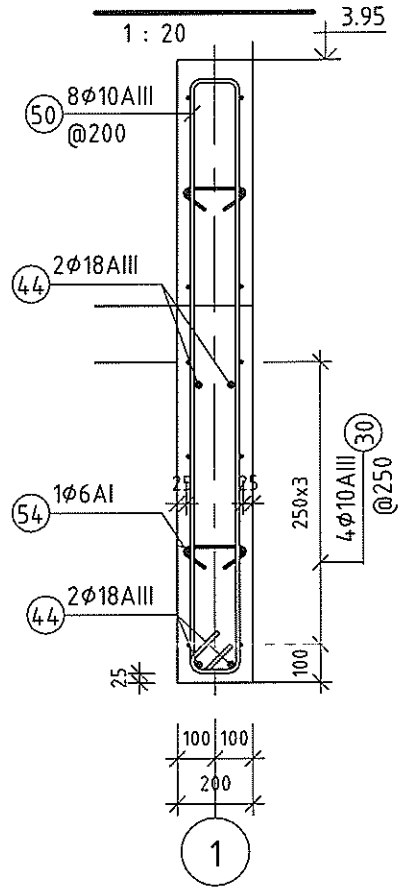

Тайлбар:

1. Цутгамал төмөр бетон багана, далд багана, ханын байрлал зай хэмжээг давхрын багана, ханын байгуулалтын зурагнаас үзнэ үү.
2. Цутгалтын ажлыг "Цутгамал бетон, төмөр бетон бүтээц" БНбД-52-02-05-г мөрдлөг болгоно.
3. Хананд гарах нүхийг БА, ХС, ЦБУ, ХТ, ДГ-н зурагтай хамт үзнэ үү.
4. Хөндлөн арматурыг гадна талд нь байрлуулна. Сууриас гарах ханын гаргалгаа арматурыг холбогдох хуудаснаас үзнэ үү.

ТАЙЛБАР

ЗӨВШӨӨРӨЛЦСӨН		
БА		А.Батцэнгэл
ХАС		Б.Мандал
ЦБУ		Д.Мядагбадам
ХТ, ДГ		А.Энх-Од
ХД		А.Энх-Од
АУ		

"ТООНОТ КОНСТРАКШН" ХХК
ЭТ11-656/23 Утас: 9910-53021

"ТӨРИЙН БАНК"-НИЙ ТООЦООНЫ ТӨВИЙН БАРИЛГА

Давтан хэрэглэх зураг

НЭГДҮГЭЭР ДАВХРЫН ХАНА ЦХ-3

Ye шат:

Инженер		Б.Мягмардорж	Е.Г.Шифр: ТК-23/2024	Масштаб: MAs indicated	Огноо: 2024
Гүйцэтгэсэн		Б.Мягмардорж	Т.Г.Шифр	Зургийн дугаар: ББ-24	Хуудас
Шалгасан		Т.Намсрайсүрэн			

А3

ОГТЛОЛ 5-5

1 : 20

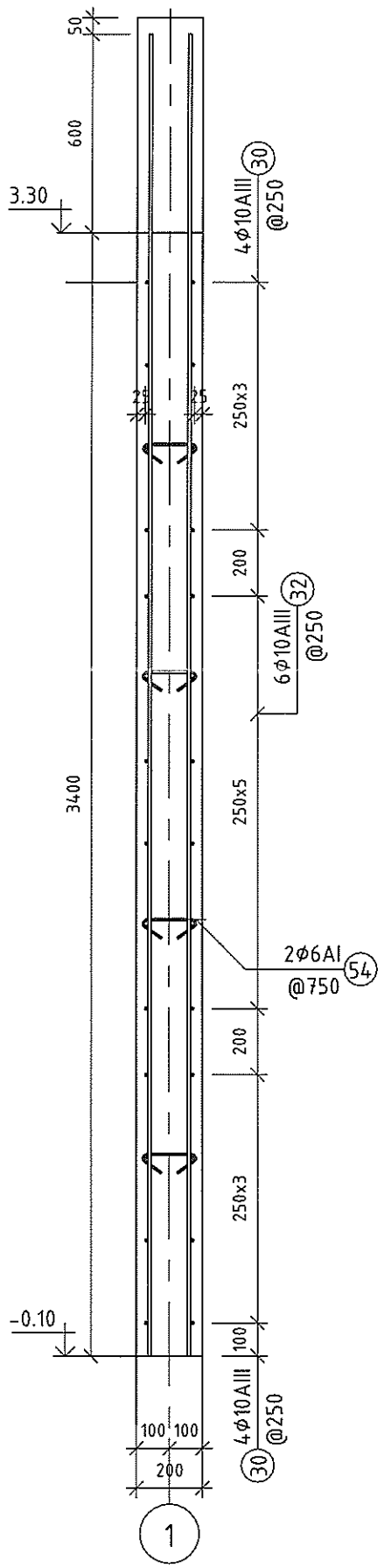

3D ХАРАГДАЦ

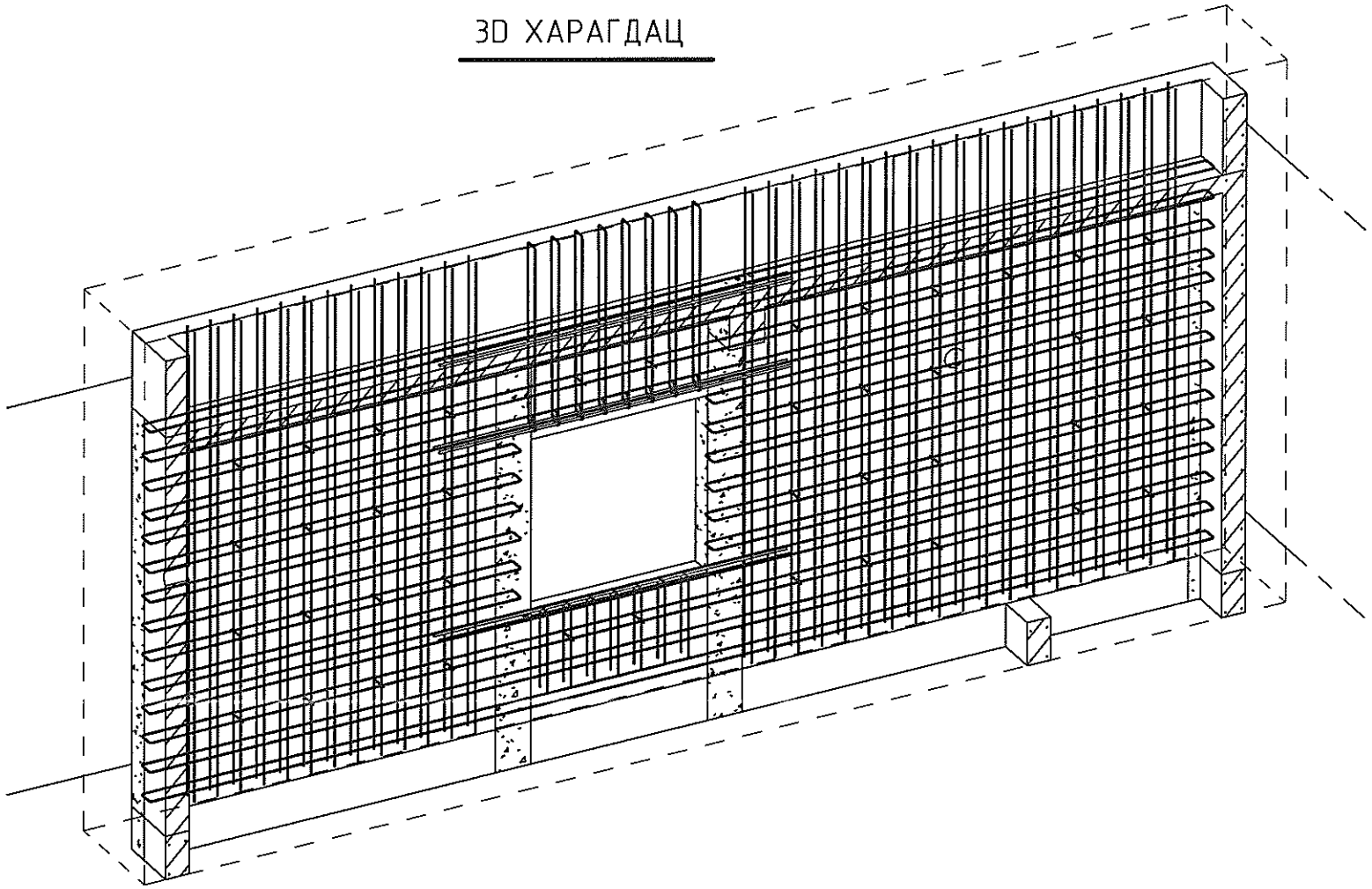

Оворын тодорхойлолт			
Позиц	Арм. голч /мм/	Арм. урт /мм/	Овор
30	10	9239	100 9080 100
31	10	4439	100 4280 100
32	10	3339	100 3180 100
50	10	3578	130 1575 1575 115 130
51	10	1489	700 700 130
54	6	345	90 90 164

Нэгдүгээр давхрын ЦХ-3-н материалын түүвэр					
Позиц	Тэмдэглэгээ	Нэр	Тоо /шир/	Жин /кг/ Нэгж	Нийт
26	MNS JIS G 3112:2002	Φ10AIII L=4000	64	2.47	157.95
30	MNS JIS G 3112:2002	Φ10AIII L=9239	16	5.70	91.20
31	MNS JIS G 3112:2002	Φ10AIII L=4439	12	2.74	32.86
32	MNS JIS G 3112:2002	Φ10AIII L=3339	12	2.06	24.72
44	MNS JIS G 3112:2002	Φ18AIII L=3000	6	5.99	35.96
50	MNS JIS G 3112:2002	Φ10AIII L=3578	8	2.21	17.66
51	MNS JIS G 3112:2002	Φ10AIII L=1489	7	0.92	6.43
54	ГОСТ 6727-80	Φ6AI L=345	41	0.08	3.14
			166		369.93
		Бетон B20			5.79 m^3

Тайлбар:

1. Цутгамал төмөр бетон багана, далд багана, ханын байрлал зай хэмжээг давхрын багана, ханын байгуулалтын зурагнаас үзнэ үү.
2. Цутгалтын ажлыг "Цутгамал бетон, төмөр бетон бүтээц" БНБД-52-02-05-г мөрдлөг болгоно.
3. Хананд гарах нүхийг БА, ХС, ЦБУ, ХТ, ДГ-н зурагтай хамт үзнэ үү.
4. Хөндлөн арматурыг гадна талд нь байрлуулна. Сууриас гарах ханын гаргалгаа арматурыг холбогдох хуудаснаас үзнэ үү.

"ТООНОТ КОНСТРАКШН" ХХК
ЭТ11-656/23 Утас: 9910-53021

"ТӨРИЙН БАНК"-НИЙ ТООЦООНЫ ТӨВИЙН БАРИЛГА

Давтан хэрэглэх зураг

НЭГДҮГЭЭР ДАВХРЫН ХАНА ЦХ-3-н ОГТЛОЛ

Үе шат:

Инженер		Б.Мягмардорж	Е.Г.Шифр: ТК-23/2024	Масштаб: М 1 : 20	Огноо: 2024
Гүйцэтгэсэн		Б.Мягмардорж	Т.Г.Шифр:	Зургийн дугаар: ББ-25	Хуудас:
Шалгасан		Т.Намсрайсүрэн			

А3

ОГТЛОЛ 3-3

1 : 20

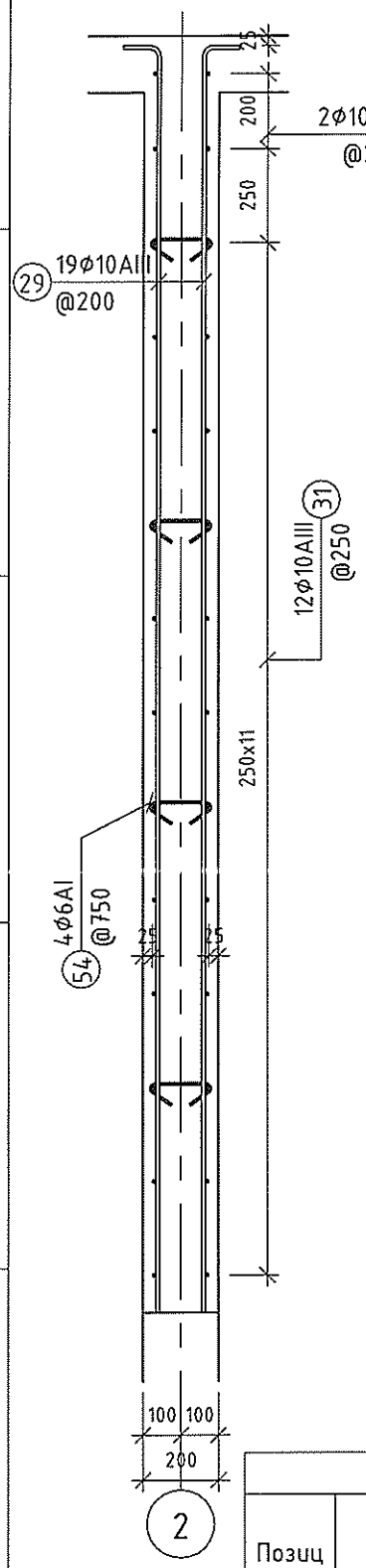

ОГТЛОЛ 4-4

1 : 20

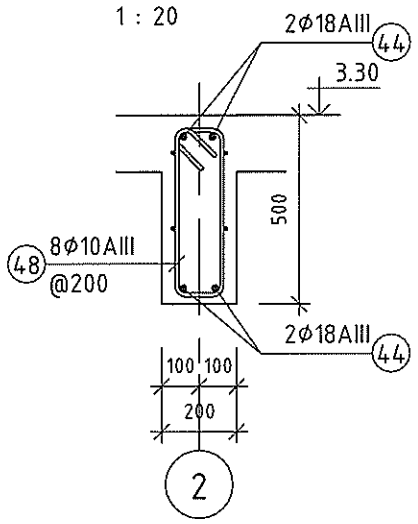

НЭГДҮГЭЭР ДАВХРЫН ХАНА ЦХ-4-н ХЭВНИЙ БАЙГУУЛАЛТ

1 : 50

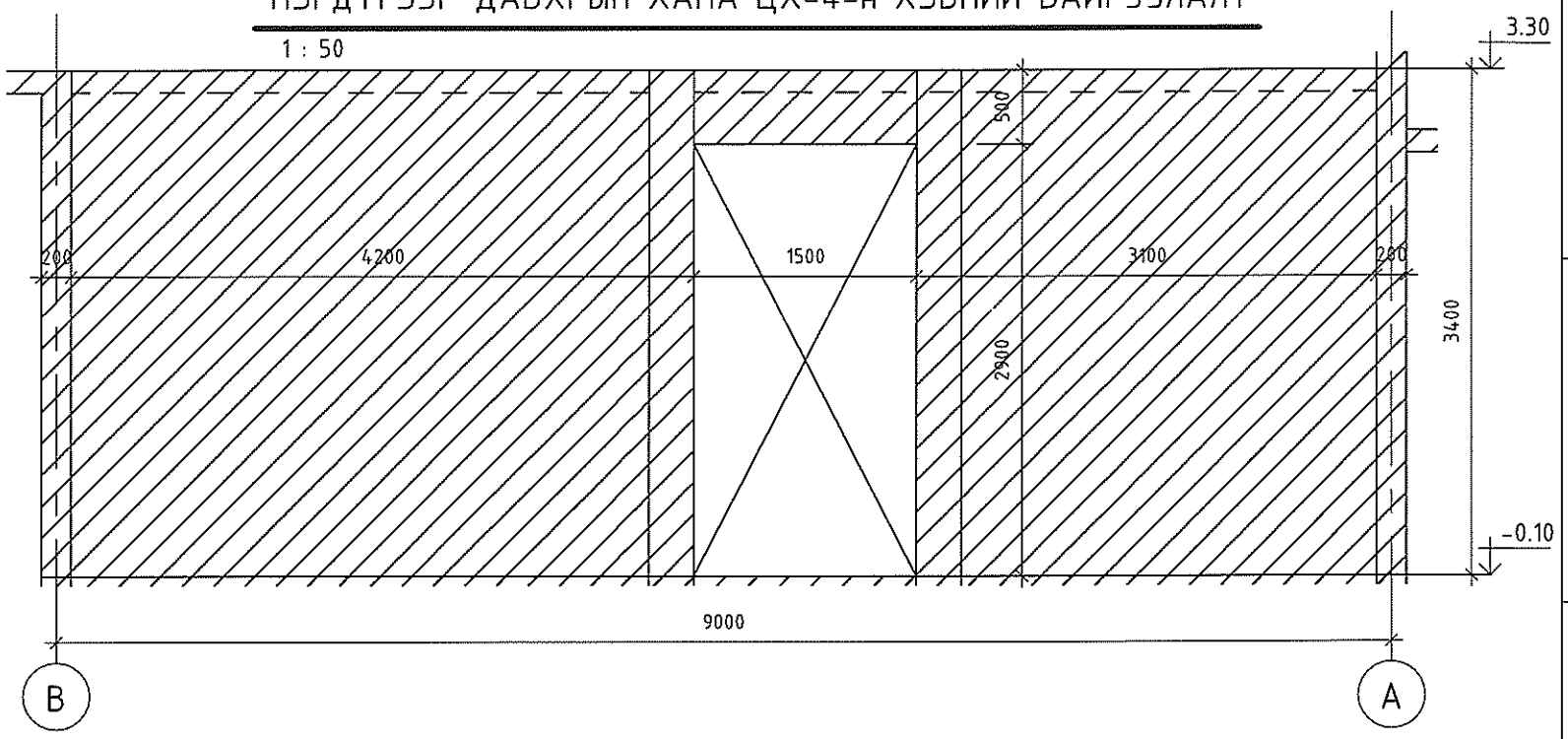

НЭГДҮГЭЭР ДАВХРЫН ХАНА ЦХ-4-н АРМАТУРЧЛАЛ

1 : 50

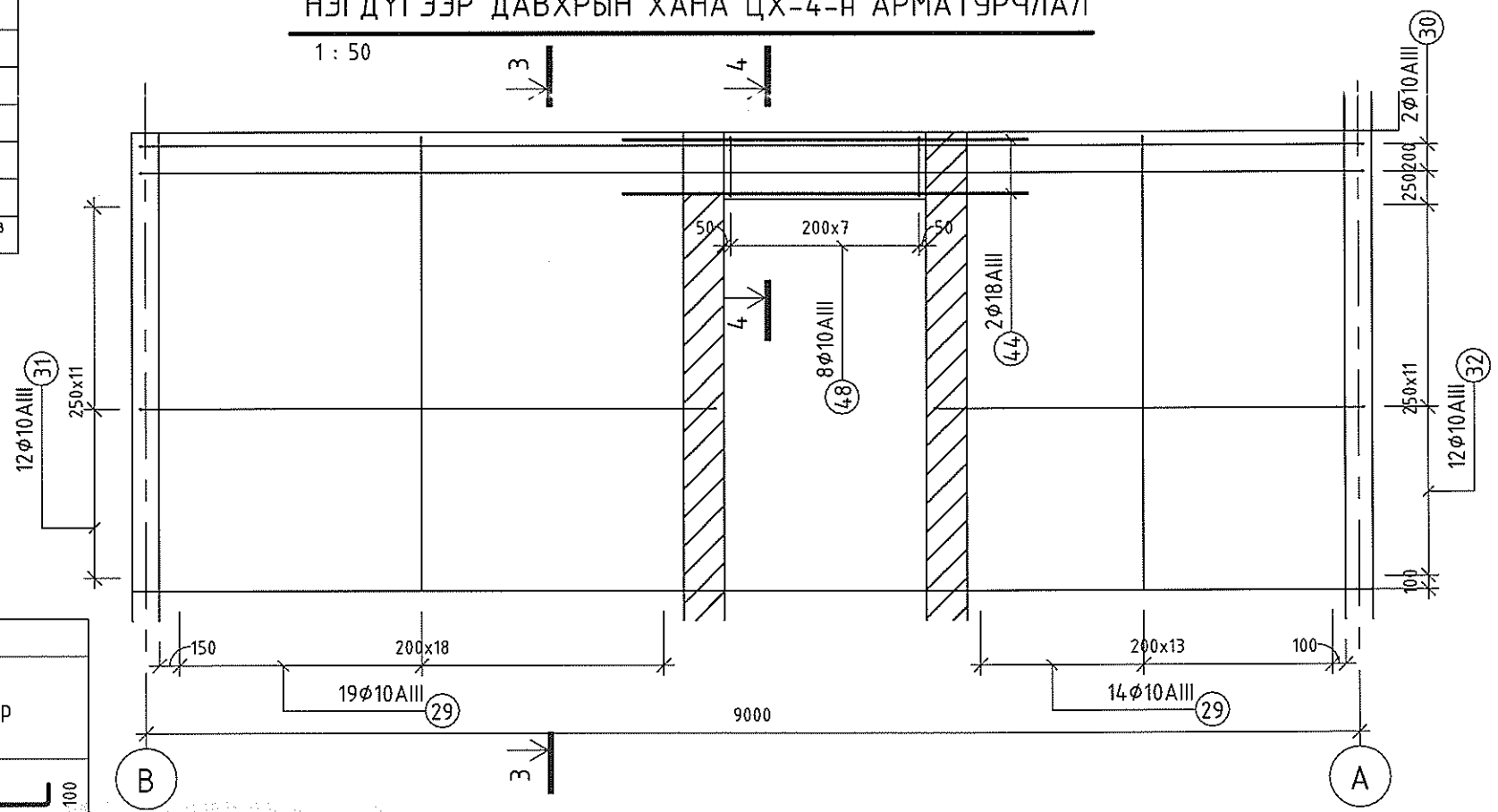

Нэгдүгээр давхрын ЦХ-4-н материалын түүвэр					
Позиц	Тэмдэглэгээ	Нэр	Тоо /шир/	Жин /кг/ Нэгж	Нийт
29	MNS JIS G 3112:2002	Φ10AIII L=3454	66	2.13	140.66
30	MNS JIS G 3112:2002	Φ10AIII L=9239	4	5.70	22.80
31	MNS JIS G 3112:2002	Φ10AIII L=4439	24	2.74	65.73
32	MNS JIS G 3112:2002	Φ10AIII L=3339	24	2.06	49.44
44	MNS JIS G 3112:2002	Φ18AIII L=3000	4	5.99	23.98
48	MNS JIS G 3112:2002	Φ10AIII L=1318	8	0.81	6.50
54	ГОСТ 6727-80	Φ6AI L=345	40	0.08	3.06
			170		312.17
		Бетон B20			5.09 m^3

Тайлбар:

1. Цутгамал төмөр бетон багана, далд багана, ханын байрлал зай хэмжээг давхрын багана, ханын байгуулалтын зурагнаас үзнэ үү.
2. Цутгалтын ажлыг "Цутгамал бетон, төмөр бетон бүтээц" БНбД-52-02-05-г мөрдлөг болгоно.
3. Хананд гарах нүхийг БА, ХС, ЦБУ, ХТ, ДГ-н зурагтай хамт үзнэ үү.
4. Хөндлөн арматурыг гадна талд нь байрлуулна. Сууриас гарах ханын гаргалгаа арматурыг холбогдох хуудаснаас үзнэ үү.

Оворын тодорхойлолт			
Позиц	Арм. голч /мм/	Арм. урт /мм/	Овор
29	10	3454	100 / 3375
30	10	9239	100 / 9080
31	10	4439	100 / 4280

Оворын тодорхойлолт			
Позиц	Арм. голч /мм/	Арм. урт /мм/	Овор
32	10	3339	100 / 3180 / 100
48	10	1318	445 / 130 / 15 / 15 / 130 / 445
54	6	345	90 / 164 / 90

2-20 08 2024

"ТӨРИЙН БАНК"-НИЙ ТООЦООНЫ ТӨВИЙН БАРИЛГА

Давтан хэрэглэх зураг

НЭГДҮГЭЭР ДАВХРЫН ХАНА ЦХ-4

"ТОӨНОТ КОНСТРАКШН" ХХК
ЗТ11-656/23 Утас: 9910-53021

Инженер		Б.Мягмардорж	Е.Г.Шифр: ТК-23/2024	Масштаб: MAs indicated	Огноо: 2024
Гүйцэтгэсэн		Б.Мягмардорж	Т.Г.Шифр	Зургийн дугаар: ББ-26	Хуудас
Шалгасан		Т.Намсрайсүрэн			

Ye шат:

A3

НЭГДҮГЭЭР ДАВХРЫН ХАНА ЦХ-5-н ХЭВНИЙ БАЙГУУЛАЛТ

1 : 50

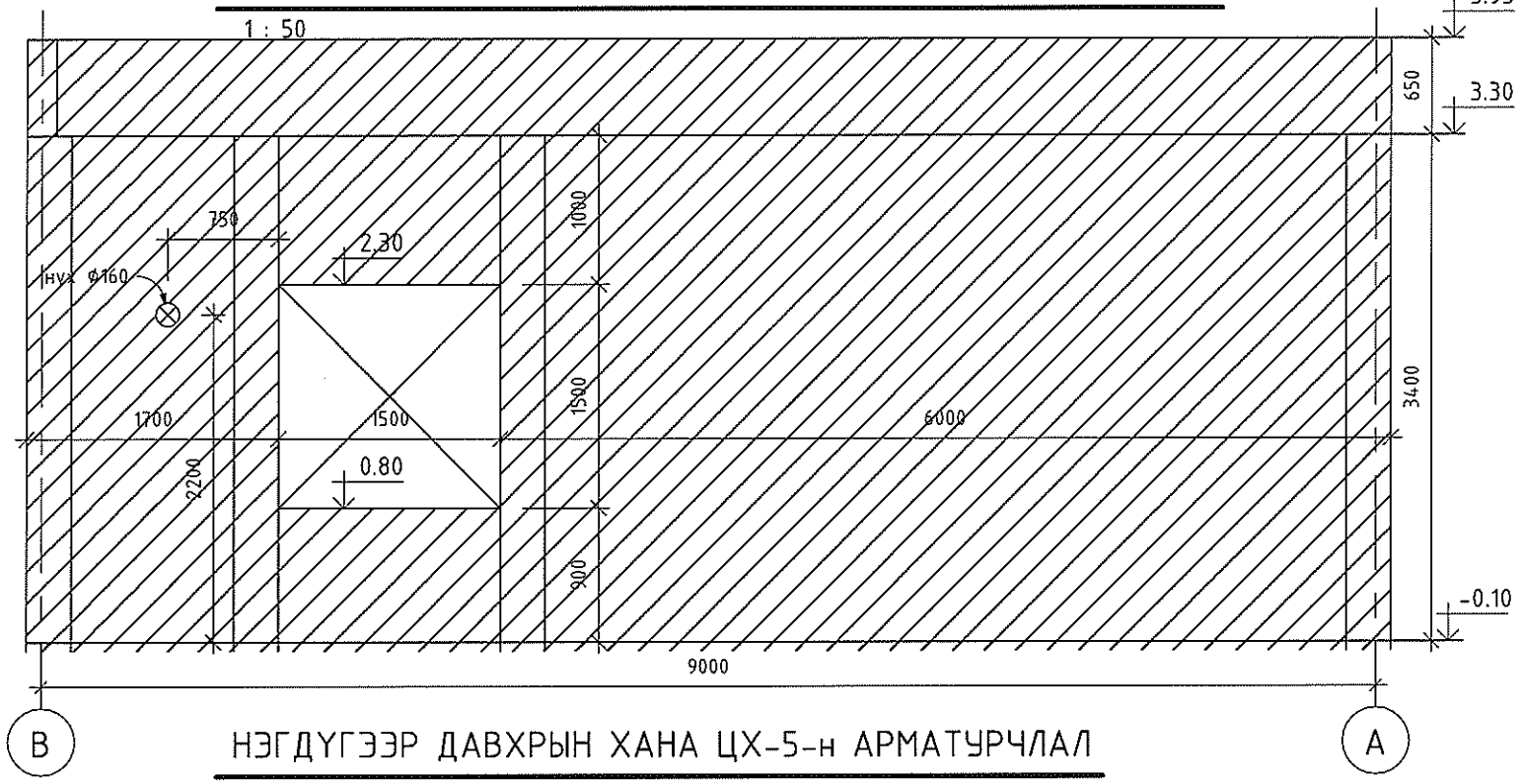

НЭГДҮГЭЭР ДАВХРЫН ХАНА ЦХ-5-н АРМАТУРЧЛАЛ

1 : 50

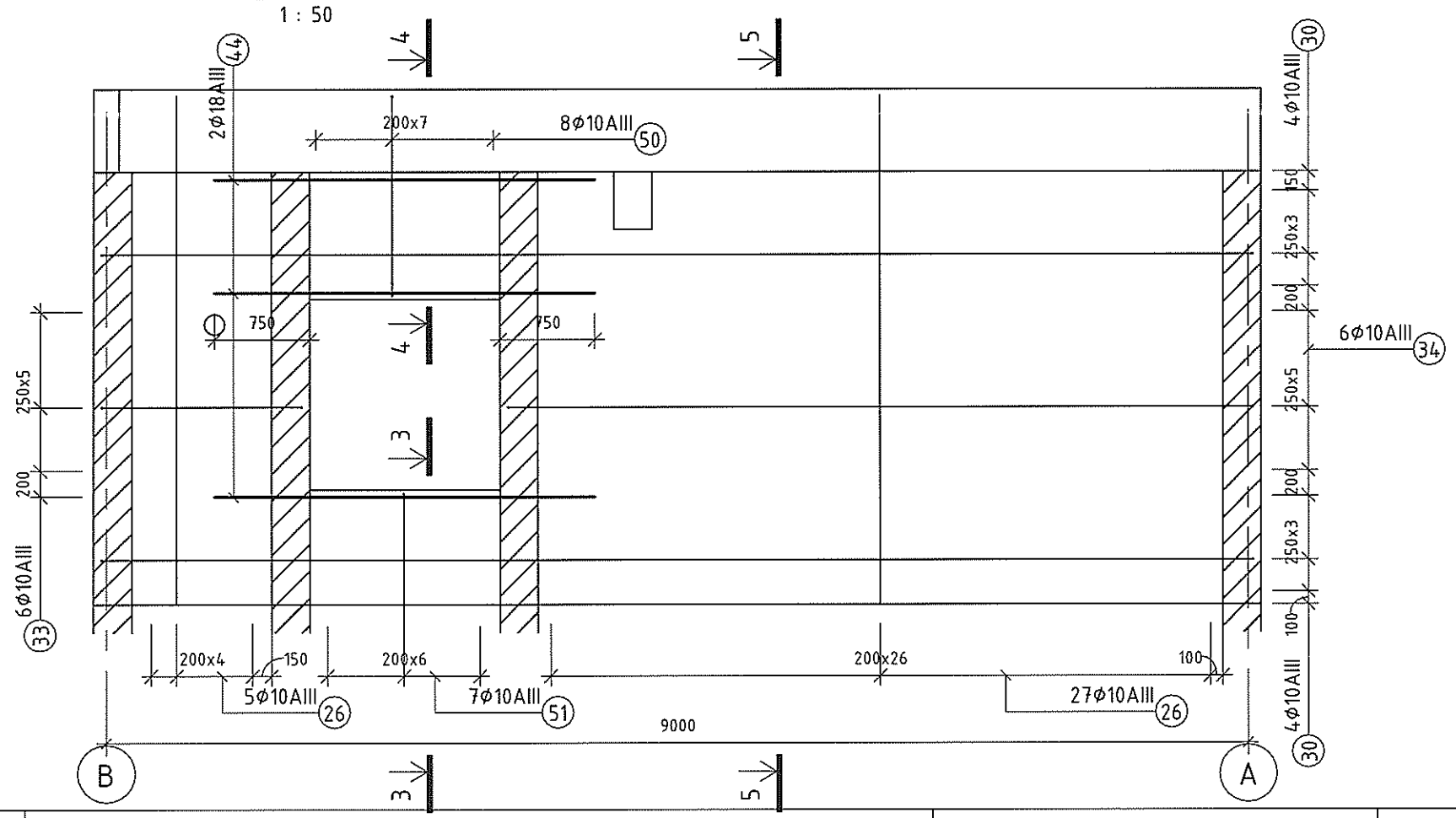

ОГТЛОЛ 3-3

1 : 20

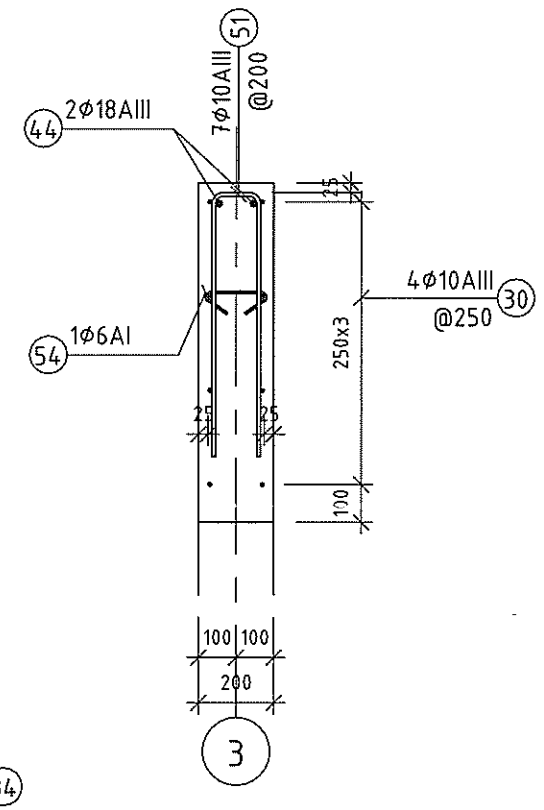

ОГТЛОЛ 4-4

1 : 20

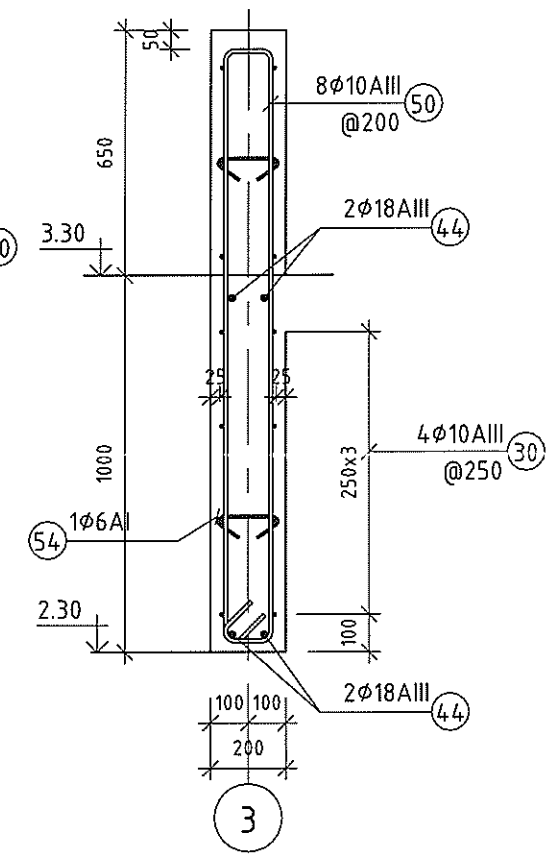

2-00
2024 12 08

ТАЙЛБАР

Тайлбар:

1. Цутгамал төмөр бетон багана, далд багана, ханын байрлал зай хэмжээг давхрын багана, ханын байгуулалтын зурагнаас үзнэ үү.
2. Цутгалтын ажлыг "Цутгамал бетон, төмөр бетон бүтээц" БНбД-52-02-05-г мөрдлөг болгоно.
3. Хананд гарах нүхийг БА, ХС, ЦБУ, ХТ, ДГ-н зурагтай хамт үзнэ үү.
4. Хөндлөн арматурыг гадна талд нь байрлуулна. Сууриас гарах ханын гаргалгаа арматурыг холбогдох хуудаснаас үзнэ үү.

ЗӨВШӨӨРӨЛЦСӨН		
БА		А.Батцэнгэл
ХАС		Б.Мандал
ЦБУ		Д.Мядагбадам
ХТ, ДГ		А.Энх-Од
ХД		А.Энх-Од
АУ		

"ТООНОТ КОНСТРАКШН" ХХК
ЗТ11-656/23 Утас: 9910-53021

"ТӨРИЙН БАНК"-НИЙ ТООЦООНЫ ТӨВИЙН БАРИЛГА
Давтан хэрэглэх зураг

НЭГДҮГЭЭР ДАВХРЫН ХАНА ЦХ-5

Инженер		Б.Мягмардорж	Е.Г Шифр: ТК-23/2024	Масштаб: MAs indicated	Огноо: 2024
Гүйцэтгэсэн		Б.Мягмардорж	Т.Г Шифр	Зургийн дугаар: ББ-27	Хуудас:
Шалгасан		Т.Намсрайсүрэн			

Ує шат:

A3

ОГТЛОЛ 5-5

1 : 20

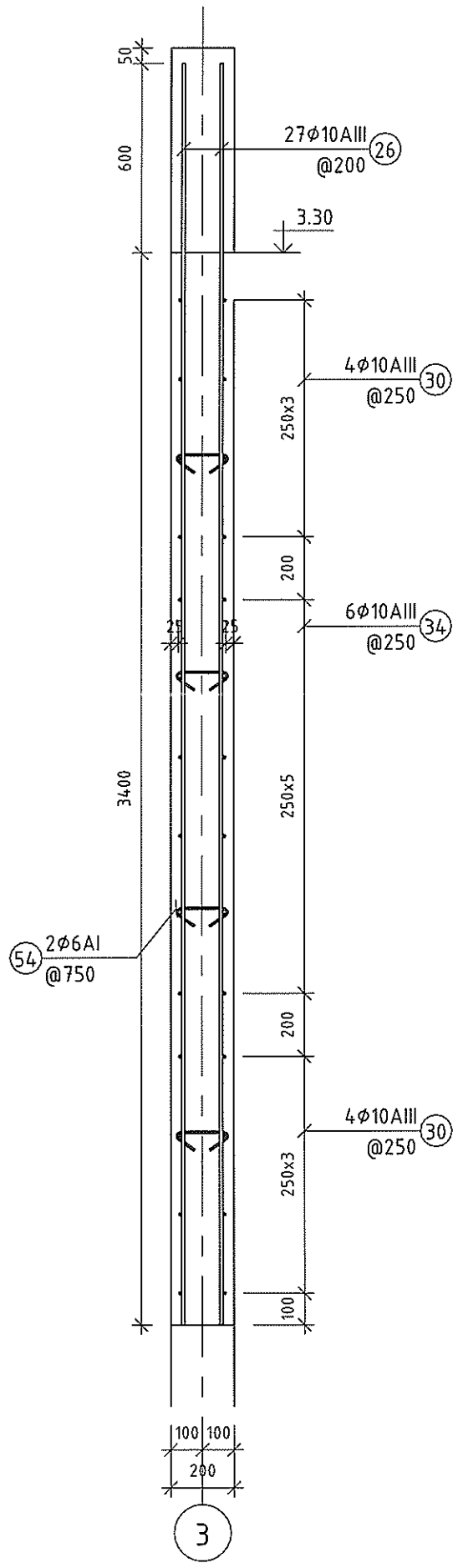

3D ХАРАГДАЦ

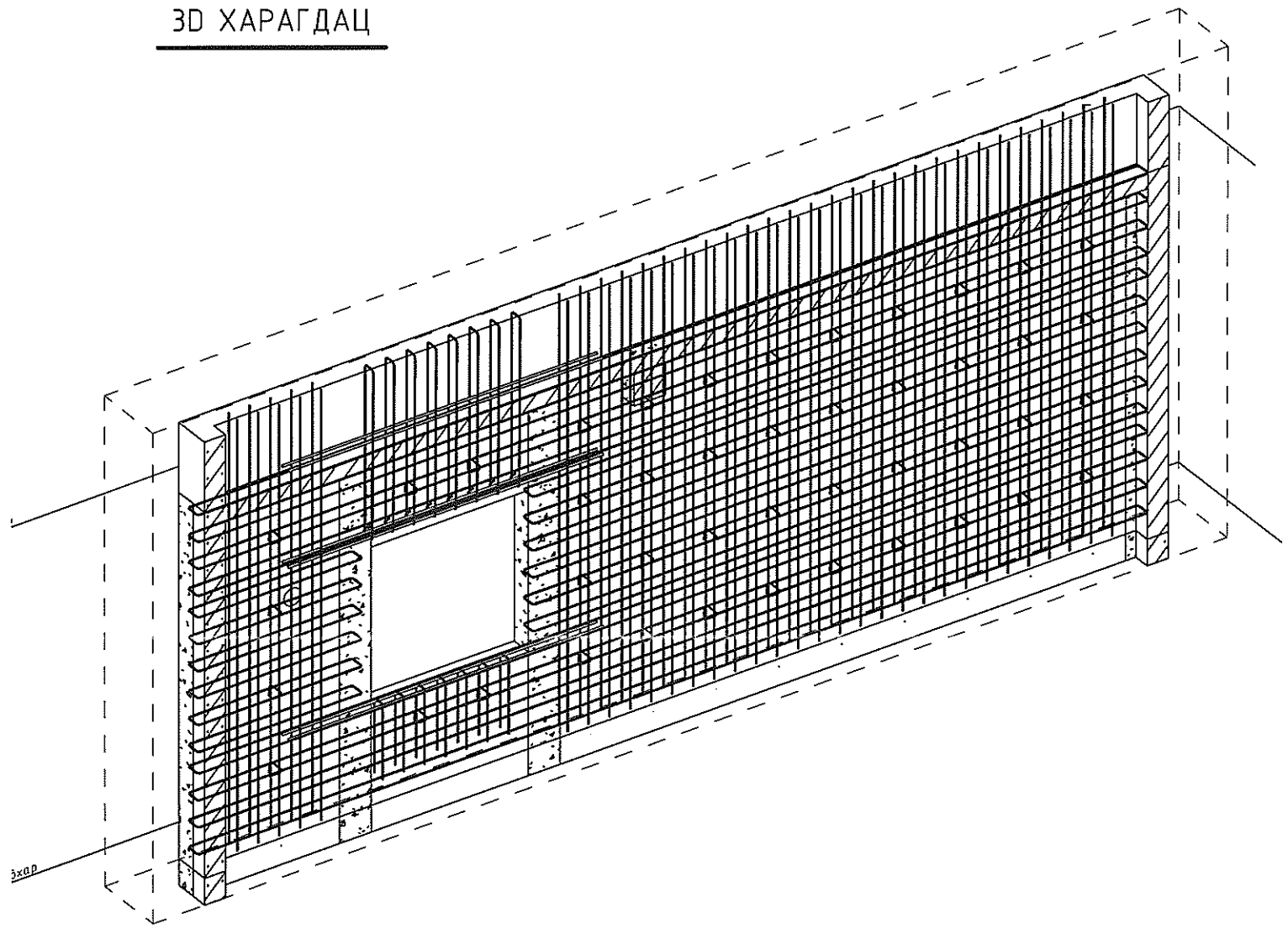

Оворын тодорхойлолт			
Позиц	Арм. голч /мм/	Арм. урт /мм/	Овор
30	10	9239	100 9080 100
33	10	1739	100 1580 100
34	10	6039	100 5880 100
50	10	3578	130 1575 1575 130 115
51	10	1489	700 700 130
54	6	345	90 90 164

Нэгдүгээр давхрын ЦХ-5-н материалын түүвэр					
Позиц	Тэмдэглэгээ	Нэр	Тоо /шир/	Жин /кг/ Нэгж	Нийт
26	MNS JIS G 3112:2002	Φ10AIII L=4000	64	2.47	157.95
30	MNS JIS G 3112:2002	Φ10AIII L=9239	16	5.70	91.20
33	MNS JIS G 3112:2002	Φ10AIII L=1739	12	1.07	12.87
34	MNS JIS G 3112:2002	Φ10AIII L=6039	12	3.73	44.71
44	MNS JIS G 3112:2002	Φ18AIII L=3000	6	5.99	35.96
50	MNS JIS G 3112:2002	Φ10AIII L=3578	8	2.21	17.66
51	MNS JIS G 3112:2002	Φ10AIII L=1489	7	0.92	6.43
54	ГОСТ 6727-80	Φ6AI L=345	44	0.08	3.37
			169		370.16
		Бетон B20			5.77 m^3

Тайлбар:

1. Цутгамал төмөр бетон багана, далд багана, ханын байрлал зай хэмжээг давхрын багана, ханын байгуулалтын зураглаас үзнэ үү.
2. Цутгалтын ажлыг "Цутгамал бетон, төмөр бетон бүтээц" БНбД-52-02-05-г мөрдлөг болгоно.
3. Хананд гарах нүхийг БА, ХС, ЦБУ, ХТ, ДГ-н зураг тай хамт үзнэ үү.
4. Хөндлөн арматурыг гадна талд нь байрлуулна. Сууриас гарах ханын гаргалгаа арматурыг холбогдох хуудаснаас үзнэ үү.

"ТООНОТ КОНСТРАКШН" ХХК
ЗТ11-656/23 Утас: 9910-53021

"ТӨРИЙН БАНК"-НИЙ ТООЦООНЫ ТӨВИЙН БАРИЛГА

Давтан хэрэглэх зураг

НЭГДҮГЭЭР ДАВХРЫН ХАНА ЦХ-5-н ОГТЛОЛ

Ує шат

Инженер		Б.Мягмардорж	Е.Г.Шифр: ТК-23/2024	Масштаб М 1 : 20	Огноо 2024
Гүйцэтгэсэн		Б.Мягмардорж	Т.Г.Шифр	Зургийн дугаар ББ-28	Хуудас
Шалгасан		Т.Намсрайсүрэн			

A3

НЭГДҮГЭЭР ХАНА ЦХ-6-н ХЭВНИЙ БАЙГУУЛАЛТ

1 : 50

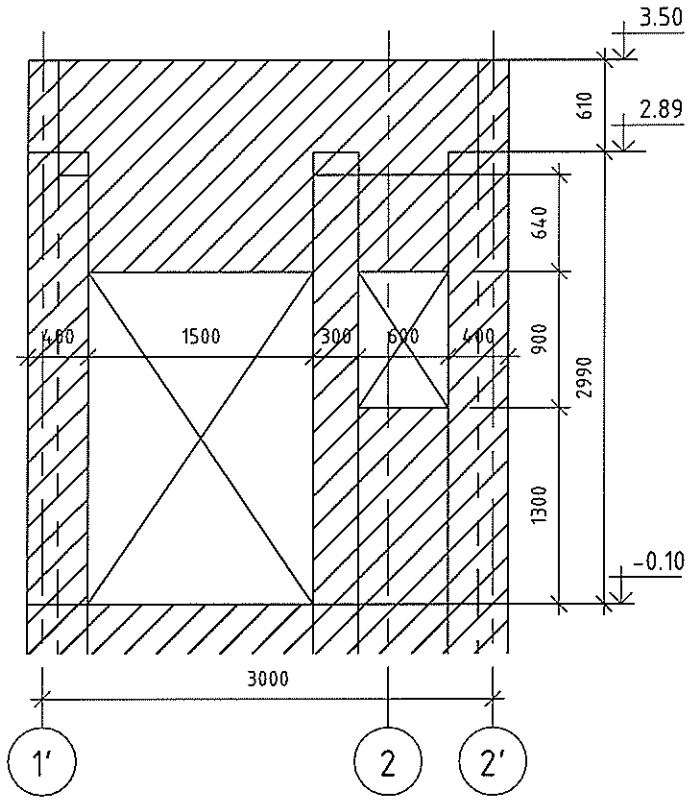

ОГТЛОЛ 3-3

1 : 20

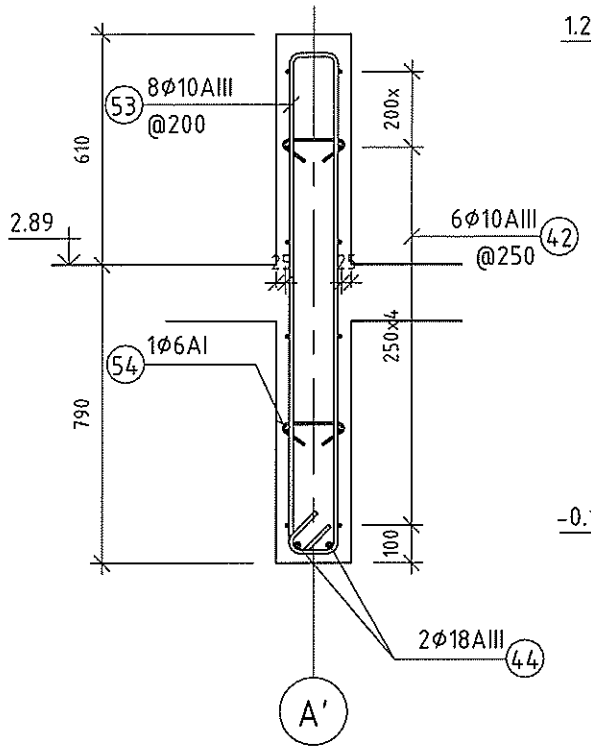

ОГТЛОЛ 4-4

1 : 20

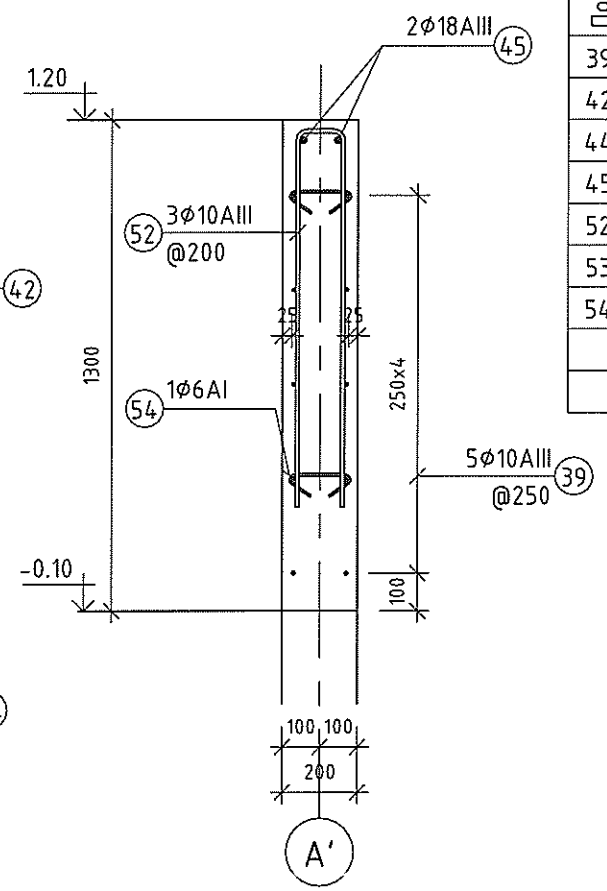

Нэгдүгээр давхрын ЦХ-6-н материалын түүвэр					
Позиц	Тэмдэглэгээ	Нэр	Тоо /шир/	Жин /кг/ Нэгж	Жин /кг/ Нийт
39	MNS JIS G 3112:2002	Ф10AIII L=1339	10	0.83	8.26
42	MNS JIS G 3112:2002	Ф10AIII L=3239	12	2.00	23.98
44	MNS JIS G 3112:2002	Ф18AIII L=3000	2	5.99	11.99
45	MNS JIS G 3112:2002	Ф18AIII L=1200	2	2.40	4.80
52	MNS JIS G 3112:2002	Ф10AIII L=2089	3	1.29	3.87
53	MNS JIS G 3112:2002	Ф10AIII L=3078	11	1.90	20.89
54	ГОСТ 6727-80	Ф6AI L=345	8	0.08	0.61
			48		74.39
		Бетон B20			1.08 m^3

Оворын тодорхойлолт			
Позиц	Арм. голч /мм/	Арм. урт /мм/	Овор
39	10	1339	100 / 1180 / 100
42	10	3239	100 / 3080 / 100
52	10	2089	1000 / 130 / 1000
53	10	3078	130 / 1325 / 130 / 1325 / 115
54	6	345	90 / 90 / 164

НЭГДҮГЭЭР ХАНА ЦХ-6-н АРМАТУРЧЛАЛ

1 : 50

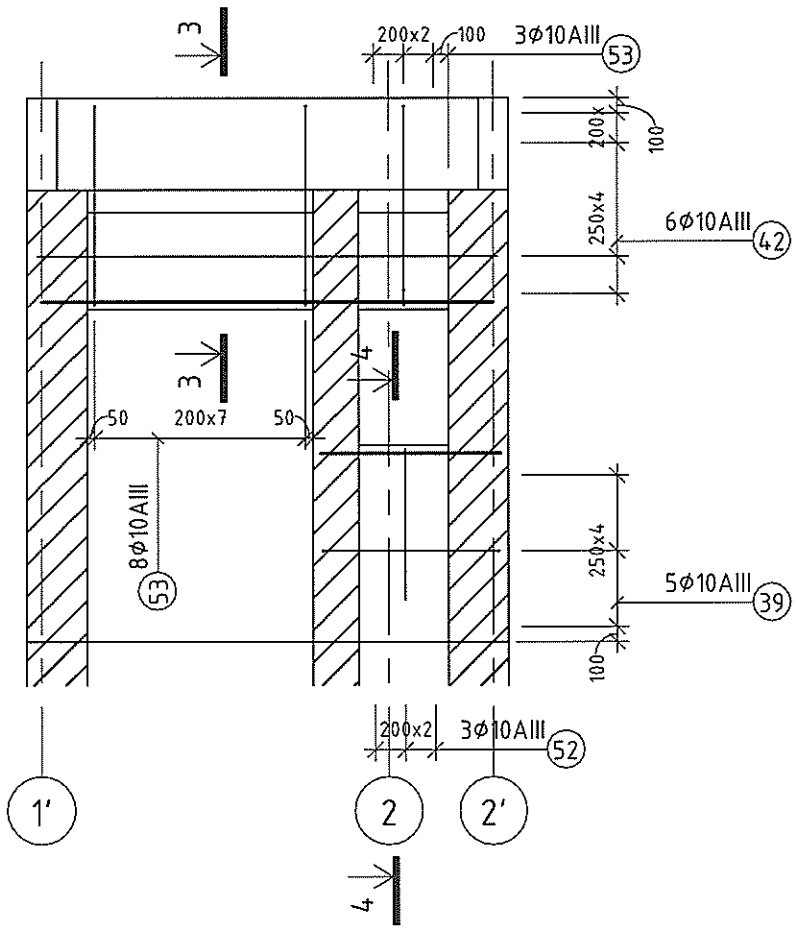

3D ХАРАГДАЦ

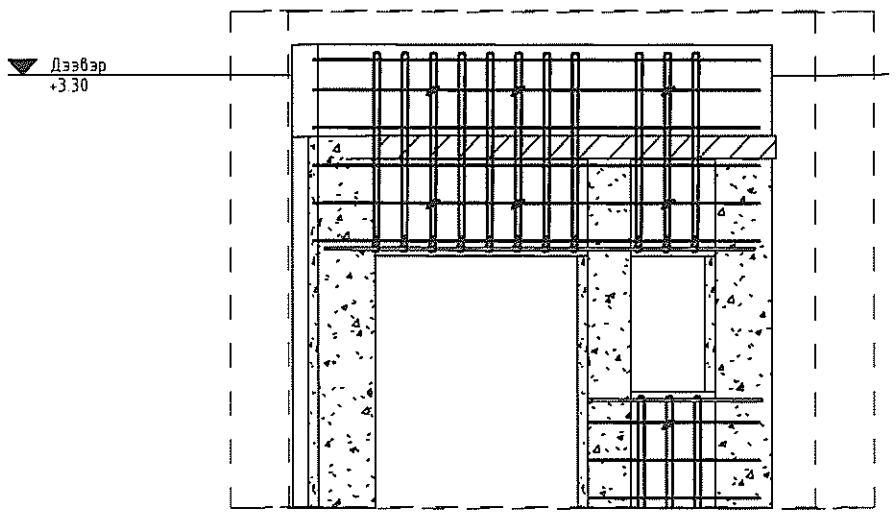

Тайлбар:

1. Цутгамал төмөр бетон багана, далд багана, ханын байрлал зай хэмжээг давхрын багана, ханын байгуулалтын зураглаас үзнэ үү.
2. Цутгалтын ажлыг "Цутгамал бетон, төмөр бетон бүтээц" БНбД-52-02-05-г мөрдлөг болгоно.
3. Хананд гарах нүхийг БА, ХС, ЦБУ, ХТ, ДГ-н зураг тай хамт үзнэ үү.
4. Хөндлөн арматуриг гадна талд нь байрлуулна. Сууриас гарах ханын гаргалгаа арматуриг холбогдох хуудаснаас үзнэ үү.

"ТООНОТ КОНСТРАКШН" ХХК
ЗТ11-656/23 Утас: 9910-53021

"ТӨРИЙН БАНК"-НИЙ ТООЦООНЫ ТӨВИЙН БАРИЛГА
Давтан хэрэглэх зураг

НЭГДҮГЭЭР ДАВХРЫН ХАНА ЦХ-6

Инженер		Б.Мягмардорж	Е.Г.Шифр: ТК-23/2024	Масштаб: MAs indicated	Огноо: 2024
Гүйцэтгэсэн		Б.Мягмардорж	Т.Г.Шифр	Зургийн дугаар: ББ-29	Хуудас
Шалгасан		Т.Намсрайсүрэн			

Ує шат:

A3

НЭГДҮГЭЭР ХАНА ЦХ-7-н ХЭВНИЙ БАЙГУУЛАЛТ

1 : 50

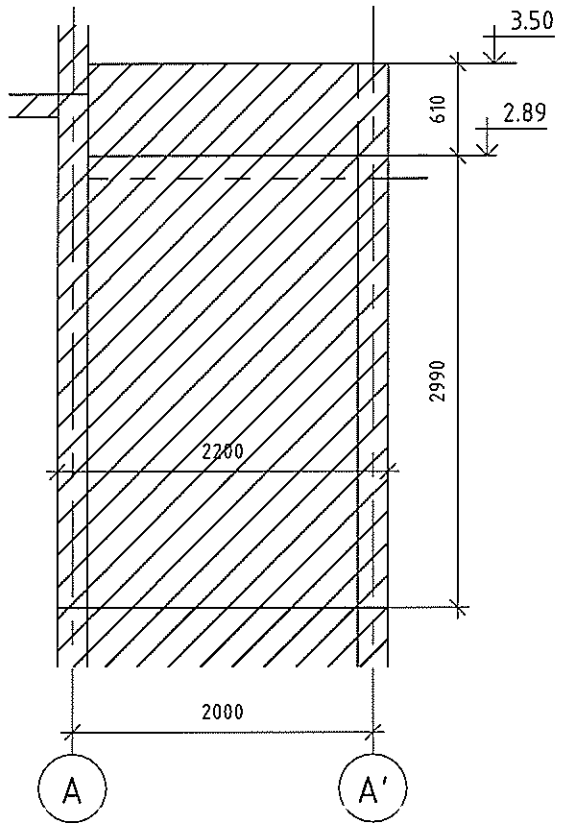

НЭГДҮГЭЭР ХАНА ЦХ-7-н АРМАТУРЧЛАЛ

1 : 50

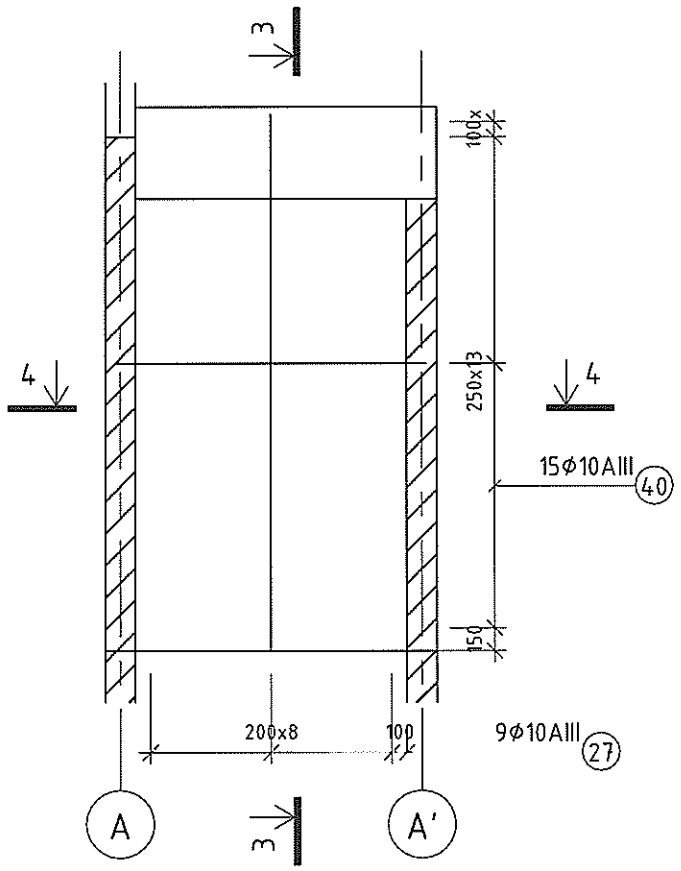

ОГТЛОЛ 3-3

1 : 20

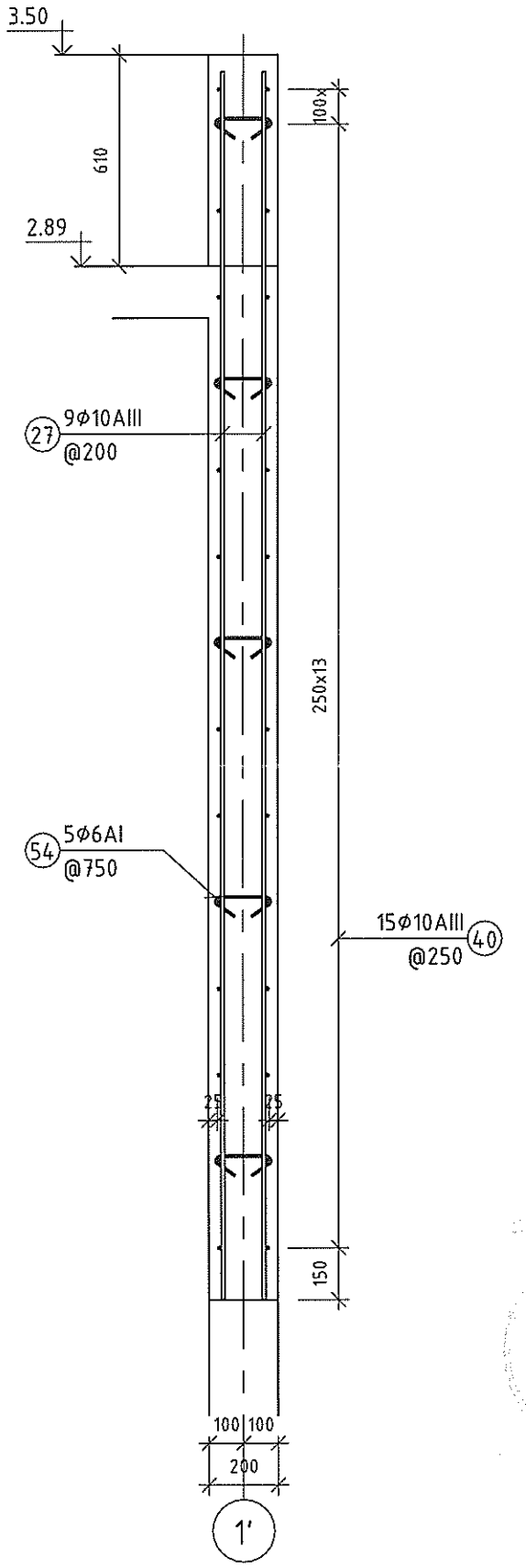

ОГТЛОЛ 4-4

1 : 20

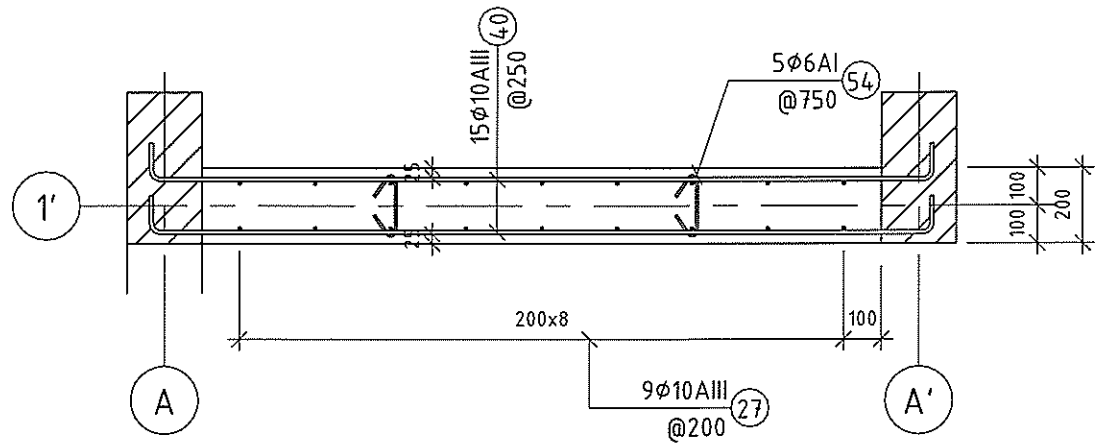

Оворын тодорхойлолт			
Позиц	Арм. голч /мм/	Арм. урт /мм/	Овор
40	10	2239	100 — 2080 — 100
54	6	345	90 — 164 — 90

Нэгдүгээр давхрын ЦХ-7-н материалын түүвэр					
Позиц	Тэмдэглэгээ	Нэр	Тоо /шир/	Жин /кг/ Нэгж	Нийт
27	MNS JIS G 3112:2002	Φ10AIII L=3550	36	2.19	78.85
40	MNS JIS G 3112:2002	Φ10AIII L=2239	60	1.38	82.87
54	ГОСТ 6727-80	Φ6AI L=345	20	0.08	1.53
			116		163.25
		Бетон B20			2.15 m^3

Тайлбар:

1. Цутгамал төмөр бетон багана, далд багана, ханын байрлал эзэй хэмжээг давхрын багана, ханын байгуулалтын зураглаас үзнэ үү.
2. Цутгалтын ажлыг "Цутгамал бетон, төмөр бетон бүтээц" БНбД-52-02-05-г мөрдлөг болгоно.
3. Хананд гарах нүхийг БА, ХС, ЦБУ, ХТ, ДГ-н зураг тай хамт үзнэ үү.
4. Хөндлөн арматурыг гадна талд нь байрлуулна. Суурьас гарах ханын гарцалгаа арматурыг холбогдох хуудаснаас үзнэ үү.

"ТООНОТ КОНСТРАКШН" ХХК ЗТ11-656/23 Утас 9910-53021	"ТӨРИЙН БАНК"-НИЙ ТООЦООНЫ ТӨВИЙН БАРИЛГА Давтан хэрэглэх зураг				
	НЭГДҮГЭЭР ДАВХРЫН ХАНА ЦХ-7				Үе шат
	Инженер	Б.Мягмардорж	Е.Г.Шифр: ТК-23/2024	Масштаб: MAs indicated	Огноо: 2024
	Гүйцэтгэсэн	Б.Мягмардорж	Т.Г.Шифр	Зургийн дугаар: ББ-30	Хуудас:
	Шалгасан	Т.Намсрайсүрэн			

A3

НЭГДҮГЭЭР ХАНА ЦХ-8-н ХЭВНИЙ БАЙГУУЛАЛТ

1 : 50

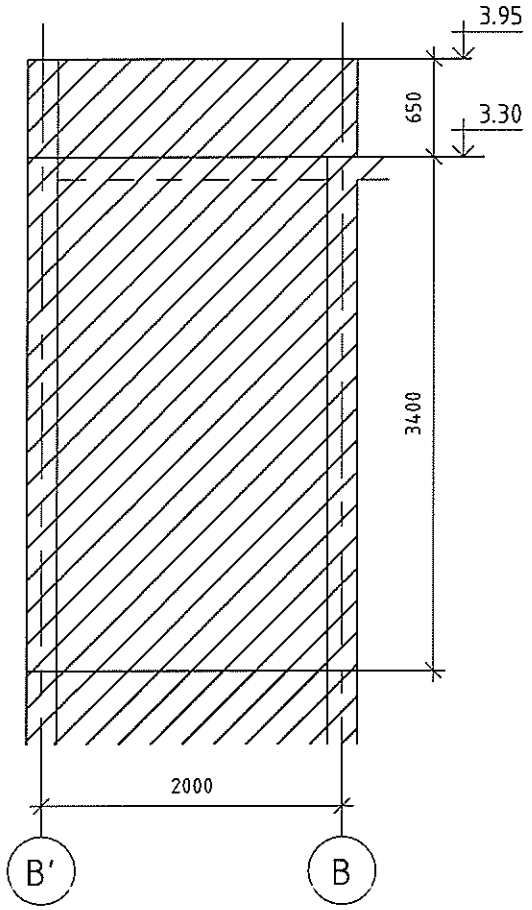

НЭГДҮГЭЭР ХАНА ЦХ-8-н АРМАТУРЧЛАЛ

1 : 50

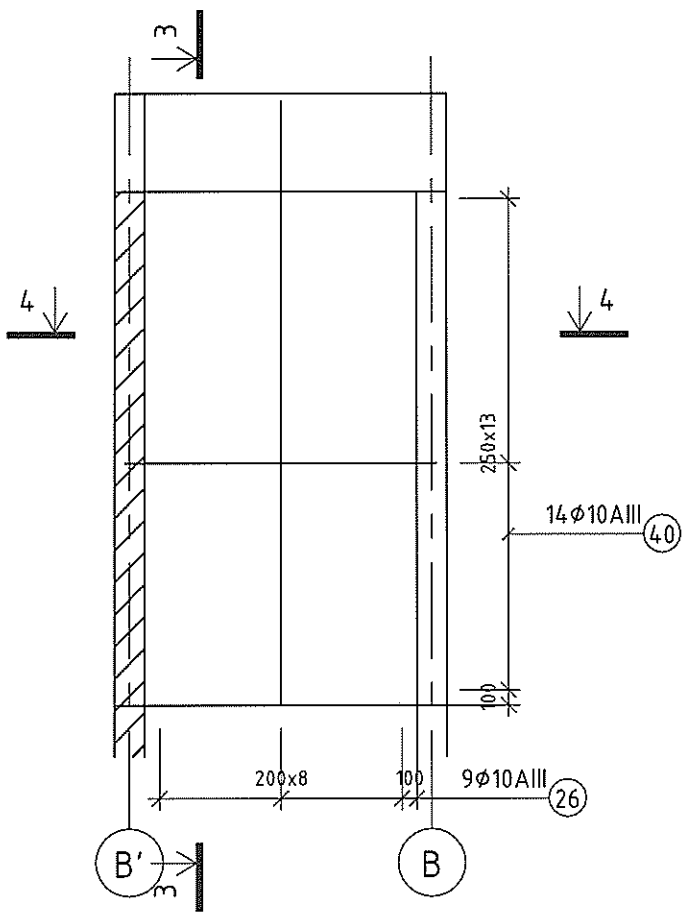

ОГТЛОЛ 3-3

1 : 20

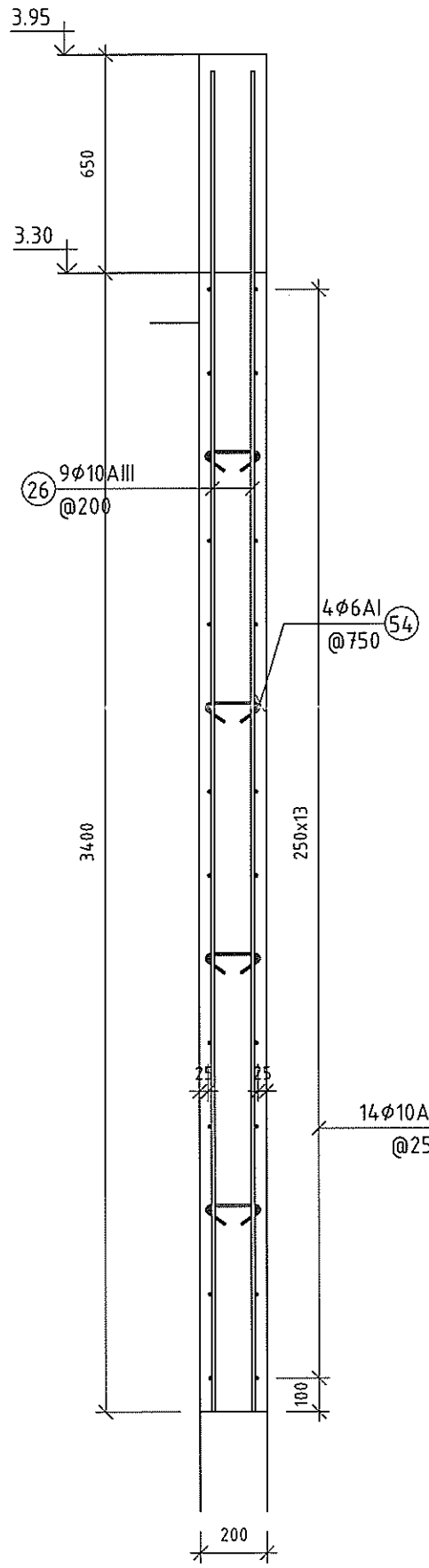

ОГТЛОЛ 4-4

1 : 20

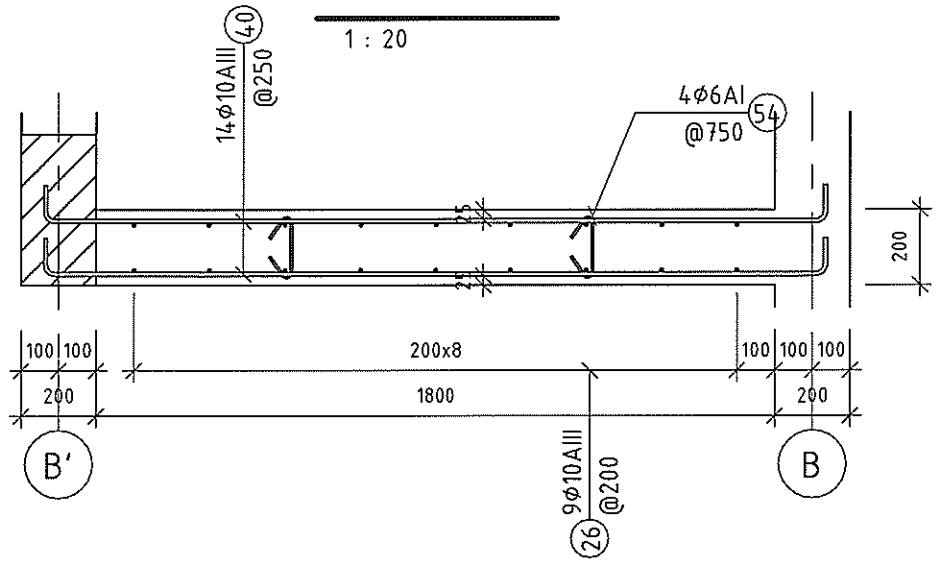

Нэгдүгээр давхрын ЦХ-8-н материалын түүвэр					
Позиц	Тэмдэглэгээ	Нэр	Тоо /шир/	Жин /кг/ Нэгж	Нийт
26	MNS JIS G 3112:2002	Φ10AIII L=4000	36	2.47	88.85
40	MNS JIS G 3112:2002	Φ10AIII L=2239	54	1.38	74.58
54	ГОСТ 6727-80	Φ6AI L=345	16	0.08	1.22
			106		164.66
		Бетон B20			2.45 m³

Оворын тодорхойлолт			
Позиц	Арм. голч /мм/	Арм. урт /мм/	Овор
40	10	2239	100 2080 100
54	6	345	90 164 90

Тайлбар:

1. Цутгамал төмөр бетон багана, далд багана, ханын байрлал зай хэмжээг давхрын багана, ханын байгуулалтын зурагнаас үзнэ үү.
2. Цутгалтын ажлыг "Цутгамал бетон, төмөр бетон бүтээц" БНбД-52-02-05-г мөрдлөг болгоно.
3. Хананд гарах нүхийг БА, ХС, ЦБУ, ХТ, ДГ-н зурагтай хамт үзнэ үү.
4. Хөндлөн арматурыг гадна талд нь байрлуулна. Сууриас гарах ханын гаргалгаа арматурыг холбогдох хуудаснаас үзнэ үү.

"ТӨРИЙН БАНК"-НИЙ ТООЦООНЫ ТӨВИЙН БАРИЛГА

Давтан хэрэглэх зураг

НЭГДҮГЭЭР ДАВХРЫН ХАНА ЦХ-8

Инженер		Б.Мягмардорж	Е.Г.Шифр: ТК-23/2024	Масштаб: MAs indicated	Огноо: 2024
Гүйцэтгэсэн		Б.Мягмардорж	Т.Г.Шифр:	Зургийн дугаар: ББ-31	Хуудас:
Шалгасан		Т.Намсрайсүрэн			

Ye шат.

"ТООНОТ КОНСТРАКШН" ХХК
ЗТ11-656/23 Чтас. 9910-53021

А3

НЭГДҮГЭЭР ДАВХРЫН ХАНА ЦХ-9-н ХЭВНИЙ БАЙГУУЛАЛТ

1 : 50

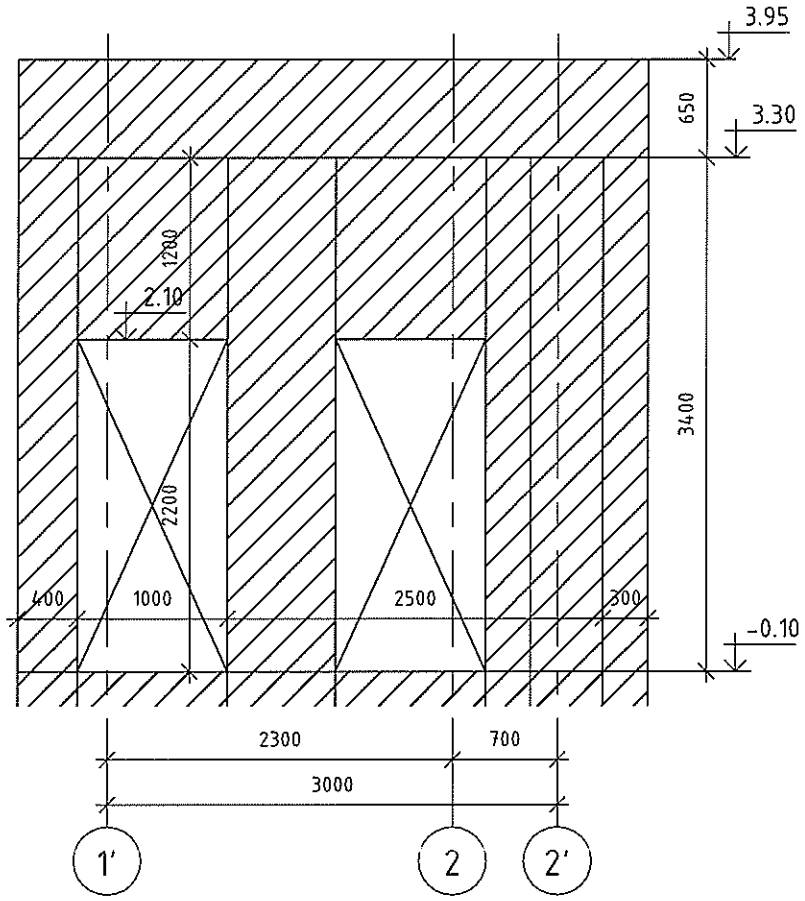

НЭГДҮГЭЭР ДАВХРЫН ХАНА ЦХ-9-н АРМАТУРЧЛАЛ

1 : 50

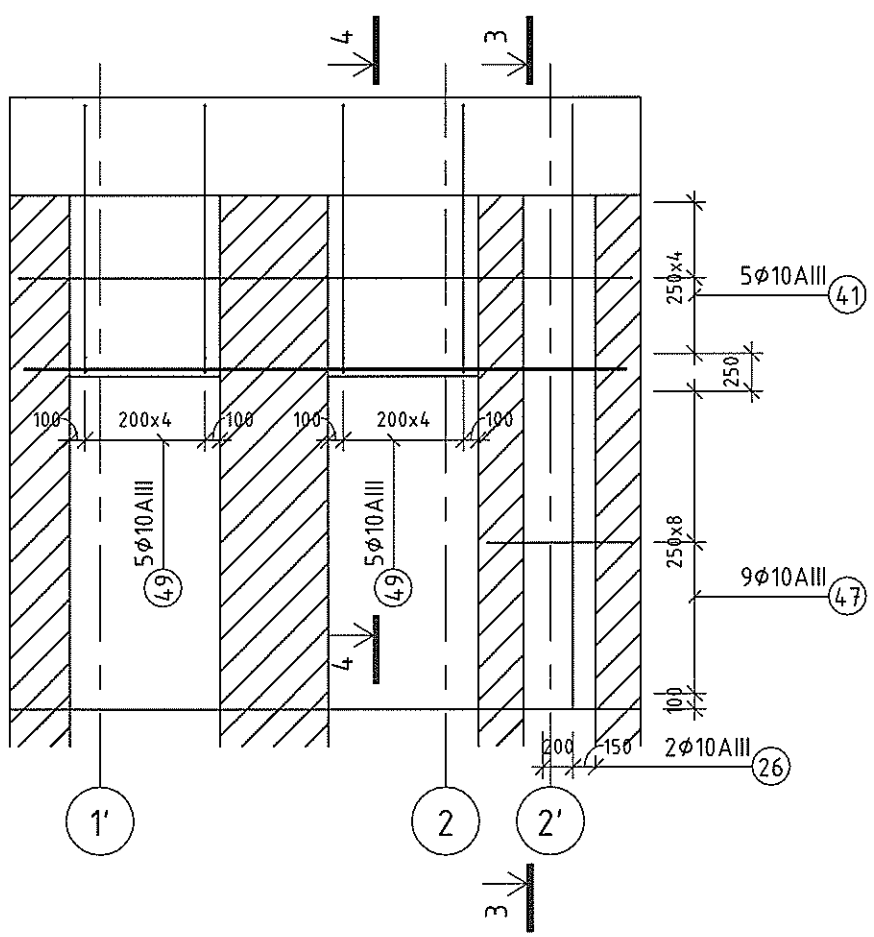

ОГТЛОЛ 3-3

1 : 20

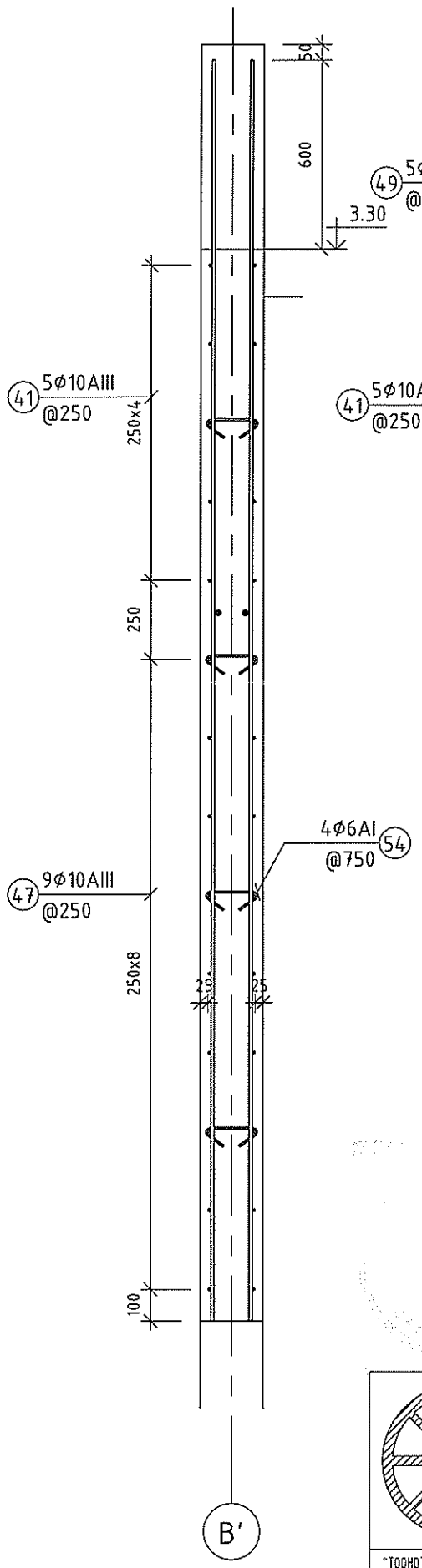

ОГТЛОЛ 4-4

1 : 20

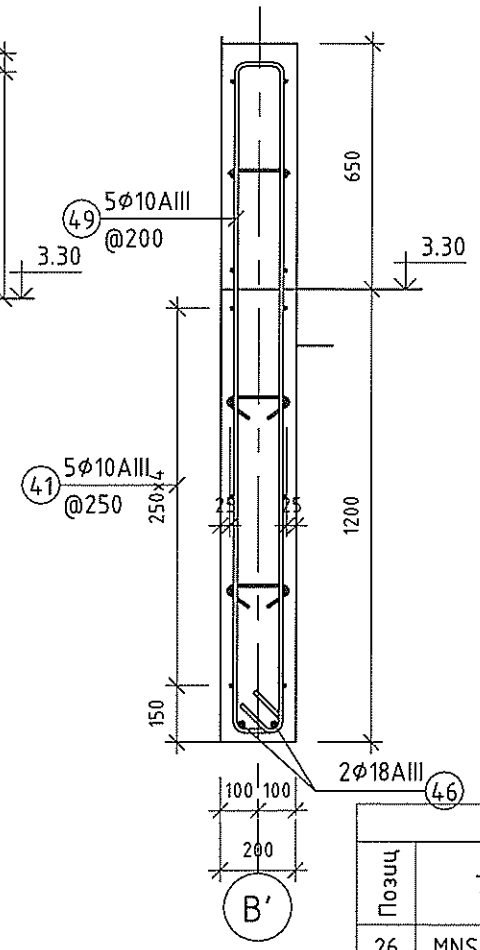

Оворын тодорхойлолт			
Позиц	Арм. голч /мм/	Арм. урт /мм/	Овор
41	10	4239	100 4080 100
47	10	1119	100 960 100
49	10	3978	130 1775 1775 130 115
54	6	345	90 90 164

Нэгдүгээр давхрын ЦХ-9-н материалын түүвэр					
Позиц	Тэмдэглэгээ	Нэр	Тоо /шир/	Жин /кг/ Нэгж	Нийт
26	MNS JIS G 3112:2002	Φ10AIII L=4000	4	2.47	9.87
41	MNS JIS G 3112:2002	Φ10AIII L=4239	10	2.62	26.15
46	MNS JIS G 3112:2002	Φ18AIII L=4000	2	7.99	15.98
47	MNS JIS G 3112:2002	Φ10AIII L=1119	18	0.69	12.42
49	MNS JIS G 3112:2002	Φ10AIII L=3978	10	2.45	24.54
54	ГОСТ 6727-80	Φ6AI L=345	8	0.08	0.61
			52		89.59
		Бетон B20			1.98 m^3

Тайлбар:

1. Цутгамал төмөр бетон багана, далд багана, ханын байрлал зай хэмжээ давхрын багана, ханын байгуулалтын зурагнаас үзнэ үү.
2. Цутгалтын ажлыг "Цутгамал бетон, төмөр бетон бүтээц" БНбД-52-02-05-г мөрдлөг болгоно.
3. Хананд гарах нүхийг БА, ХС, ЦБУ, ХТ, ДГ-н зурагтай хамт үзнэ үү.
4. Хөндлөн арматураг гадна талд нь байрлуулна. Суурьас гарах ханын гаргалгаа арматураг холбогдох хуудаснаас үзнэ үү.

"ТООНОТ КОНСТРАКШН" ХХК
ЭТ11-656/23 Утас: 9910-53021

"ТӨРИЙН БАНК"-НИЙ ТООЦООНЫ ТӨВИЙН БАРИЛГА
Давтан хэрэглэх зураг

НЭГДҮГЭЭР ДАВХРЫН ХАНА ЦХ-9

Инженер		Б.Мягмардорж	Е.Г.Шифр: ТК-23/2024	Масштаб: MAs indicated	Огноо: 2024
Гүйцэтгэсэн		Б.Мягмардорж	Т.Г.Шифр	Зургийн дугаар: ББ-32	Хуудас
Шалгасан		Т.Намсрайсүрэн			

Ує шат:

A3

ПРАПЕТ ХАНЫН БАЙГУУЛАЛТ

1 : 100

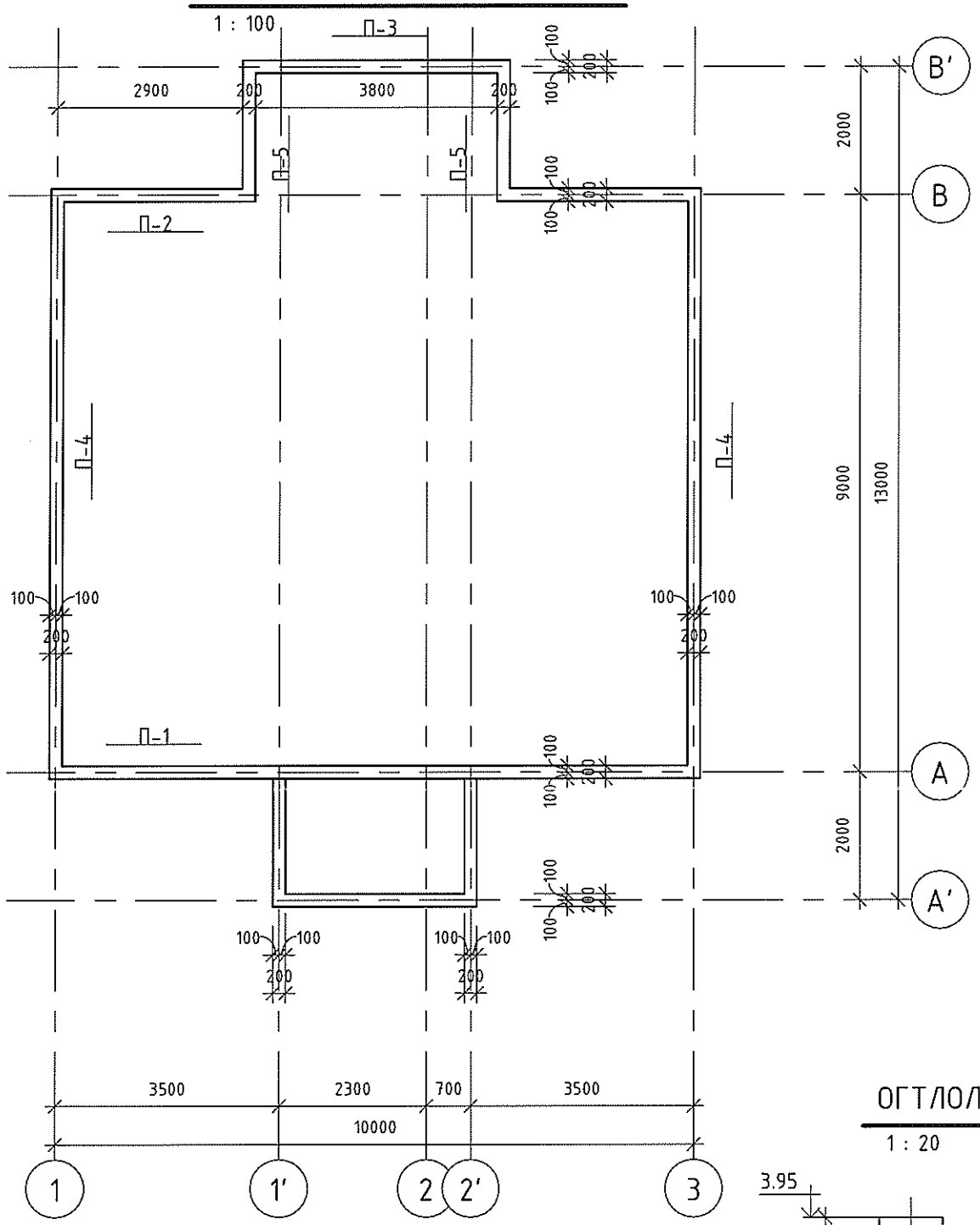

ПРАПЕТ ХАНА П-2-н ХЭВНИЙ БАЙГУУЛАЛТ

1 : 50

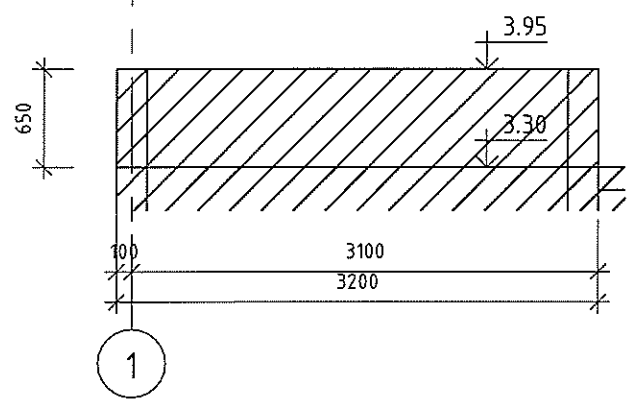

ПРАПЕТ ХАНА П-2-н АРМАТУРЧЛАЛ

1 : 50

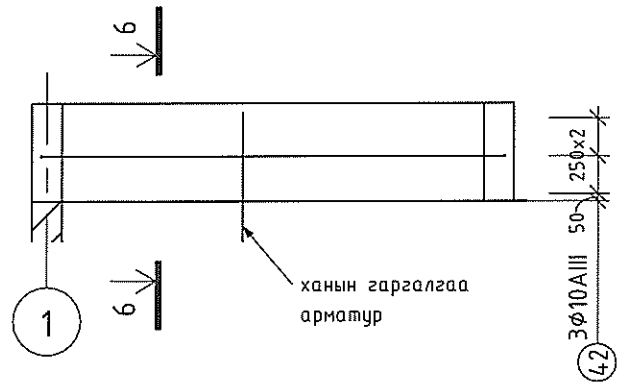

ПРАПЕТ ХАНА П-3-н ХЭВНИЙ БАЙГУУЛАЛТ

1 : 50

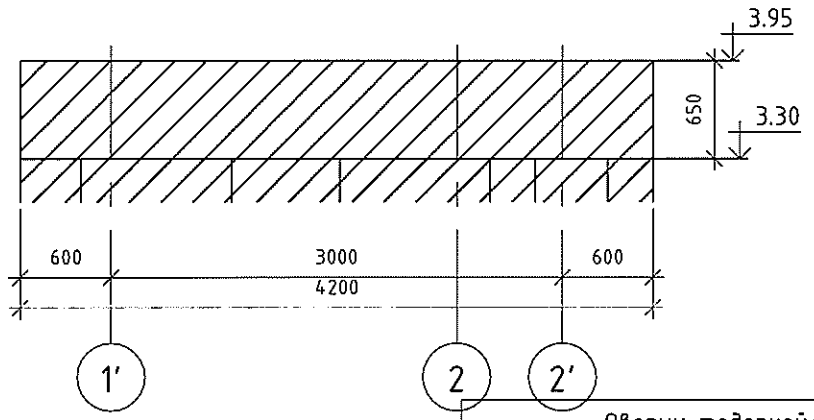

ПРАПЕТ ХАНА П-3-н АРМАТУРЧЛАЛ

1 : 50

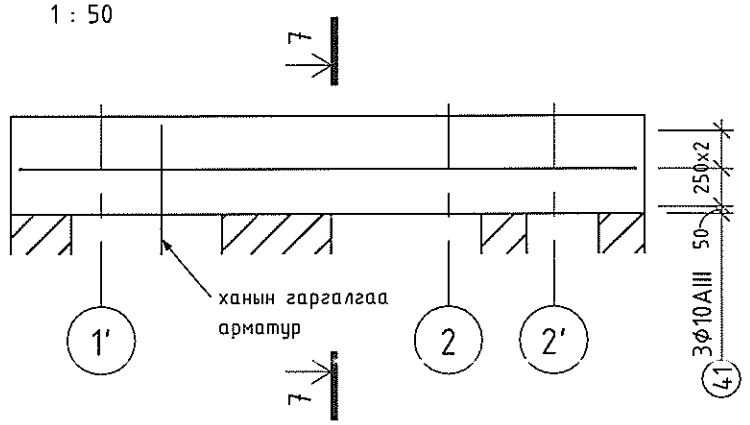

Оворын тодорхойлолт				Оворын тодорхойлолт			
Позиц	Арм. голч /мм/	Арм. урт /мм/	Овор	Позиц	Арм. голч /мм/	Арм. урт /мм/	Овор
42	10	3239	100 3080 100	41	10	4239	100 4080 100
54	6	345	90 164 90	54	6	345	90 164 90

ОГТЛОЛ 6-6

1 : 20

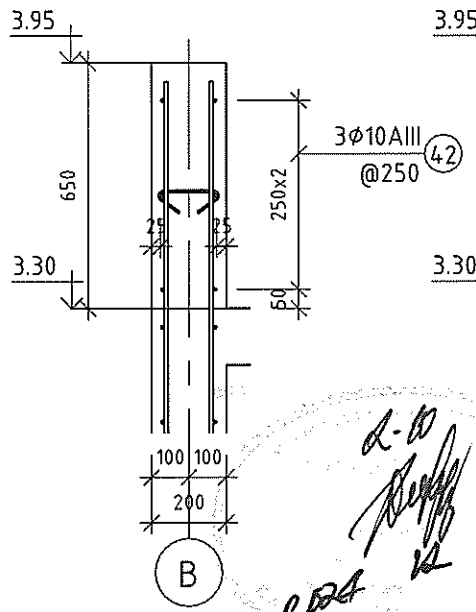

ОГТЛОЛ 7-7

1 : 20

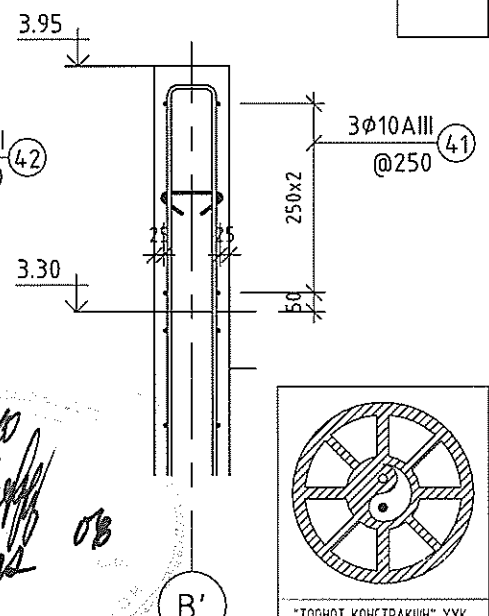

Тайлбар:

1. Цутгамал төмөр бетон багана, далд багана, ханын байрлал зай хэмжээг давхрын багана, ханын байгуулалтын зураглаас үзнэ үү.
2. Цутгалтын ажлыг "Цутгамал бетон, төмөр бетон бүтээц" БНбД-52-02-05-г мөрдлөг болгоно.
3. Хананд гарах нүхийг БА, ХС, ЦБУ, ХТ, ДГ-н зураг тай хамт үзнэ үү.
4. Хөндлөн арматурыг гадна талд нь байрлуулна. Суурьаас гарах ханын гаргалгаа арматурыг холбогдох хуудаснаас үзнэ үү.

Прапет хана П-2-н материалын түүвэр

Позиц	Тэмдэглэгээ	Нэр	Тоо /шир/	Жин /кг/ Нэгж	Жин /кг/ Нийт
42	MNS JIS G 3112:2002	Ф10AIII L=3239	12	2.00	23.98
54	ГОСТ 6727-80	Ф6AI L=345	10	0.08	0.77
			22		24.74
		Бетон B20			0.75 m^3

Прапет хана П-3-н материалын түүвэр

Позиц	Тэмдэглэгээ	Нэр	Тоо /шир/	Жин /кг/ Нэгж	Жин /кг/ Нийт
41	MNS JIS G 3112:2002	Ф10AIII L=4239	6	2.62	15.69
54	ГОСТ 6727-80	Ф6AI L=345	5	0.08	0.38
			11		16.07
		Бетон B20			0.55 m^3

"ТООНОТ КОНСТРАКШН" ХХК
ЗТ11-656/23 Утас: 9910-53021

"ТӨРИЙН БАНК"-НИЙ ТООЦООНЫ ТӨВИЙН БАРИЛГА

Давтан хэрэглэх зураг

ПРАПЕТ ХАНЫН БАЙГУУЛАЛТ, П-2, П-3

Ye шат

Инженер		Б.Мягмардорж	Е.Г Шифр ТК-23/2024	Масштаб MAs indicated	Огноо 2024
Гүйцэтгэсэн		Б.Мягмардорж	Т.Г Шифр	Зургийн дугаар ББ-33	Хуудас
Шалгасан		Т.Намсрайсүрэн			

А3

ПРАПЕТ ХАНА П-1-н ХЭВНИЙ БАЙГУУЛАЛТ

1 : 50

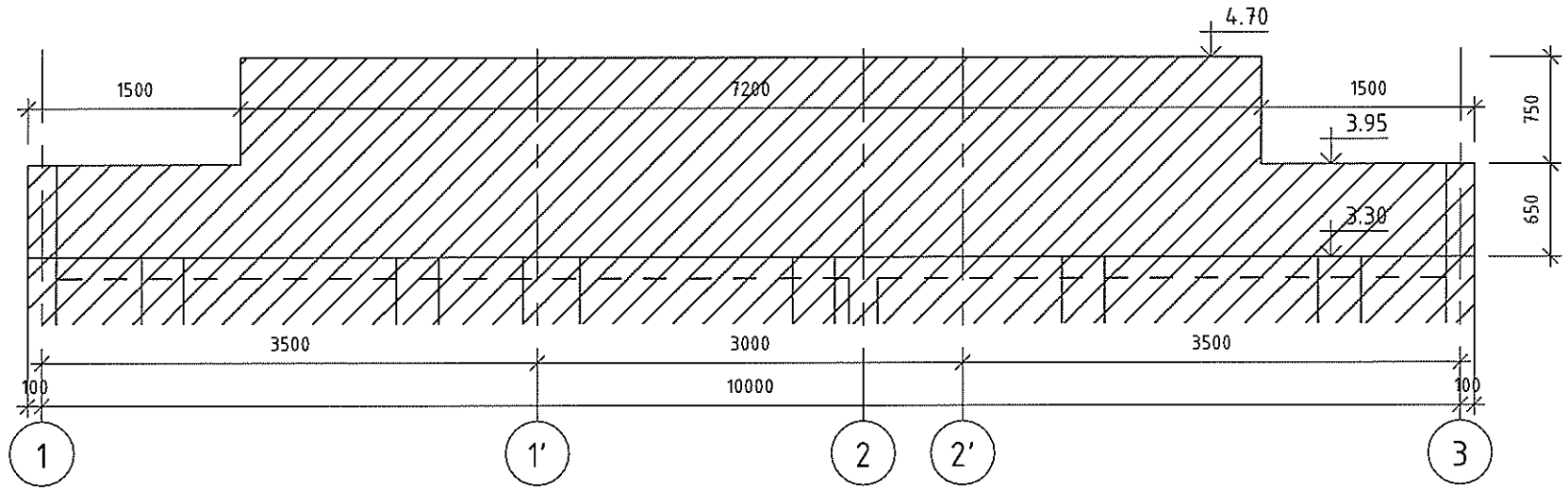

ОГТЛОЛ 3-3

1 : 20

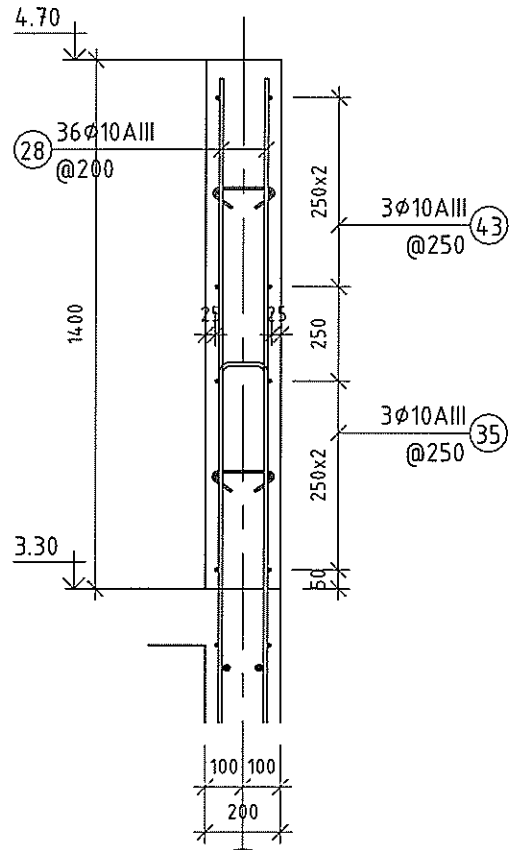

ОГТЛОЛ 4-4

1 : 20

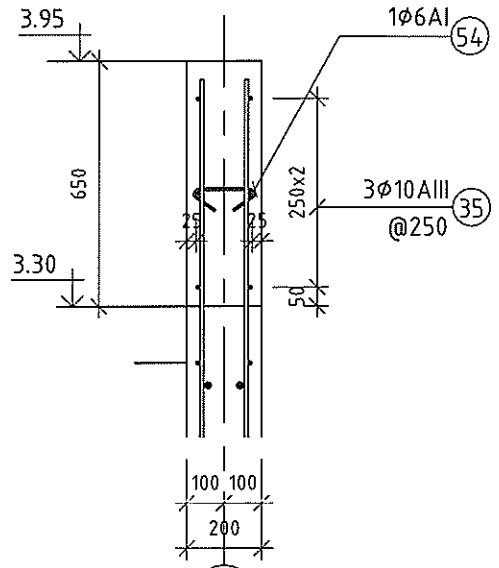

ПРАПЕТ ХАНА П-1-н АРМАТУРЧЛАЛ

1 : 50

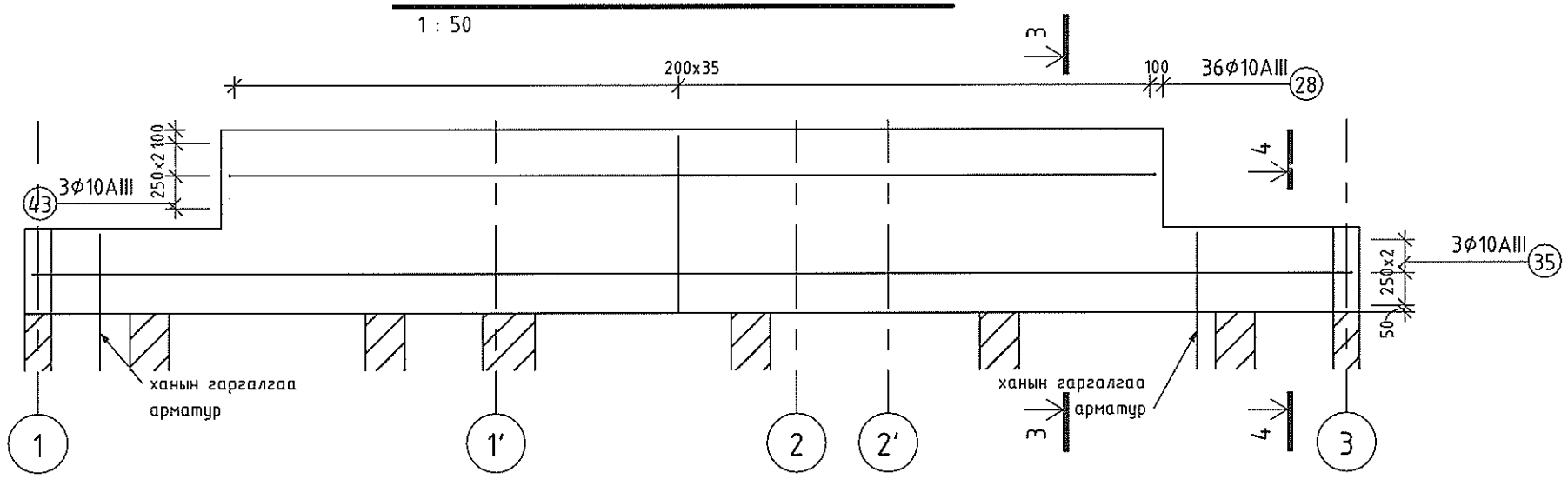

Прапет хана П-1-н материалын түүвэр					
Позиц	Тэмдэглэгээ	Нэр	Тоо /шир/	Жин /кг/ Нэгж	Нийт
28	MNS JIS G 3112:2002	Φ10AIII L=1350	72	0.83	59.97
35	MNS JIS G 3112:2002	Φ10AIII L=10239	6	6.32	37.90
43	MNS JIS G 3112:2002	Φ10AIII L=7239	6	4.47	26.80
54	ГОСТ 6727-80	Φ6AI L=345	28	0.08	2.14
			112		126.82
		Бетон B20			2.35 m^3

Оворын тодорхойлолт			
Позиц	Арм. голч /мм/	Арм. урт /мм/	Овор
35	10	10239	100 10080 100
43	10	7239	100 7080 100
54	6	345	90 90 164

Тайлбар:

1. Цутгамал төмөр бетон багана, далд багана, ханын байрлал зай хэмжээг давхрын багана, ханын байгуулалтын зураглаас үзнэ үү.
2. Цутгалтын ажлыг "Цутгамал бетон, төмөр бетон бүтээц" БНбД-52-02-05-г мөрдлөг болгоно.
3. Хананд гарах нүхийг БА, ХС, ЦБУ, ХТ, ДГ-н зураг тай хамт үзнэ үү.
4. Хөндлөн арматурыг гадна талд нь байрлуулна. Сууриас гарах ханын гаргалгаа арматурыг холбогдох хуудаснаас үзнэ үү.

"ТООНОТ КОНСТРАКШН" ХХК
ЗТ11-656/23 Утас: 9910-53021

"ТӨРИЙН БАНК"-НИЙ ТООЦООНЫ ТӨВИЙН БАРИЛГА
Давтан хэрэглэх зураг

ПРАПЕТ ХАНА П-1

Үе шат:

Инженер		Б.Мягмардорж	ЕГ Шифр: ТК-23/2024	Масштаб MAs indicated	Огноо 2024
Гүйцэтгэсэн		Б.Мягмардорж	ТГ Шифр:	Зургийн дугаар ББ-34	Хуудас
Шалгасан		Т.Намсрайсүрэн			

А3

ПРАПЕТ ХАНА П-4-н ХЭВНИЙ БАЙГУУЛАЛТ

1 : 50

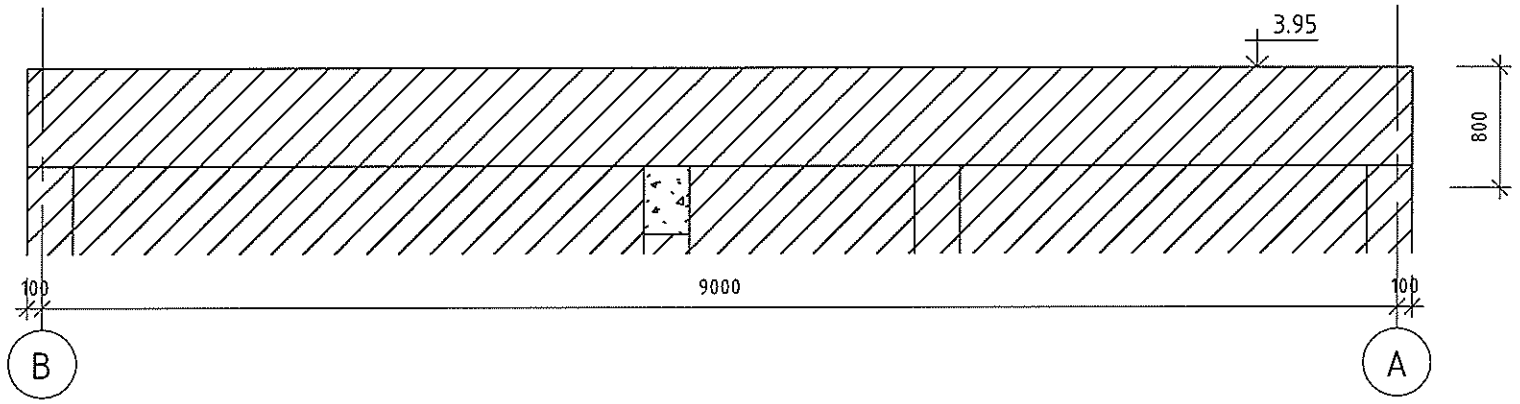

ПРАПЕТ ХАНА П-5-н ХЭВНИЙ БАЙГУУЛАЛТ

1 : 50

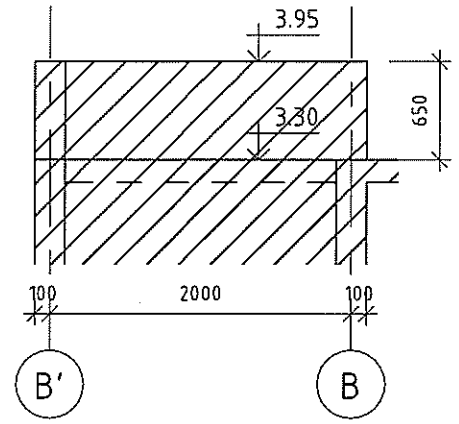

Оворын тодорхойлолт			
Позиц	Арм. голч /мм/	Арм. урт /мм/	Овор
30	10	9239	100 / 9080 / 100
54	6	345	90 / 164 / 90

Оворын тодорхойлолт			
Позиц	Арм. голч /мм/	Арм. урт /мм/	Овор
40	10	2239	100 / 2080 / 100
54	6	345	90 / 164 / 90

ПРАПЕТ ХАНА П-4-н АРМАТУРЧЛАЛ

1 : 50

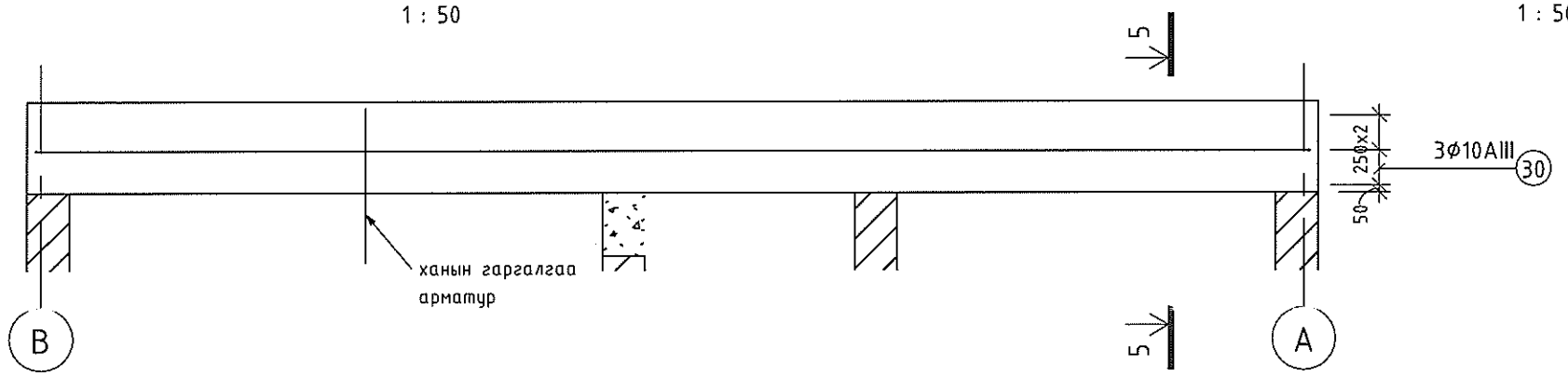

ПРАПЕТ ХАНА П-5-н АРМАТУРЧЛАЛ

1 : 50

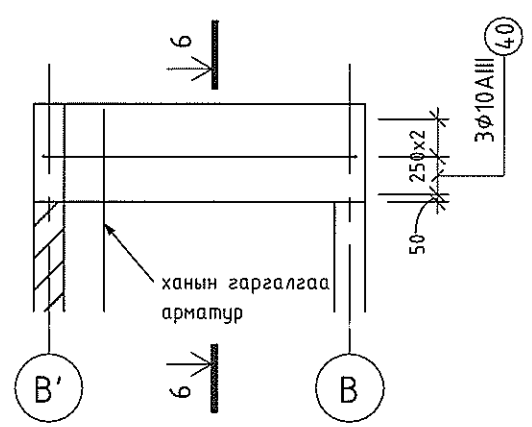

ОГТЛОЛ 5-5

1 : 20

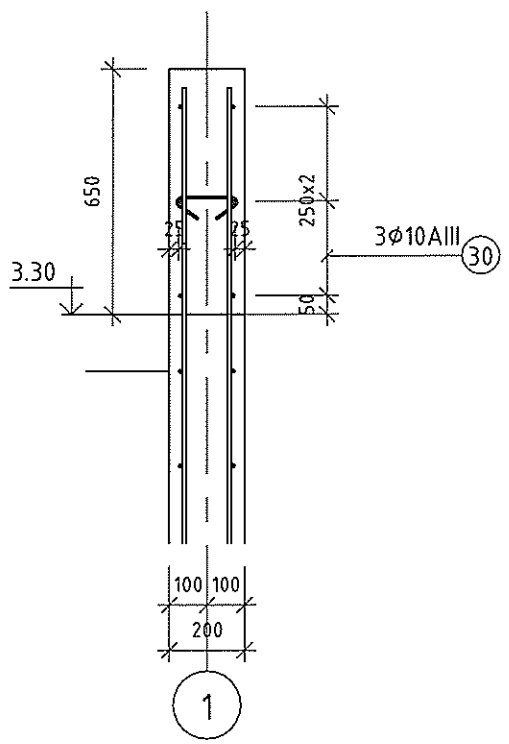

ОГТЛОЛ 6-6

1 : 20

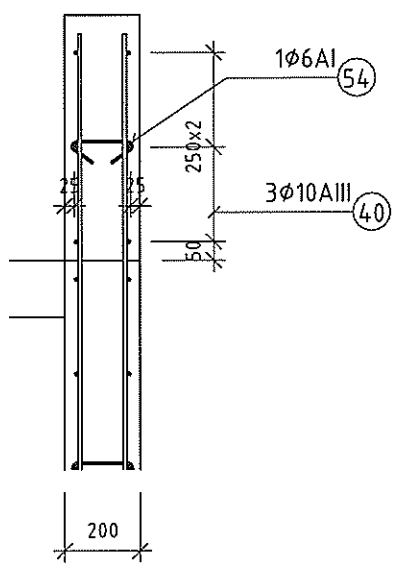

Прапет хана П-4-н материалын түүвэр					
Позиц	Тэмдэглэгээ	Нэр	Тоо /шир/	Жин /кг/ Нэгж	Нийт
30	MNS JIS G 3112:2002	Φ10AIII L=9239	12	5.70	68.40
54	ГОСТ 6727-80	Φ6AI L=345	24	0.08	1.84
			36		70.24
		Бетон B20			2.37 m^3

Прапет хана П-5-н материалын түүвэр					
Позиц	Тэмдэглэгээ	Нэр	Тоо /шир/	Жин /кг/ Нэгж	Нийт
40	MNS JIS G 3112:2002	Φ10AIII L=2239	12	1.38	16.57
54	ГОСТ 6727-80	Φ6AI L=345	4	0.08	0.31
			16		16.88
		Бетон B20			0.52 m^3

Тайлбар:

1. Цутгамал төмөр бетон багана, далд багана, ханын байрлал зай хэмжээг давхрын багана, ханын байгуулалтын зурагнаас үзнэ үү.
2. Цутгалтын ажлыг "Цутгамал бетон, төмөр бетон бүтээц" БНбД-52-02-05-г мөрдлөг болгоно.
3. Хананд гарах нүхийг БА, ХС, ЦБУ, ХТ, ДГ-н зурагтай хамт үзнэ үү.
4. Хөндлөн арматурыг гадна талд нь байрлуулна. Сууриас гарах ханын гаргалгаа арматурыг холбогдох хуудаснаас үзнэ үү.

2-20
2024 12 06

"ТООНОТ КОНСТРАКШН" ХХК ЭТ11-656/23 Утас: 9910-53021	"ТӨРИЙН БАНК"-НИЙ ТООЦООНЫ ТӨВИЙН БАРИЛГА Давтан хэрэглэх зураг				
	ПРАПЕТ ХАНА П-4, П-5				Ує шат:
Инженер		Б.Мягмардорж	Е.Г.Шифр: ТК-23/2024	Масштаб: MAs indicated	Огноо: 2024
Гүйцэтгэгчийн		Б.Мягмардорж	Т.Г.Шифр:	Зургийн дугаар: ББ-35	Хуудас:
Шалгасан		Т.Намсрайсүрэн			

А3

ДАМНУРУУНЫ БАЙГУУЛАЛТ

1 : 100

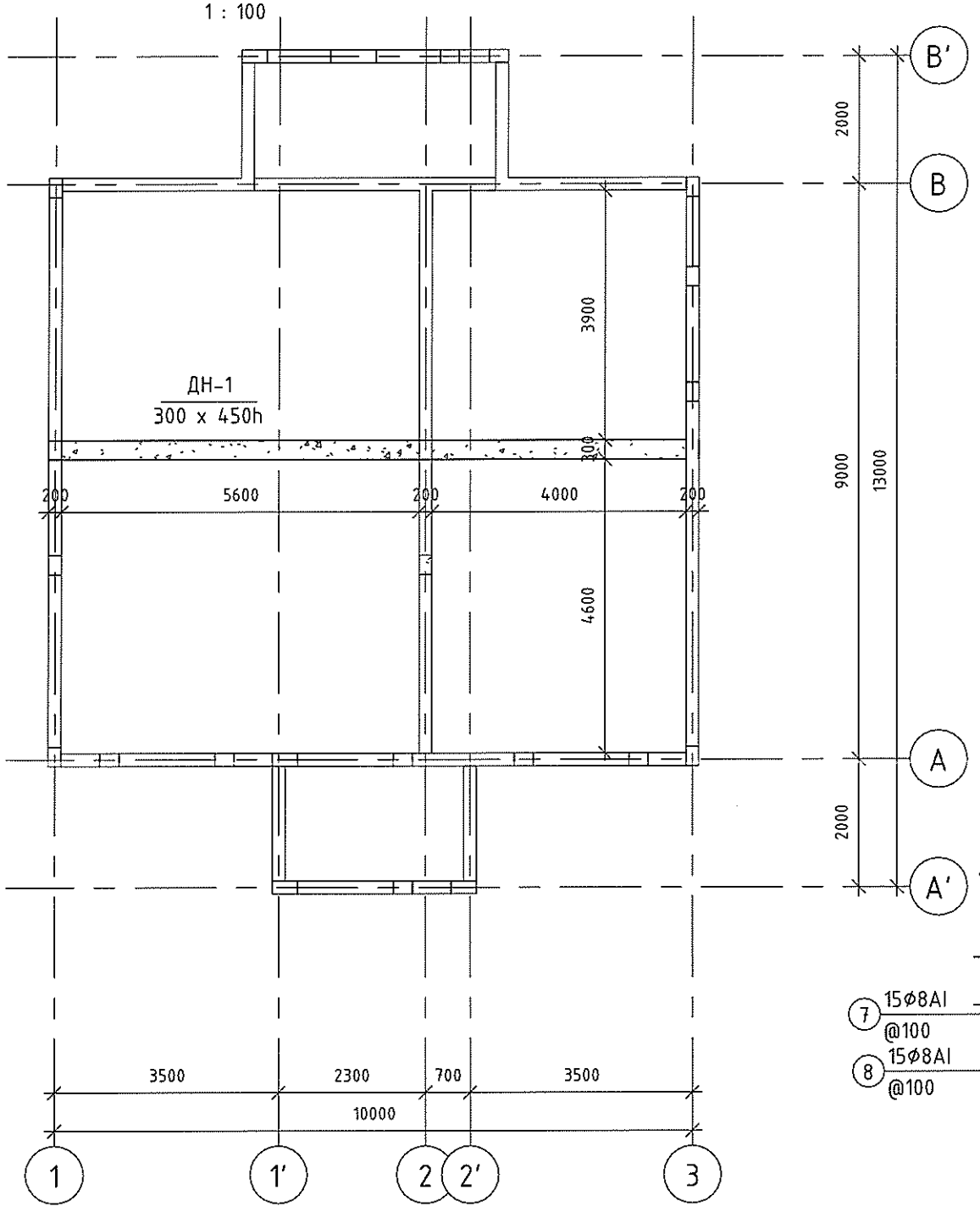

ДАМНУРУУ ДН-1-н ХЭВНИЙ БАЙГУУЛАЛТ

1 : 50

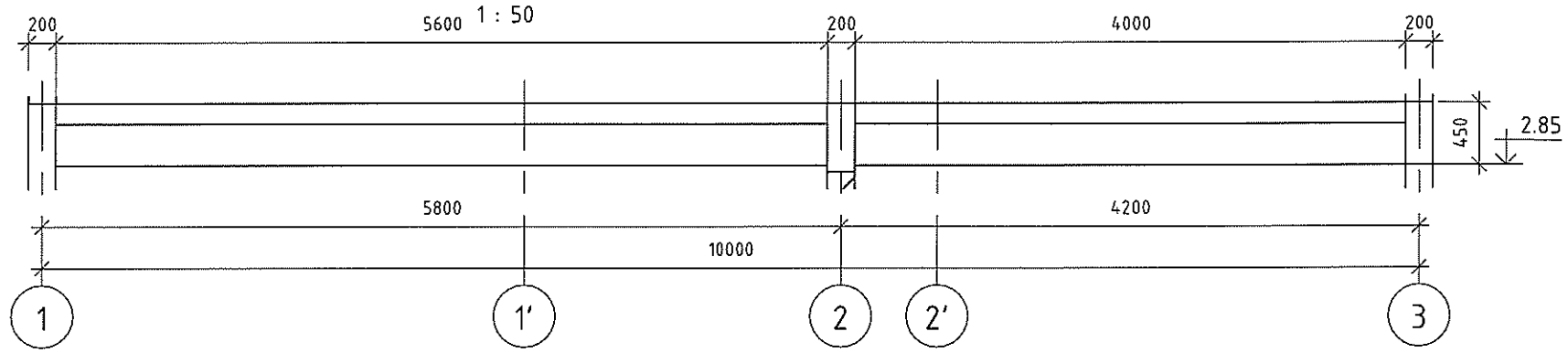

ДАМНУРУУ ДН-1-н АРМАТУРЧЛАЛ

1 : 50

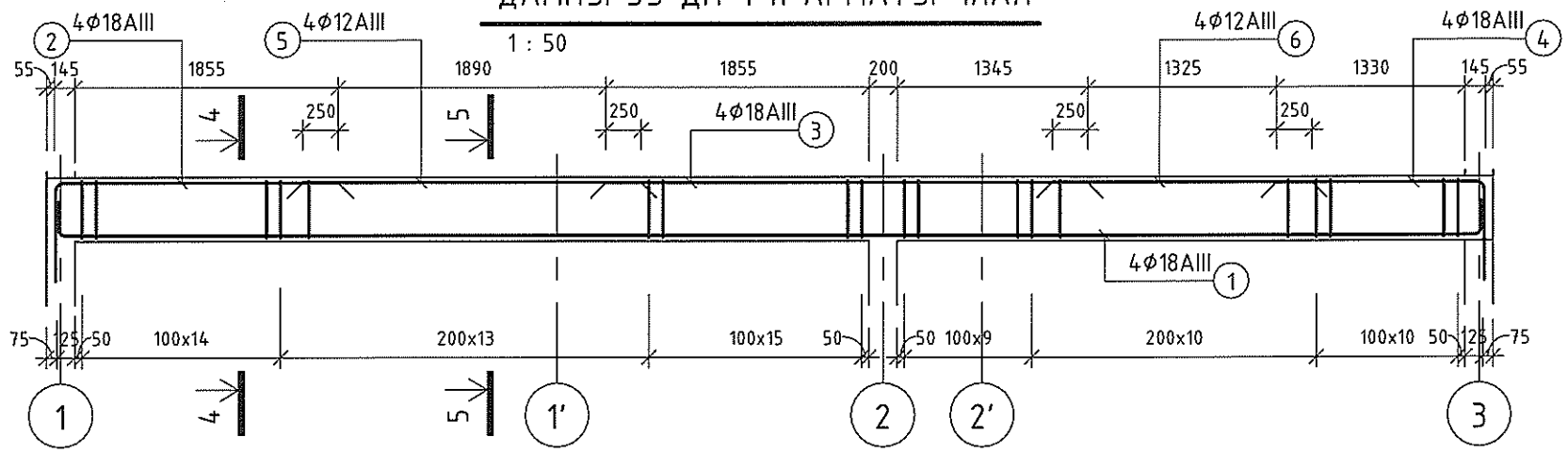

ОГТЛОЛ 4-4

1 : 20

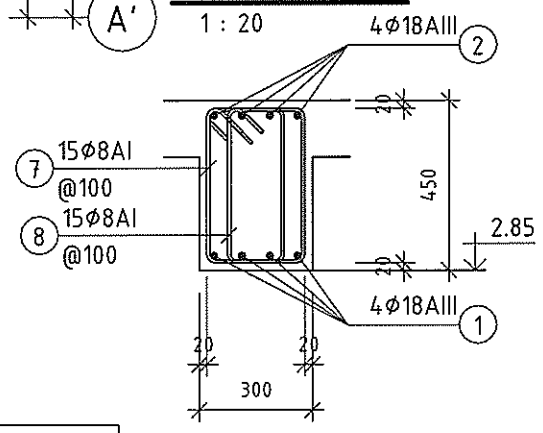

ОГТЛОЛ 5-5

1 : 20

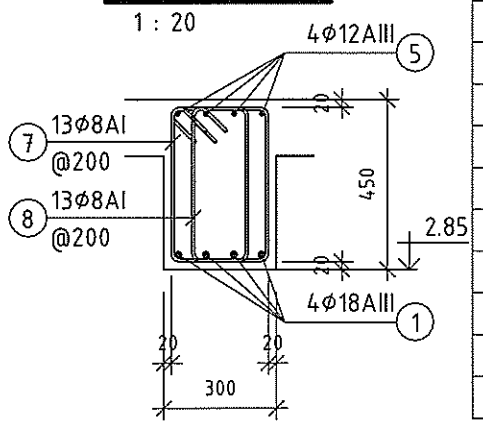

Дамнуруу ДН-1-н материалын түүвэр					
Позиц	Тэмдэглэгээ	Нэр	Тоо /шир/	Жин /кг/ Нэгж	Нийт
1	MNS JIS G 3112:2002	Φ18AIII L=10468	4	20.91	83.66
2	MNS JIS G 3112:2002	Φ18AIII L=2659	4	5.31	21.25
3	MNS JIS G 3112:2002	Φ18AIII L=3400	4	6.79	27.17
4	MNS JIS G 3112:2002	Φ18AIII L=2134	4	4.26	17.05
5	MNS JIS G 3112:2002	Φ12AIII L=2390	4	2.12	8.49
6	MNS JIS G 3112:2002	Φ12AIII L=1825	4	1.62	6.48
7	ГОСТ 6727-80	Φ8AI L=1490	73	0.59	42.97
8	ГОСТ 6727-80	Φ8AI L=1270	73	0.50	36.63
			170		243.70
		Бетон B20			1.36 m^3

Оворын тодорхойлолт			
Позиц	Арм. голч /мм/	Арм. урт /мм/	Овор
1	18	10468	250 / 10050 / 250
2	18	2659	700 / 2000
4	18	2134	700 / 1475

Оворын тодорхойлолт			
Позиц	Арм. голч /мм/	Арм. урт /мм/	Овор
7	8	1490	410 / 260 / 100 / 100 / 260 / 410
8	8	1270	410 / 150 / 100 / 100 / 150 / 410

Тайлбар:

1. Дамнурууны байрлалыг дамнурууны байгуулалтын зурагнаас үзнэ үү.
2. Цутгамал төмөр бетон дамнурууны бетоны анги B20, арматурын марк SD-390/AIII/, SR-235/AI/ байна.
3. Цутгалтын ажлыг "Цутгамал бетон, төмөр бетон бүтээц" БНбД-52-02-05-г мөрдлөг болгоно.
4. Хана, дамнурууны уулзварт хомутыг үргэлжүүлэн байрлуулахыг анхаарах шаардлагатай.

"ТӨРИЙН БАНК"-НИЙ ТООЦООНЫ ТӨВИЙН БАРИЛГА

Давтан хэрэглэх зураг

ДАМНУРУУНЫ БАЙГУУЛАЛТ

Ye шат:

Инженер		Б.Мягмардорж	Е.Г.Шифр: ТК-23/2024	Масштаб: MAs indicated	Огноо: 2024
Гүйцэтгэсэн		Б.Мягмардорж	Т.Г.Шифр:	Зургийн дугаар: ББ-36	Хуудас:
Шалгасан		Т.Намсрайсүрэн			

"ТООНОТ КОНСТРАКШН" ХХК
ЗТ11-656/23 Утас: 9910-53021

А3

ХУЧИЛТЫН ХЭВНИЙ БАЙГУУЛАЛТ

1 : 100

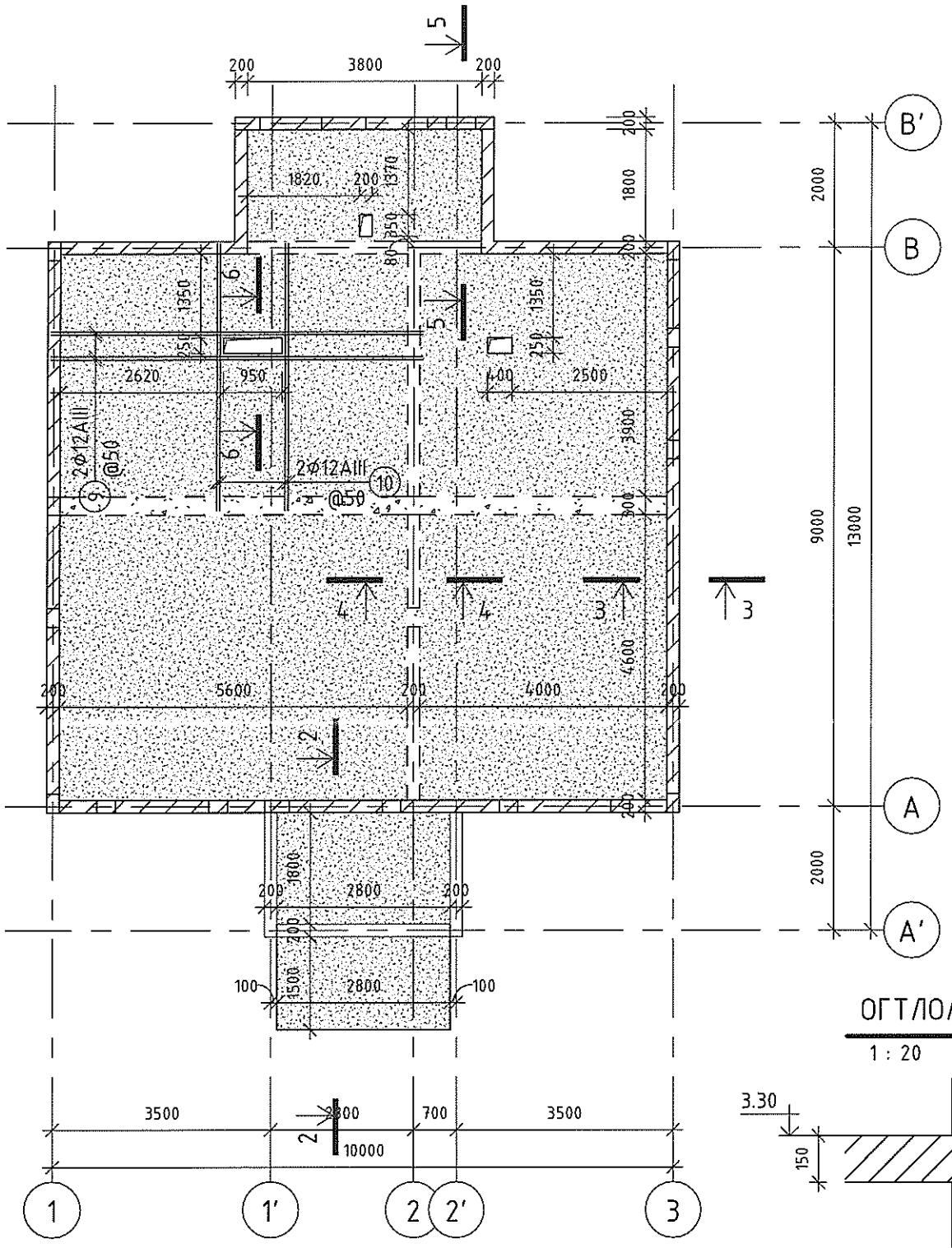

ОГТЛОЛ 2-2

1 : 20

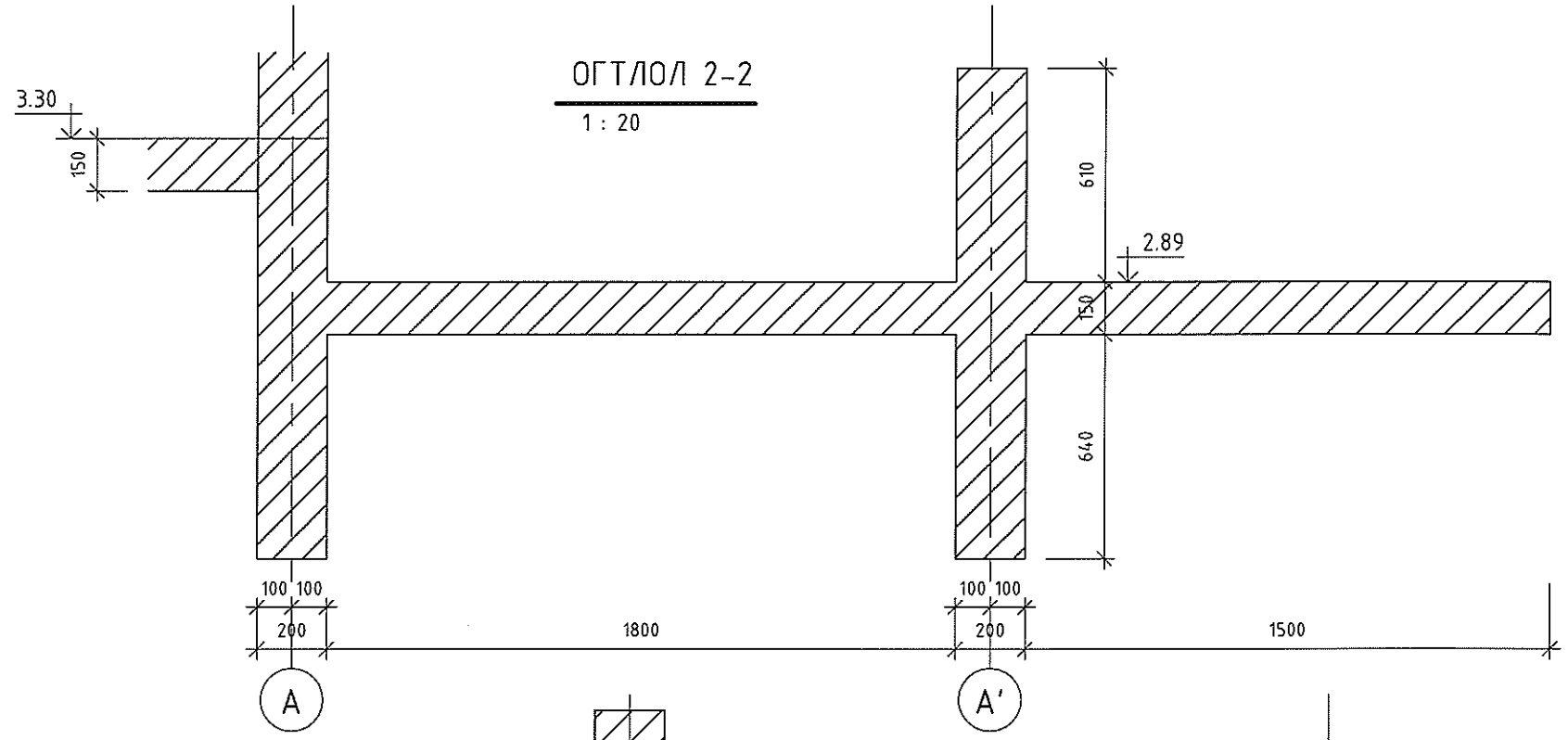

ОГТЛОЛ 4-4

1 : 20

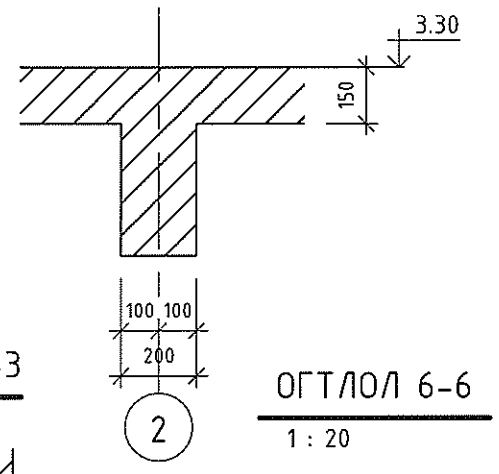

ОГТЛОЛ 5-5

1 : 20

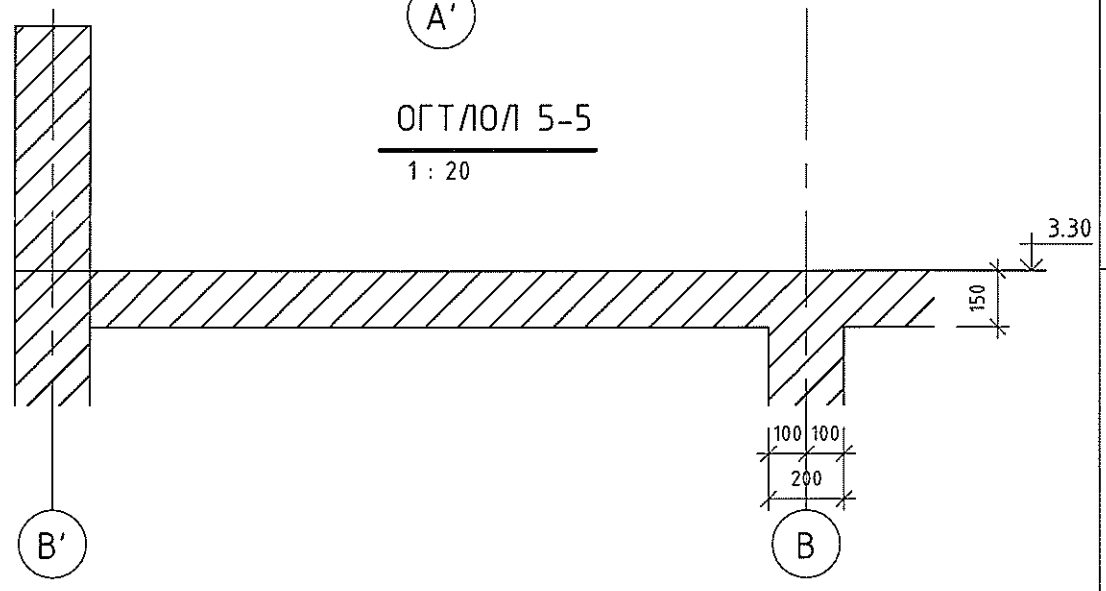

ОГТЛОЛ 3-3

1 : 20

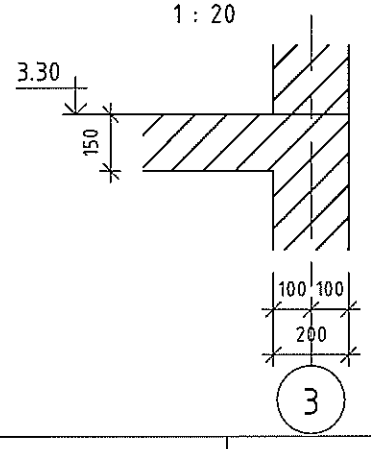

ОГТЛОЛ 6-6

1 : 20

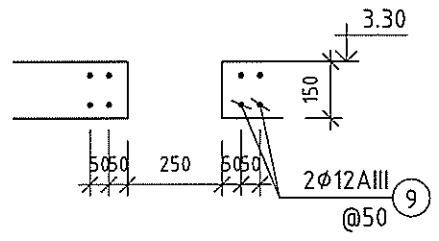

Нүхний хүчитгэл арматур					
Позиц	Тэмдэглэгээ	Нэр	Тоо /шир/	Жин /кг/ Нэгж	Жин /кг/ Нийт
9	MNS JIS G 3112:2002	Φ12AIII L=6000	8	5.33	42.62
10	MNS JIS G 3112:2002	Φ12AIII L=4300	4	3.82	15.27
			12		57.90

ТАЙЛБАР:

Тайлбар:

1. Хучилтын зузаан δ=150мм.
2. Хучилтад гаргах нүхний хэмжээ, байршлыг БА, ХС, ЦБУ, ХТ, ДГ-н зургуудтай тулгаж нягталсны дараа цутгалтыг хийх. Нүхний эргэн тойронд хучилтын дээд, доод үеийн 2Φ14AIII арматурыг хүчитгэл болгон байрлуулна.
3. Хучилтын дээд, доод үеийн хамгаалалтын үе δ=20мм. Хамгаалалтын үеийг зориулалтын /метал биш/ тогтоогуураар гаргана.
4. Доод үеийн арматурын богино талын чиглэлийг эхэлж дэвсэнэ. Дээд талын арматурыг дэвсэхдээ дамнурууны арматуртай уялдуулна.

ЗӨВШӨӨРӨЛЦСӨН		
БА		А.Батцэнгэл
ХАС		Б.Мандал
ЦБУ		Д.Мядагбадам
ХТ, ДГ		А.Энх-Од
ХД		А.Энх-Од
АУ		

"ТООНОТ КОНСТРАКШН" ХХК
ЭТ11-656/23 Улас: 9910-53021

"ТӨРИЙН БАНК"-НИЙ ТООЦООНЫ ТӨВИЙН БАРИЛГА
Давтан хэрэглэх зураг

ХУЧИЛТЫН БАЙГУУЛАЛТ

Инженер		Б.Мягмардорж	Е.Г.Шифр: ТК-23/2024	Масштаб: MAs indicated	Огноо: 2024
Гүйцэтгэсэн		Б.Мягмардорж	Т.Г.Шифр:	Зургийн дугаар: ББ-37	Хуудас
Шалгасан		Т.Намсрайсүрэн			

Ye шат.

A3

ХУЧИЛТЫН ДООД ҮЕЙН АРМАТУРЧЛАЛ

1 : 100

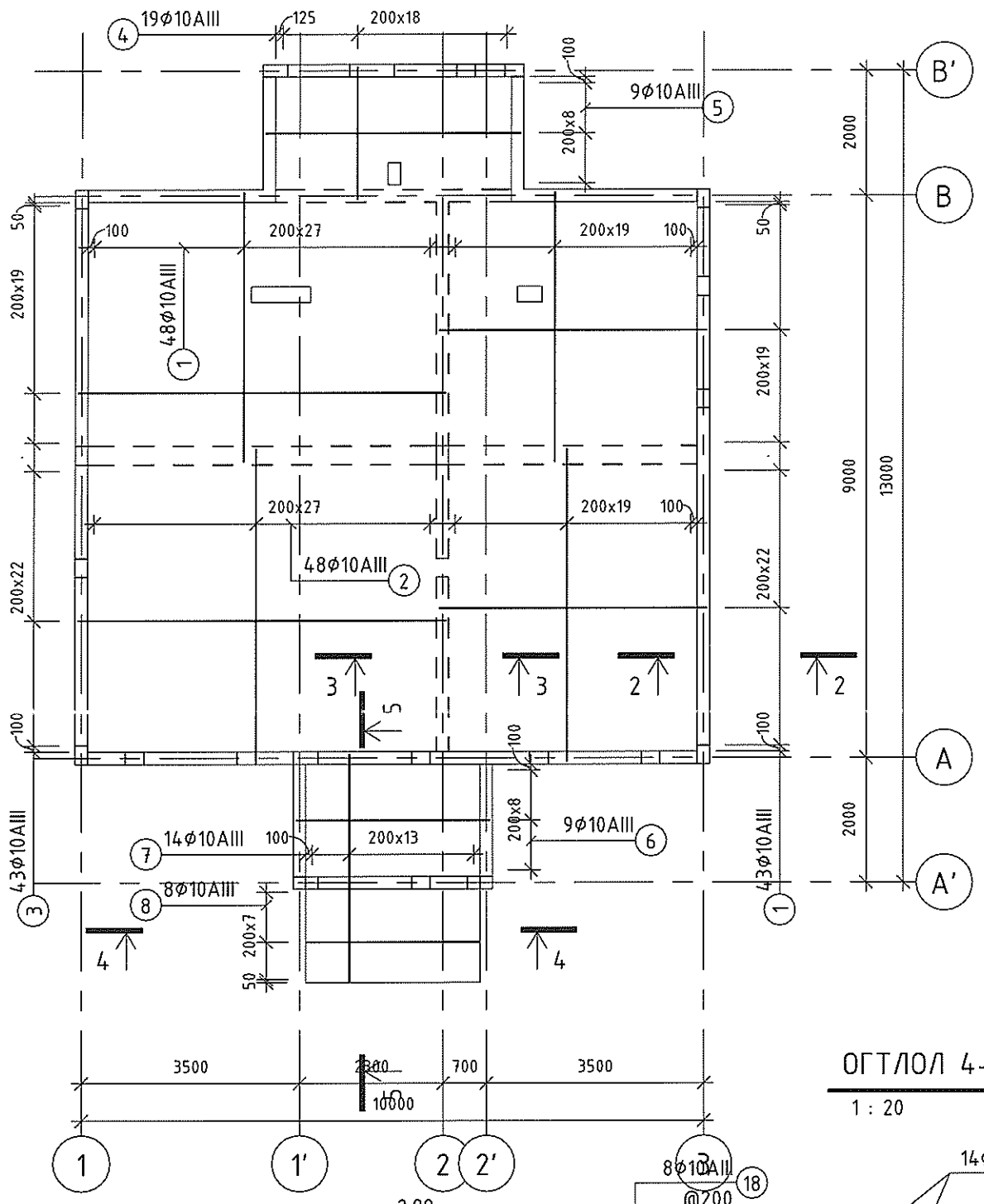

ОГТЛОЛ 2-2

1 : 20

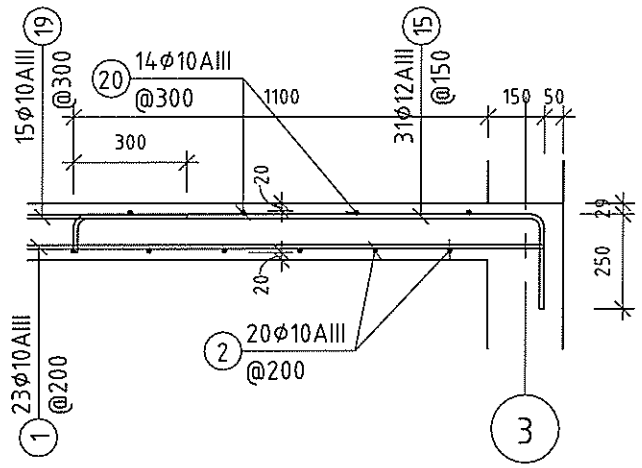

Хучилтын доод үеийн арматур					
Позиц	Тэмдэглэгээ	Нэр	Тоо /шир/	Жин /кг/ Нэгж	Нийт
1	MNS JIS G 3112:2002	Φ10AIII L=4300	91	2.65	241.43
2	MNS JIS G 3112:2002	Φ10AIII L=5000	48	3.09	148.08
3	MNS JIS G 3112:2002	Φ10AIII L=5900	43	3.64	156.53
4	MNS JIS G 3112:2002	Φ10AIII L=2100	19	1.30	24.62
5	MNS JIS G 3112:2002	Φ10AIII L=4100	9	2.53	22.77
6	MNS JIS G 3112:2002	Φ10AIII L=3100	9	1.91	17.21
7	MNS JIS G 3112:2002	Φ10AIII L=3630	14	2.24	31.36
8	MNS JIS G 3112:2002	Φ10AIII L=2760	8	1.70	13.62
			241		655.62

ОГТЛОЛ 3-3

1 : 20

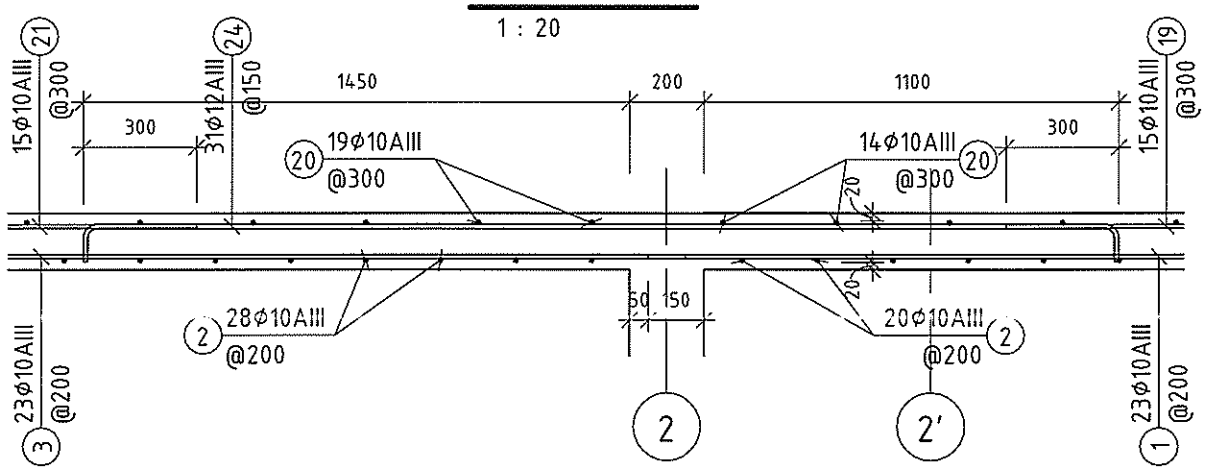

ОГТЛОЛ 5-5

1 : 20

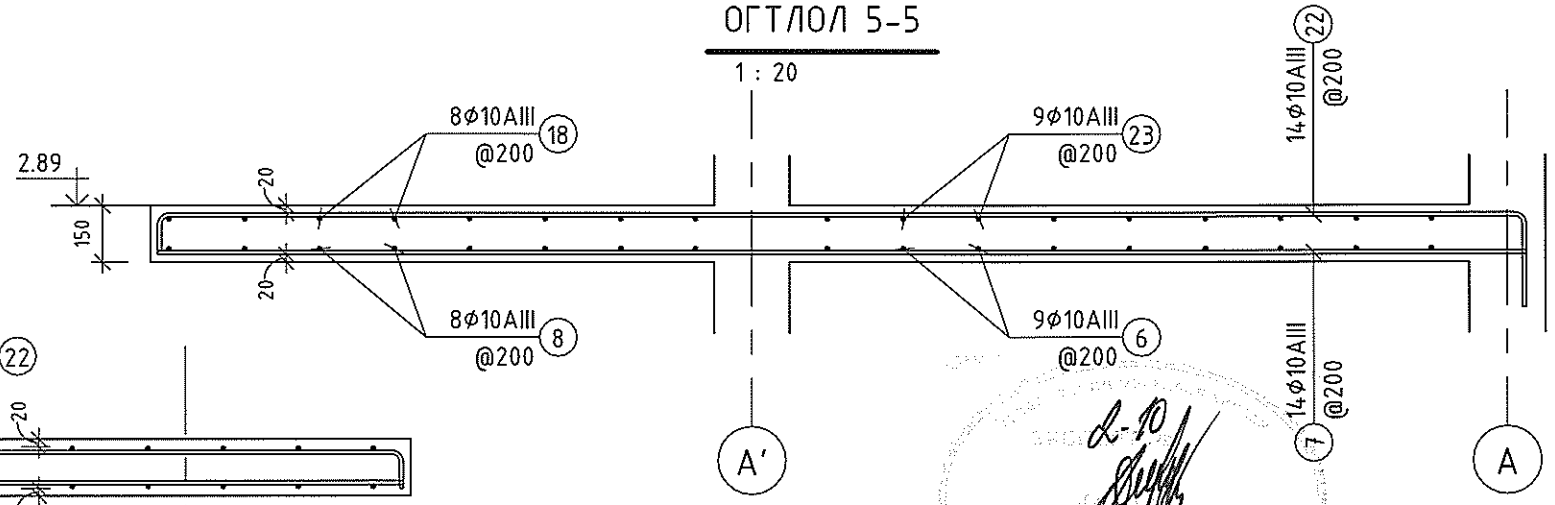

ОГТЛОЛ 4-4

1 : 20

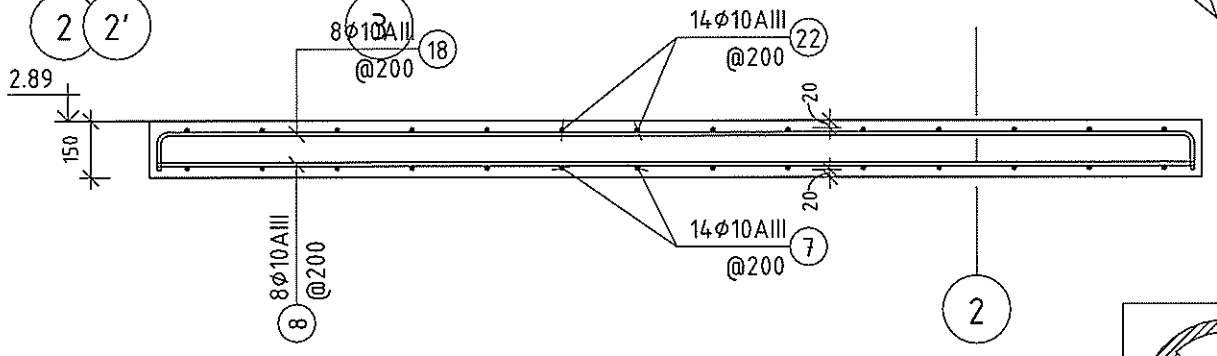

Тайлбар:

1. Хучилтын зузаан δ=150мм.
2. Хучилтад гаргах нүхний хэмжээ, байршлыг БА, ХС, ЦБУ, ХТ, ДГ-н зургуудтай тулгаж нягталсны дараа цутгалтыг хийх. Нүхний эргэн тойронд хучилтын дээд, доод үетэй зэрэгцүүлэн 2Φ14AIII арматурыг хучитгэл болгон байрлуулна.
3. Хучилтын дээд, доод үеийн хамгаалалтын үе δ=20мм. Хамгаалалтын үеийг зориулалтын /метал биш/ тогтоогуураар гаргана.
4. Доод үеийн арматурын богино талын чиглэлийг эхэлж дэвсэнэ. Дээд талын арматурыг дэвсэхдээ дамнуруугаа арматуртай уялдуулна.

"ТӨРИЙН БАНК"-НИЙ ТООЦООНЫ ТӨВИЙН БАРИЛГА

Давтан хэрэглэх зураг

ХУЧИЛТЫН ДООД ҮЕЙН АРМАТУРЧЛАЛ

Инженер		Б.Мягмардорж	ЕГ Шифр: ТК-23/2024	Масштаб: MAs indicated	Огноо: 2024
Гүйцэтгэсэн		Б.Мягмардорж	ТГ Шифр	Зургийн дугаар: ББ-38	Хуудас
Шалгасан		Т.Намсрайсүрэн			

Үе шат

"ТООНОТ КОНСТРАКШН" ХХК
ЗТ11-656/23 Утас: 9910-53021

А3

ХУЧИЛТЫН ДЭЭД ҮЕИЙН АРМАТУРЧЛАЛ

1 : 100

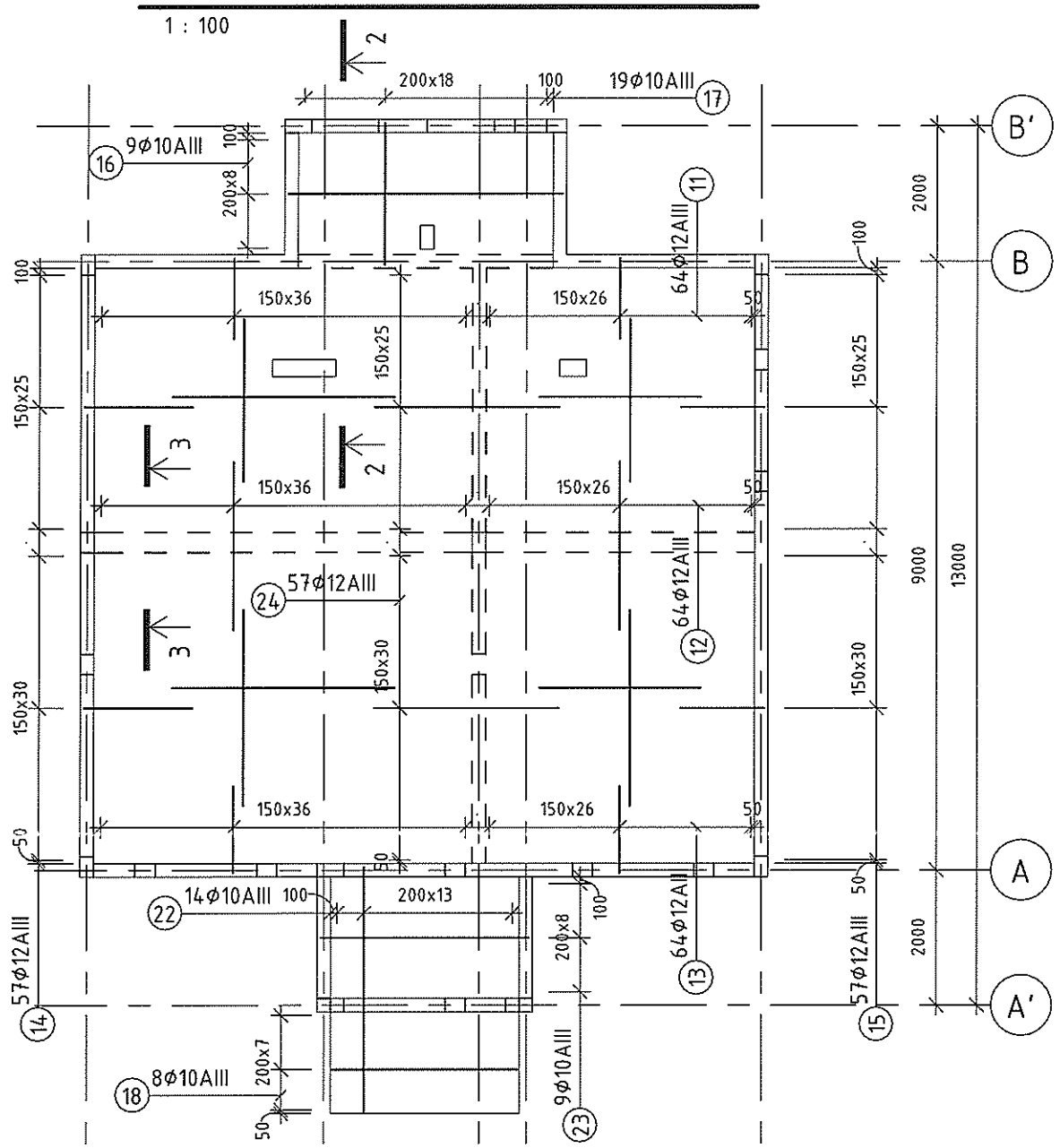

ОГТЛОЛ 3-3

1 : 20

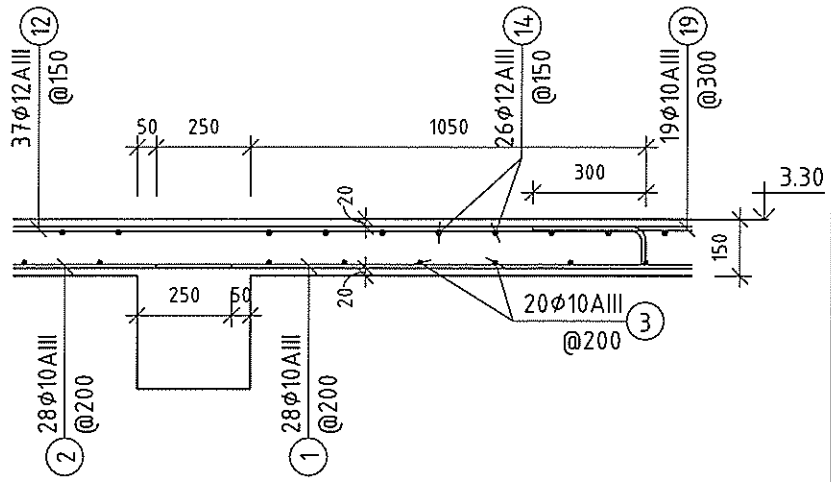

Хучилтын дээд үеийн арматур					
Позиц	Тэмдэглэгээ	Нэр	Тоо /шир/	Жин /кг/ Нэгж	Жин /кг/ Нийт
11	MNS JIS G 3112:2002	Φ12AIII L=1499	64	1.33	85.21
12	MNS JIS G 3112:2002	Φ12AIII L=2649	64	2.35	150.57
13	MNS JIS G 3112:2002	Φ12AIII L=1599	64	1.42	90.90
14	MNS JIS G 3112:2002	Φ12AIII L=1899	57	1.69	96.14
15	MNS JIS G 3112:2002	Φ12AIII L=1549	57	1.38	78.42
16	MNS JIS G 3112:2002	Φ10AIII L=4559	9	2.81	25.31
17	MNS JIS G 3112:2002	Φ10AIII L=2559	19	1.58	29.99
18	MNS JIS G 3112:2002	Φ10AIII L=2919	8	1.80	14.41
19	MNS JIS G 3112:2002	Φ10AIII L=2400	61	1.48	90.33
20	MNS JIS G 3112:2002	Φ10AIII L=2900	33	1.79	59.05
21	MNS JIS G 3112:2002	Φ10AIII L=3300	28	2.04	57.01
22	MNS JIS G 3112:2002	Φ10AIII L=3939	14	2.43	34.02
23	MNS JIS G 3112:2002	Φ10AIII L=3559	9	2.20	19.76
24	MNS JIS G 3112:2002	Φ12AIII L=2899	57	2.57	146.76
			544		977.88
		Бетон B20			14.67 m³

Оворын тодорхойлолт			
Позиц	Арм. голч /мм/	Арм. урт /мм/	Овор
11	12	1499	100 250 1200
12	12	2649	100 100 2500
13	12	1599	100 250 1300

Оворын тодорхойлолт			
Позиц	Арм. голч /мм/	Арм. урт /мм/	Овор
14	12	1899	100 250 1600
15	12	1549	100 250 1250
16	10	4559	250 250 4100
17	10	2559	250 250 2100

Оворын тодорхойлолт			
Позиц	Арм. голч /мм/	Арм. урт /мм/	Овор
18	10	2919	100 100 2760
22	10	3939	100 250 3630
23	10	3559	250 250 3100
24	12	2899	100 100 2750

ОГТЛОЛ 2-2

1 : 20

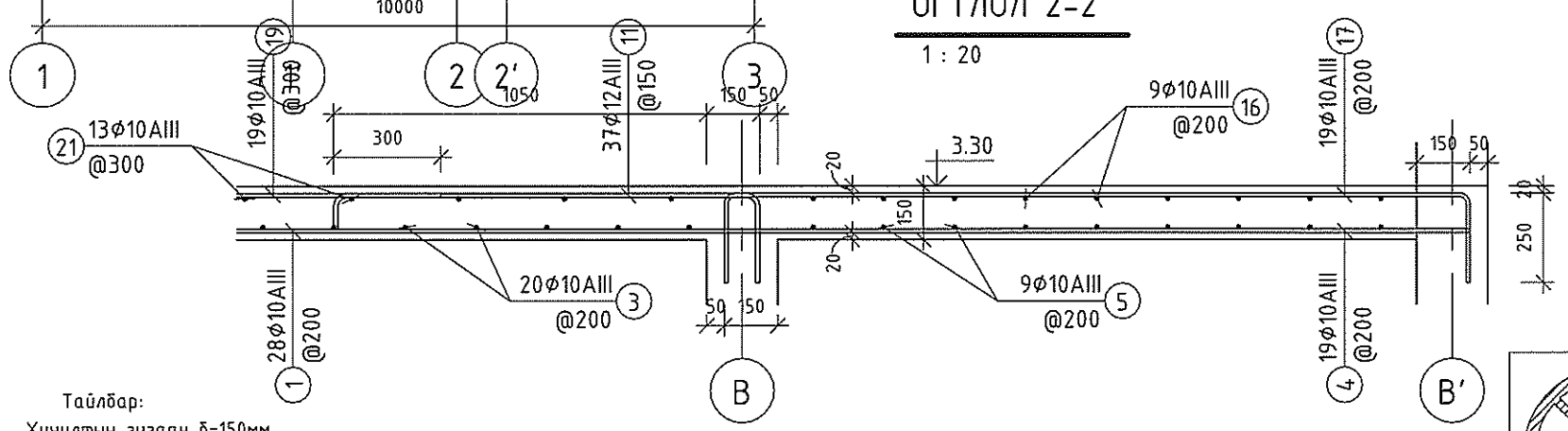

Тайлбар:

1. Хучилтын зузаан δ=150мм.
2. Хучилтад гарах нүхний хэмжээ, байршлыг БА, ХС, ЦБУ, ХТ, ДГ-н зургуудтай тулгаж нягталсны дараа цутгалтыг хийх. Нүхний эргэн тойронд хучилтын дээд, доод үетэй зэрэгцүүлэн 2Φ14AIII арматурыг хучитгэл болгон байрлуулна.
3. Хучилтын дээд, доод үеийн хамгаалалтын үе δ=20мм. Хамгаалалтын үеийг зориулалтын /метал биш/ тогтоогууруар гаргана.
4. Доод үеийн арматурын богино талын чиглэлийг эхэлж дэвсэнэ. Дээд талын арматурыг дэвсэхдээ дамнурууны арматуртай уялдуулна.

2024 12 06

"ТӨРИЙН БАНК"-НИЙ ТООЦООНЫ ТӨВИЙН БАРИЛГА					
Давтан хэрэглэх зураг					
ХУЧИЛТЫН ДЭЭД ҮЕИЙН АРМАТУРЧЛАЛ					Үе шат:
Инженер		Б.Мягмардорж	Е.Г.Шифр ТК-23/2024	Масштаб MAs indicated	Огноо 2024
Гүйцэтгэсэн		Б.Мягмардорж			
Шалгасан		Т.Намсрайсүрэн	Т.Г.Шифр	Зургийн дугаар ББ-39	Хуудас
"ТООНОТ КОНСТРАКШН" ХХК ЭТ11-656/23 Утас 9910-53021					

A3

ЯЛУУ ХАНЫН ТОРНЫ БАЙГУУЛАЛТ

1 : 100

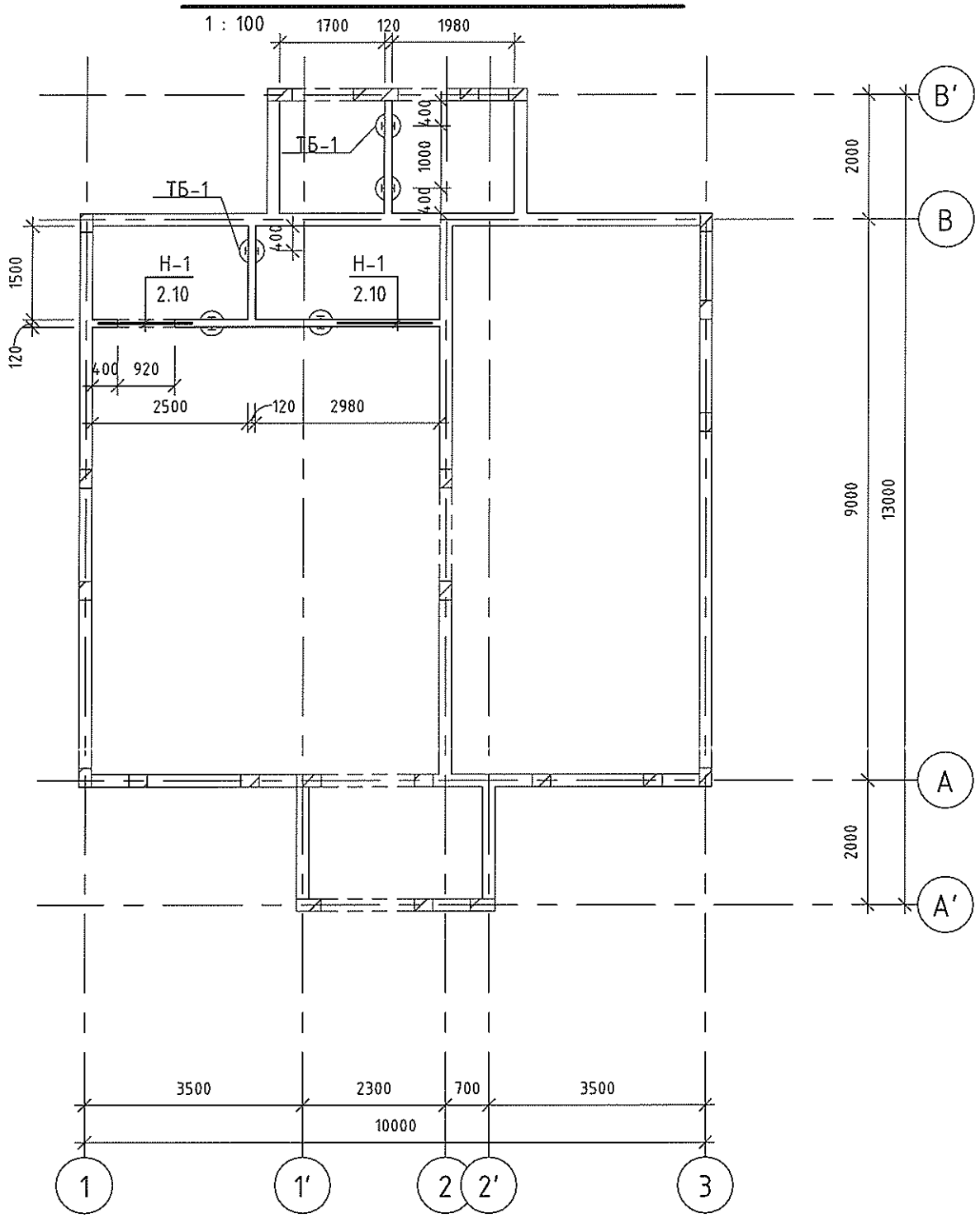

Ханын уулзвар

1 : 20

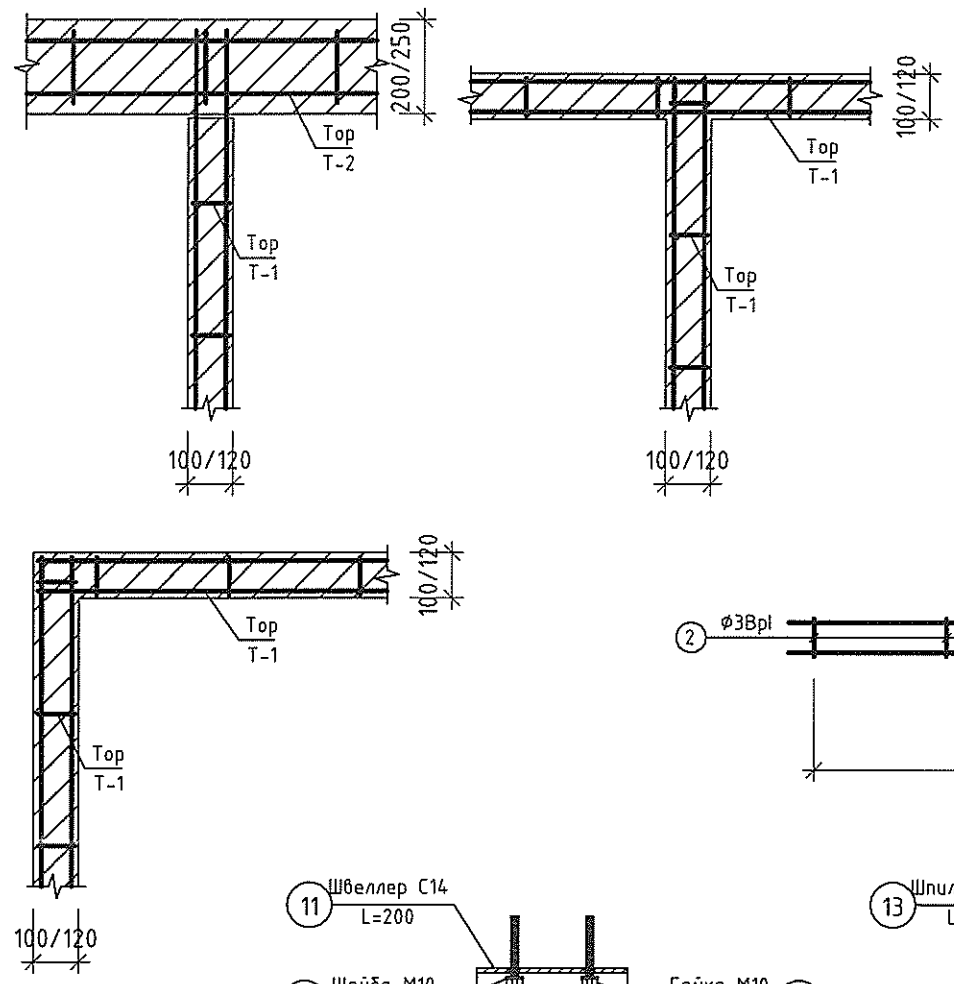

Тор Т-1

1 : 20

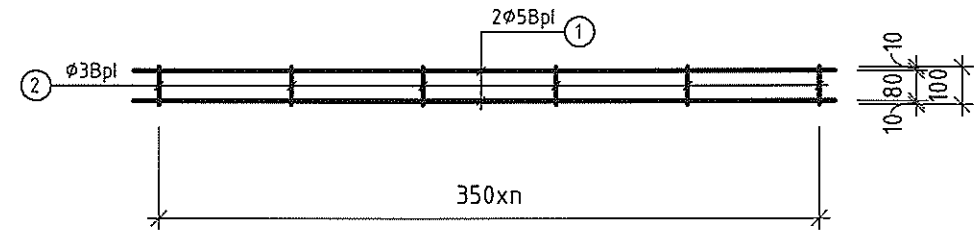

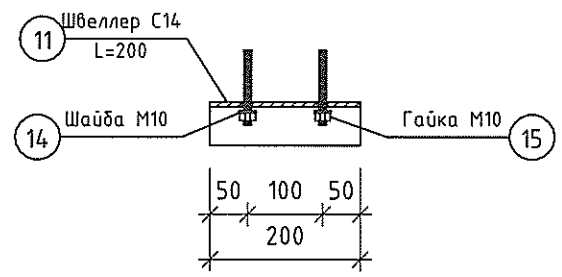

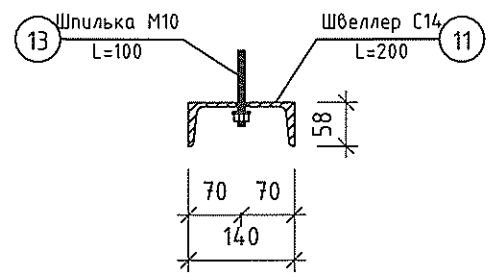

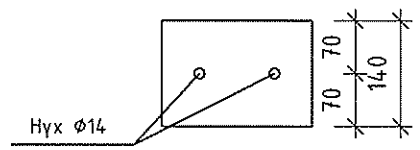

Бэхэлгээний тоо ширхэг		
давхар	нэр	тоо ширхэг /ш/
1-р давхар	ТБ-1	10
		10

Төмөр бэхэлгээ ТБ-1

1 : 10

Тайлбар:

1. Хамар ханын Альбом Г1.030.1-3Г.Д1 дагуу хийнэ. Хэсэглэлийг сайтар баримталж хий.
2. Угсармал ялууг 1см зузаантай 100 маркийн бэхжээгүй цементэн зуурмаг дээр угсарна. Угсармал төмөр бетон ялууг В1.038-1 дэвтэр 1 альбомын дагуу хананд суулгах нүхний өргөн 1.5м-тэй тэнцүү буюу бага байвал 25см-ээс багагүй, 1.5м-с их байвал 35см-ээс багагүй байхаар суух ёстой.
3. Газар хөдлөлтэй мужид барих барилгын хамар ханыг үндсэн хана, таазнаас 20мм заадастай өрнө. Заадсыг уян харимхай материалаар чигжинэ.
4. Хамар ханын урт 3м-ээс их үед зурагт заагдсан газар ТБ-1-р босоод хучилт, дамнуруунд, хэвтээд хана, багананд бэхэлнэ.
5. Шилэн тусгаарлах хана, гадна шилэн фасадын рамын бэхэлгээг тухайн үйлдвэрлэгчийн өгсөн технологийн даалгаврын дагуу гүйцэтгэх шаардлагатай. Дамнуруугийн өндрийн голд 1/3 зайд бэхэлнэ.

"ТОГНОТ КОНСТРАКШН" ХХК
ЗТ11-656/23 Улас 9910-53021

"ТӨРИЙН БАНК"-НИЙ ТООЦООНЫ ТӨВИЙН БАРИЛГА
Давтан хэрэглэх зураг

НЭГДҮГЭЭР ДАВХРЫН ЯЛУУ, ХАНЫН ТОРНЫ БАЙГУУЛАЛТ

Инженер		Б.Мягмардорж	Е.Г Шифр: ТК-23/2024	Масштаб: MAs indicated	Огноо: 2024
Гүйцэтгэсэн		Б.Мягмардорж	Т.Г Шифр	Зургийн дугаар ББ-40	Хуудас:
Шалгасан		Т.Намсрайсүрэн			

Ує шат:

A3

нэр	Тоосгон хана MNS 0138-2010 δ=120мм	Хөнгөн блокон хана MNS EN-771-4:2060 δ=100мм	Хөнгөн блокон хана MNS EN-771-4:2060 δ=200/250мм
тэмдэглэгээ	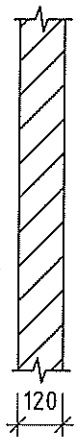	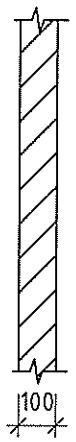	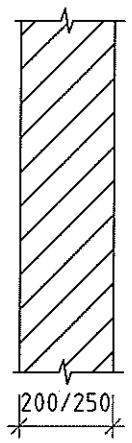
дагуу ханын тор	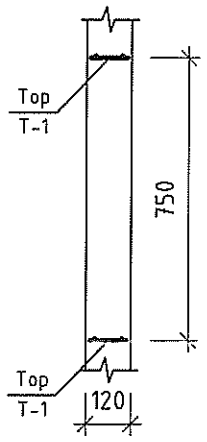	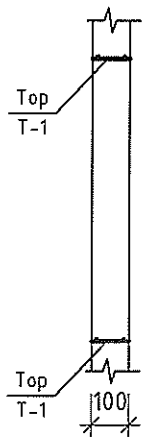	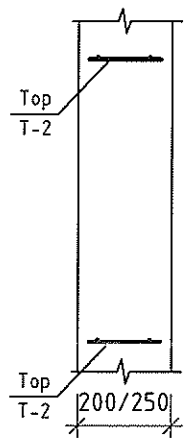
босоо бэхэлгээ	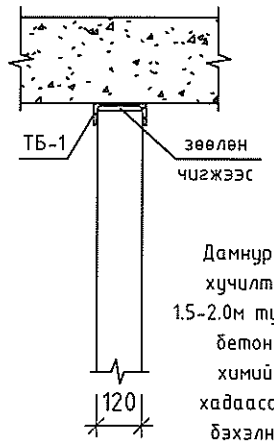	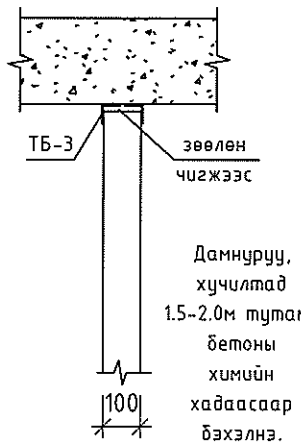	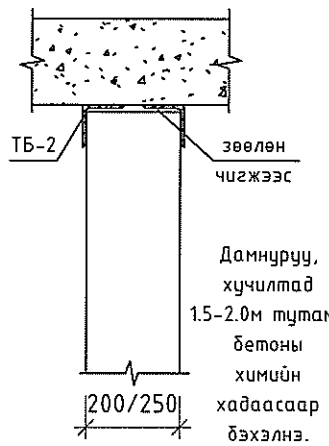
хэвтээ бэхэлгээ	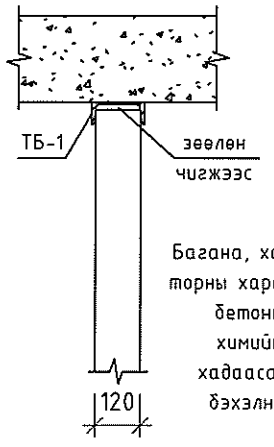	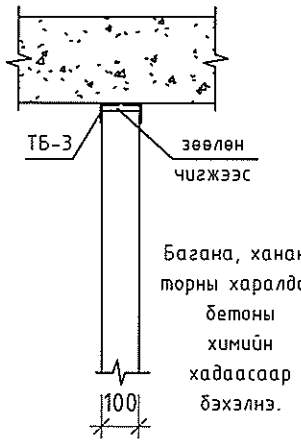	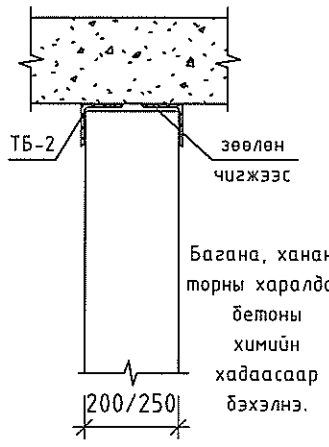

Ялууны түүвэр						
	Ялууны загвар	Ялууны марк	Тоо (ш)	давхар		
				1-р		Бүгд
Н-1	☒	Я.15.12.14	1	2		2
		бүгд		2		2

позиц	Тэмдэглэгээ	Нэр	Тоо	Нэгж жин/кг/	Нийт жин/кг/
	УГСАРМАЛ ТӨМӨР БЕТОН ЯЛУУ		2		126.00
	В1.038-1 дэвтэр1	Я.15.12.14	2	63	126.00
	Тор Т-1 /нийт 36у.м/				11.83
1	ГОСТ 6727-80	⌀5Врl L=36000	2	5.55	11.09
2	——×——	⌀3Врl L=130	103	0.007	0.74
	Бэхэлгээ төмөр БТ-1		10	2.5903	25.90
11	ГОСТ 8240-97	швелер 14 L=200	1	2.46	2.46
13	DIN976	шпилька М10 L=200	2	0.0502	0.10
14	ГОСТ 11371-78	шайба М10	2	0.0036	0.01
15	ГОСТ 5915-70	гайк М10	2	0.0114	0.02
	Бэхэлгээ болт				
16	ГОСТ 5915-70	⌀10-н химийн тэлэгч	20	0.01	0.20

Тайлбар:

1. Хамар ханын Альбом Г1.030.1-3Г.Д1 дагуу хийнэ. Хэсэглэлийг сайтар баримталж хий.
2. Угсармал ялууг 1см зузаантай 100 маркийн бэхжээгүй цементэн зуурмаг дээр угсарна. Угсармал төмөр бетон ялууг В1.038-1 дэвтэр 1 альбомын дагуу хананд суулгах нүхний өргөн 1.5м-тэй тэнцүү буюу бага байвал 25см-ээс багагүй, 1.5м-с их байвал 35см-ээс багагүй байхаар суух ёстой.
3. Газар хөдлөлтэй мужид барих барилгын хамар ханыг үндсэн хана, таазнаас 20мм заадастай өрнө. Заадсыг уян харимхай материалаар чигжинэ.
4. Хамар ханын урт 3м-ээс их үед зурагт заагдсан газар ТБ-1-р босоод хучилт, дамнуруунд, хэвтээд хана, багананд бэхэлнэ.
5. Шилэн тусгаарлах хана, гадна шилэн фасадын рамын бэхэлгээг тухайн үйлдвэрлэгчийн өгсөн технологийн даалгаврын дагуу гүйцэтгэх шаардлагатай. Дамнуруугны өндрийн голд 1/3 зайд бэхэлнэ.

"ТӨРИЙН БАНК"-НИЙ ТООЦООНЫ ТӨВИЙН БАРИЛГА Давтан хэрэглэх зураг					
ЯЛУУ, ХАНЫН ТОРНЫ ХЭСЭГЛЭЛ, МАТЕРИАЛЫН ТҮҮВЭР					Үе шат:
Инженер		Б.Мягмардорж	Е.Г.Шифр: ТК-23/2024	Масштаб MAs indicated	Огноо 2024
Гүйцэтгэсэн		Б.Мягмардорж	Т.Г.Шифр	Зургийн дугаар ББ-41	Хуудас
Шалгасан		Т.Намсрайсүрэн			

"ТООНОТ КОНСТРАКШН" ХХК
ЭТ11-656/23 Утас: 9910-53021

А3