ТӨСЛИЙН НЭР:

Төрийн банкны барилгын гадна дулааны шугам

ТӨСЛИЙН БАЙРШИЛ: Баянхонгор аймаг. Өлзийт сум.

Гүйцэтгэгч: "ДӨРВӨНГҮН" ХХК

Тусгай зөвшөөрлийн №: ЗТ12-486/23

Монгол улс. Улаанбаатар хот.
Сухбаатар дүүрэг. 7-р хороо.
Одкон холдинг ХХК, 211 тоот
Утас: (976) 99231697, (976) 95956630
Факс:
И-мэйл: chmanlai@yahoo.com
Интернет хаяг:

Уг төслийн бүхий л техникийн зураг, график тэмдэглэгээ болон моделийг зохиогчийн зөвшөөрөлгүйгээр хэсэгчлэн болон бүхэлд нь хуулбарлах, эрэх, олон нийтэд өгөгдөн үзүүлэхийг хориглоно.

Хич: Санал тусгах

ЗЕА/ЗЕИ:

Огноо: 2024

Үе шат: Ажлын зураг /А.З/

Төслийн дугаар: DG-62/2024

ГАДНА ДУЛААНЫ ШУГАМЫН АЖЛЫН ЗУРАГ

ЗАХИРАЛ Ч.МАНЛАЙБААТАР

УЛААНБААТАР ХОТ ДӨРВӨН ГҮН ХХК ТТ34073 ᠳᠤ 5560322

УЛААНБААТАР ХОТ 2024 ОН

Гадна дулааны шугамын байгуулалт М1:500

"СКЕЙЛ" ХХК-ийн Захирал: Б.Мөнгөнтуул

БАЯНХОНГОР АЙМАГ
СКЕЙЛ ХХК
УТ:99677 @3127427

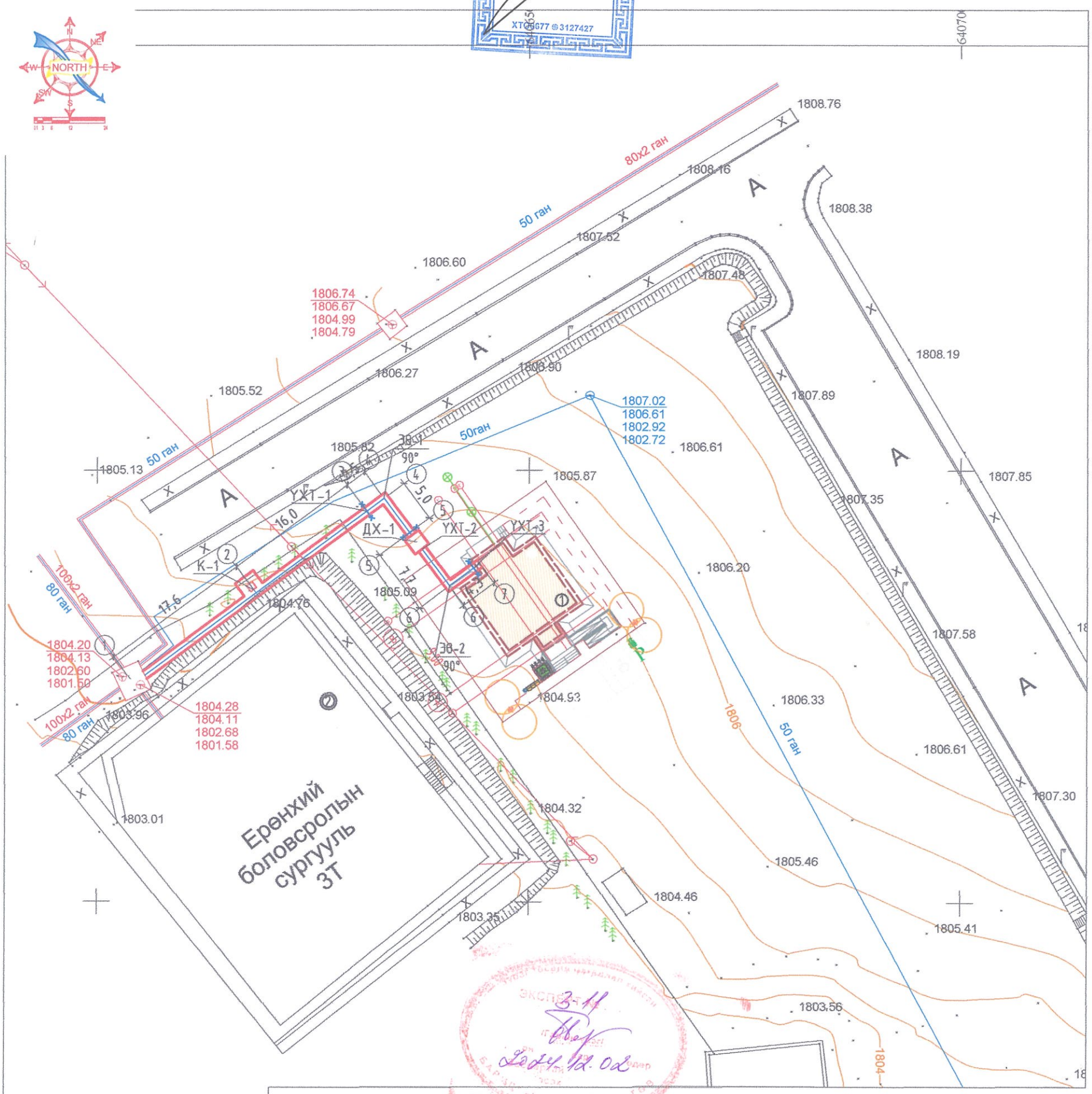

Таних тэмдэг

-Шинээр хийх дулааны суваг	-Үл хөдлөх тулгуур (УХТ-1)	-Одоо байгаа цахилгааны шугам
Д1 -1-р хэлхээний дулаан өгөх шугам	-Одоо байгаа ус дулааны шугам	-Одоо байгаа холбооны шугам
Д2 -1-р хэлхээний дулаан буцах шугам	Б1 -Одоо байгаа бохир усны шугам	-Төлөвлөж буй барилга
ДХ-1 - Дулааны худаг	-Одоо байгаа цэвэр усны шугам	-Одоо байгаа барилга

№	Барилгын нэр	
1	Төрийн банкны барилга	Төлөвлөж буй
2	ЕБС-ийн барилга	одоо байгаа

DG "ДӨРВӨНГҮҮН" ХХК
БАРИЛГЫН ЗУРАГ ТӨСӨЛ, ТЕХНИКИЙН ХЯНАЛТ
И-мэйл: durbungun@yahoo.com
Утас: +976-99231697; 95956630

Баянхонгор аймаг. Өлзийт сум.
ТӨРИЙН БАНКНЫ ТООЦООНЫ ТӨВИЙН БАРИЛГА
Гадна дулааны шугамын байгуулалт, таних тэмдэг

MONGOLIA MANLAIBAATAR Chuluundoo PROFESSIONAL ENGINEER W302104

Инженер		Ц.Бадмаа	Е.Г.Шифр:	Масштаб: М1:500	Огноо: 2024.10
Гүйцэтгэсэн		Ц.Бадмаа	Т.Г.Шифр: DG-62/2024	Зургийн дугаар: ГДГ-2	Хуудас: 8
Шалгасан		Ч.Манлайбаатар			

Гадна дулааны шугамын угсралтын тойм
(масштаб-гүй)

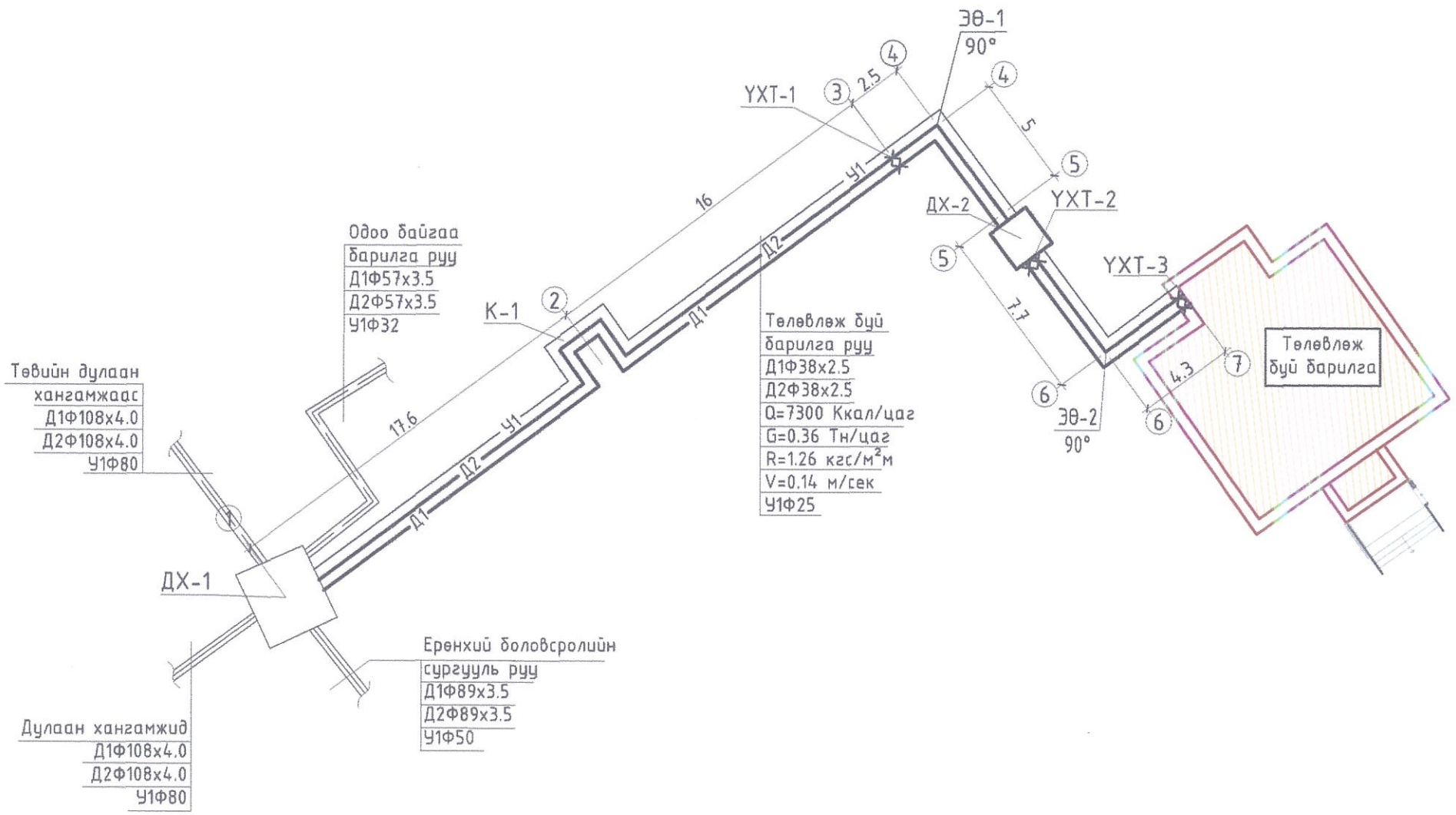

ЭКСПЕРТ №
3.11
2024.12.02

"ДӨРВӨНГҮН" ХХК БАРИЛГЫН ЗУРАГ ТӨСӨЛ, ТЕХНИКИЙН ХЯНАЛТ И-мэйл: durbungun@yahoo.com Утас: +976-99231697, 95956630	Баянхонгор аймаг. Өлзийт сум. ТӨРИЙН БАНКНЫ ТООЦООНЫ ТӨВИЙН БАРИЛГА Гадна дулааны шугамын угсралтын тойм				
	Инженер	Ц.Бадмаа	Е.Г.Шифр:	Масштаб:	Огноо: 2024.10
	Гүйцэтгэсэн	Ц.Бадмаа	Т.Г.Шифр: DG-62/2024	Зургийн дугаар: ГДГ-3	Хуудас: 8
	Шалгасан	Ч.Манлайбаатар			

MONGOLIA
MANLAIBAATAR Chuluundos
PROFESSIONAL ENGINEER

Гадна дулааны шугамын дагуугийн зүсэлт

Масштаб хэв 1:500 / бос 1:100

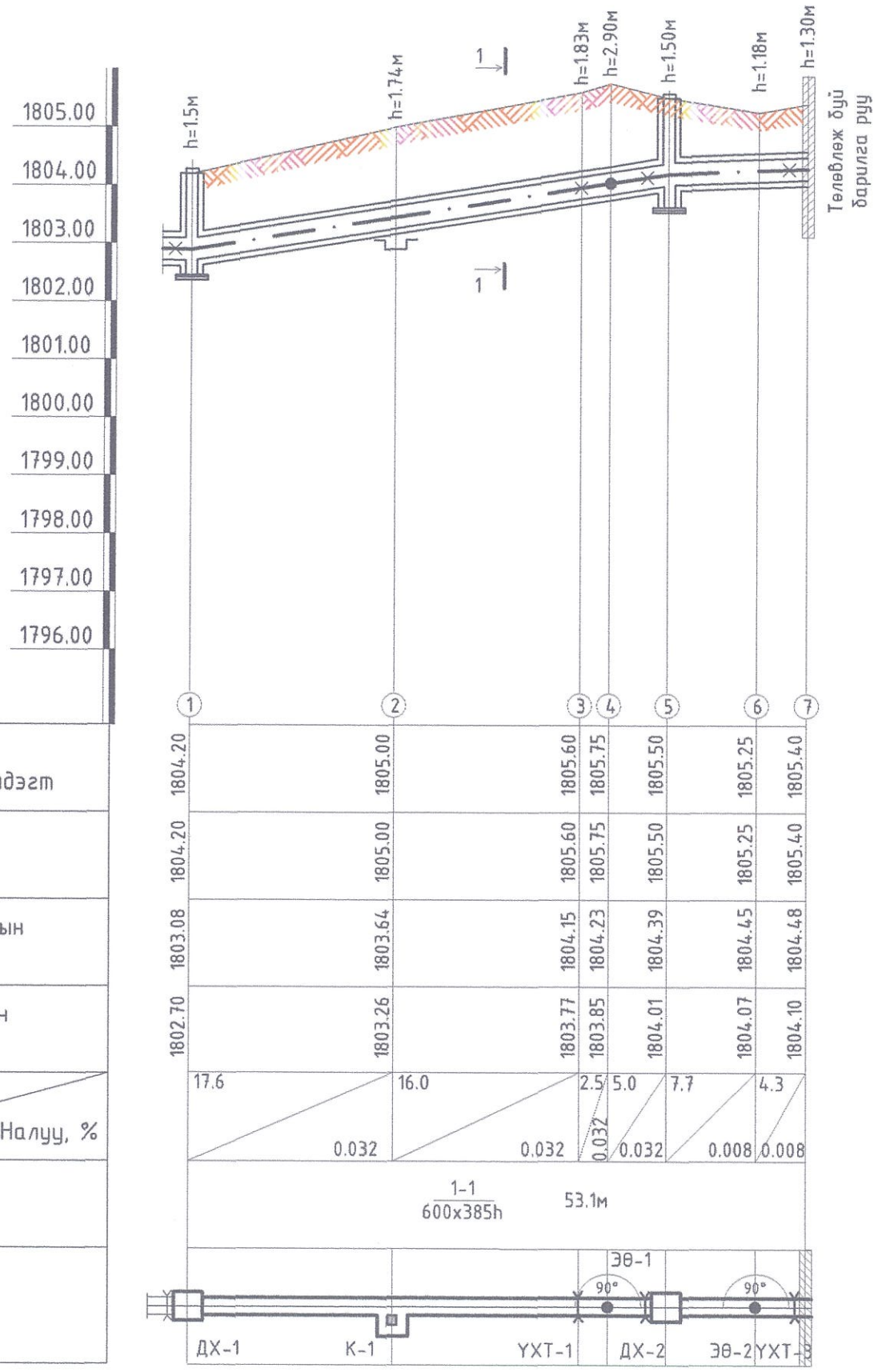

Газрын хөрсний төлөвлөсөн тэмдэгт	
Газрын хөрсний тэмдэгт	
Сувгийн хучилтын тэмдэгт	
Сувгийн ёроолын тэмдэгт	
Урт, м / Налуу, %	
Сувгийн огтлол дотор хэмжээ	
Байгуулалт	

Сувгийн огтлол 1-1 М1:25

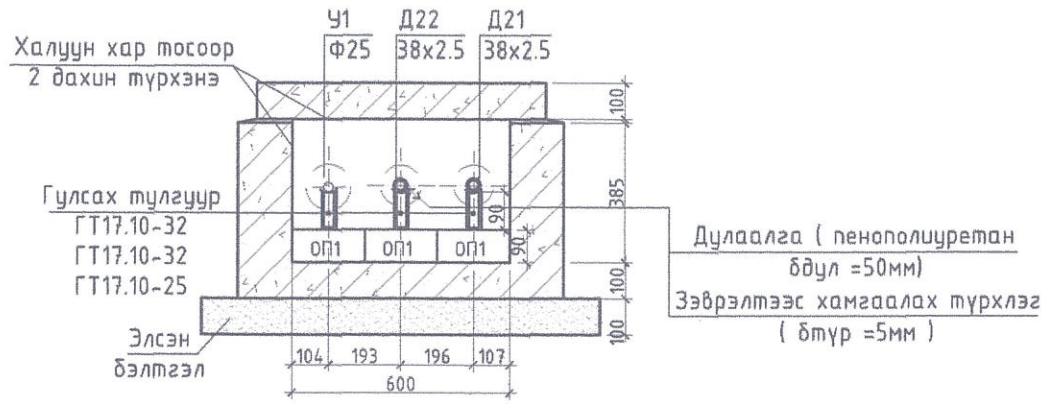

Баянхонгор аймаг. Өлзийт сум.
ТӨРИЙН БАНКНЫ ТООЦООНЫ ТӨВИЙН БАРИЛГА
Гадна дулааны шугамын дагуугийн зүсэлт, сувгийн огтлол 1-1

Инженер	Ц.Бадмаа	Е.Г.Шифр:	Масштаб:	Огноо: 2024.10
Гүйцэтгэсэн	Ц.Бадмаа	Т.Г.Шифр: DG-62/2024	Зургийн дугаар: ГДГ-4	Хуудас: 8
Шалгасан	Ч.Манлайбаатар			

"ДӨРВӨНГҮН" ХХК
БАРИЛГЫН ЗӨВЛӨГ, ТӨСӨЛ, ТЕХНИКИЙН ХЯНАЛТ
И-мэйл: durbungun@yahoo.com
Утас: +976-99231697, 95956630

MONGOLIA
MANLAIBAATAR Chuluundorj
PROFESSIONAL ENGINEER

3-11
2024.12.02

ДХ-1 худгийн огтлол 1-1 М1:50

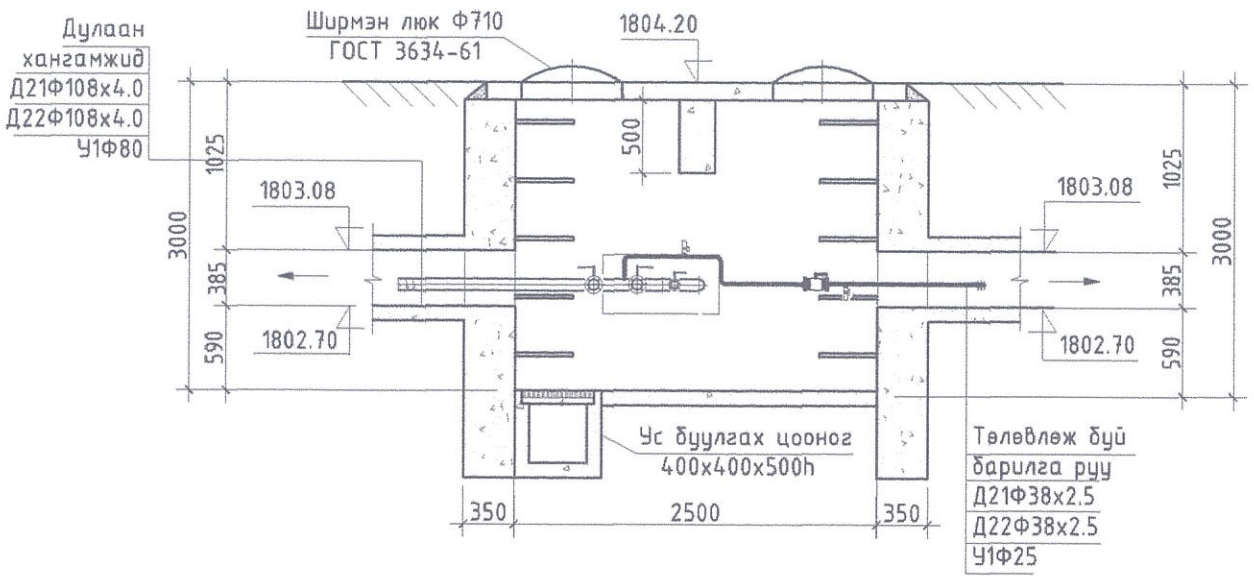

ДХ-1 худгийн байгуулалт М1:50

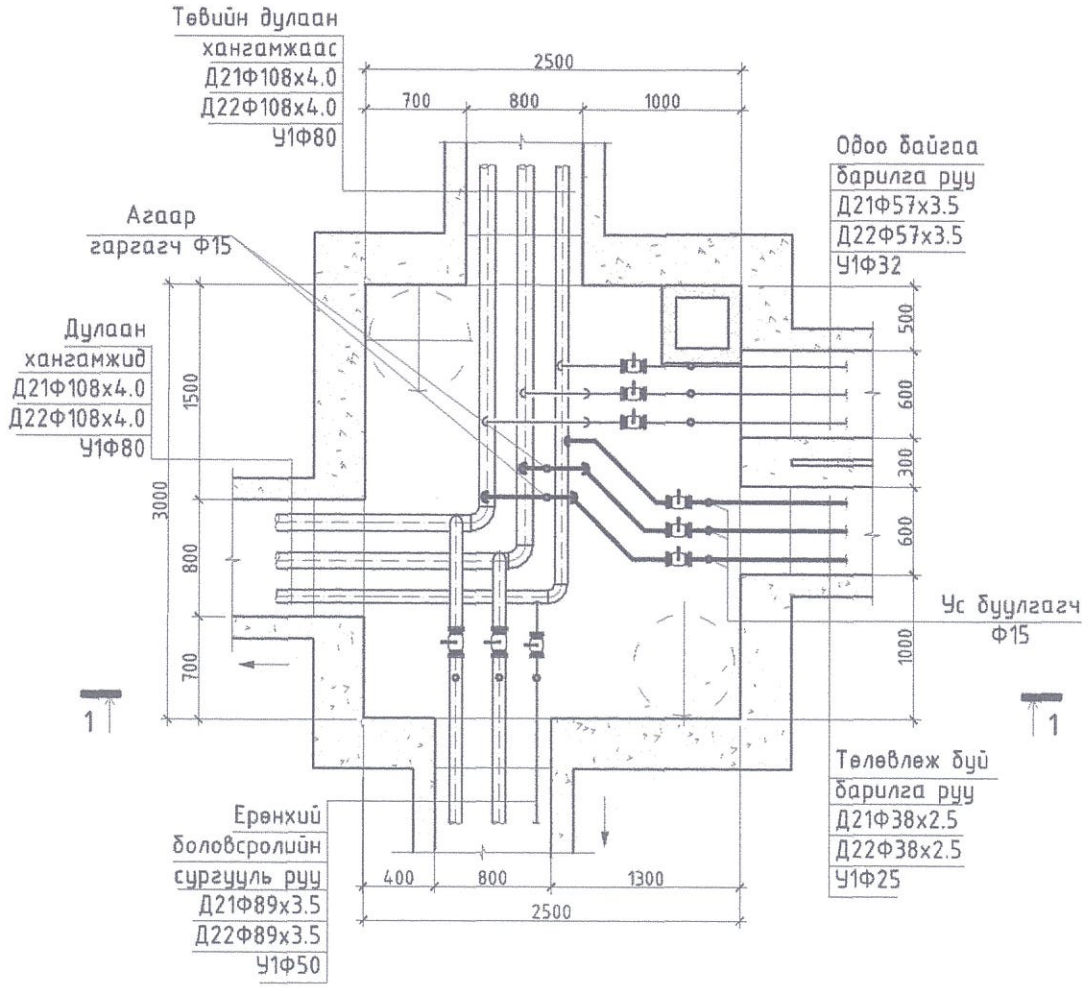

Материалын түүвэр

Д/д	Тэмдэглэгээ	Материалын нэр	Тоо шир	Нэгж жин	Тайлбар
		ДХ-1 худгийн материалын түүвэр			
1		Ус буулгагч Ф15	2		шир
2		Гагнагдах төгсгөлтэй ган бөмбөлгөн хаалт Ру 2.5 МПа Тмах 200°С Dy32мм	2		шир
3		Ган отвод Ф32	8		шир
4		Агаар гаргагч Ф15	2		шир

3-11
2024.12.02

MONGOLIA
MANUJBAATAR FINISHPLAN
PROFESSIONAL ENGINEER

DG "ДӨРВӨНГҮН" ХХК БАРИЛГЫН ЗУРАГ ТӨСӨЛ ТЕХНИКИЙН ХЯНАЛТ	Баянхонгор аймаг. Өлзийт сум. ТӨРИЙН БАНКНЫ ТООЦООНЫ ТӨВИЙН БАРИЛГА				
	ДХ-1 худгийн огтлол 1-1, байгуулалт, материалын түүвэр				
Инженер	Ц.Бадмаа	Е.Г.Шифр:	Масштаб:	Огноо: 2024.10	
Гүйцэтгэсэн	Ц.Бадмаа	Т.Г.Шифр: DG-62/2024	Зургийн дугаар: ГДГ-5	Хуудас: 8	
Шалгасан	Ч.Манлайбаатар				

И-мэйл: durburgun@yahoo.com
Утас: +976-99231697, 95956630

ДХ-2 худгийн огтлол 2-2 М1:50

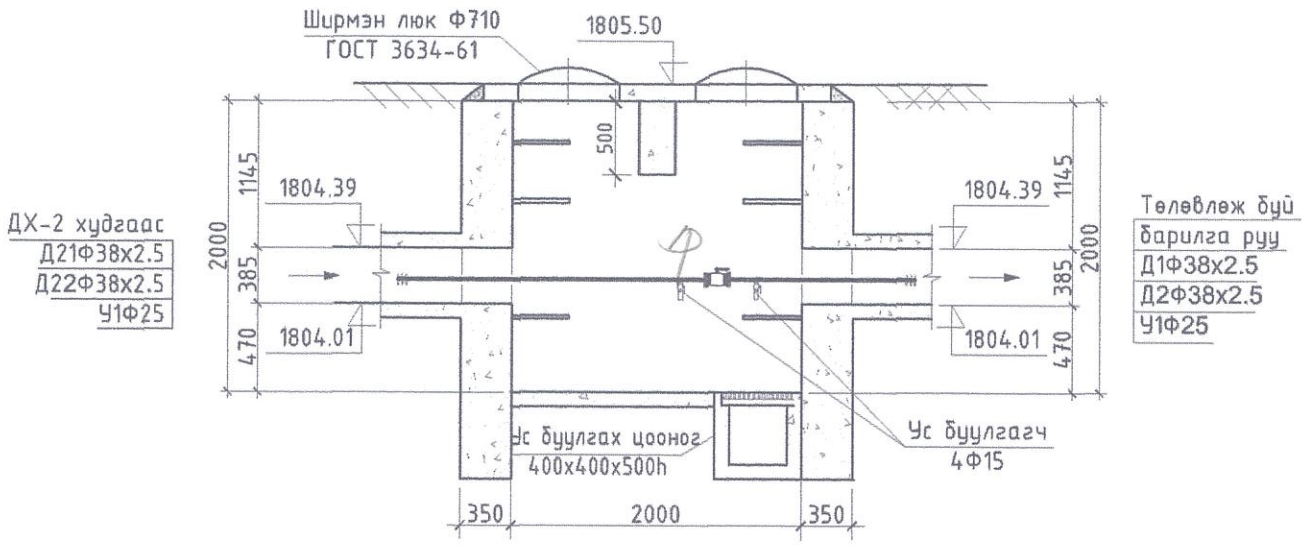

ДХ-2 худгийн байгуулалт М1:50

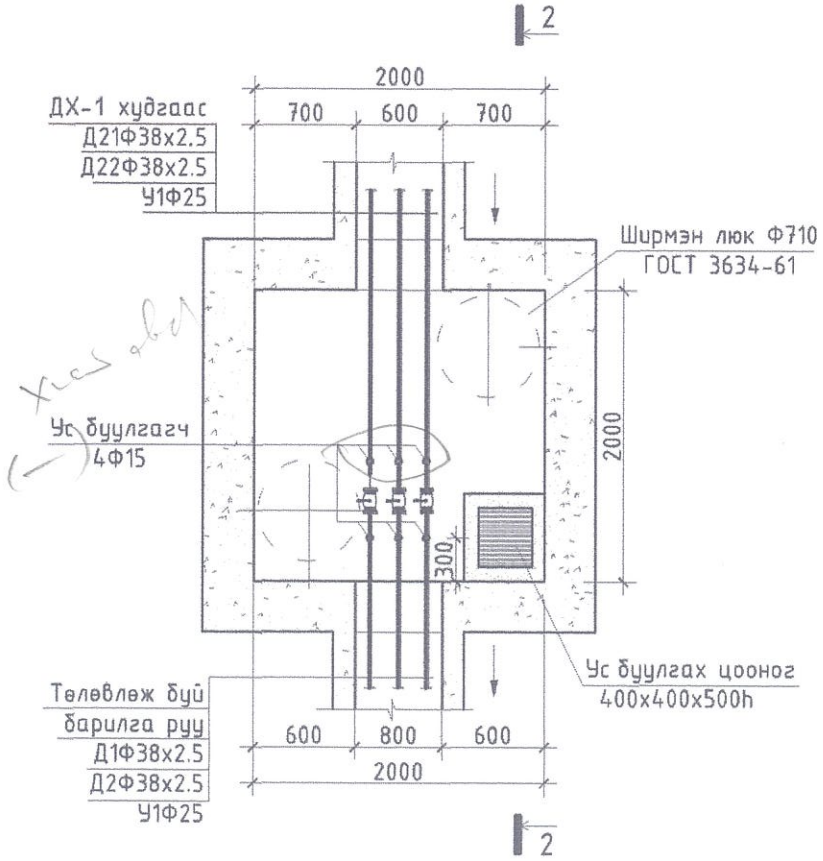

Материалын түүвэр

Д/д	Тэмдэглэгээ	Материалын нэр	Тоо шир	Нэгж жин	Тайлбар
		ДХ-2 худгийн материалын түүвэр			
1		Ус буулгагч Ф15	4		шир
2		Гагнагдах төгсгөлтэй ган бөмбөлгөн хаалт Ру 2.5 МПа Тмах 200°С Dy32мм	2		шир
3	Г-991-1 аль-2 вып-2, ТК-2	Цутгамал бетон дулааны худаг /2000х2000х2000h/ ТК-2	1		шир

DG "ДӨРВӨНГҮН" ХХК БАРИЛГЫН ЗУРАГ ТӨСӨЛ, ТЕХНИКИЙН ХЯНАЛТ И-мэйл: durbungun@yahoo.com Утас: +976-99231697, 95956630	Баянхонгор аймаг. Өлзийт сум. ТӨРИЙН БАНКНЫ ТООЦООНЫ ТӨВИЙН БАРИЛГА ДХ-2 худгийн огтлол 2-2, байгуулалт, материалын түүвэр				
Инженер		Ц.Бадмаа	Е.Г.Шифр:	Масштаб:	Огноо: 2024.10
Гүйцэтгэсэн		Ц.Бадмаа	Т.Г.Шифр: DG-62/2024	Зургийн дугаар: ГДГ-6	Хуудас: 8
Шалгасан		Ч.Манлайбаатар			

MONGOLIA MANLAIBAATAR Chuluundoo PROFESSIONAL ENGINEER

Эргэлтийн өнцгийн огтлол В-В М1:25

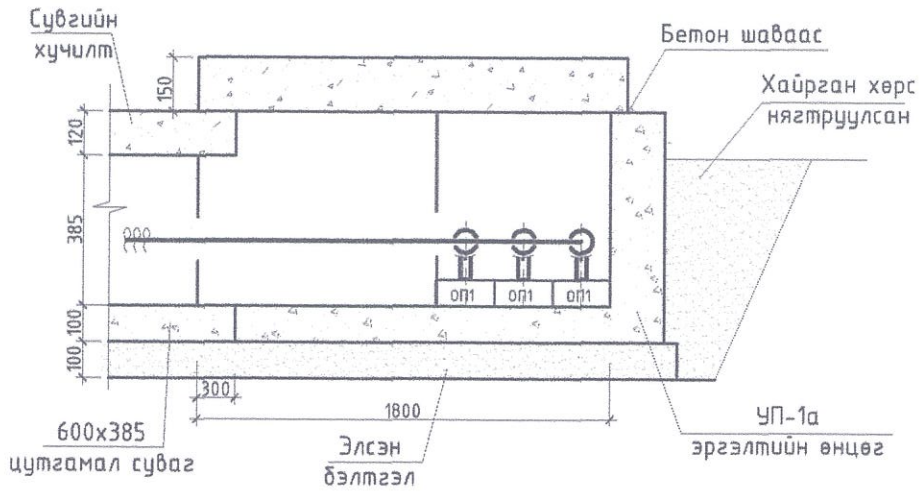

Эргэлтийн өнцгийн байгуулалт М1:25

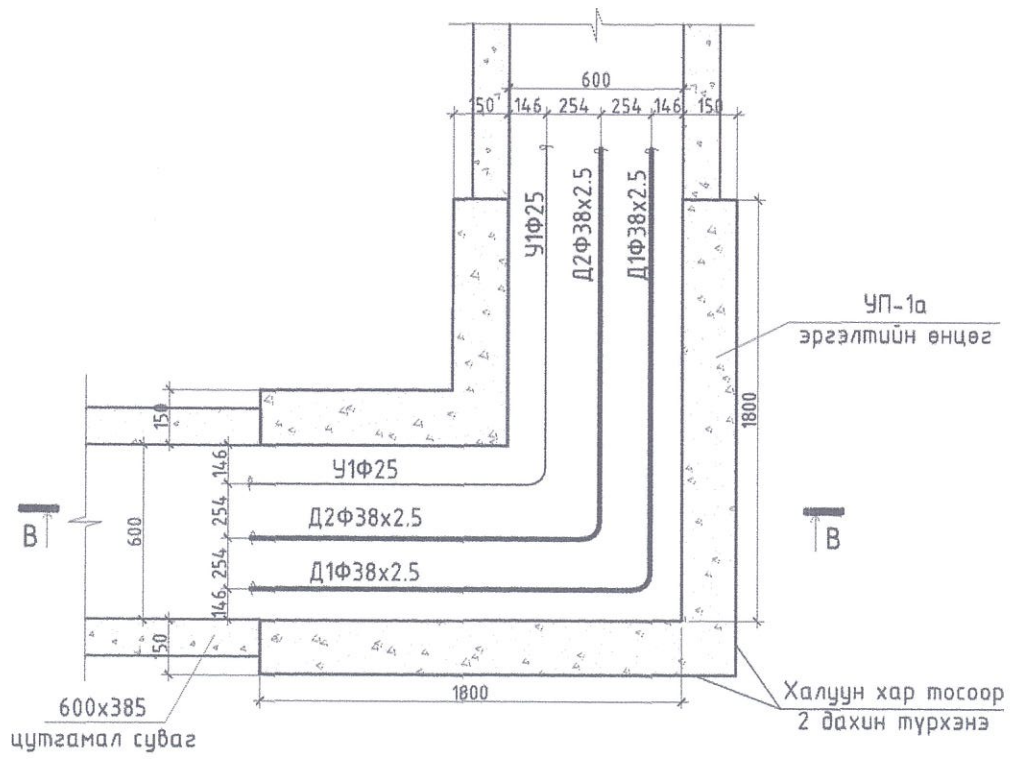

Материалын түүвэр

Д/Д	Тэмдэглэгээ, техникийн үзүүлэлт	Материалын нэр	Тоо шир	Нэгж жин	Тайлбар
		Гадна дулаан хангамж			
1	ГОСТ 10704-91	Ган хоолой Ф32	110.0		у/м
2	Пенополиуретан	Пенополиуретан дулаалга Dy32 Tmax150°C ρ=40кг/м3 q=0.038вт/м δ=50мм	110.0		у/м
3		600х385 (h) хэмжээтэй цутгамал бетон суваг, тагны хамт	50.0		у/м
4	Серия Г-991-1.вып 1	Хоолойн үл хөдлөх тулгуур Ф57-Т3.04	2		шир
5	Серия Г-991-1.вып 1	Хоолойн үл хөдлөх тулгуур Ф32-Т3.02	6		шир
6	Серия Г-991-1.вып 1	Суваг дахь үл хөдлөх тулгуур А-1300	4		шир
7	Серия Г-991-1.вып 1	Гулсах тулгуур ГТ 17.10-32	70		шир
8	Серия Г-991-1.вып 1	Сувгийн бетон дэр ОП-1	70		шир
9	ГОСТ 17375-83	Хэвэлмэл отвод 90°50с32	6		шир
10	Серия Г-991-1.вып 1	Эргэлтийн өнцөг, тагны хамт УП-1а	2		шир
11	ГОСТ 17375-83	Хэвэлмэл отвод 90°50с32	4		шир
12	Серия Г-991-1.вып 1	Комъенсаторын ниш	1		шир
13	Серия Г-991-1.вып 1	Комъенсатор Ф32	2		шир
		Гадна ус хангамж			
1	ГОСТ 3262-91	Цайрдсан ган хоолой Ф25	55.0		у/м
2	Пенополиуретан	Пенополиуретан дулаалга Dy32 Tmax150°C ρ=40кг/м3 q=0.038вт/м δ=50мм	55.0		у/м
7	Серия Г-991-1.вып 1	Гулсах тулгуур ГТ 17.10-25	32		шир
8	Серия Г-991-1.вып 1	Сувгийн бетон дэр ОП-1	32		шир
11	ГОСТ 17375-83	Хэвэлмэл отвод 90°50с25	2		шир

ЭКСПЕРТ 3-11 2024.12.02

"ДӨРВӨНГҮН" ХХК
БАРИЛГЫН ЗӨВЛӨГӨӨ, ТӨСӨВ, ТЕХНИКИЙН ХЯНАЛТ
И-мэйл: durbungun@yahoo.com
Утас: +976-99231697, 95956630

Баянхонгор аймаг. Өлзийт сум.
ТӨРИЙН БАНКНЫ ТООЦООНЫ ТӨВИЙН БАРИЛГА
Гадна дулааны шугамын эргэлтийн өнцөг, материалын түүвэр

MONGOLIA MANLAIBAATAR Chubundoo PROFESSIONAL ENGINEER WSP

Инженер		Ц.Бадмаа	Е.Г.Шифр:	Масштаб:	Огноо: 2024.10
Гүйцэтгэсэн		Ц.Бадмаа	Т.Г.Шифр: DG-62/2024	Зургийн дугаар: ГДГ-7	Хуудас: 8
Шалгасан		Ч.Манлайбаатар			

Компенсатор К-1 /Нк-1М-У/ М1:25

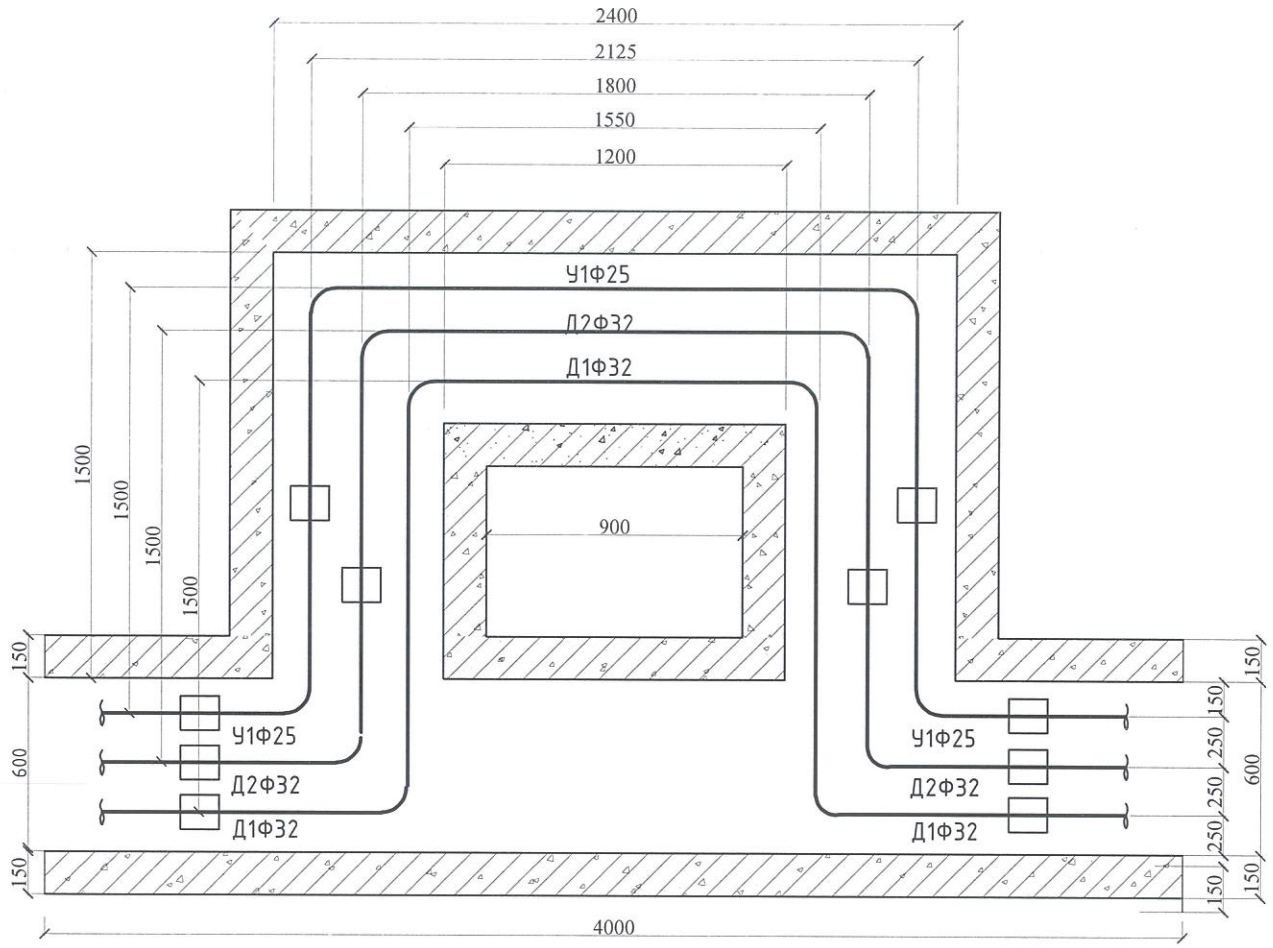

Тайлбар

Компенсаторыг доорхи хэмжээгээр таталт хийж угсарна.

Онцлох цэг-2, /К-1/
өгөх шугам Д1Ф38х2.5 -25.79мм
буцах шугам Д2Ф38х2.5 -20.74мм

DG "ДӨРВӨНГҮН" ХХК БАРИЛГЫН ЗҮРАГ ТӨСӨЛ, ТЕХНИКИЙН ХЯНАЛТ	Баянхонгор аймаг. Өлзийт сум. ТӨРИЙН БАНКНЫ ТООЦООНЫ ТӨВИЙН БАРИЛГА				
	Компенсаторын байгуулалт, оролтын узель				
	Инженер	Ц.Бадмаа	Е.Г.Шифр:	Масштаб:	Огноо: 2024.10
	Гүйцэтгэсэн	Ц.Бадмаа	Т.Г.Шифр: DG-62/2024	Зургийн дугаар: ГДГ-8	Хуудас: 9
И-мэйл: durbungun@yahoo.com Утас: +976-99231697; 95956630	Шалгасан	Ч.Манлайбаатар			

MONGOLIA MANLAIBAATAR CHIMEDDORJ PROFESSIONAL ENGINEER 101-042

A3

Оруулгын узелийн зарчмын тойм 0.01 ГКал/цаг

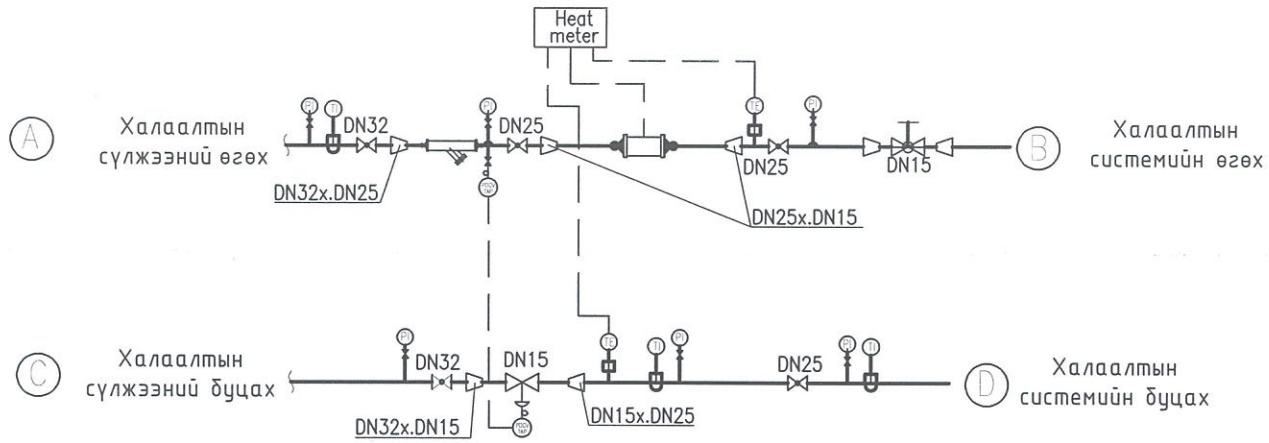

Таних тэмдэг

- Даралтын зөрүү тохируулах хаалт
- Термометр
- Манометр
- Дулааны хэмжүүр
- Зарцуулалт тохируулах хаалт
- Бөмбөлгөн хаалт
- Шилжүүлэгч
- Хог шүүгч
- Температур мэдрэгч

Материалын түүвэр

Д/д	Тэмдэглэгээ	Материалын нэр	Тоо шир	Нэгж жин	Тайлбар
		Оруулгын узель (0.01гКал/цаг)			
1	BROEN BALLOMAX	Бөмбөлгөн хаалт Ф32	2	0.5	шир
2		Бөмбөлгөн хаалт Ф25	2	0.35	шир
3		Бөмбөлгөн балансын хаалт Ф15 G=0.5Тн/ц Kvs=1.5 m^3/ц	1	0.38	шир
4	14 М1-16	Хэвтээ хог шүүгч ф25	2		шир
5		Манометр (0...10 атм)	8		шир
6		Термометр	3		шир
7	Danfoss AVP-15	Даралтын зөрүү тохируулах хаалт DPCV G=0.5Тн/ц Ф15 Kvs=1.5 m^3/ц	1		ком
8		Агаар гаргагч Ф15	2		шир
9		Ус буулгагч Ф20	2		шир
10	ГОСТ 10704-91	Ган яндан ф30х2.5	6		у/м
11	Тмах 150°С р=40кг/м3 q=0.038т/м δ=40мм	Пенополиуретан дулаалга Ду30	6		у/м
12		Хэвлэмэл отвод 90°50°30	4		шир
13	ГОСТ 17375-83	Хэвлэмэл шилжвэр Ф32х25	2		шир
14		Хэвлэмэл шилжвэр Ф15х25	4		шир
15		Дулааны хэмжүүр Ф15, L=0.5m3/цаг	1		ком

ЭКСПЕРТ № 3-11
2024.12.05

DG "ДӨРВӨНГҮН" ХХК БАРИЛГЫН ЗӨВЛӨГӨӨ, ТЕХНИКИЙН ХЯНАЛТ	Баянхонгор аймаг. Өлзийт сум. ТӨРИЙН БАНКНЫ ТООЦООНЫ ТӨВИЙН БАРИЛГА				
И-мэйл: durbungun@yahoo.com Утас: +976-99231697; 95956630	Оруулгын узелийн зарчмын тойм, материалын түүвэр				
Инженер	Ц.Бадмаа	Е.Г.Шифр:	Масштаб:	Огноо: 2024.10	
Гүйцэтгэсэн	Ц.Бадмаа	Т.Г.Шифр: DG-62/2024	Зургийн дугаар: ДМ-1	Хуудас: 9	
Шалгасан	Ч.Манлайбаатар				

MONGOLIA MANLAIBAATAR CHINGUNDORJ PROFESSIONAL ENGINEER