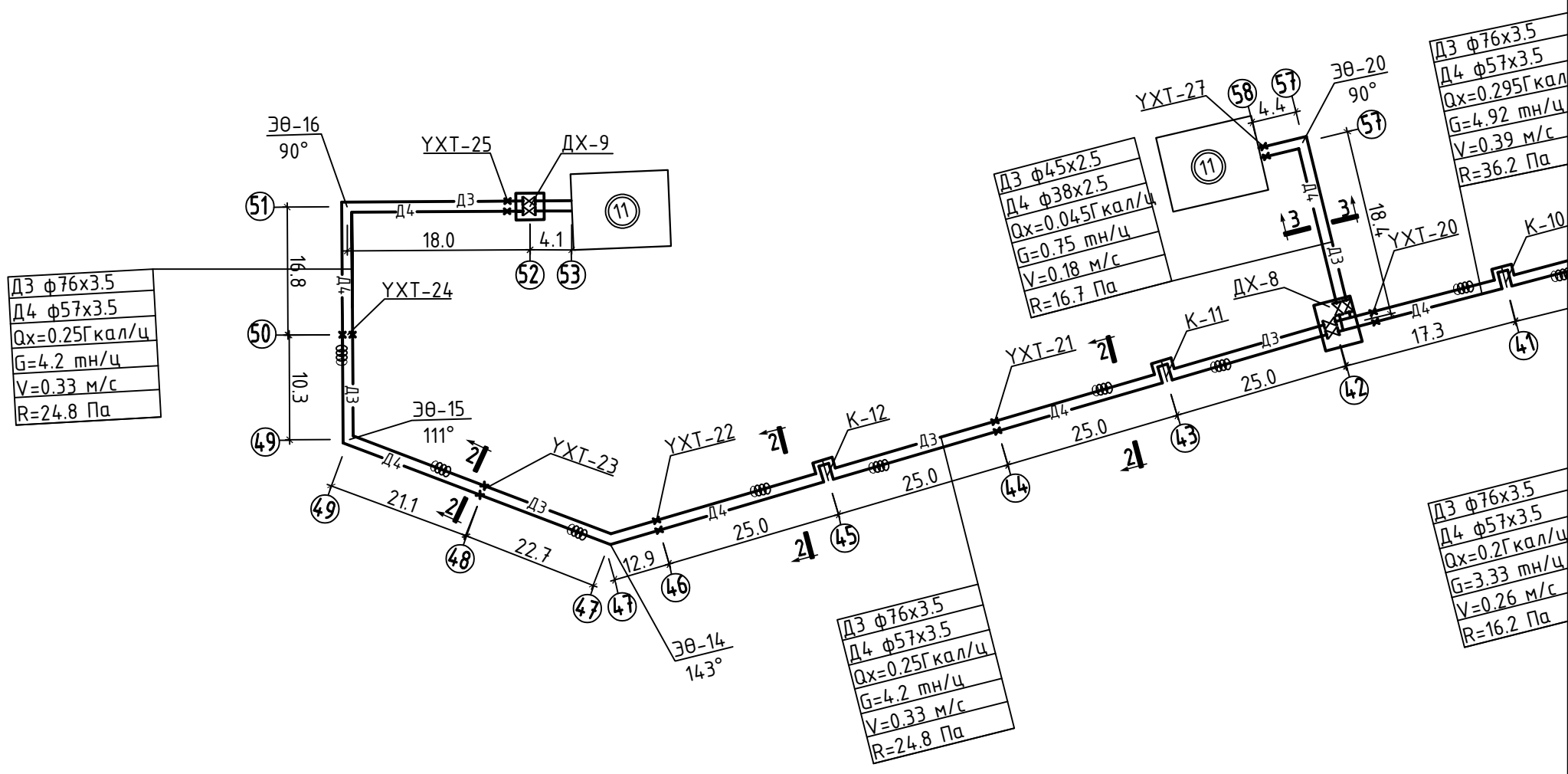
ЭО-16
90°
УХТ-25
ДХ-9
Д4
Д3
18.0
4.1
16.8
УХТ-24
10.3
ЭО-15
111°
УХТ-23
УХТ-22
К-12
21.1
22.7
12.9
25.0
25.0
25.0
25.0
ЭО-14
143°
УХТ-27
4.4
ЭО-20
90°
18.4
УХТ-20
К-10
ДХ-8
К-11
УХТ-21
17.3
Д3 ф76х3.5
Д4 ф57х3.5
Qх=0.25Гкал/ч
G=4.2 тн/ч
V=0.33 м/с
R=24.8 Па
Д3 ф45х2.5
Д4 ф38х2.5
Qх=0.045Гкал/ч
G=0.75 тн/ч
V=0.18 м/с
R=16.7 Па
Д3 ф76х3.5
Д4 ф57х3.5
Qх=0.295Гкал
G=4.92 тн/ч
V=0.39 м/с
R=36.2 Па
Д3 ф76х3.5
Д4 ф57х3.5
Qх=0.2Гкал/ч
G=3.33 тн/ч
V=0.26 м/с
R=16.2 Па
Д3 ф76х3.5
Д4 ф57х3.5
Qх=0.25Гкал/ч
G=4.2 тн/ч
V=0.33 м/с
R=24.8 Па

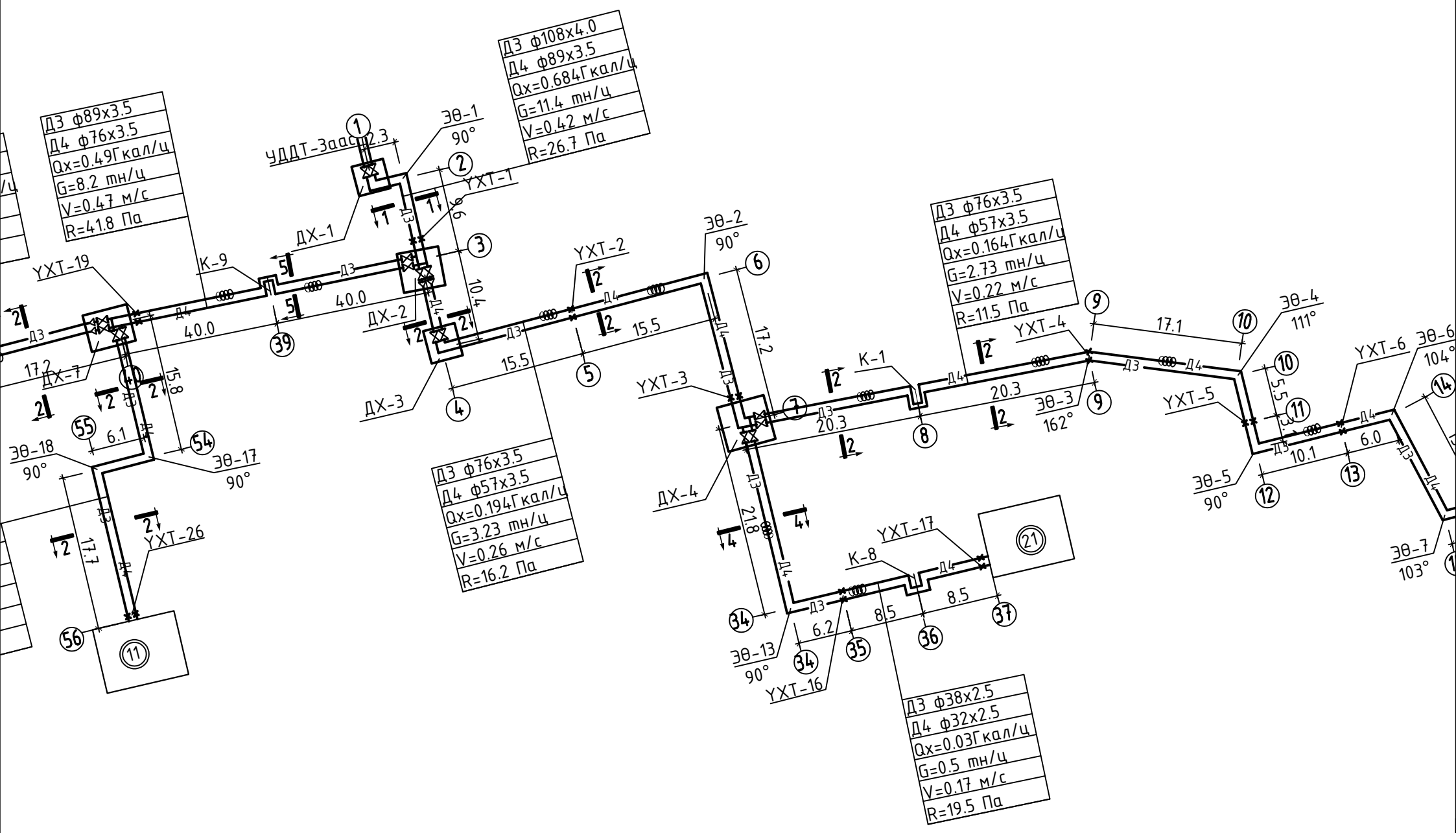
Д3 ф89х3.5
Д4 ф76х3.5
Qх=0.49Гкал/ч
G=8.2 тн/ч
V=0.47 м/с
R=41.8 Па
Д3 ф108х4.0
Д4 ф89х3.5
Qх=0.684Гкал/ч
G=11.4 тн/ч
V=0.42 м/с
R=26.7 Па
Д3 ф76х3.5
Д4 ф57х3.5
Qх=0.164Гкал/ч
G=2.73 тн/ч
V=0.22 м/с
R=11.5 Па
Д3 ф76х3.5
Д4 ф57х3.5
Qх=0.194Гкал/ч
G=3.23 тн/ч
V=0.26 м/с
R=16.2 Па
Д3 ф38х2.5
Д4 ф32х2.5
Qх=0.03Гкал/ч
G=0.5 тн/ч
V=0.17 м/с
R=19.5 Па
УДДТ-3ааа
ЭО-1
90°
УХТ-1
ДХ-1
УХТ-19
К-9
ДХ-2
ДХ-3
УХТ-2
ЭО-2
90°
ДХ-7
ЭО-18
90°
ЭО-17
90°
УХТ-26
УХТ-3
ДХ-4
К-1
УХТ-4
ЭО-3
162°
УХТ-5
ЭО-4
111°
УХТ-6
ЭО-6
104°
ЭО-5
90°
ЭО-7
103°
УХТ-17
К-8
ЭО-13
90°
УХТ-16
Д3
Д4

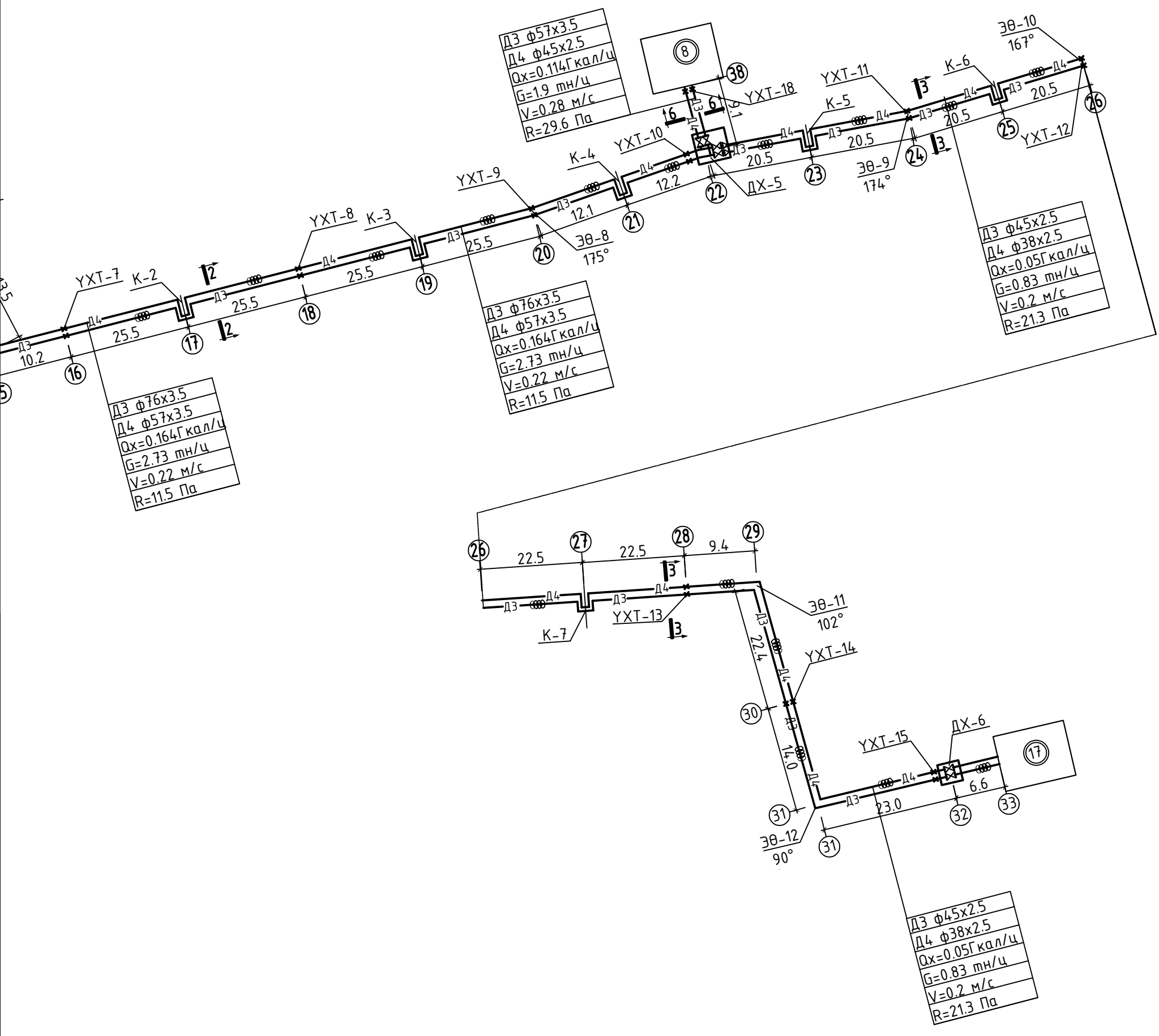

"АНГА ТРАНС" ХХК	Сумын дулаан хангамж, хэрэглээний халуун, хүйтэн усны гол шугамын зураг төсөв /Уддт-Зын 2-р хэлхээний хэргэцээний халуун ус/				
	Гадна дулааны шугамын угсралтын тойм				Ye шат: А.3
	Инженер	Б.Энхбат	Е.Г.Шифр: АТ-25/33	Масштаб:	Огноо: 2025
	Гүйцэтгэсэн	Ё.Баярмагнай			
	Шалгасан	Г.Нармандах	Т.Г.Шифр:	Зургийн дугаар: ГДГ-12	Хуудас: 40