ОНЦЛОХ ЦЭГ 2-ЫН ДХ-1 ХУДГИЙН БАЙГУУЛАЛТ

М1:25.

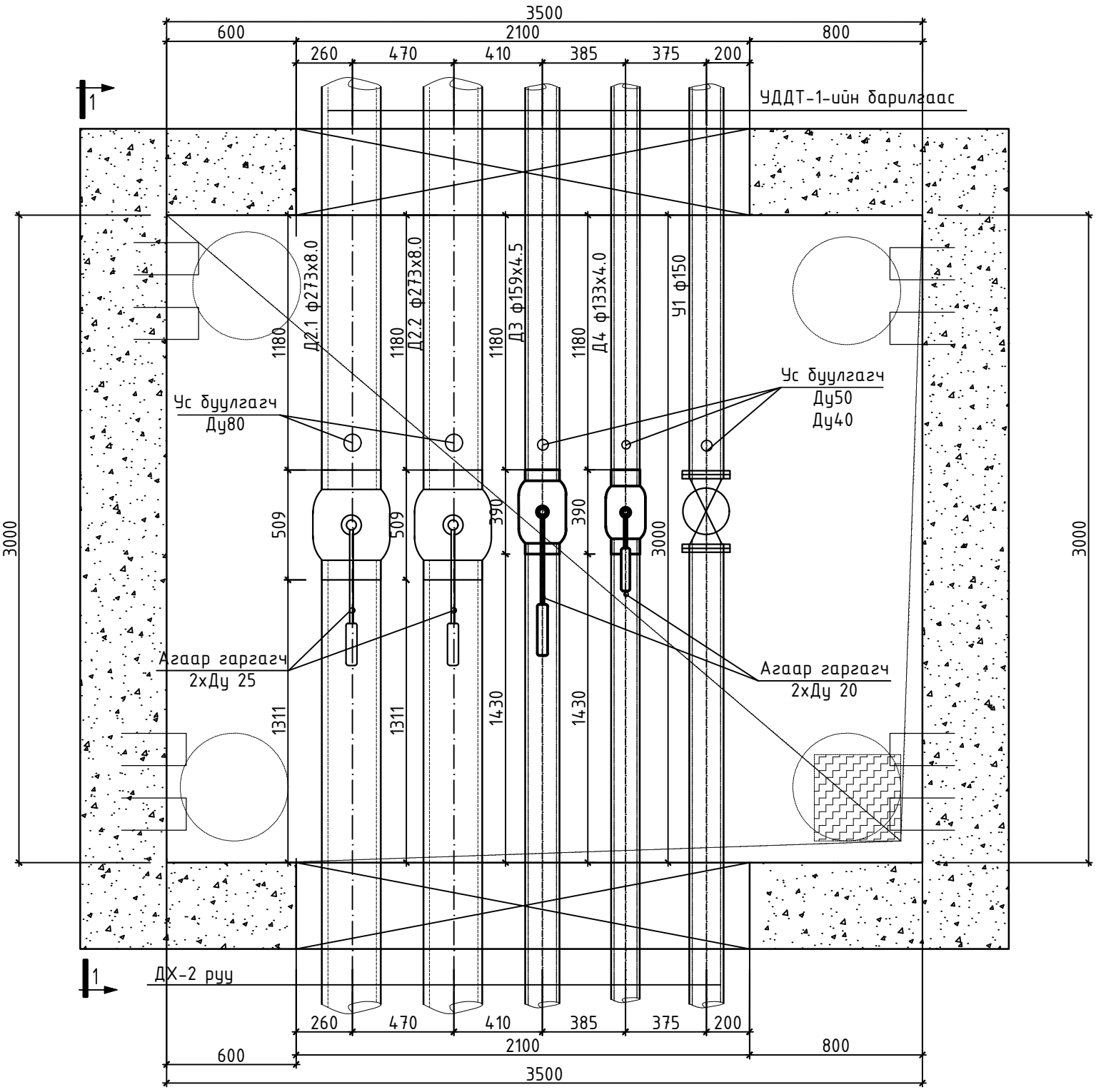

ОГТЛОЛ 1-1

М1:25

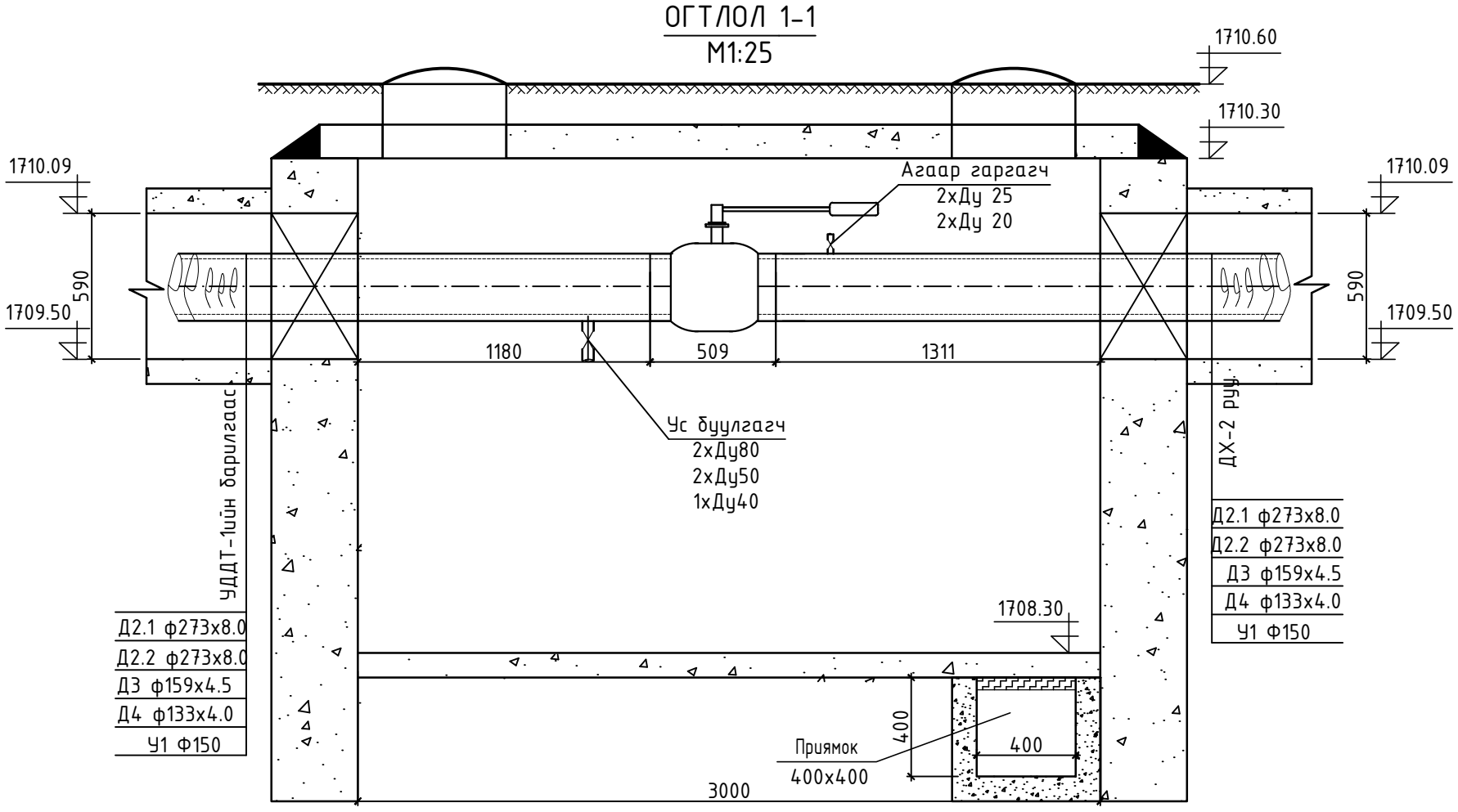

Сумын дулаан хангамж, хэрэглээний халуун хүйтэн усны гол шугамын зураг төсөв /УДДТ-1 ийн 2-р хэлхээ/

Онцлох цэг 2-ын ДХ-1 худгийн байгууламт, огтлол 1-1.

				Ye шат: А.3	
Инженер		Б.Энхбат	Е.Г.Шифр:	Масштаб: М1:25	Огноо: 2025
Гүйцэтгэсэн		Ё.Баярмагнай			
"АНГА ТРАНС" ХХК	Шалгасан		Т.Г.Шифр:	Зургийн дугаар: ГДГ-68	Хуудас: 123
		Г.Нармандах			

ОНЦЛОХ ЦЭГ 6-ИЙН ДХ-2 ХУДГИЙН БАЙГУУЛАЛТ

М1:25.

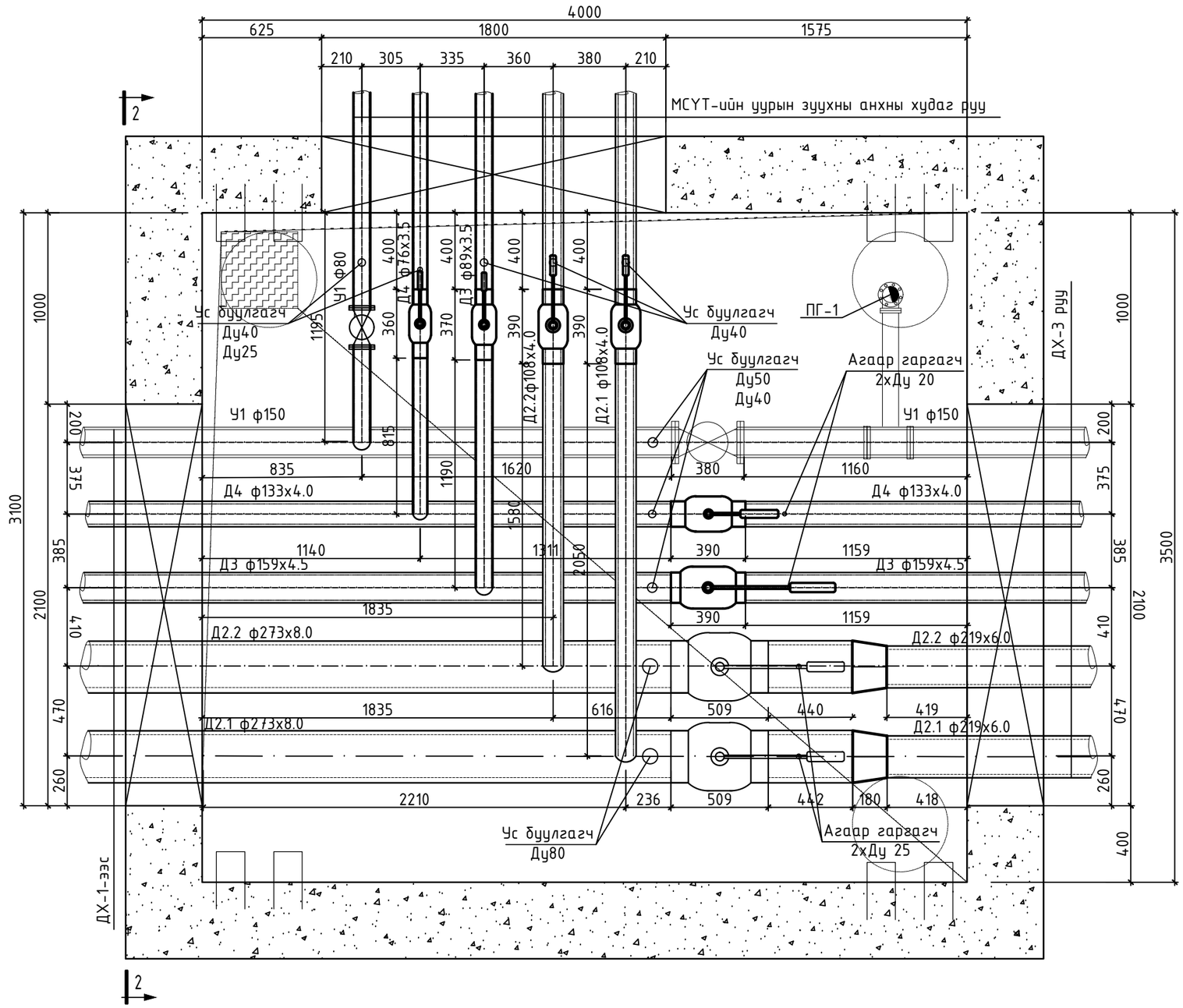

"АНГА ТРАНС" ХХК	Сумын дулаан хангамж, хэрэглээний халуун хүйтэн усны гол шугамын зураг төсөв /УДДТ-1 ийн 2-р хэлхээ/				
	Онцлох цэг 6-ийн ДХ-2 худгийн байгуулалт.				Үе шат: А.З
	Инженер	Б.Энхбат	Е.Г.Шифр:	Масштаб: М1:25	Огноо: 2025
	Гүйцэтгэсэн	Ё.Баярмагнай	Т.Г.Шифр:	Зургийн дугаар: ГДГ-69	Хуудас: 123
	Шалгасан	Г.Нармандах			

ОГТЛОЛ 2-2
М1:25

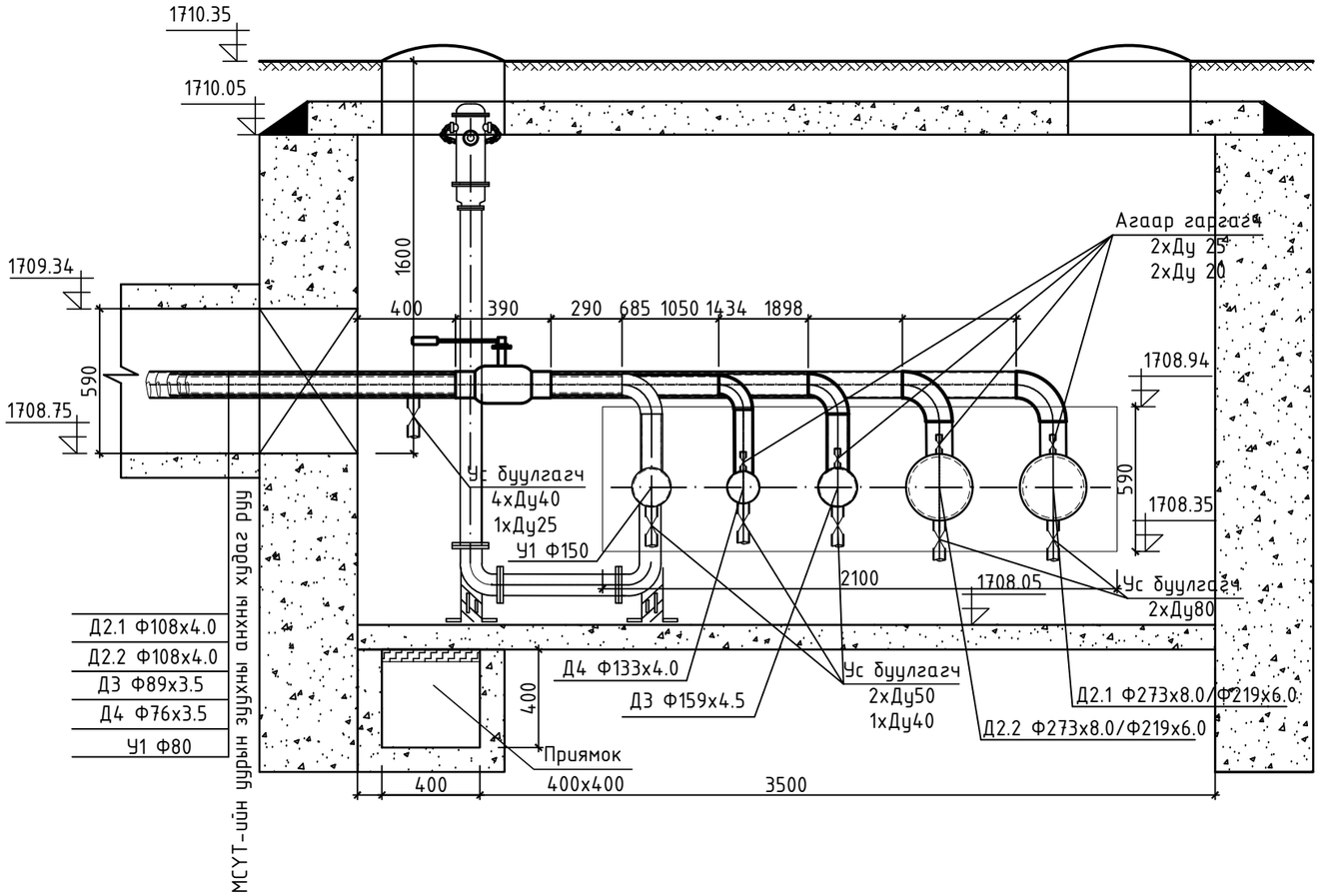

Д2.1 Ф108х4.0
Д2.2 Ф108х4.0
Д3 Ф89х3.5
Д4 Ф76х3.5
У1 Ф80

Сумын дулаан хангамж, хэрэглээний халуун хүйтэн усны гол шугамын зураг төсөв /УДДТ-1 ийн 2-р хэлхээ/					
Онцлох цэг 6-ийн ДХ-2 худгийн огтлол 2-2.					Үе шат: А.З
Инженер		Б.Энхбат	Е.Г.Шифр:	Масштаб: М1:25	Огноо: 2025
Гүйцэтгэсэн	Ё.Баярмагнай				
"АНГА ТРАНС" ХХК	Шалгасан	Г.Нармандах	Т.Г.Шифр:	Зургийн дугаар: ГДГ-70	Хуудас: 123

A3

ОНЦЛОХ ЦЭГ 10-ЫН ДХ-3 ХУДГИЙН БАЙГУУЛАЛТ
М1:25.

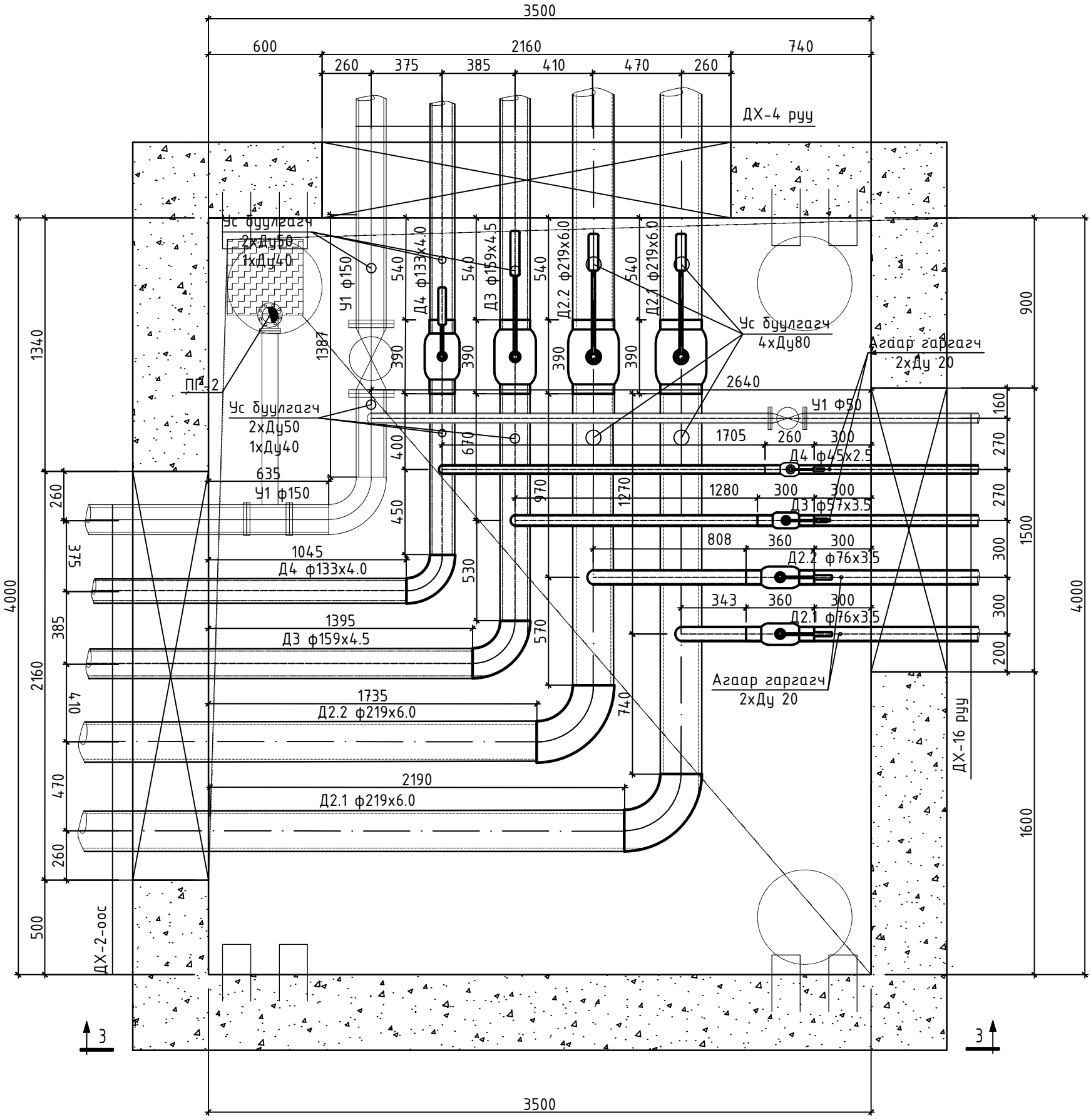

"АНГА ТРАНС" ХХК	Сумын дулаан хангамж, хэрэглээний халуун хүйтэн усны гол шугамын зураг төсөв /УДДТ-1 ийн 2-р хэлхээ/				
	Онцлох цэг 10-ын ДХ-3 худгийн байгуулалт.				Үе шат: А.З
	Инженер	Б.Энхбат	Е.Г.Шифр:	Масштаб: М1:25	Огноо: 2025
	Гүйцэтгэсэн	Ё.Баярмагнай	Т.Г.Шифр:	Зургийн дугаар: ГДГ-71	Хуудас: 123
	Шалгасан	Г.Нармандах			

ОГТЛОЛ 3-3
М1:25

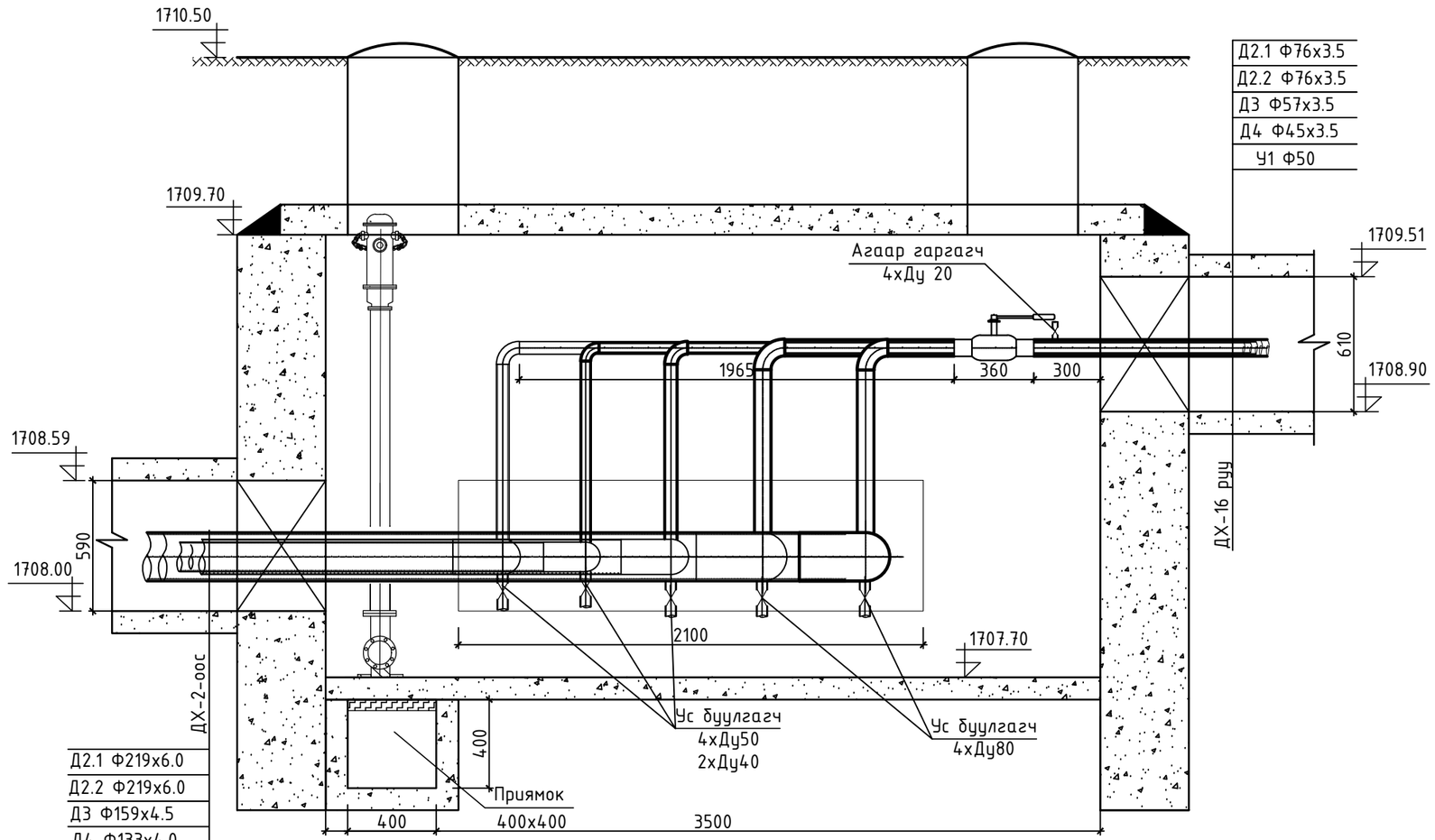

	Сумын дулаан хангамж, хэрэглээний халуун хүйтэн усны гол шугамын зураг төсөв /УДДТ-1 ийн 2-р хэлхээ/				
	Онцлох цэг 10-ын ДХ-3 худгийн огтлол 3-3.				Үе шат: А.3
“АНГА ТРАНС” ХХК	Инженер	Б.Энхбат	Е.Г.Шифр:	Масштаб: М1:25	Огноо: 2025
	Гүйцэтгэсэн	Ё.Баярмагнай	Т.Г.Шифр:	Зургийн дугаар: ГДГ-72	Хуудас: 123
	Шалгасан	Г.Нармандах			

ОНЦЛОХ ЦЭГ 18-ЫН ДХ-4 ХУДГИЙН БАЙГУУЛАЛТ
М1:25.

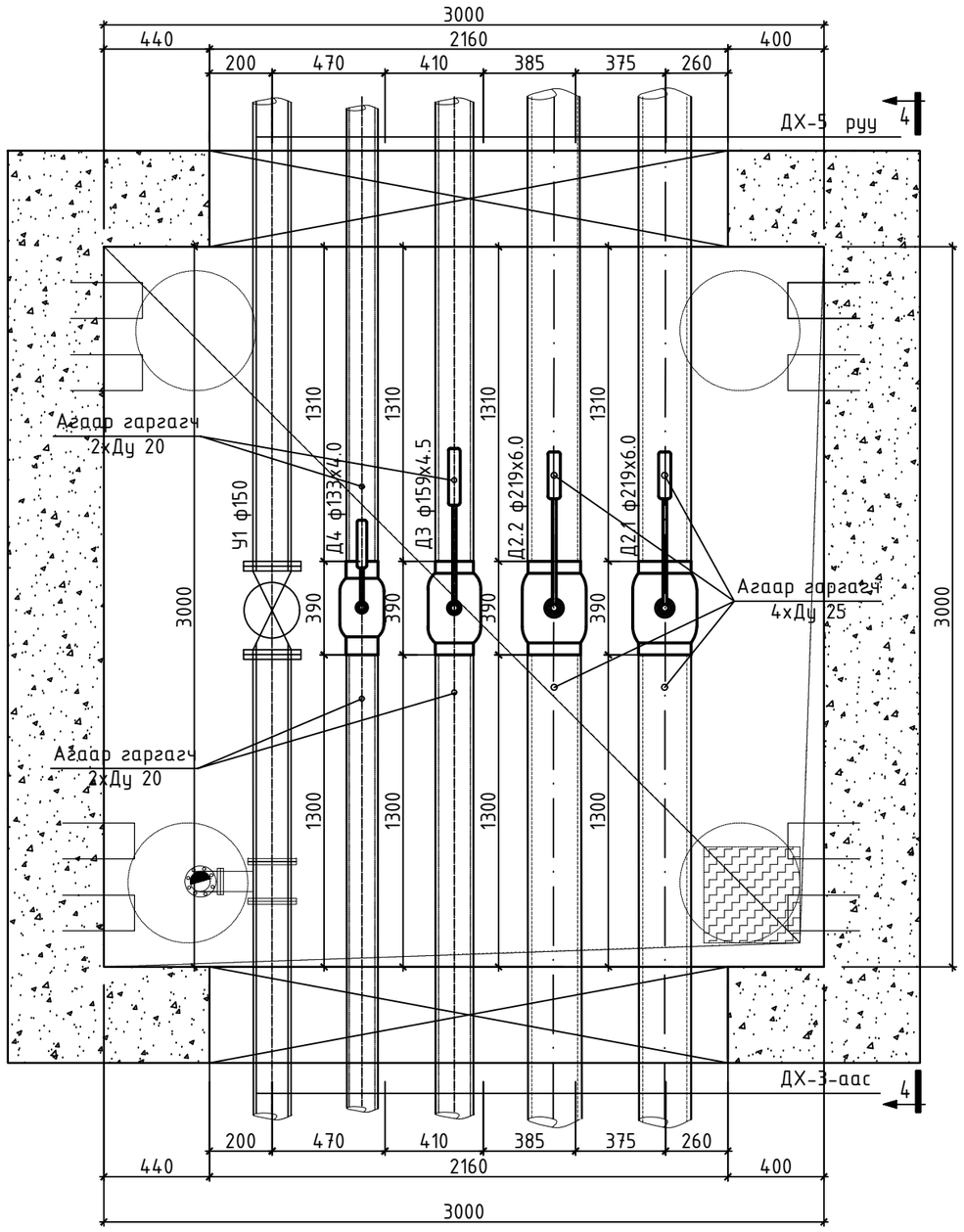

ОГТЛОЛ 4-4
М1:25

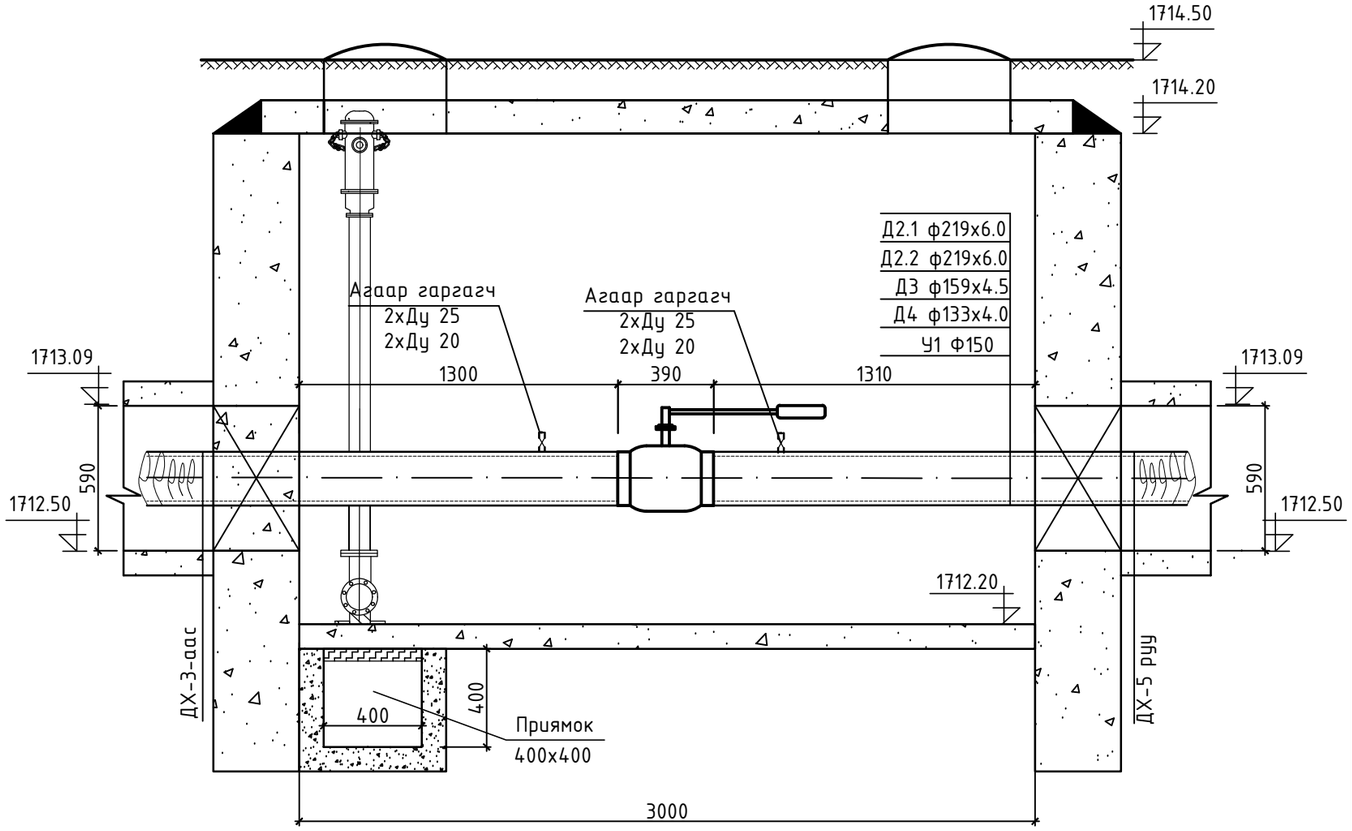

"АНГА ТРАНС" ХХК	Сумын дулаан хангамж, хэрэглээний халуун хүйтэн усны гол шугамын зураг төсөв /УДДТ-1 ийн 2-р хэлхээ/				
	Онцлох цэг 18-ын ДХ-4 худгийн огтлол 4-4.				Ye шат: А.3
	Инженер	Б.Энхбат	Е.Г.Шифр:	Масштаб: М1:25	Огноо: 2025
	Гүйцэтгэсэн	Ё.Баярмагнай	Т.Г.Шифр:	Зургийн дугаар: ГДГ-73	Хуудас: 123
	Шалгасан	Г.Нармандах			

A3

ОНЦЛОХ ЦЭГ 27-ИЙН ДХ-5 ХУДГИЙН БАЙГУУЛАЛТ

М1:25.

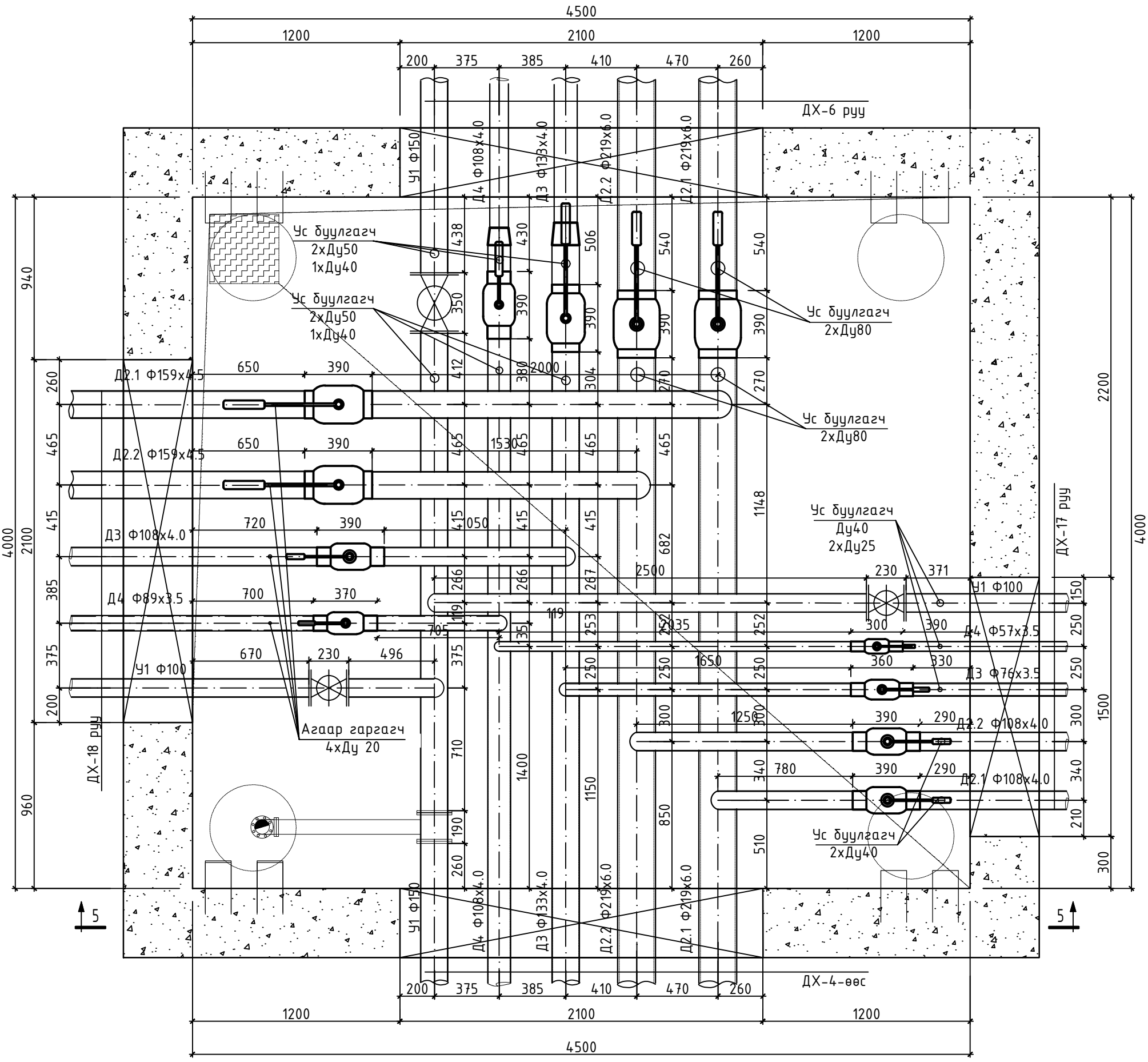

"АНГА ТРАНС" ХХК	Сумын дулаан хангамж, хэрэглээний халуун хүйтэн усны гол шугамын зураг төсөв /УДДТ-1 ийн 2-р хэлхээ/				
	Онцлох цэг 27-ийн ДХ-5 худгийн байгууламт.				Үе шат: А.З
	Инженер	Б.Энхбат	Е.Г.Шифр:	Масштаб: М1:25	Огноо: 2025
	Гүйцэтгэсэн	Ё.Баярмагнай	Т.Г.Шифр:	Зургийн дугаар: ГДГ-74	Хуудас: 123
	Шалгасан	Г.Нармандах			

ОГТЛОЛ 5-5
М1:25

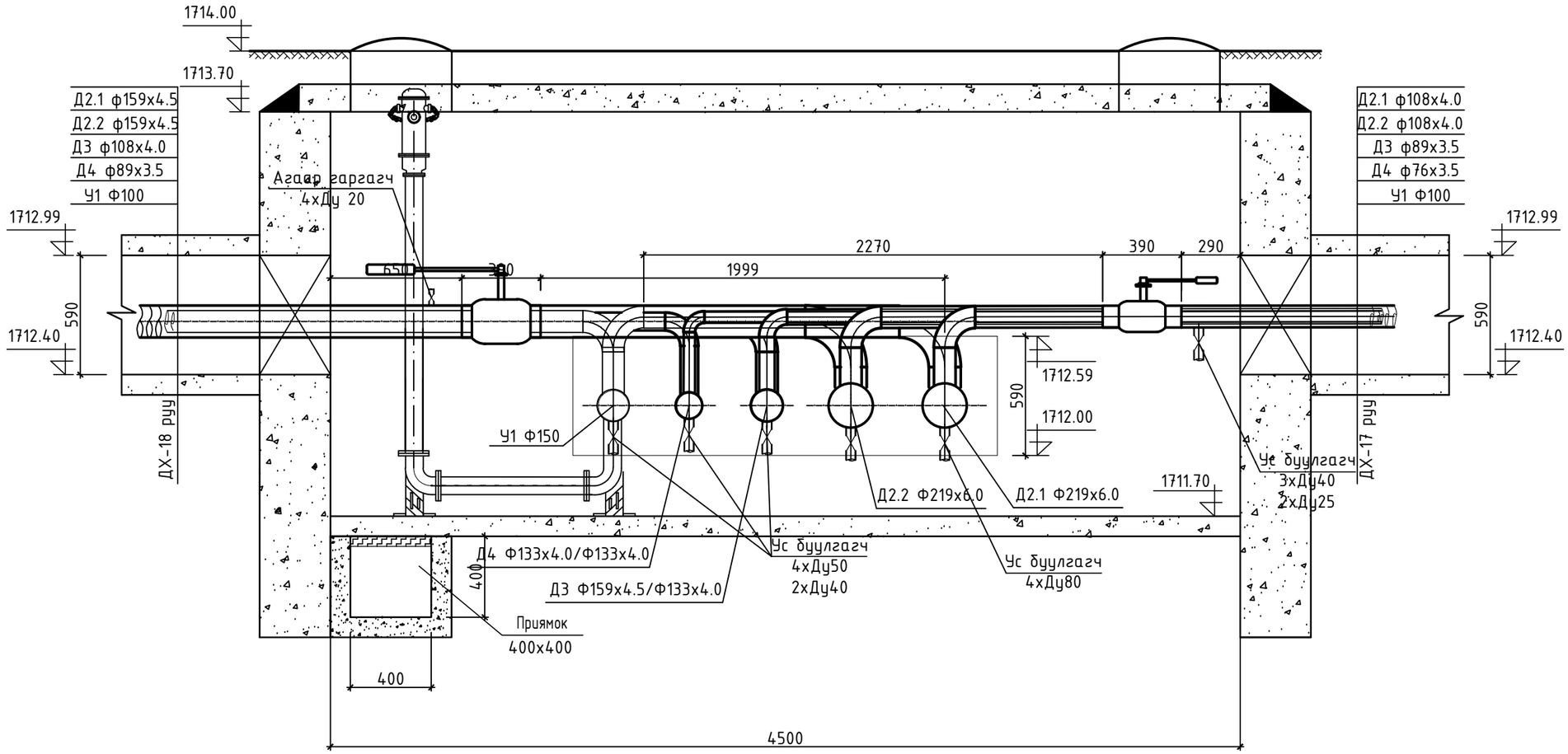

"АНГА ТРАНС" ХХК	Сумын дулаан хангамж, хэрэглээний халуун хүйтэн усны гол шугамын зураг төсөв /УДДТ-1 ийн 2-р хэлхээ/				
	Онцлох цэг 27-ийн ДХ-5 худгийн огтлол 5-5.				Үе шат: А.З
	Инженер	Б.Энхбат	Е.Г.Шифр:	Масштаб: М1:25	Огноо: 2025
	Гүйцэтгэсэн	Ё.Баярмагнай	Т.Г.Шифр:	Зургийн дугаар: ГДГ-75	Хуудас: 123
	Шалгасан	Г.Нармандах			

ОНЦЛОХ ЦЭГ 32-ЫН ДХ-6 ХУДГИЙН БАЙГУУЛАЛТ
М1:25.

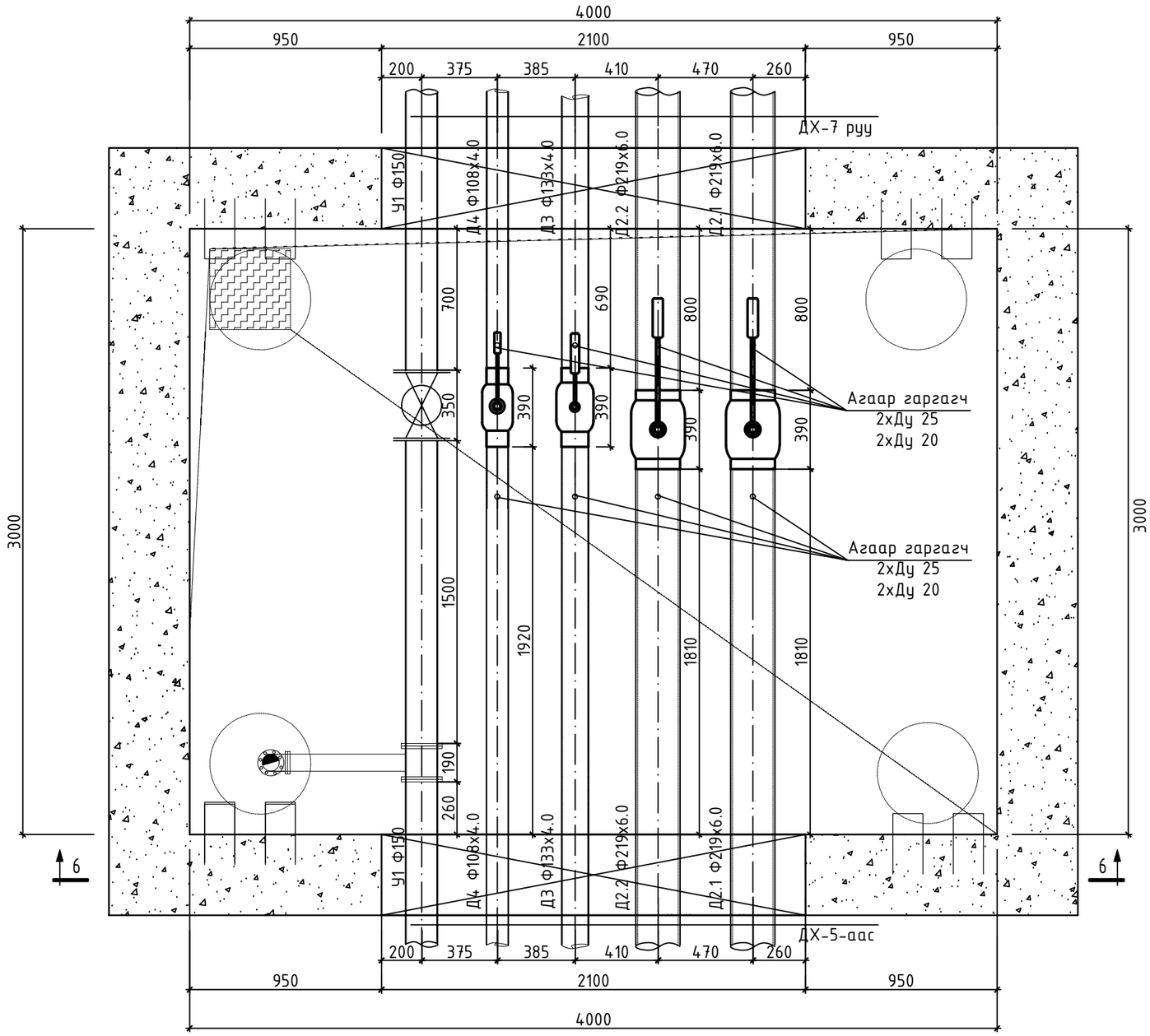

"АНГА ТРАНС" ХХК	Сумын дулаан хангамж, хэрэглээний халуун хүйтэн усны гол шугамын зураг төсөв /УДДТ-1 ийн 2-р хэлхээ/				
	Онцлох цэг 32-ын ДХ-6 худгийн байгуулалт.				Ye шат: А.3
	Инженер	Б.Энхбат	Е.Г.Шифр:	Масштаб: М1:25	Огноо: 2025
	Гүйцэтгэсэн	Ё.Баярмагнай	Т.Г.Шифр:	Зургийн дугаар: ГДГ-76	Хуудас: 123
	Шалгасан	Г.Нармандах			

A3

ОГТЛОЛ 6-6
М1:25

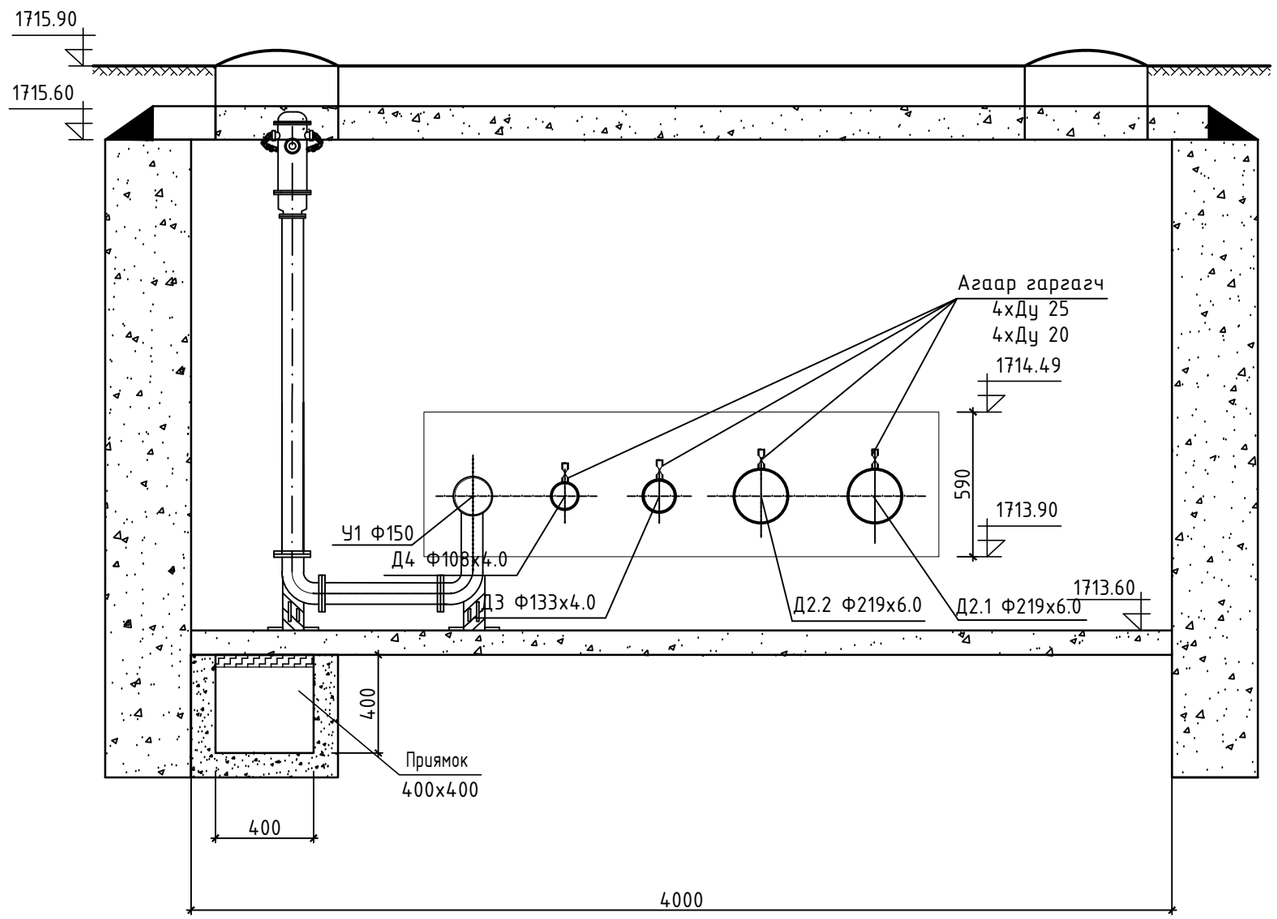

	Сумын дулаан хангамж, хэрэглээний халуун хүйтэн усны гол шугамын зураг төсөв /УДДТ-1 ийн 2-р хэлхээ/				
	Онцлох цэг 32-ын ДХ-6 худгийн огтлол 6-6.				Ye шат: А.3
	Инженер	Б.Энхбат	Е.Г.Шифр:	Масштаб: М1:25	Огноо: 2025
	Гүйцэтгэсэн	Ё.Баярмагнай	Т.Г.Шифр:	Зургийн дугаар: ГДГ-77	Хуудас: 123
"АНГА ТРАНС" ХХК	Шалгасан	Г.Нармандах			

A3

ОНЦЛОХ ЦЭГ 34-ЫН ДХ-7 ХУДГИЙН БАЙГУУЛАЛТ
М1:25.

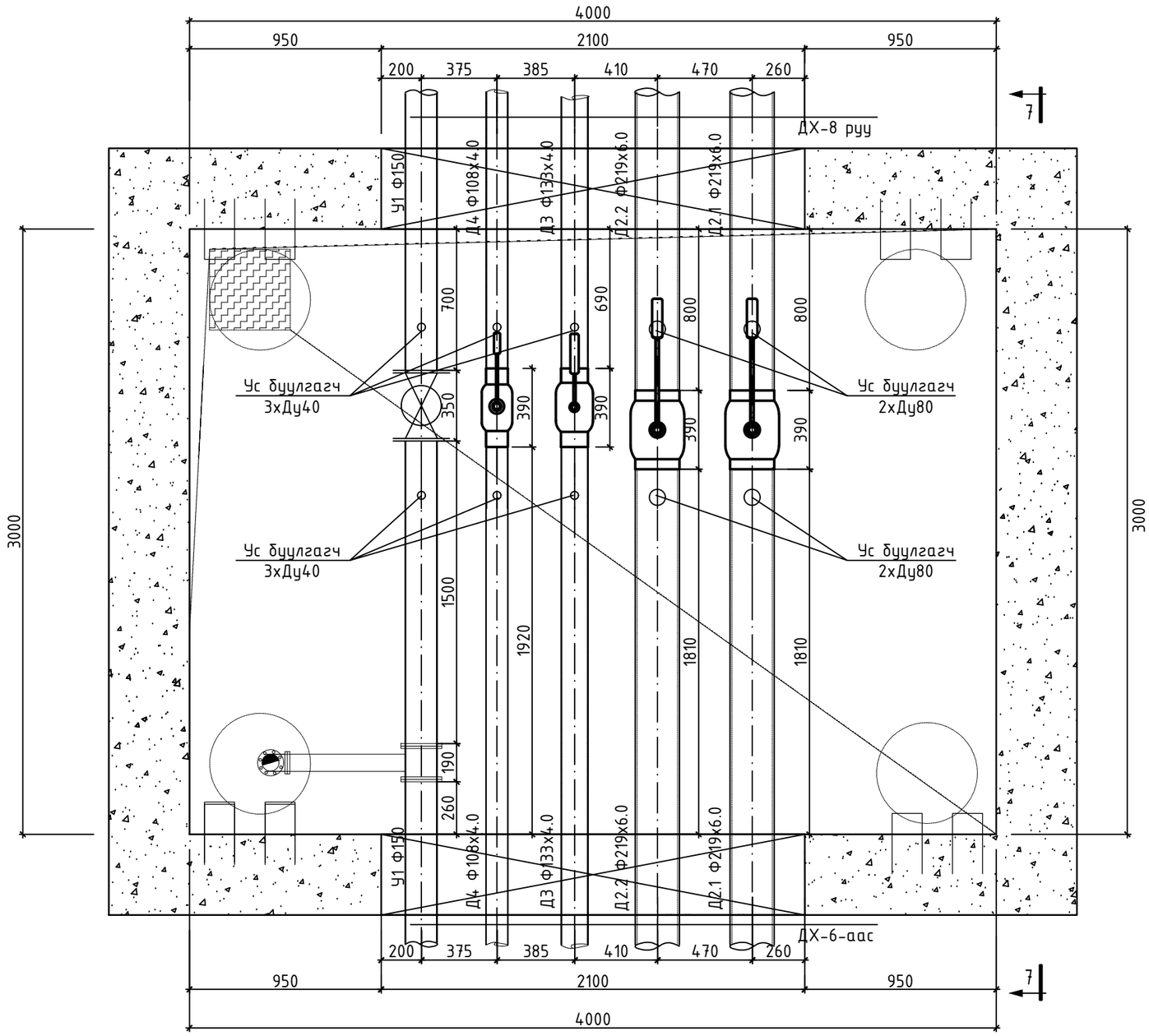

“АНГА ТРАНС” ХХК	Сумын дулаан хангамж, хэрэглээний халуун хүйтэн усны гол шугамын зураг төсөв /УДДТ-1 ийн 2-р хэлхээ/				
	Онцлох цэг 34-ын ДХ-7 худгийн байгуулалт.				Үе шат: А.3
	Инженер	Б.Энхбат	Е.Г.Шифр:	Масштаб: М1:25	Огноо: 2025
	Гүйцэтгэсэн	Ё.Баярмагнай	Т.Г.Шифр:	Зургийн дугаар: ГДГ-78	Хуудас: 123
	Шалгасан	Г.Нармандах			

А3

ОГТЛОЛ 7-7
М1:25

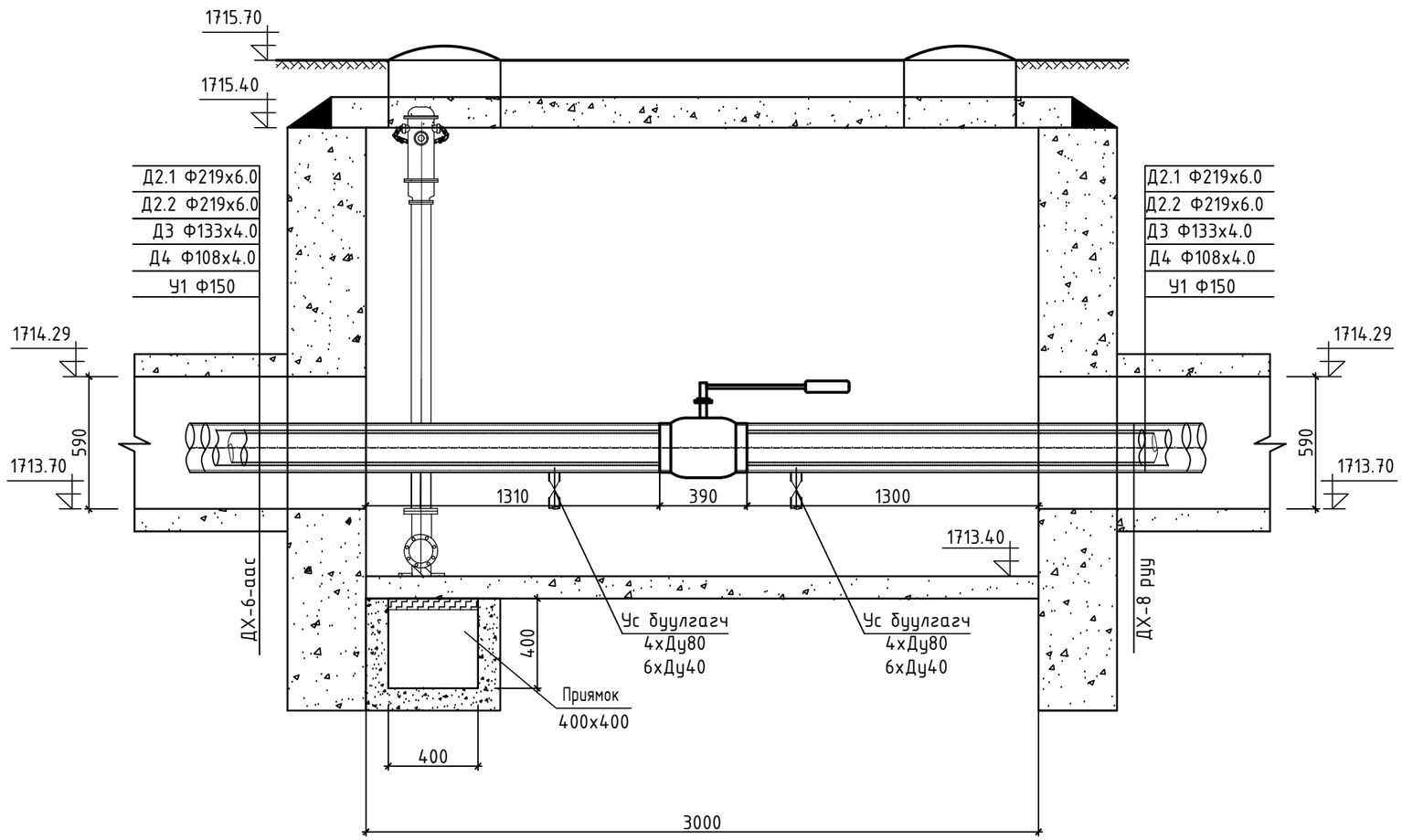

"АНГА ТРАНС" ХХК	Сумын дулаан хангамж, хэрэглээний халуун хүйтэн усны гол шугамын зураг төсөв /УДДТ-1 ийн 2-р хэлхээ/				
	Онцлох цэг 34-ын ДХ-7 хувгийн огтлол 7-7.				Ye шат: А.3
	Инженер	Б.Энхбат	Е.Г.Шифр:	Масштаб: М1:25	Огноо: 2025
	Гүйцэтгэсэн	Ё.Баярмагнай			
	Шалгасан	Г.Нармандах	Т.Г.Шифр:	Зургийн дугаар: ГДГ-79	Хуудас: 123

A3

ОНЦЛОХ ЦЭГ 36-ЫН ДХ-8 ХУДГИЙН БАЙГУУЛАЛТ
М1:25.

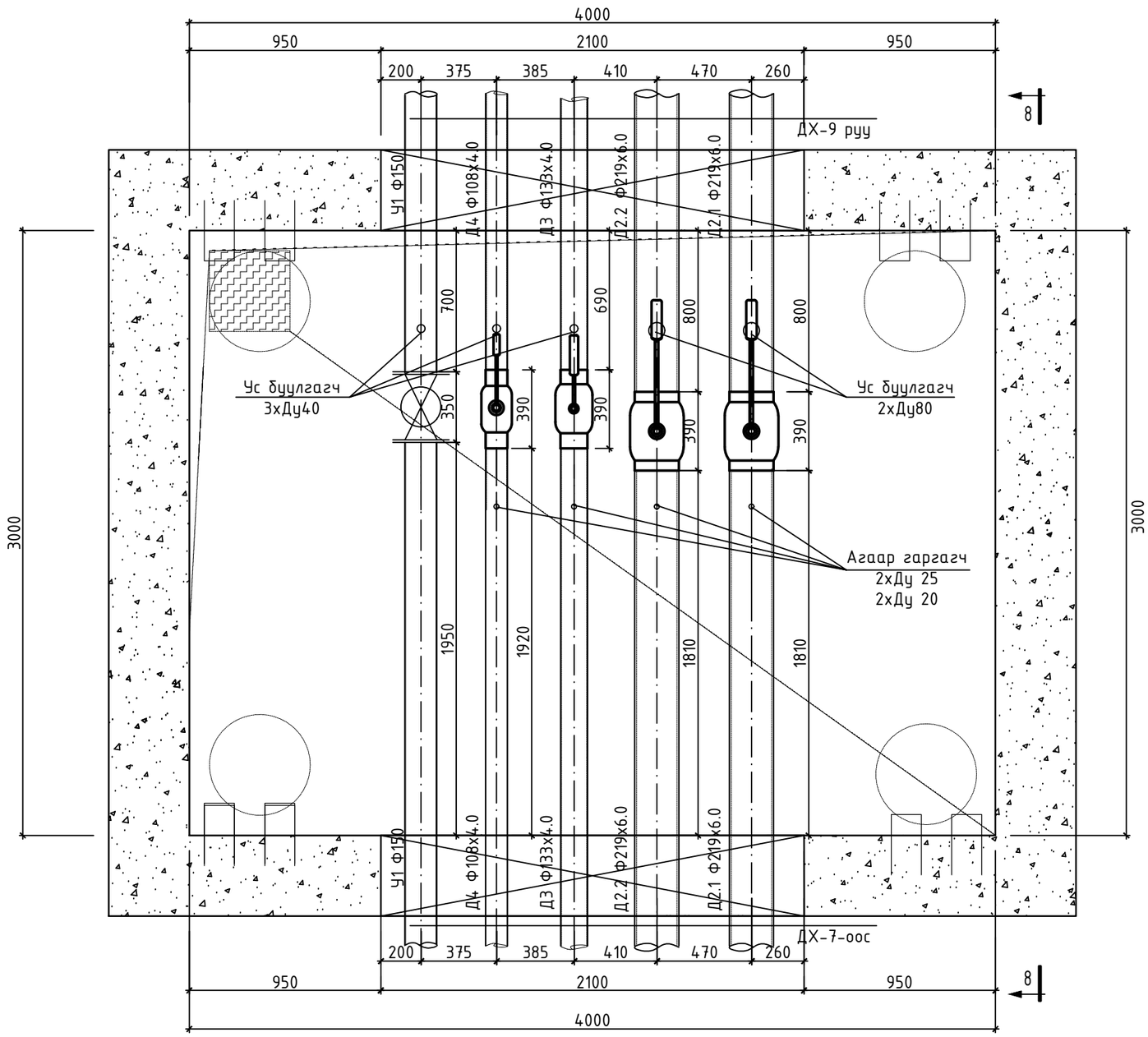

"АНГА ТРАНС" ХХК	Сумын дулаан хангамж, хэрэглээний халуун хүйтэн усны гол шугамын зураг төсөв /УДДТ-1 ийн 2-р хэлхээ/				
	Онцлох цэг 34-ын ДХ-7 худгийн байгуулалт.				Үе шат: А.3
	Инженер	Б.Энхбат	Е.Г.Шифр:	Масштаб: М1:25	Огноо: 2025
	Гүйцэтгэсэн	Ё.Баярмагнай	Т.Г.Шифр:	Зургийн дугаар: ГДГ-80	Хуудас: 123
	Шалгасан	Г.Нармандах			

ОГТЛОЛ 8-8
М1:25

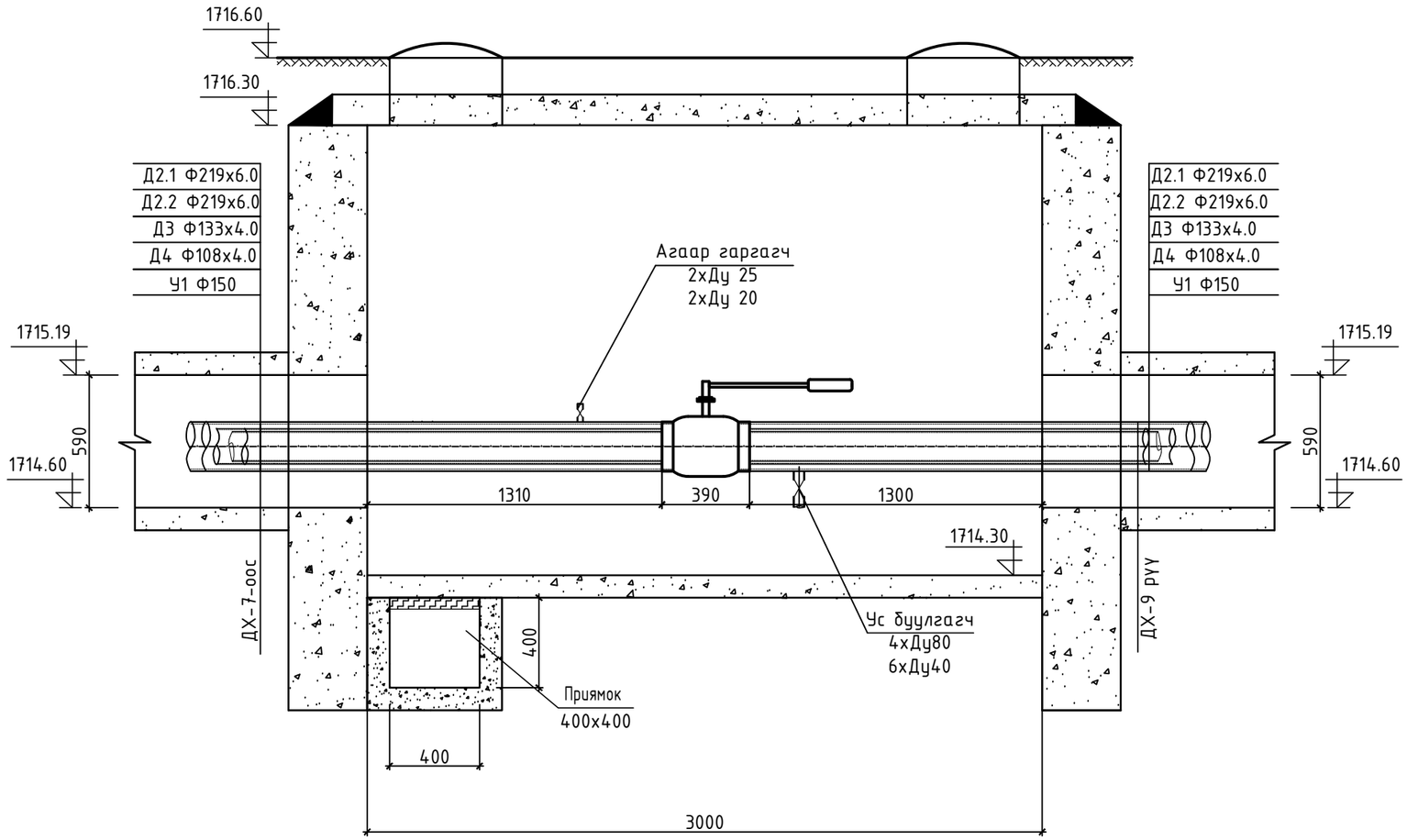

"АНГА ТРАНС" ХХК	Сумын дулаан хангамж, хэрэглээний халуун хүйтэн усны гол шугамын зураг төсөв /УДДТ-1 ийн 2-р хэлхээ/				
	Онцлох цэг 36-ын ДХ-8 худгийн огтлол 8-8.				Үе шат: А.3
	Инженер	Б.Энхбат	Е.Г.Шифр:	Масштаб: М1:25	Огноо: 2025
	Гүйцэтгэсэн	Ё.Баярмагнай	Т.Г.Шифр:	Зургийн дугаар: ГДГ-81	Хуудас: 123
	Шалгасан	Г.Нармандах			

А3

ОНЦЛОХ ЦЭГ 38-ЫН ДХ-9 ХУДГИЙН БАЙГУУЛАЛТ
М1:25.

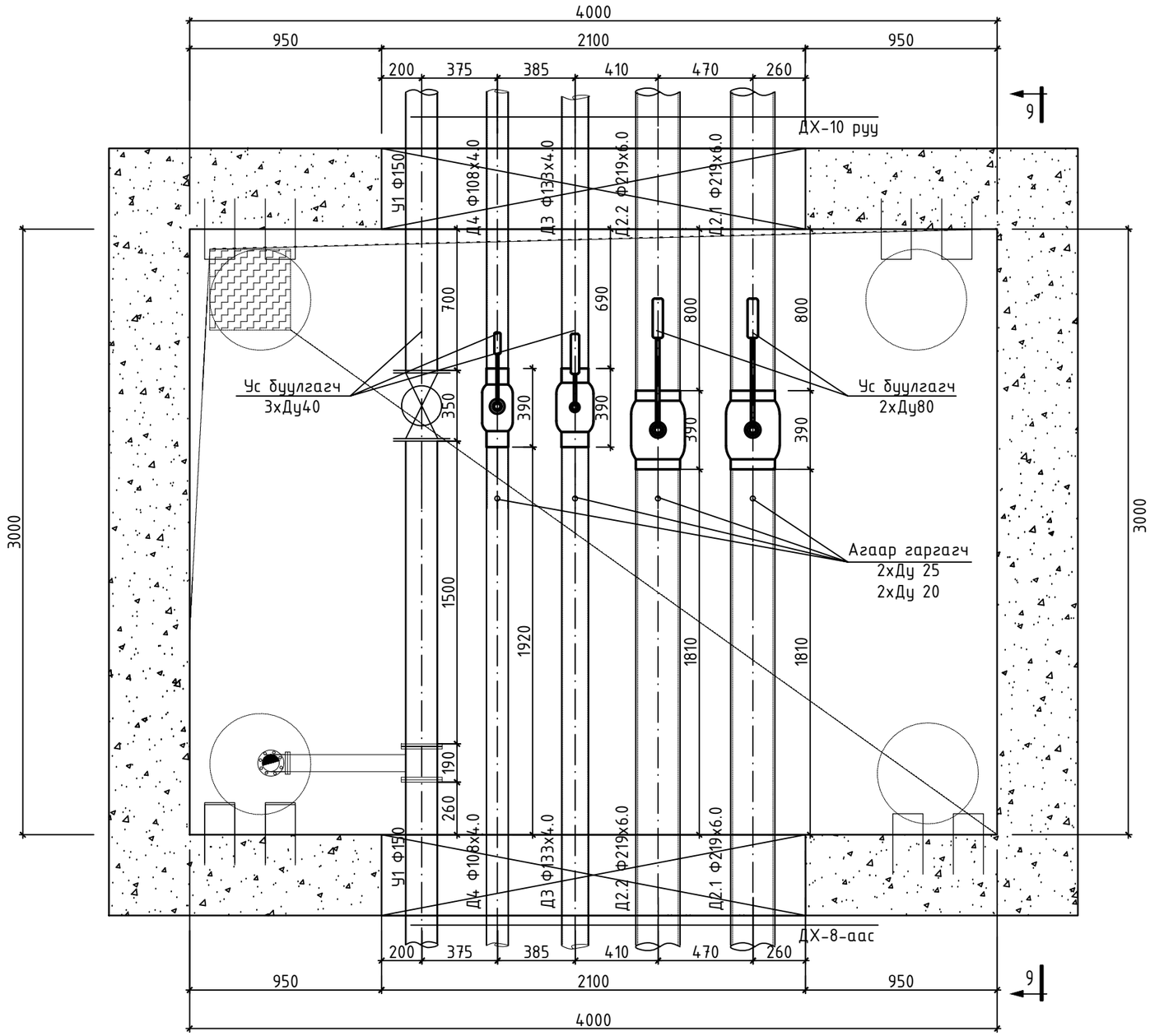

"АНГА ТРАНС" ХХК	Сумын дулаан хангамж, хэрэглээний халуун хүйтэн усны гол шугамын зураг төсөв /УДДТ-1 ийн 2-р хэлхээ/				
	Онцлох цэг 38-ын ДХ-9 худгийн байгуулалт.				Үе шат: А.З
	Инженер	Б.Энхбат	Е.Г.Шифр:	Масштаб: М1:25	Огноо: 2025
	Гүйцэтгэсэн	Ё.Баярмагнай	Т.Г.Шифр:	Зургийн дугаар: ГДГ-82	Хуудас: 123
	Шалгасан	Г.Нармандах			

ОГТЛОЛ 9-9
М1:25

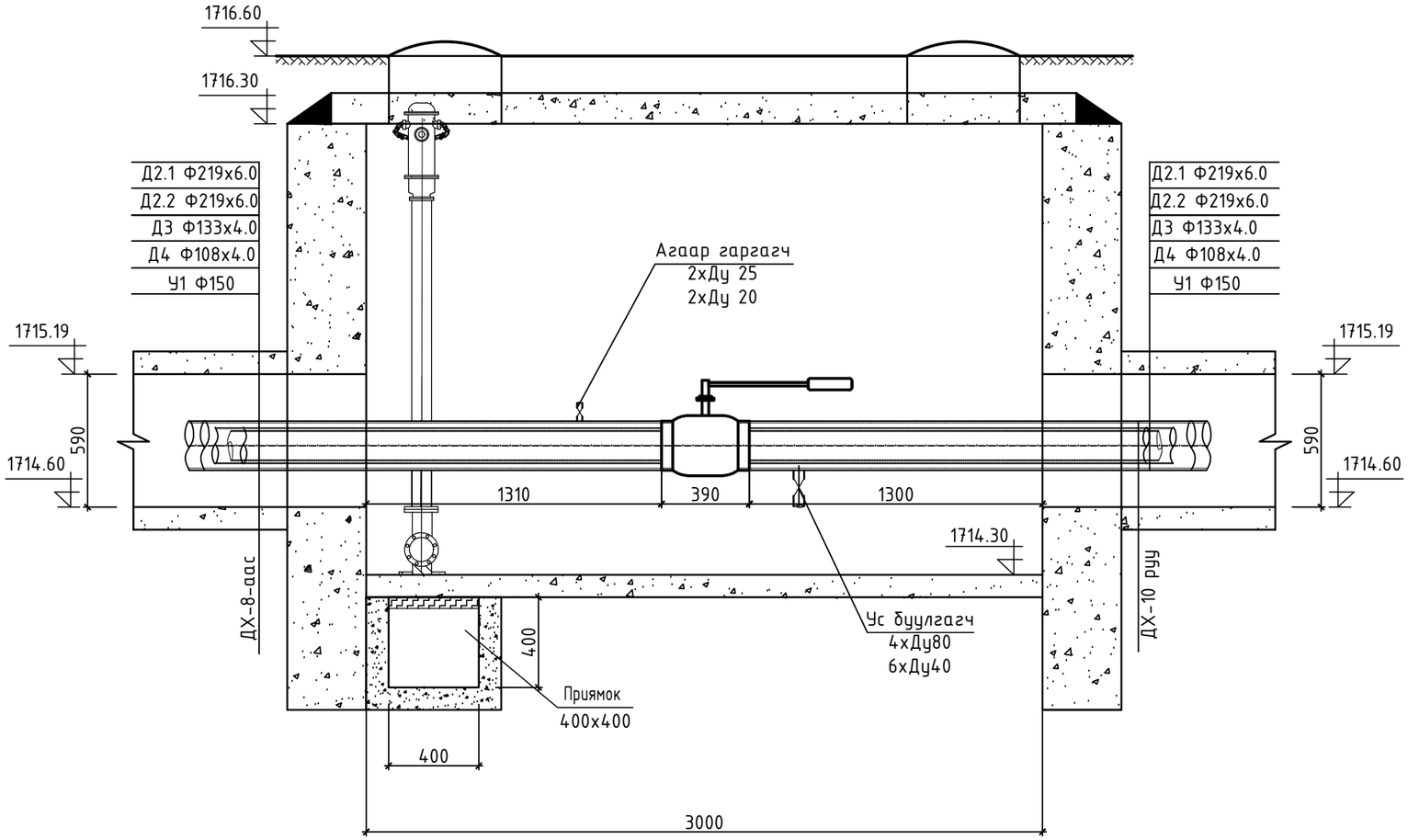

“АНГА ТРАНС” ХХК	Сумын дулаан хангамж, хэрэглээний халуун хүйтэн усны гол шугамын зураг төсөв /УДДТ-1 ийн 2-р хэлхээ/				
	Онцлох цэг 38-ын ДХ-9 худгийн огтлол 9-9.				Үе шат: А.З
	Инженер	Б.Энхбат	Е.Г.Шифр:	Масштаб: М1:25	Огноо: 2025
	Гүйцэтгэсэн	Ё.Баярмагнай	Т.Г.Шифр:	Зургийн дугаар: ГДГ-83	Хуудас: 123
	Шалгасан	Г.Нармандах			

A3

ОНЦЛОХ ЦЭГ 44-ЫН ДХ-10 ХУДГИЙН БАЙГУУЛАЛТ

М1:25.

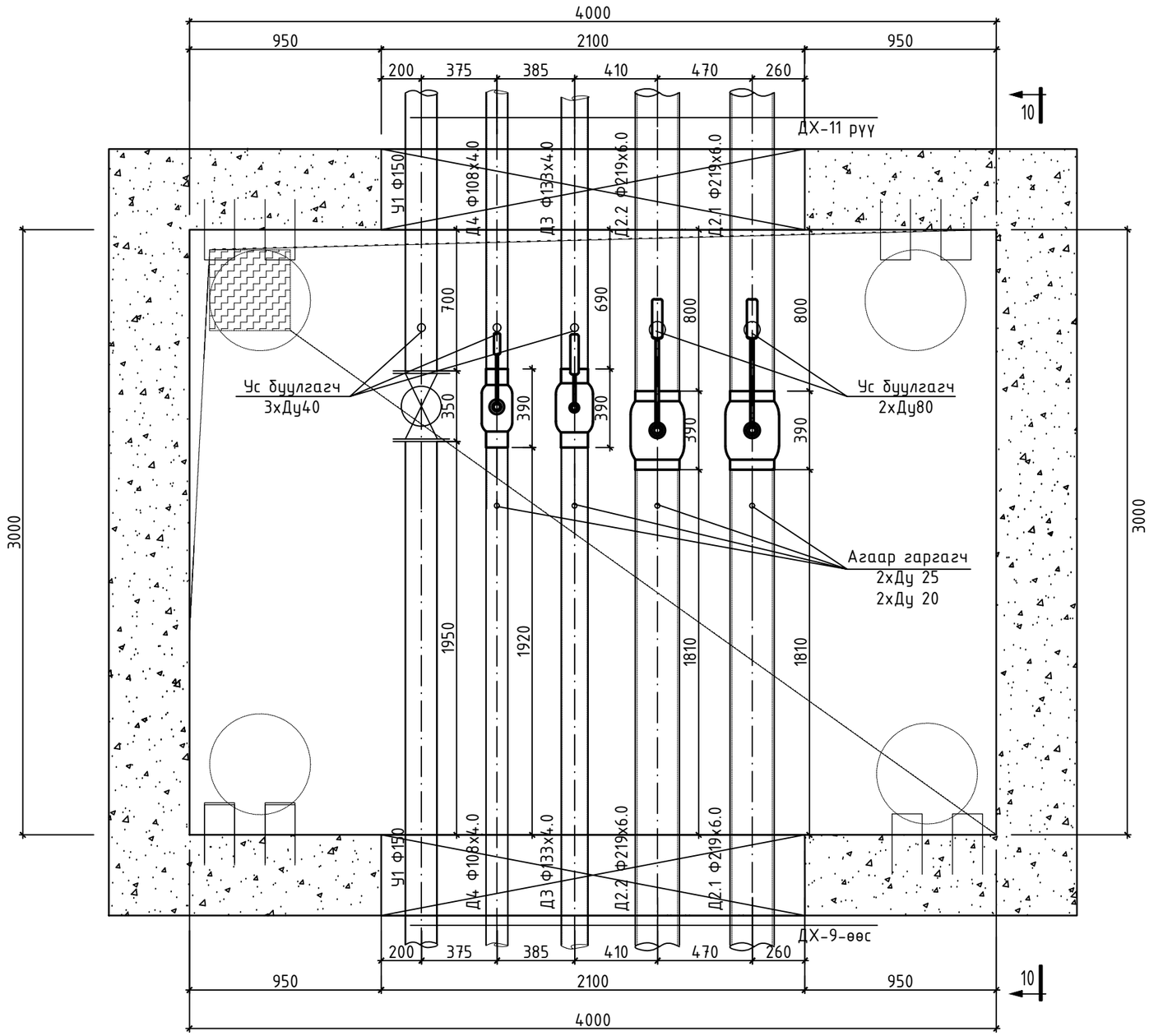

	Сумын дулаан хангамж, хэрэглээний халуун хүйтэн усны гол шугамын зураг төсөв /УДДТ-1 ийн 2-р хэлхээ/				
	Онцлох цэг 44-ын ДХ-10 худгийн байгууламт.				Үе шат: А.3
	Инженер	Б.Энхбат	Е.Г.Шифр:	Масштаб: М1:25	Огноо: 2025
	Гүйцэтгэсэн	Ё.Баярмагнай	Т.Г.Шифр:	Зургийн дугаар: ГДГ-84	Хуудас: 123
“АНГА ТРАНС” ХХК	Шалгасан	Г.Нармандах			

ОГТЛОЛ 10-10
М1:25

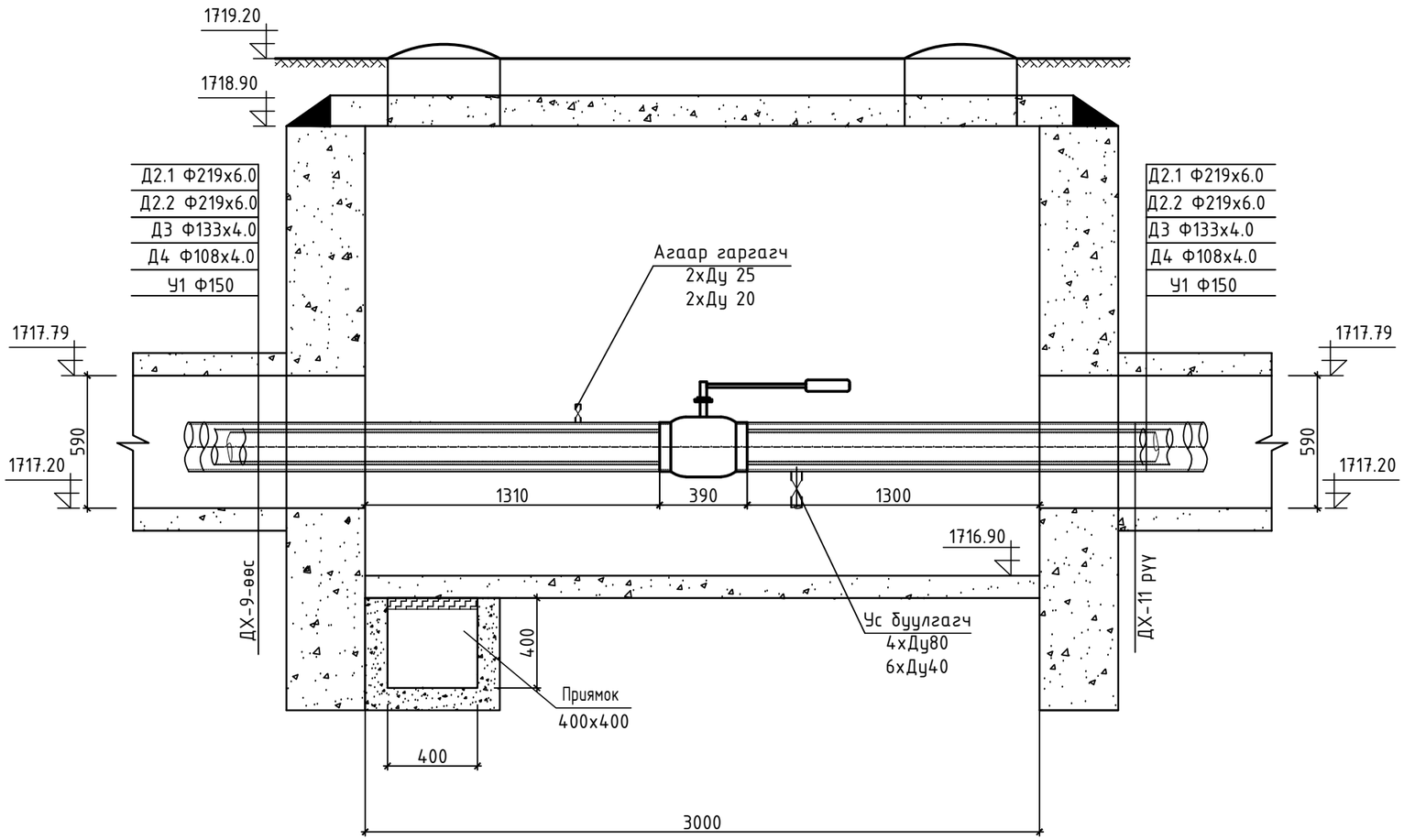

“АНГА ТРАНС” ХХК	Сумын дулаан хангамж, хэрэглээний халуун хүйтэн усны гол шугамын зураг төсөв /УДДТ-1 ийн 2-р хэлхээ/				
	Онцлох цэг 44-ын ДХ-10 худгийн огтлол 10-10.				Үе шат: А.3
	Инженер	Б.Энхбат	Е.Г.Шифр:	Масштаб: М1:25	Огноо: 2025
	Гүйцэтгэсэн	Ё.Баярмагнай	Т.Г.Шифр:	Зургийн дугаар: ГДГ-85	Хуудас: 123
	Шалгасан	Г.Нармандах			

A3

ОНЦЛОХ ЦЭГ 50-ЫН ДХ-11 ХУДГИЙН БАЙГУУЛАЛТ

М1:25.

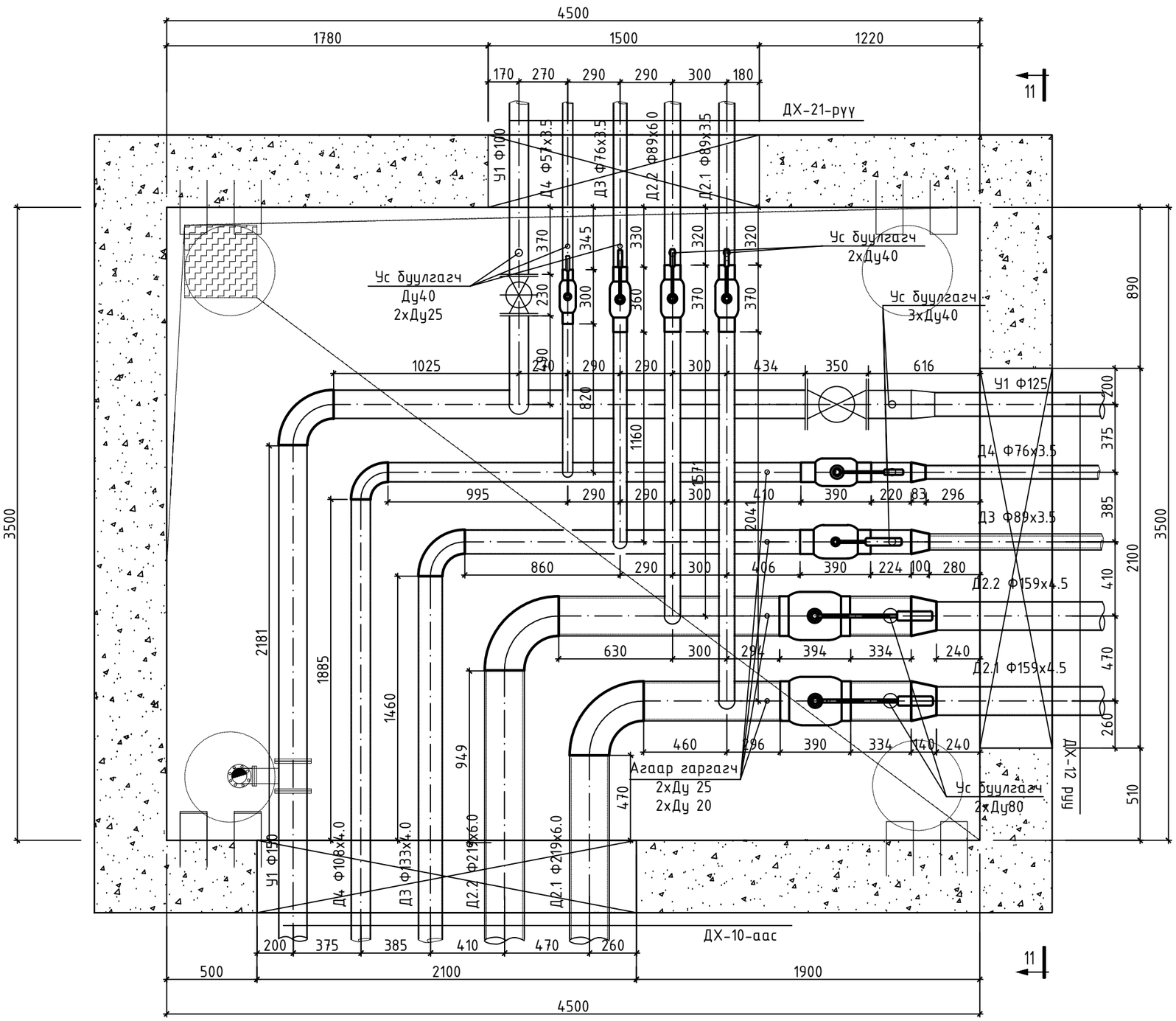

"АНГА ТРАНС" ХХК	Сумын дулаан хангамж, хэрэглээний халуун хүйтэн усны гол шугамын зураг төсөв /УДДТ-1 ийн 2-р хэлхээ/				
	Онцлох цэг 50-ын ДХ-11 худгийн байгууламт.				Үе шат: А.З
	Инженер	Б.Энхбат	Е.Г.Шифр:	Масштаб: М1:25	Огноо: 2025
	Гүйцэтгэсэн	Ё.Баярмагнай	Т.Г.Шифр:	Зургийн дугаар: ГДГ-86	Хуудас: 123
	Шалгасан	Г.Нармандах			

А3

ОГТЛОЛ 11-11
М1:25

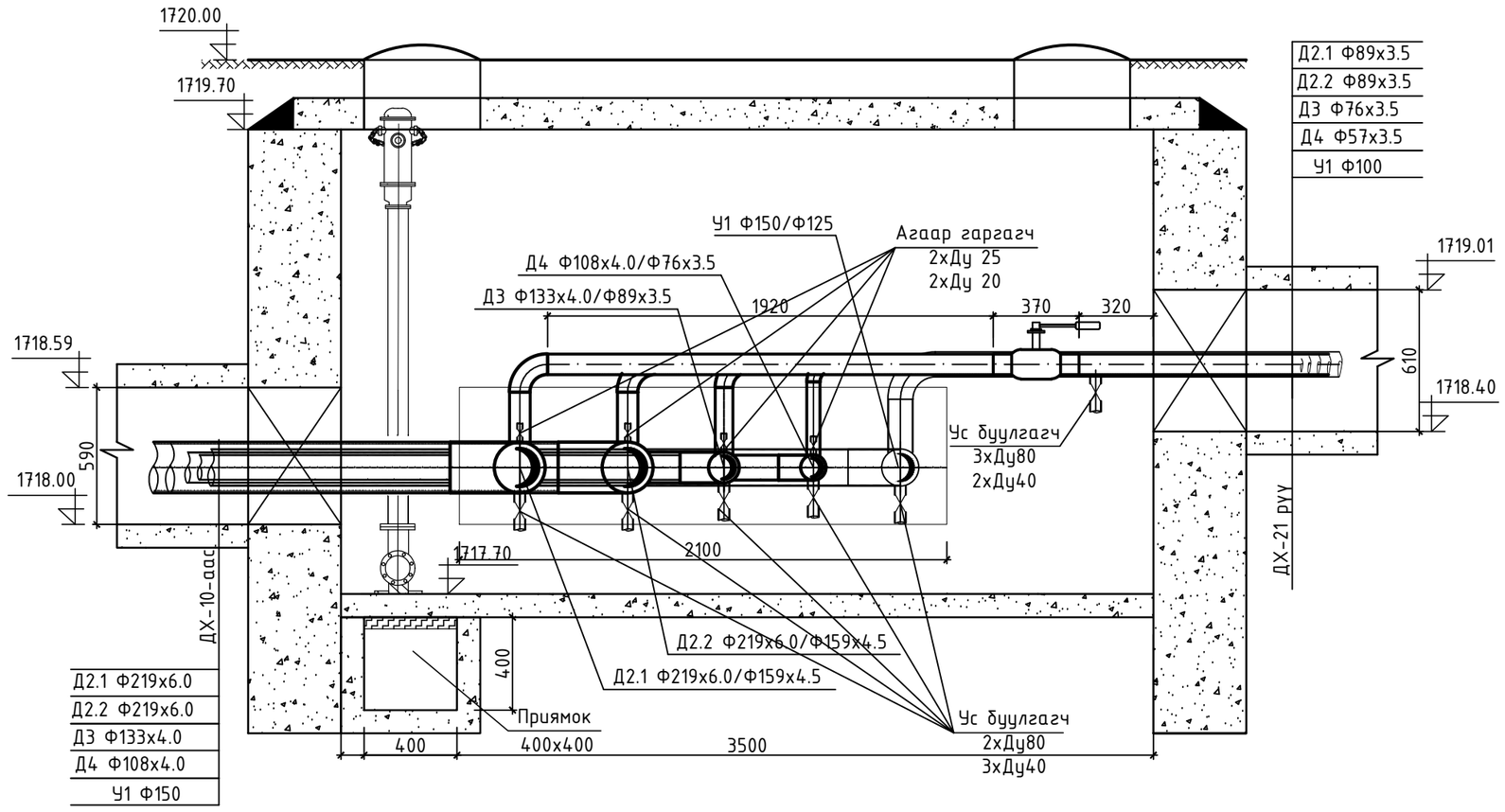

	Сумын дулаан хангамж, хэрэглээний халуун хүйтэн усны гол шугамын зураг төсөв /УДДТ-1 ийн 2-р хэлхээ/				
	Онцлох цэг 50-ын ДХ-11 худгийн огтлол 11-11.				Ye шат: А.3
	Инженер	Б.Энхбат	Е.Г.Шифр:	Масштаб: М1:25	Огноо: 2025
	Гүйцэтгэсэн	Ё.Баярмагнай			
"АНГА ТРАНС" ХХК	Шалгасан	Г.Нармандах	Т.Г.Шифр:	Зургийн дугаар: ГДГ-87	Хуудас: 123

A3

ОНЦЛОХ ЦЭГ 60-ЫН ДХ-12 ХУДГИЙН БАЙГУУЛАЛТ

М1:25.

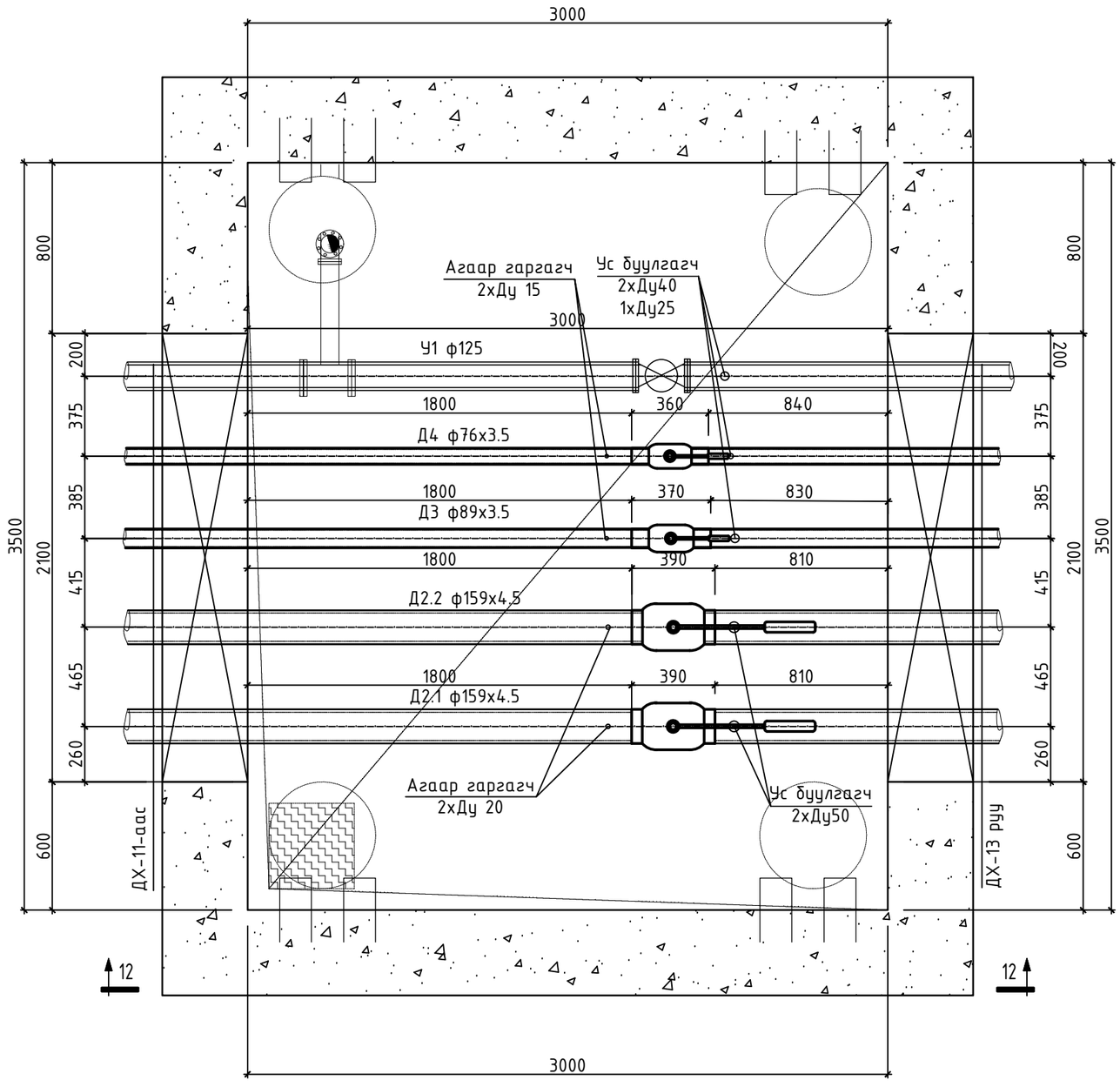

"АНГА ТРАНС" ХХК	Сумын дулаан хангамж, хэрэглээний халуун хүйтэн усны гол шугамын зураг төсөв /УДДТ-1 ийн 2-р хэлхээ/				
	Онцлох цэг 60-ийн ДХ-12 худгийн байгуулалт.				Үе шат: А.З
	Инженер	Б.Энхбат	Е.Г.Шифр:	Масштаб: М1:25	Огноо: 2025
	Гүйцэтгэсэн	Ё.Баярмагнай			
	Шалгасан	Г.Нарандах	Т.Г.Шифр:	Зургийн дугаар: ГДГ-88	Хуудас: 123

А3

ОГТЛОЛ 12-12
М1:25

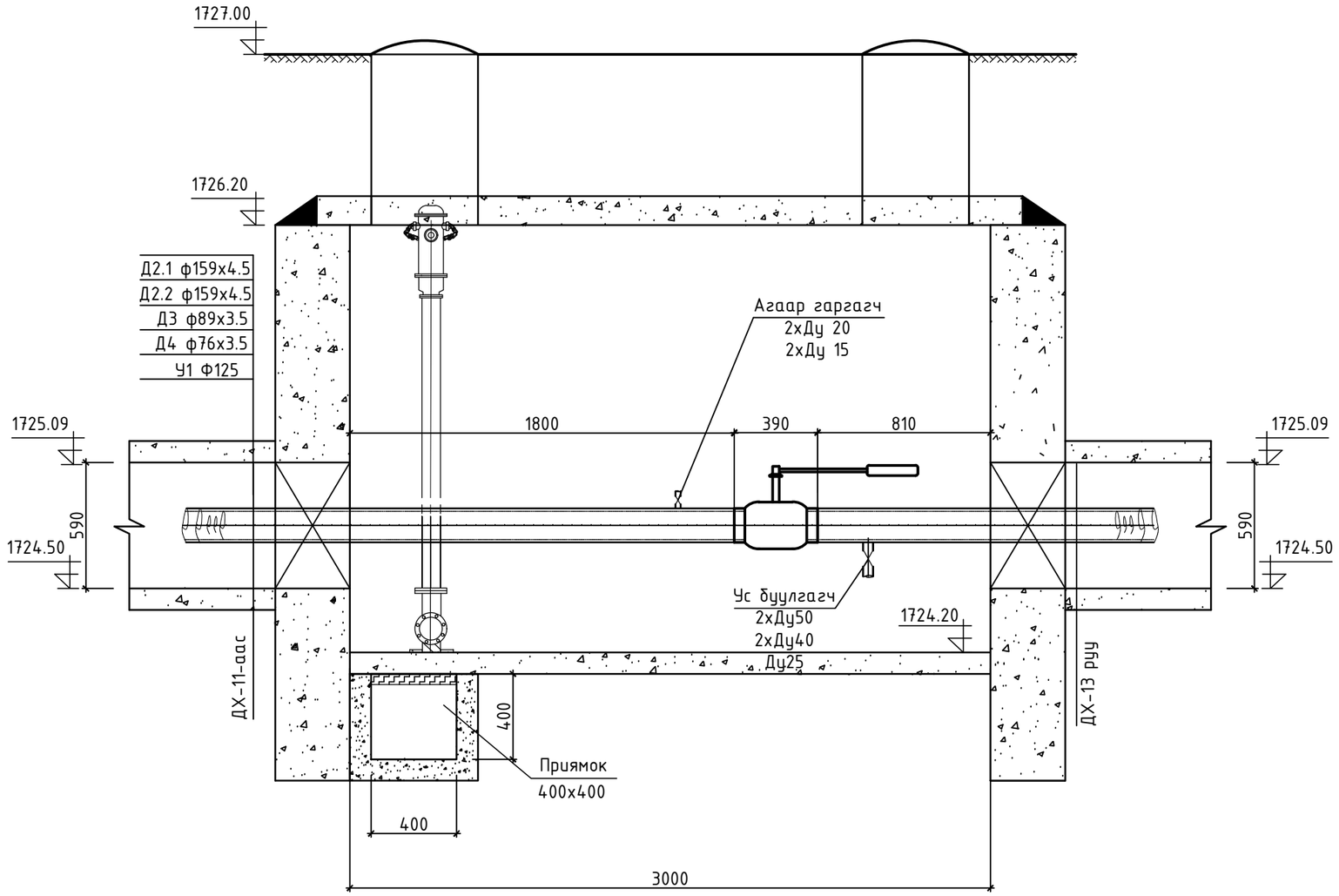

"АНГА ТРАНС" ХХК	Сумын дулаан хангамж, хэрэглээний халуун хүйтэн усны гол шугамын зураг төсөв /УДДТ-1 ийн 2-р хэлхээ/				
	Онцлох цэг 60-ийн ДХ-12 худгийн огтлол 12-12.				Үе шат: А.3
	Инженер	Б.Энхбат	Е.Г.Шифр:	Масштаб: М1:25	Огноо: 2025
	Гүйцэтгэсэн	Ё.Баярмагнай			
	Шалгасан	Г.Нормандах	Т.Г.Шифр:	Зургийн дугаар: ГДГ-89	Хуудас: 123

A3

ОНЦЛОХ ЦЭГ 62-ЫН ДХ-13 ХУДГИЙН БАЙГУУЛАЛТ

М1:25.

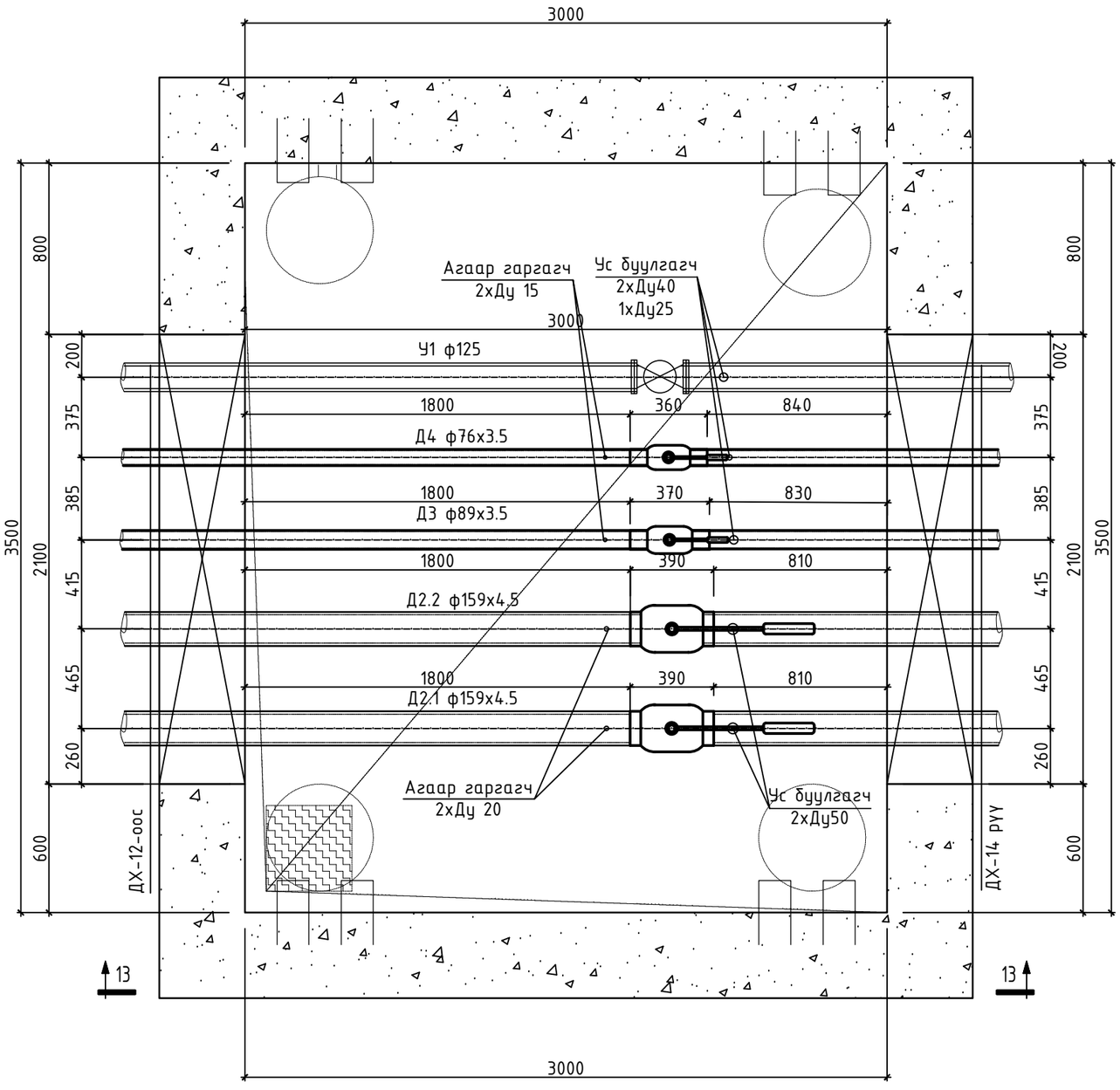

"АНГА ТРАНС" ХХК	Сумын дулаан хангамж, хэрэглээний халуун хүйтэн усны гол шугамын зураг төсөв /УДДТ-1 ийн 2-р хэлхээ/				
	Онцлох цэг 62-ын ДХ-13 худгийн байгуулалт.				Ye шат: А.3
	Инженер	Б.Энхбат	Е.Г.Шифр:	Масштаб: М1:25	Огноо: 2025
	Гүйцэтгэсэн	Ё.Баярмагнай			
	Шалгасан	Г.Нарандах	Т.Г.Шифр:	Зургийн дугаар: ГДГ-90	Хуудас: 123

А3

ОГТЛОЛ 13-13
М1:25

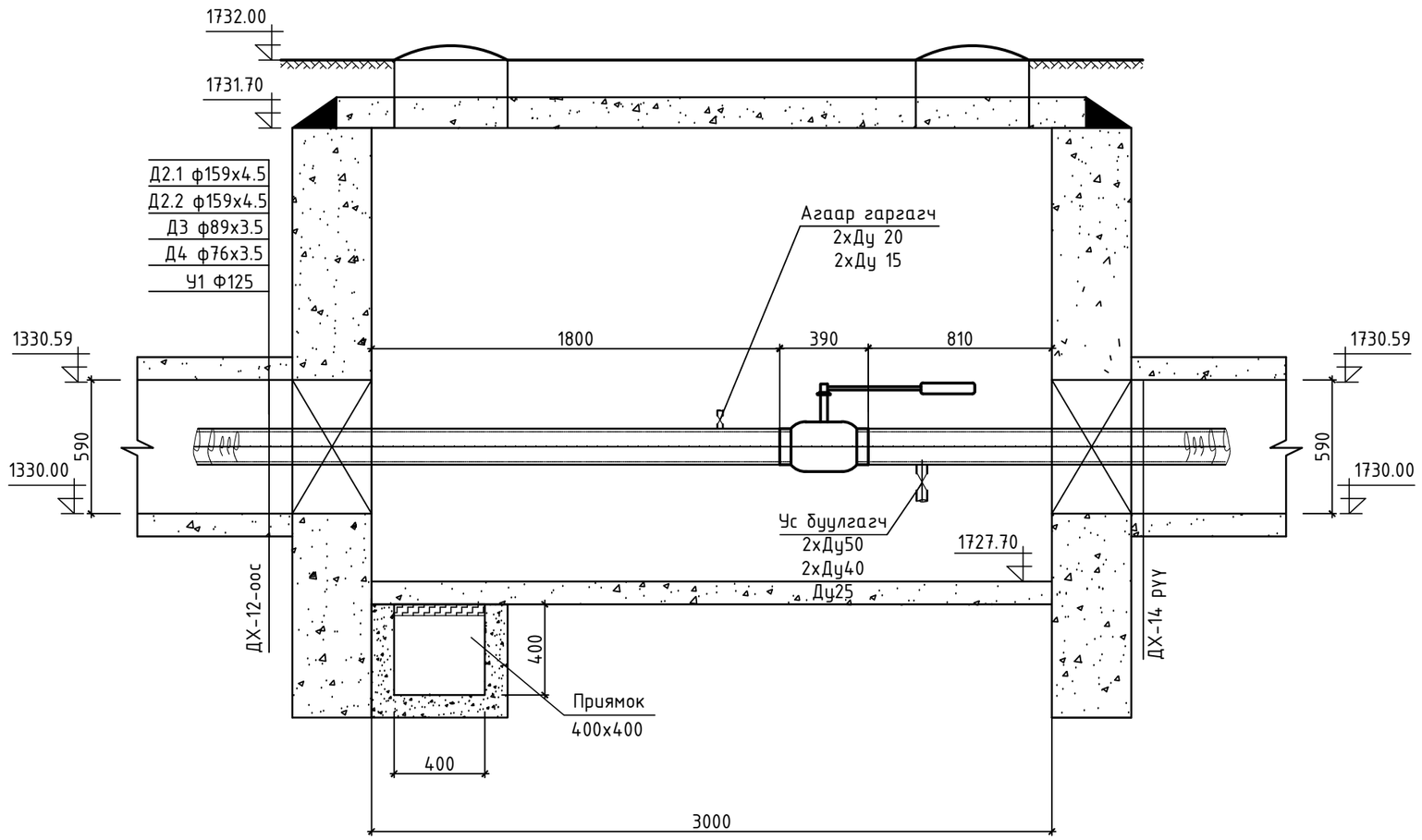

"АНГА ТРАНС" ХХК	Сумын дулаан хангамж, хэрэглээний халуун хүйтэн усны гол шугамын зураг төсөв /УДДТ-1 ийн 2-р хэлхээ/				
	Онцлох цэг 62-ын ДХ-13 худгийн огтлол 13-13.				Үе шат: А.3
	Инженер	Б.Энхбат	Е.Г.Шифр:	Масштаб: М1:25	Огноо: 2025
	Гүйцэтгэсэн	Ё.Баярмагнай			
	Шалгасан	Г.Нармандах	Т.Г.Шифр:	Зургийн дугаар: ГДГ-91	Хуудас: 123

A3

ОНЦЛОХ ЦЭГ 63-ЫН ДХ-14 ХУДГИЙН БАЙГУУЛАЛТ

М1:25.

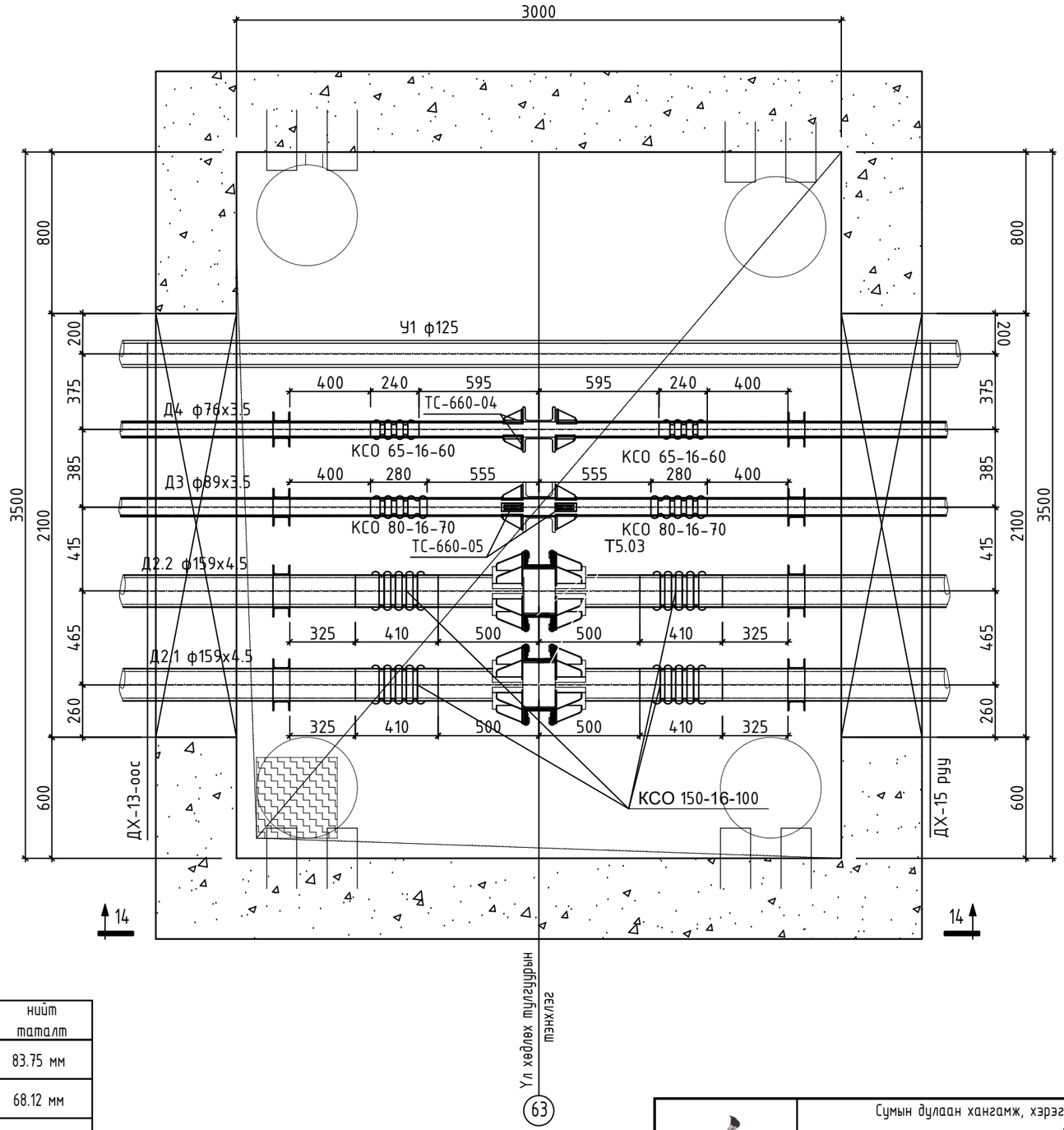

	Компенсаторын марк	жин	нийт таталт
Д2.1	КСО 150-16-100	3.8 кг	83.75 мм
Д2.2	КСО 150-16-100	3.8 кг	68.12 мм
Д3	КСО 80-16-70	1.5 кг	61.85 мм
Д4	КСО 65-16-60	0.9 кг	49.37 мм

	Сумын дулаан хангамж, хэрэглээний халуун хүйтэн усны гол шугамын зураг төсөв /УДДТ-1 ийн 2-р хэлхээ/				
	Онцлох цэг 63-ын ДХ-14 худгийн байгуулалт.				Үе шат: А.3
	Инженер		Б.Энхбат	Е.Г.Шифр:	Масштаб: М1:25 / Огноо: 2025
	Гүйцэтгэсэн		Ё.Баярмагнай	Т.Г.Шифр:	Зургийн дугаар: ГДГ-92 / Хуудас: 123
	"АНГА ТРАНС" ХХК	Шалгасан		Г.Нарандах	

А3

ОГТЛОЛ 14-14
М1:25

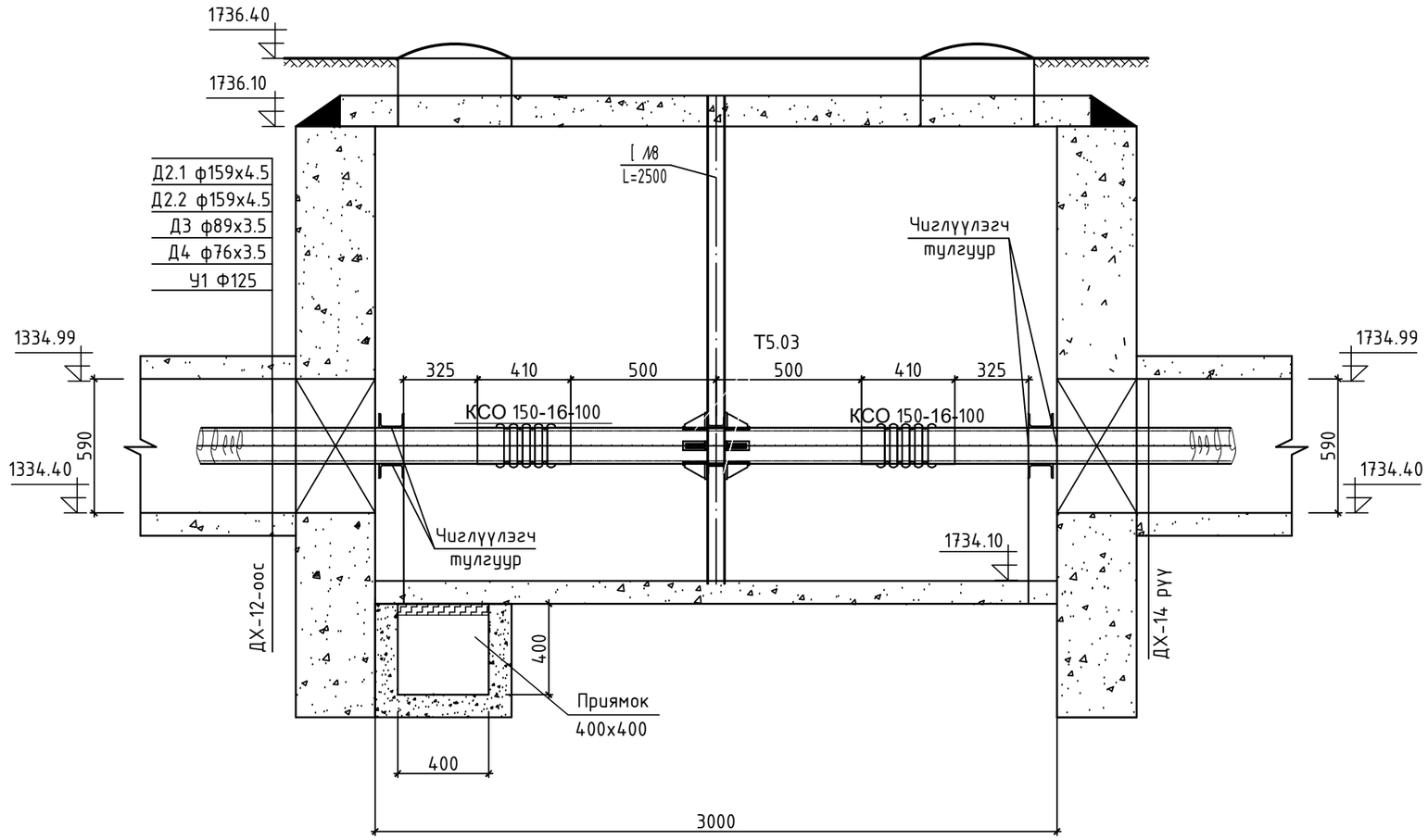

	Сумын дулаан хангамж, хэрэглээний халуун хүйтэн усны гол шугамын зураг төсөв /УДДТ-1 ийн 2-р хэлхээ/				
	Онцлох цэг 63-ын ДХ-14 худгийн огтлол 14-14.				Үе шат: А.З
"АНГА ТРАНС" ХХК	Инженер	Б.Энхбат	Е.Г.Шифр:	Масштаб: М1:25	Огноо: 2025
	Гүйцэтгэсэн	Ё.Баярмагнай			
	Шалгасан	Г.Нармандах	Т.Г.Шифр:	Зургийн дугаар: ГДГ-93	Хуудас: 123

ОНЦЛОХ ЦЭГ 66-ЫН ДХ-15 ХУДГИЙН БАЙГУУЛАЛТ

М1:25.

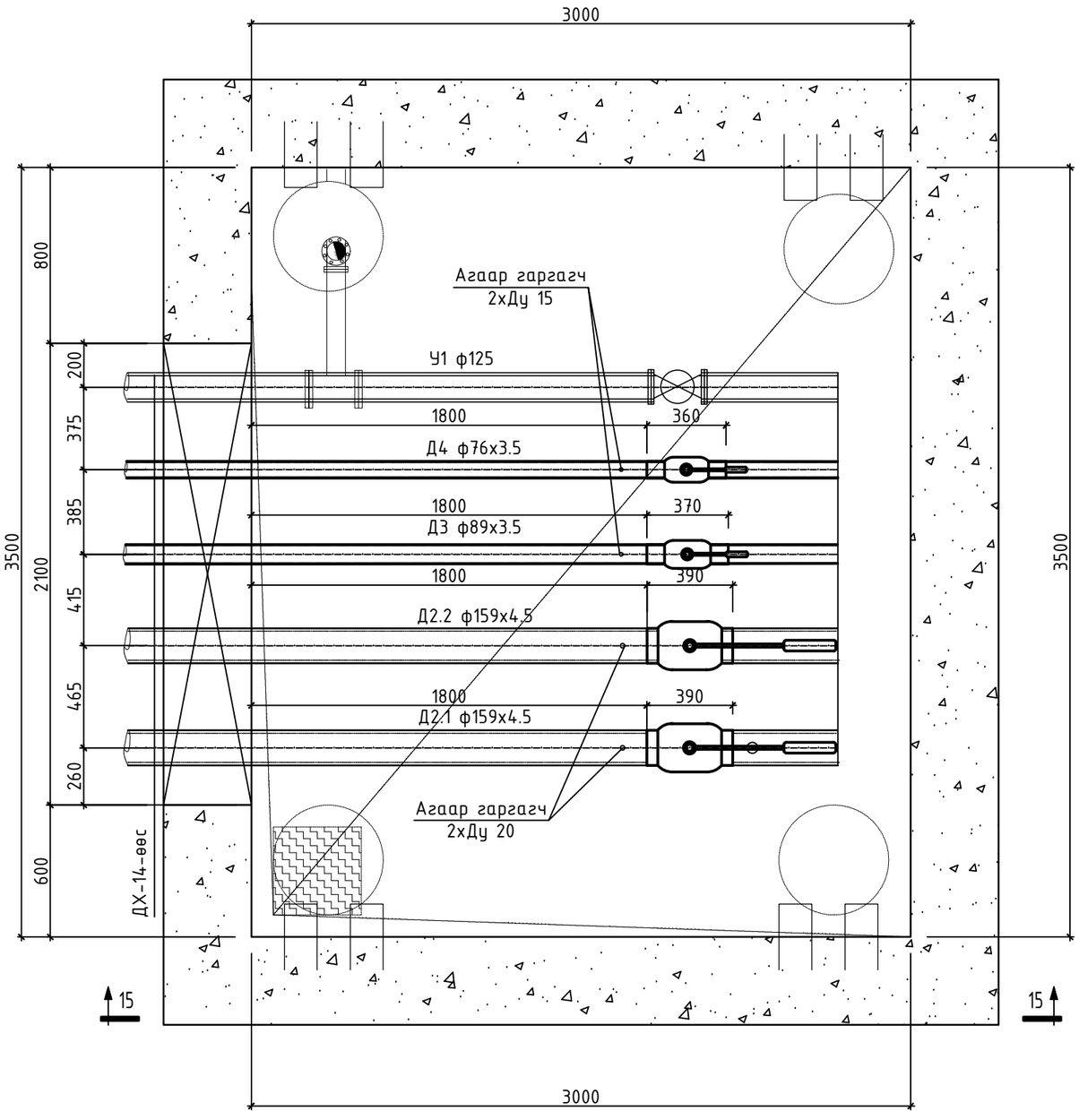

"АНГА ТРАНС" ХХК	Сумын дулаан хангамж, хэрэглээний халуун хүйтэн усны гол шугамын зураг төсөв /УДДТ-1 ийн 2-р хэлхээ/				
	Онцлох цэг 66-ын ДХ-15 худгийн байгуулалт.				Үе шат: А.3
	Инженер	Б.Энхбат	Е.Г.Шифр:	Масштаб: М1:25	Огноо: 2025
	Гүйцэтгэсэн	Ё.Баярмагнай			
	Шалгасан	Г.Нармандах	Т.Г.Шифр:	Зургийн дугаар: ГДГ-94	Хуудас: 123

A3

ОГТЛОЛ 15-15
М1:25

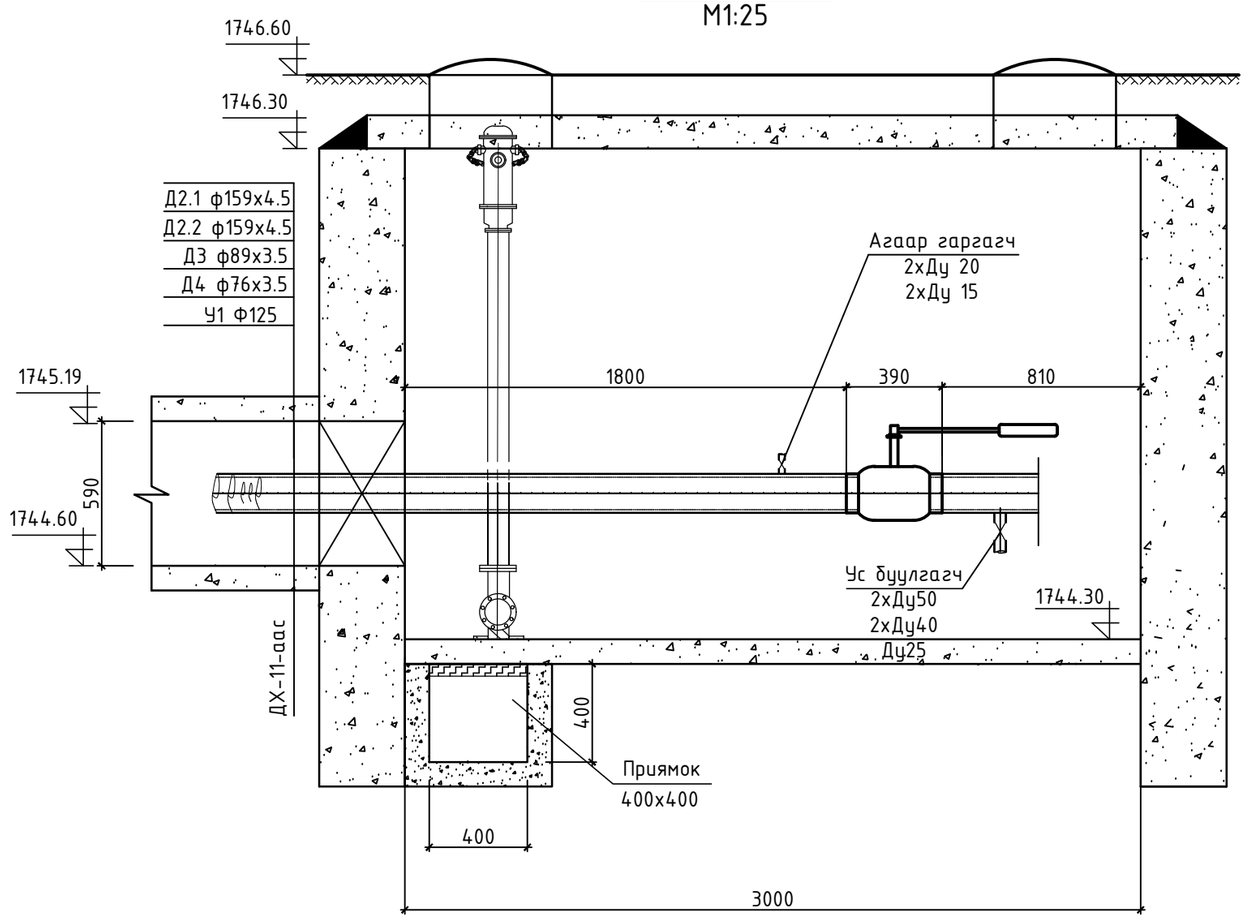

"АНГА ТРАНС" ХХК	Сумын дулаан хангамж, хэрэглээний халуун хүйтэн усны гол шугамын зураг төсөв /УДДТ-1 ийн 2-р хэлхээ/				
	Онцлох цэг 66-ын ДХ-15 худгийн огтлол 15-15.				Үе шат: А.3
	Инженер	Б.Энхбат	Е.Г.Шифр:	Масштаб: М1:25	Огноо: 2025
	Гүйцэтгэсэн	Ё.Баярмагнай			
	Шалгасан	Г.Нармандах	Т.Г.Шифр:	Зургийн дугаар: ГДГ-95	Хуудас: 123

A3

ОНЦЛОХ ЦЭГ 76-ЫН ДХ-16 ХУДГИЙН БАЙГУУЛАЛТ
М1:25.

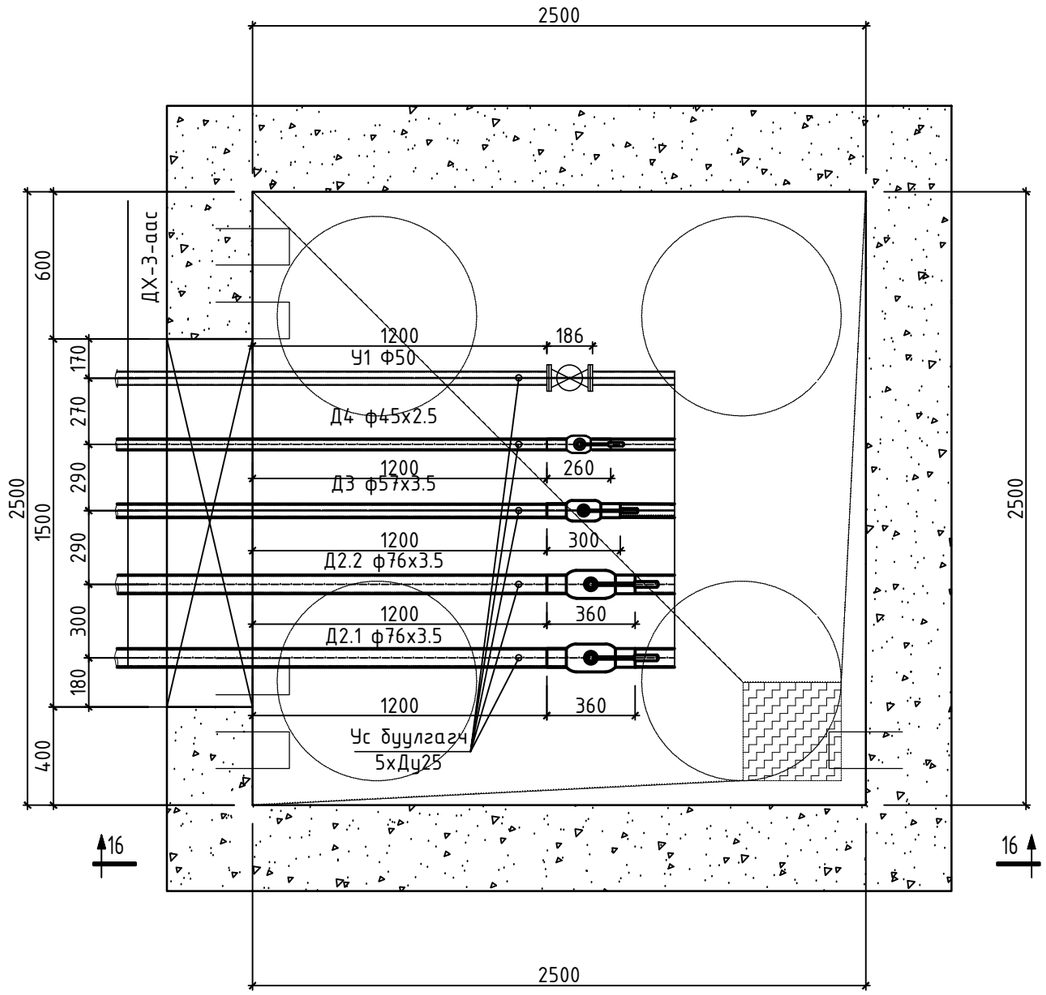

ОГТЛОЛ 16-16
М1:25

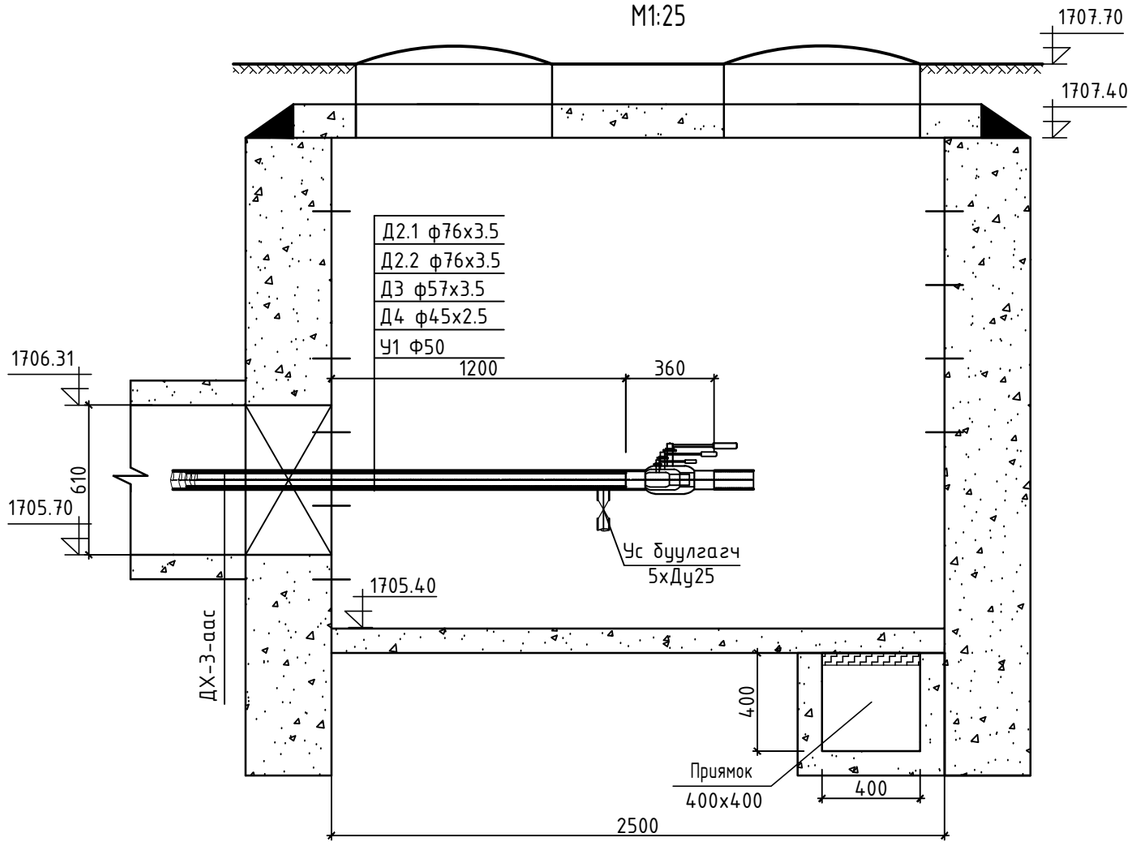

"АНГА ТРАНС" ХХК	Сумын дулаан хангамж, хэрэглээний халуун хүйтэн усны гол шугамын зураг төсөв /УДДТ-1 ийн 2-р хэлхээ/				
	Онцлох цэг 76-ын ДХ-16 худгийн байгуулалт, огтлол 16-16.				Үе шат: А.З
	Инженер	Б.Энхбат	Е.Г.Шифр:	Масштаб: М1:25	Огноо: 2025
	Гүйцэтгэсэн	Ё.Баярмагнай	Т.Г.Шифр:	Зургийн дугаар: ГДГ-96	Хуудас: 123
	Шалгасан	Г.Нармандах			

ОНЦЛОХ ЦЭГ 87-ЫН ДХ-17 ХУДГИЙН БАЙГУУЛАЛТ
М1:25.

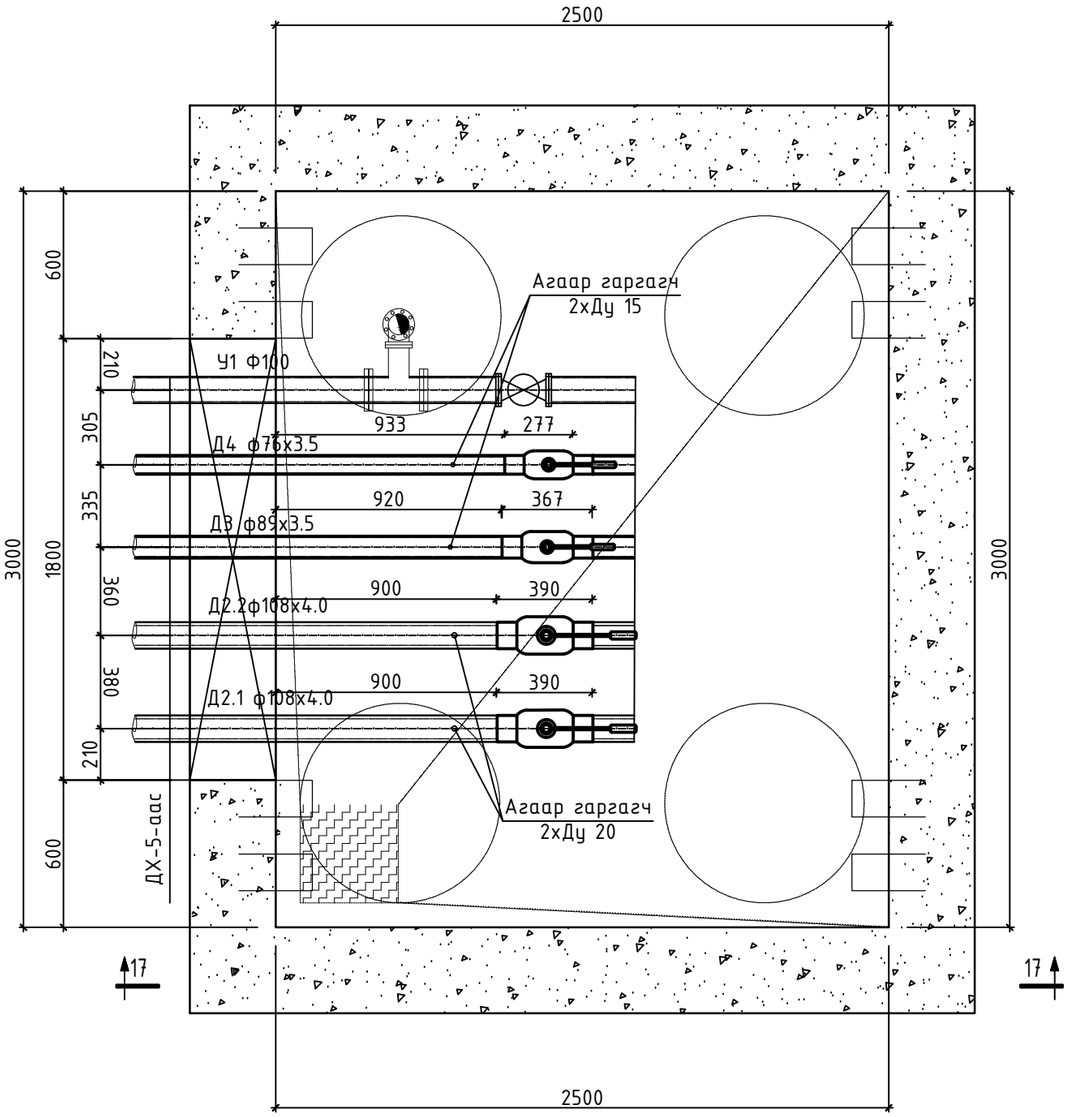

ОГТЛОЛ 17-17
М1:25

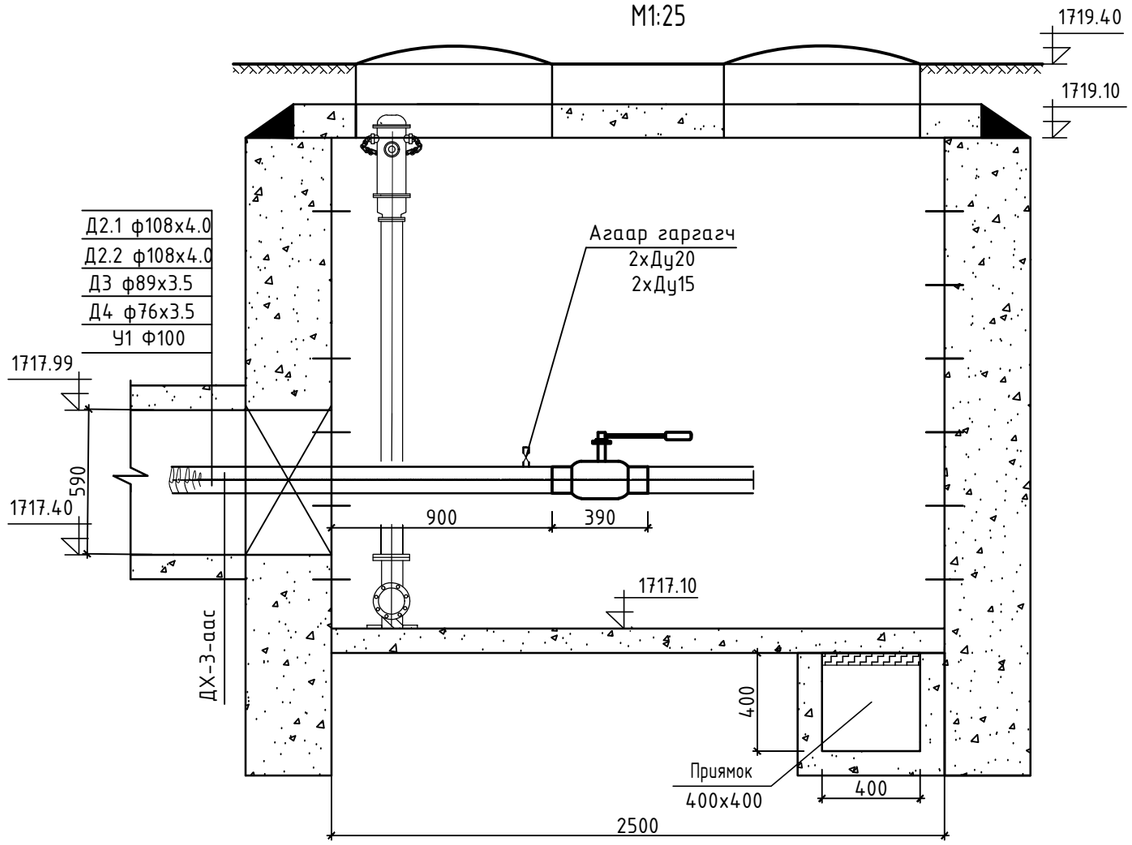

"АНГА ТРАНС" ХХК	Сумын дулаан хангамж, хэрэглээний халуун хүйтэн усны гол шугамын зураг төсөв /УДДТ-1 ийн 2-р хэлхээ/				
	Онцлох цэг 87-ын ДХ-17 худгийн байгуулалт, огтлол 17-17.				Үе шат: А.З
	Инженер	Б.Энхбат	Е.Г.Шифр:	Масштаб: М1:25	Огноо: 2025
	Гүйцэтгэсэн	Ё.Баярмагнай	Т.Г.Шифр:	Зургийн дугаар: ГДГ-97	Хуудас: 123
	Шалгасан	Г.Нармандах			

ОНЦЛОХ ЦЭГ 91-ИЙН ДХ-18 ХУДГИЙН БАЙГУУЛАЛТ
М1:25.

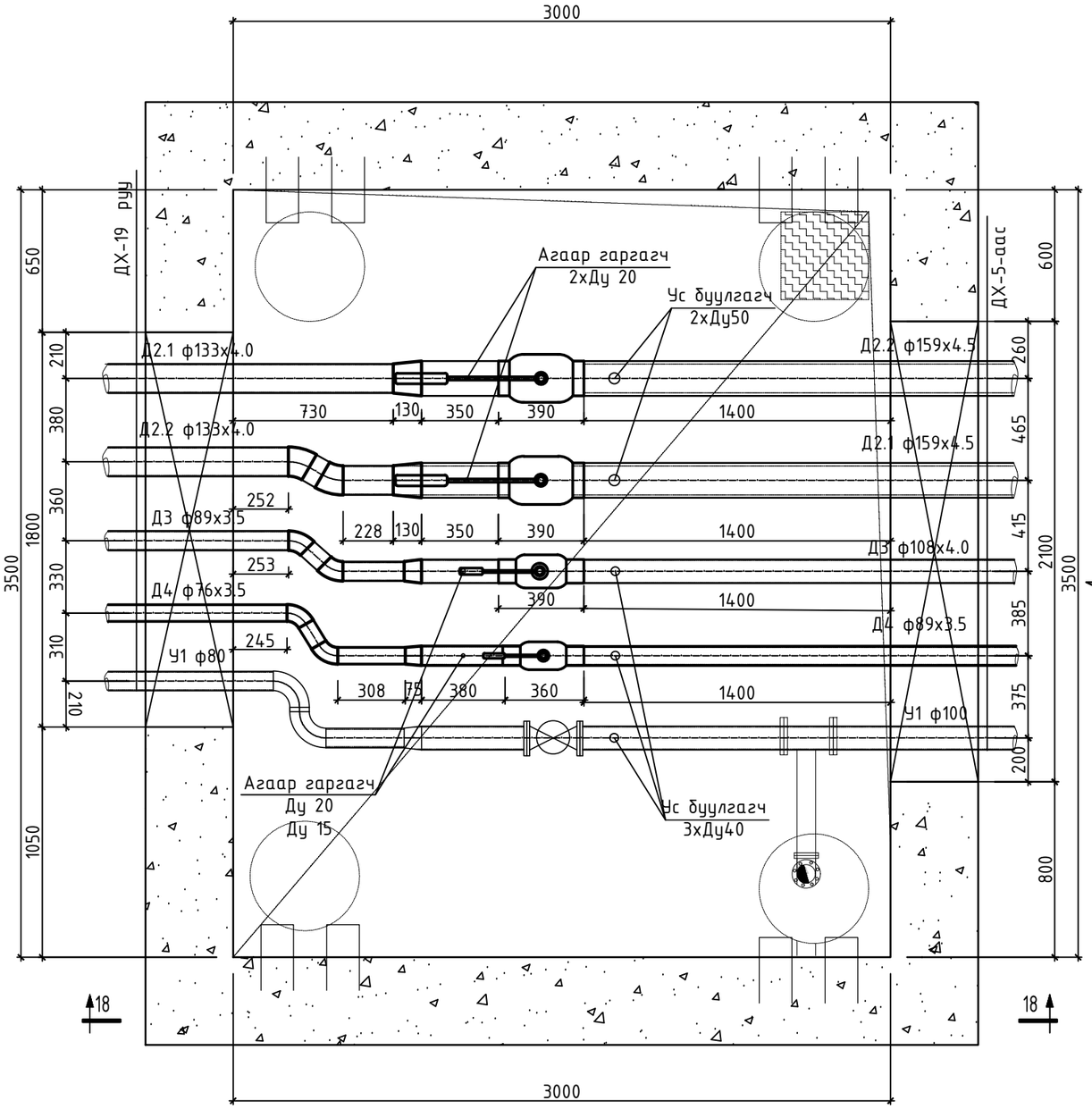

ОГТЛОЛ 18-18
М1:25

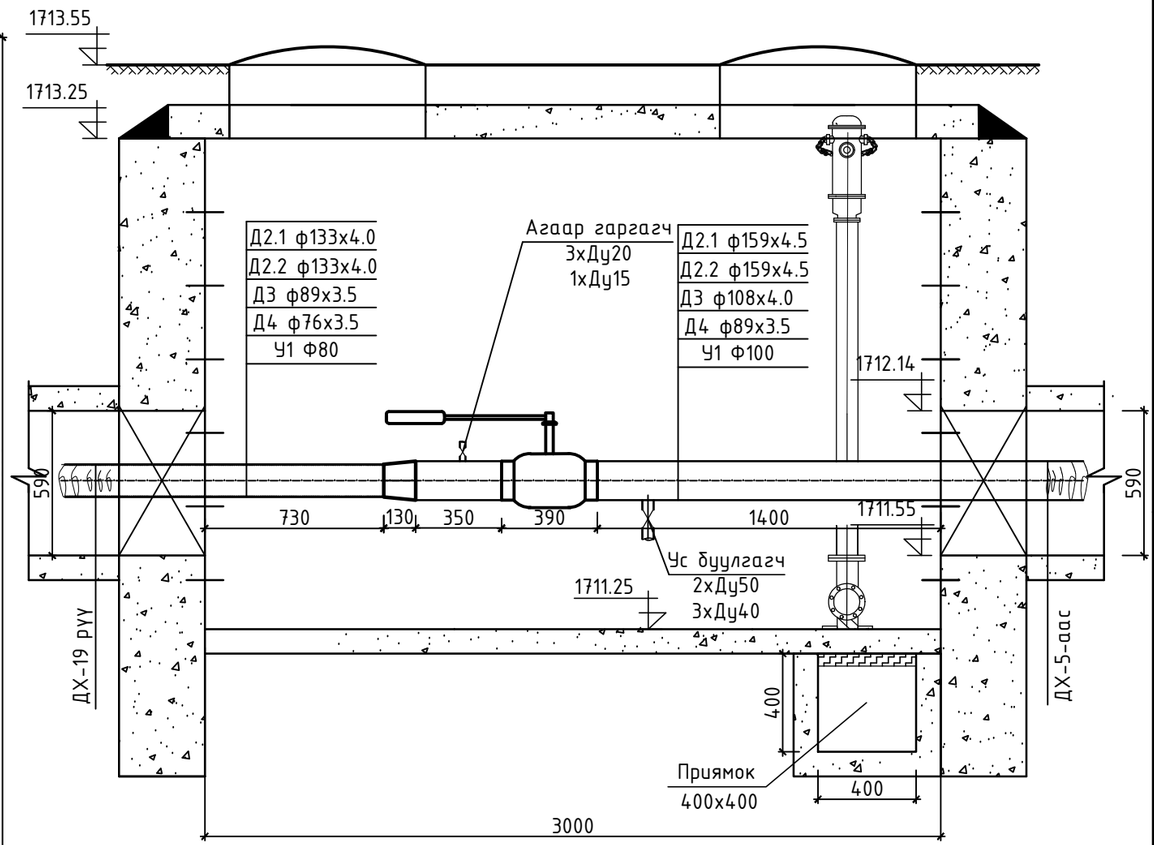

"АНГА ТРАНС" ХХК	Сумын дулаан хангамж, хэрэглээний халуун хүйтэн усны гол шугамын зураг төсөв /УДДТ-1 ийн 2-р хэлхээ/				
	Онцлох цэг 91-ийн ДХ-18 худгийн байгуулалт, огтлол 18-18.				Ye шат: А.3
	Инженер	Б.Энхбат	Е.Г.Шифр:	Масштаб: М1:25	Огноо: 2025
	Гүйцэтгэсэн	Ё.Баярмагнай	Т.Г.Шифр:	Зургийн дугаар: ГДГ-98	Хуудас: 123
	Шалгасан	Г.Нармандах			

ОНЦЛОХ ЦЭГ 93-ЫН ДХ-19 ХУДГИЙН БАЙГУУЛАЛТ
М1:25.

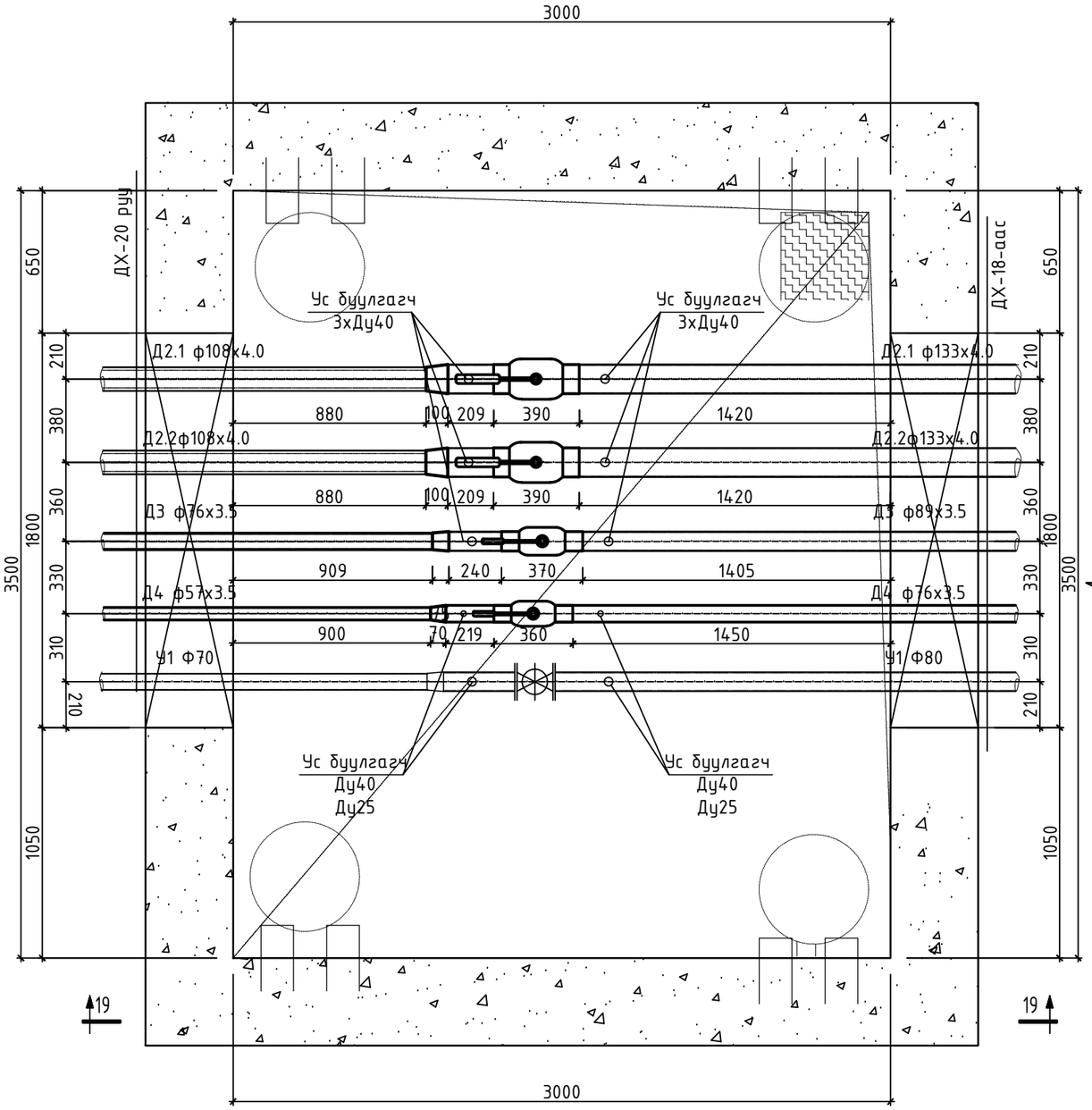

ОГТЛОЛ 19-19
М1:25

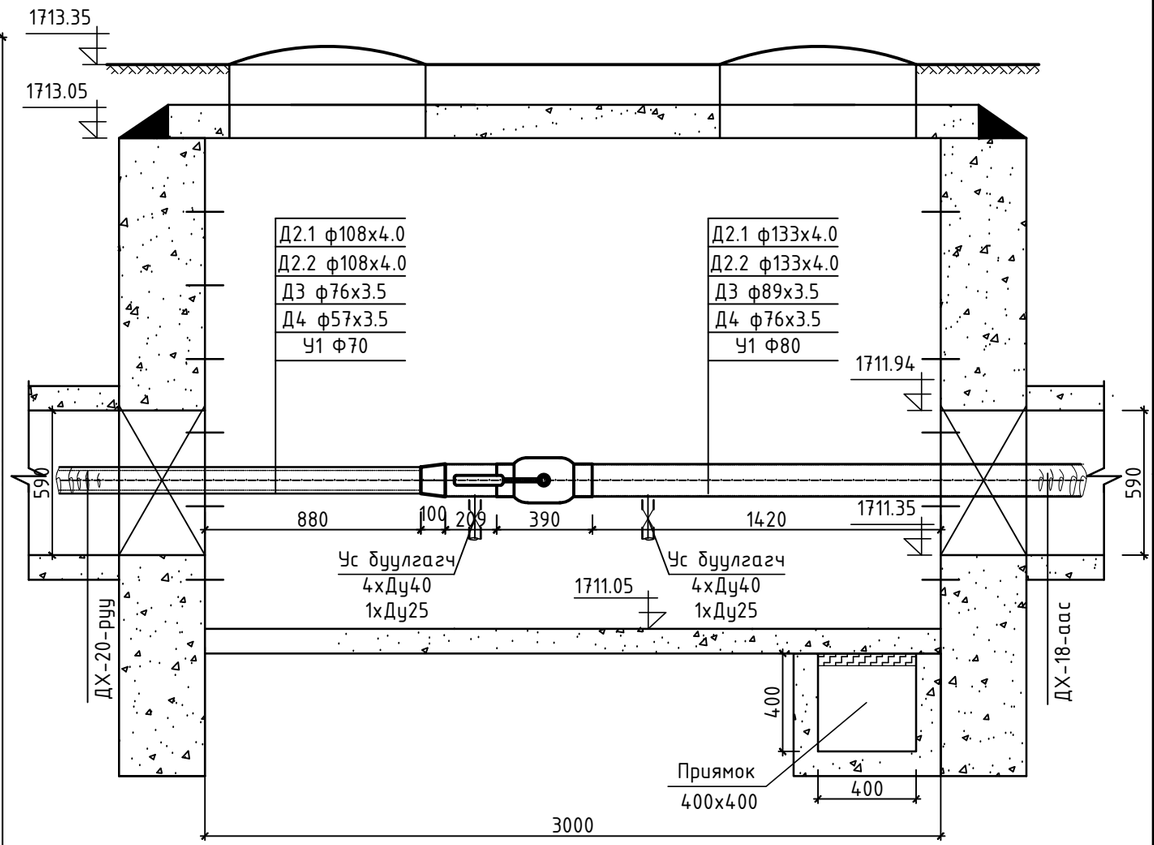

"АНГА ТРАНС" ХХК	Сумын дулаан хангамж, хэрэглээний халуун хүйтэн усны гол шугамын зураг төсөв /УДДТ-1 ийн 2-р хэлхээ/				
	Онцлох цэг 93-ын ДХ-19 худгийн байгуулалт, огтлол 19-19.				Үе шат: А.З
	Инженер	Б.Энхбат	Е.Г.Шифр:	Масштаб: М1:25	Огноо: 2025
	Гүйцэтгэсэн	Ё.Баярмагнай	Т.Г.Шифр:	Зургийн дугаар: ГДГ-99	Хуудас: 123
	Шалгасан	Г.Нармандах			

ОНЦЛОХ ЦЭГ 95-ЫН ДХ-20 ХУДГИЙН БАЙГУУЛАЛТ
М1:25.

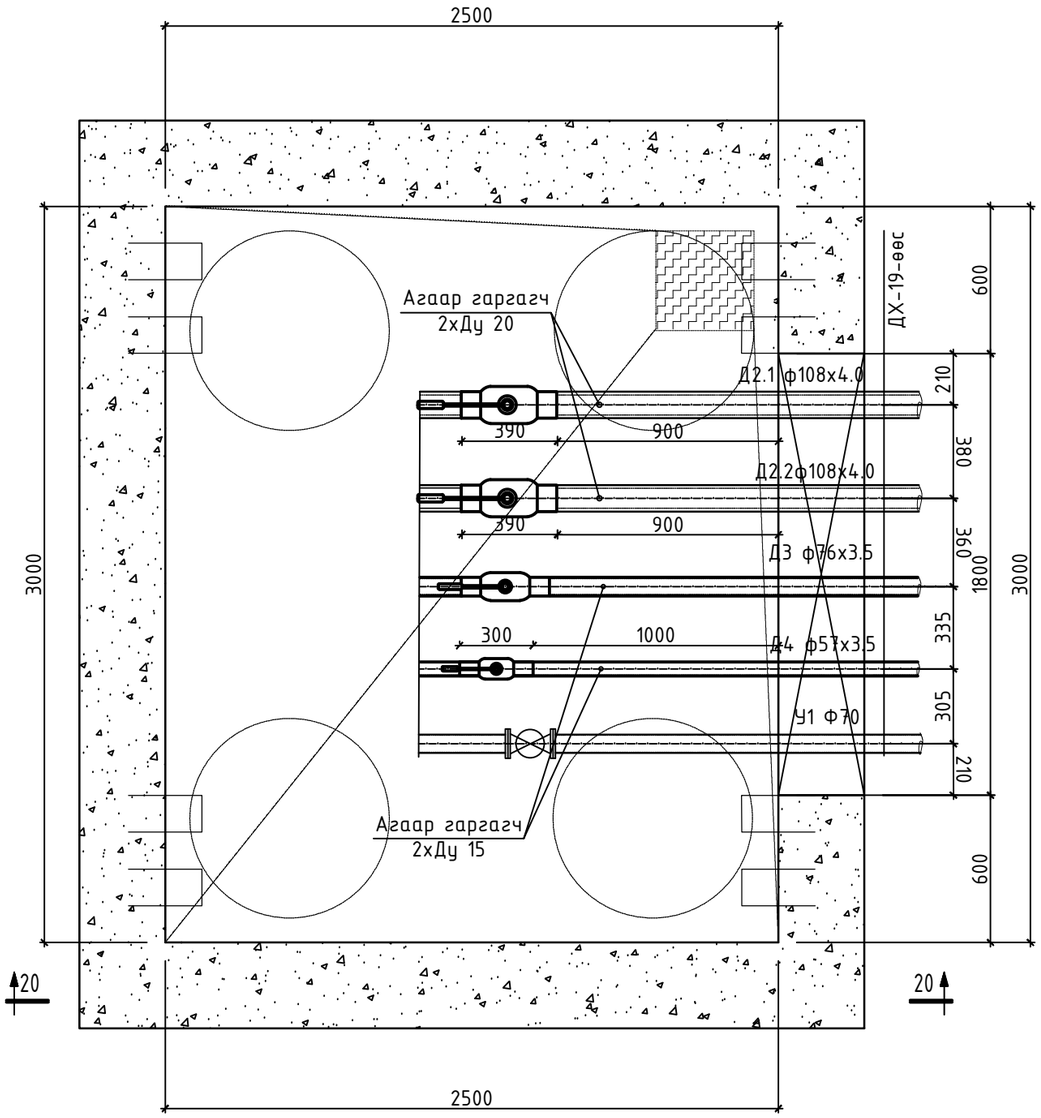

ОГТЛОЛ 20-20
М1:25

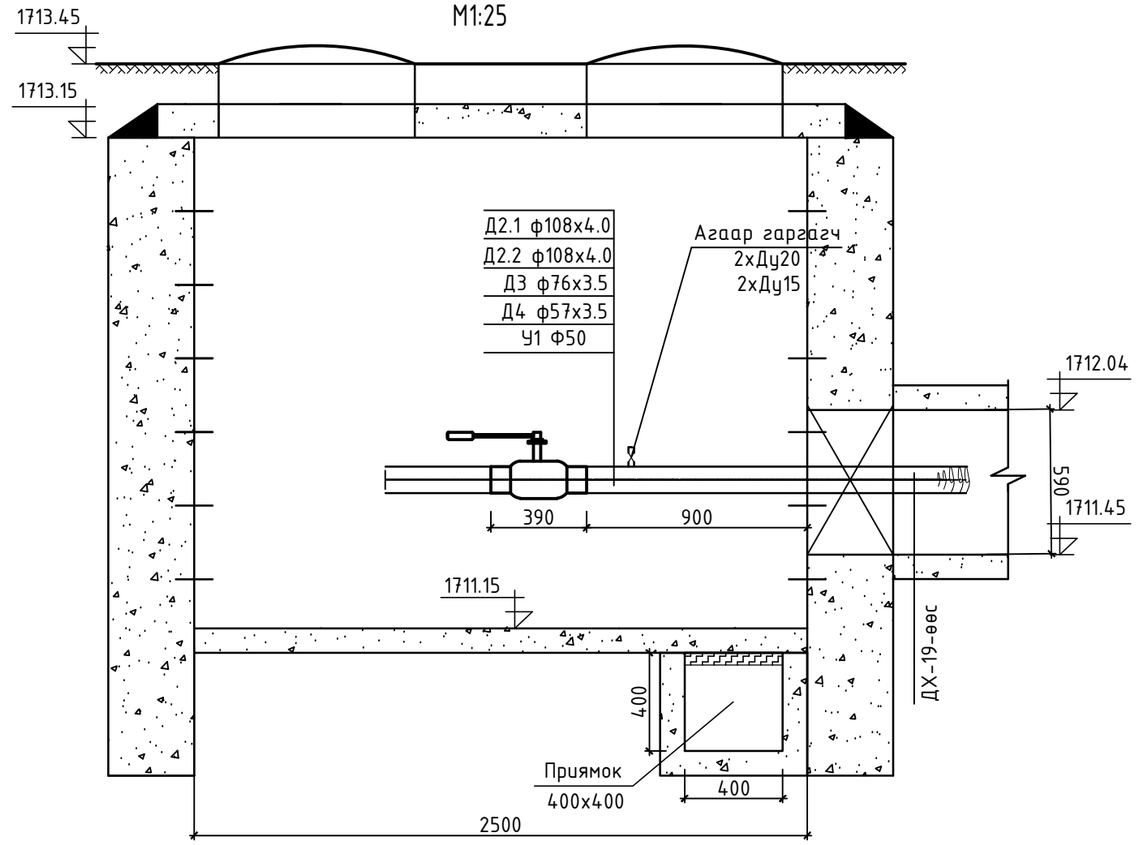

"АНГА ТРАНС" ХХК	Сумын дулаан хангамж, хэрэглээний халуун хүйтэн усны гол шугамын зураг төсөв /УДДТ-1 ийн 2-р хэлхээ/				
	Онцлох цэг 95-ын ДХ-20 худгийн байгуулалт, огтлол 20-20.				Үе шат: А.З
	Инженер		Б.Энхбат	Е.Г.Шифр:	Масштаб: М1:25	Огноо: 2025
	Гүйцэтгэсэн	Ё.Баярмагнай		Т.Г.Шифр:	Зургийн дугаар: ГДГ-100	Хуудас: 123
	Шалгасан	Г.Нармандах	Г.Нармандах			

A3

ОНЦЛОХ ЦЭГ 97-ИЙН ДХ-21 ХУДГИЙН БАЙГУУЛАЛТ
М1:25.

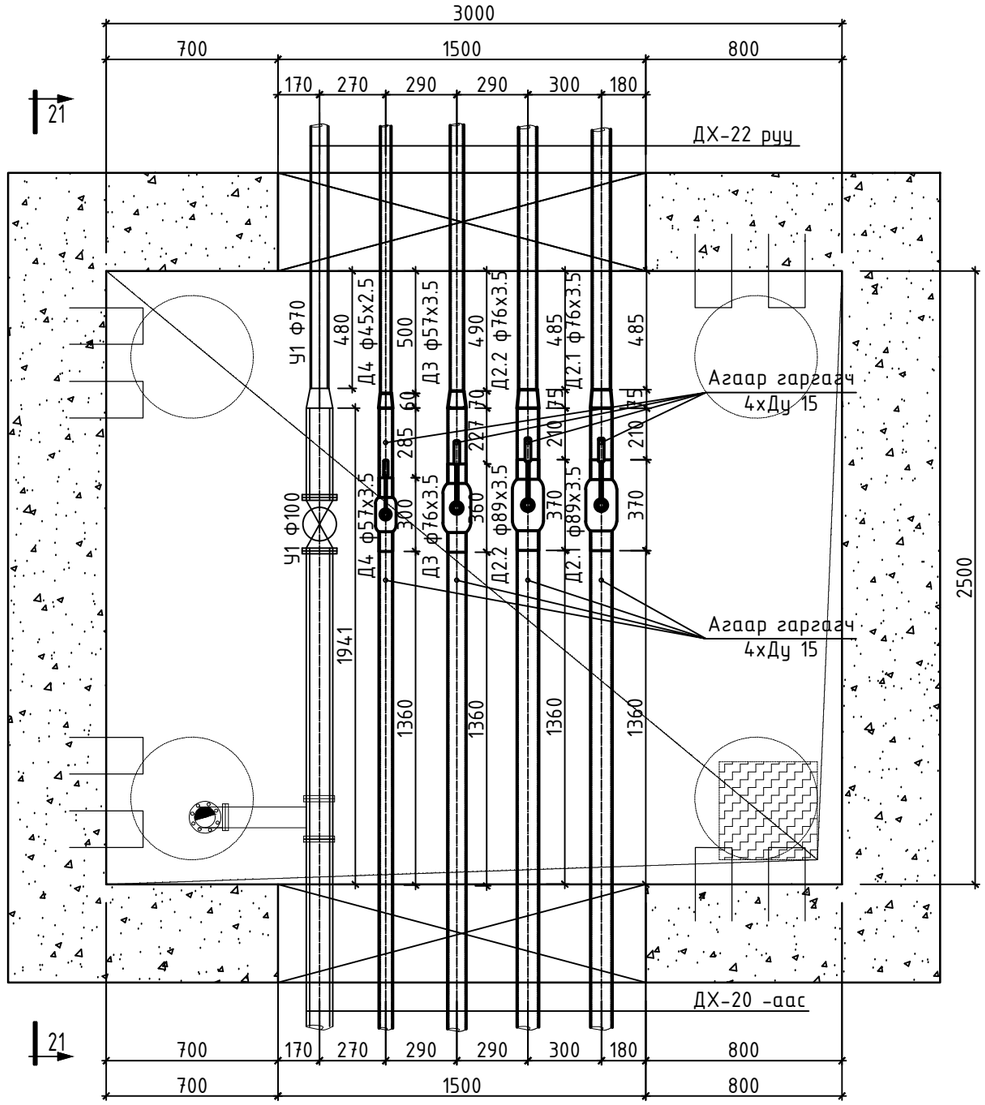

ОГТЛОЛ 21-21
М1:25

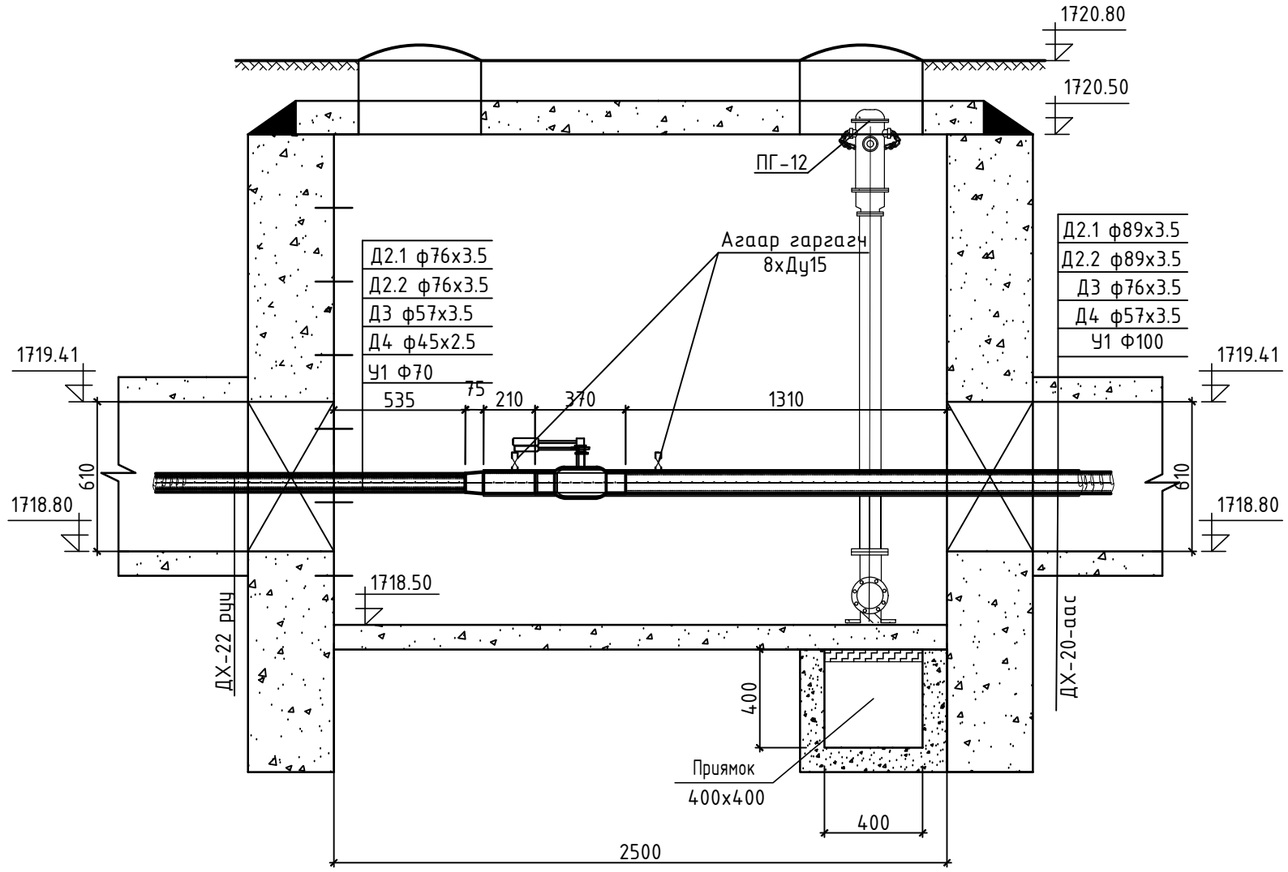

"АНГА ТРАНС" ХХК	Сумын дулаан хангамж, хэрэглээний халуун хүйтэн усны гол шугамын зураг төсөв /УДДТ-1 ийн 2-р хэлхээ/				
	Онцлох цэг 97-ийн ДХ-21 худгийн байгуулалт, огтлол 21-21.				Үе шат: А.З
	Инженер	Б.Энхбат	Е.Г.Шифр:	Масштаб: М1:25	Огноо: 2025
	Гүйцэтгэсэн	Ё.Баярмагнай	Т.Г.Шифр:	Зургийн дугаар: ГДГ-101	Хуудас: 123
	Шалгасан	Г.Нармандах			

ОНЦЛОХ ЦЭГ 101-ИЙН ДХ-22 ХУДГИЙН БАЙГУУЛАЛТ
М1:25.

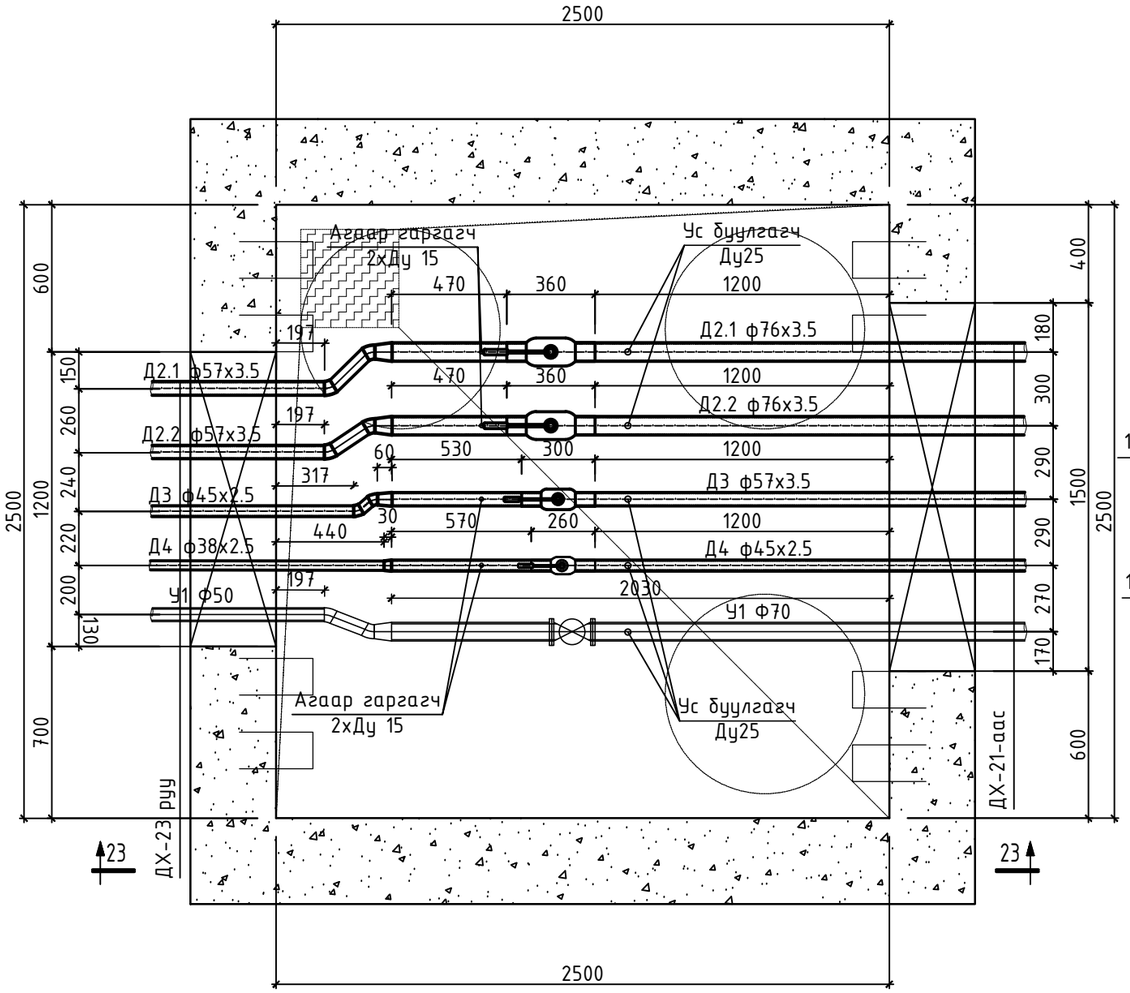

ОГТЛОЛ 22-22
М1:25

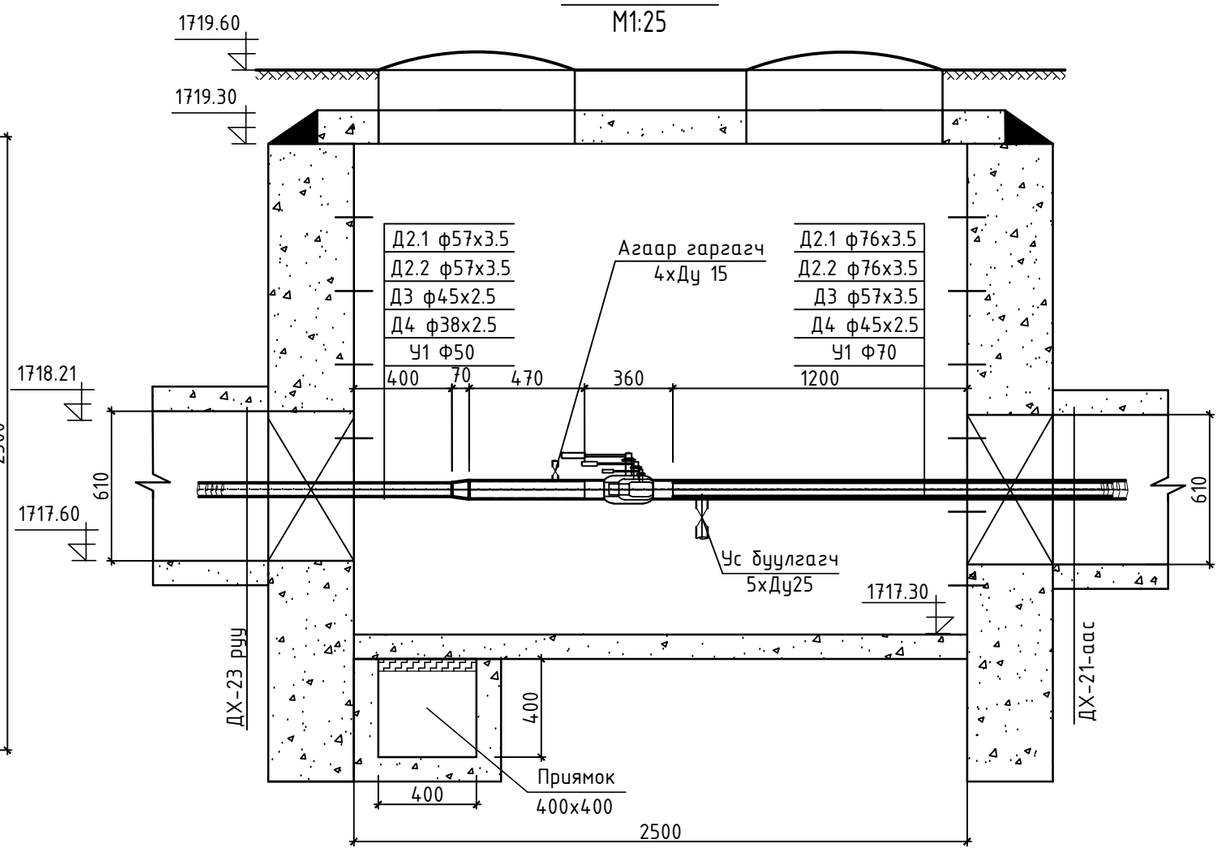

"АНГА ТРАНС" ХХК	Сумын дулаан хангамж, хэрэглээний халуун хүйтэн усны гол шугамын зураг төсөв /УДДТ-1 ийн 2-р хэлхээ/				
	Онцлох цэг 101-ийн ДХ-22 худгийн байгуулалт, огтлол 22-22.				Үе шат: А.3
	Инженер	Б.Энхбат	Е.Г.Шифр:	Масштаб: М1:25	Огноо: 2025
	Гүйцэтгэсэн	Ё.Баярмагнай	Т.Г.Шифр:	Зургийн дугаар: ГДГ-102	Хуудас: 123
	Шалгасан	Г.Нармандах			

ОНЦЛОХ ЦЭГ 105-ИЙН ДХ-23 ХУДГИЙН БАЙГУУЛАЛТ
М1:25.

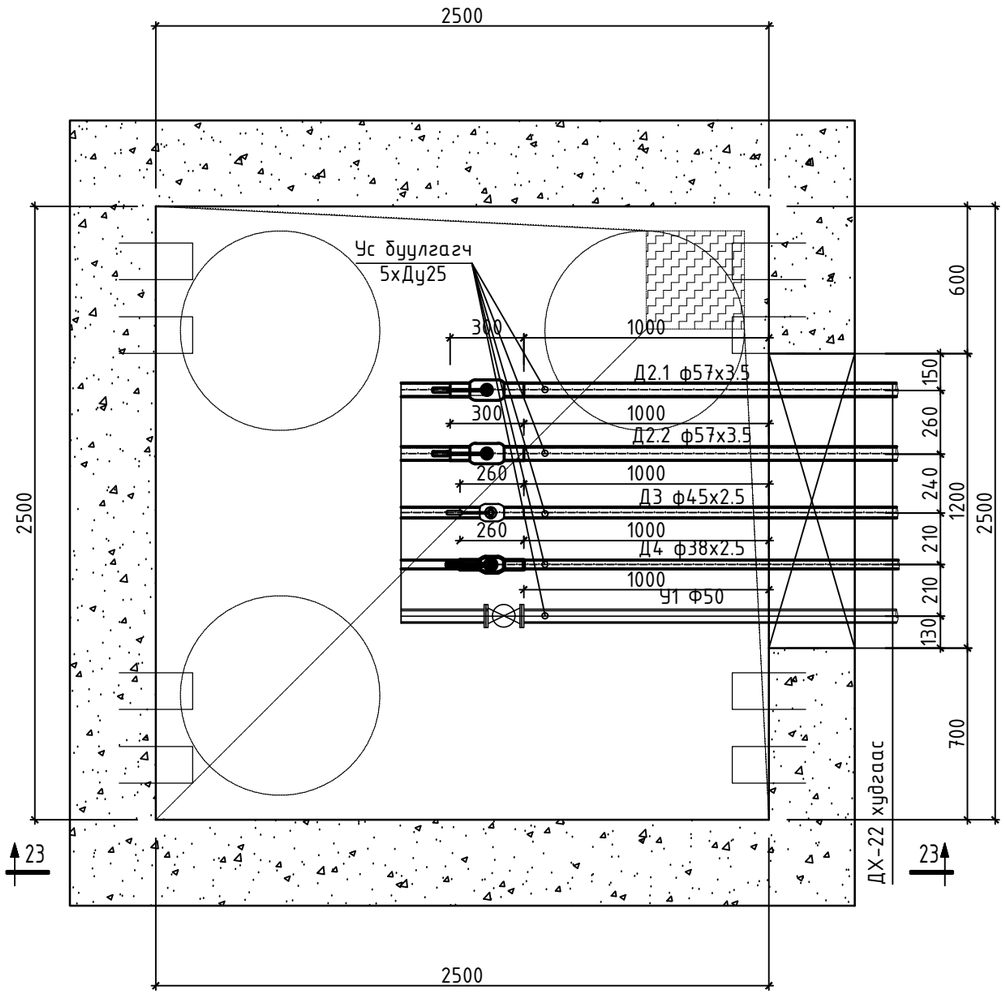

ОГТЛОЛ 23-23
М1:25

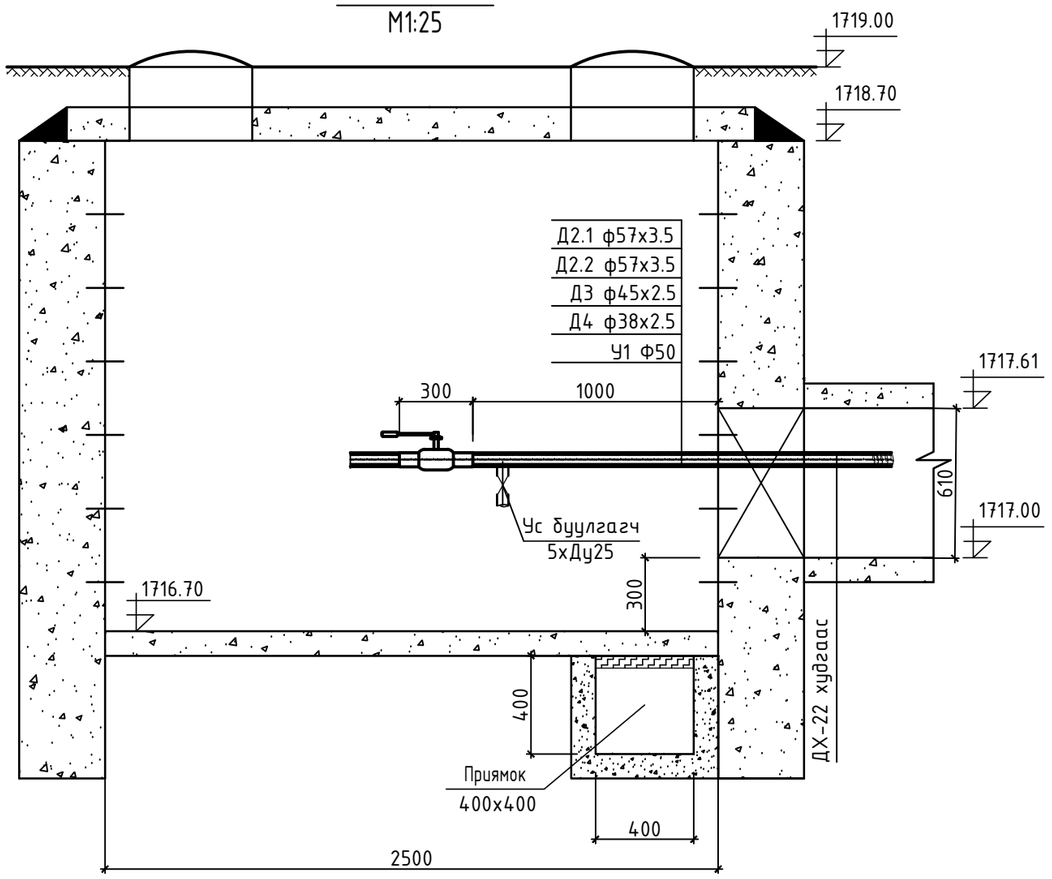

"АНГА ТРАНС" ХХК	Сумын дулаан хангамж, хэрэглээний халуун хүйтэн усны гол шугамын зураг төсөв /УДДТ-1 ийн 2-р хэлхээ/				
	Онцлох цэг 105-ийн ДХ-23 худгийн байгуулалт, огтлол 23-23.				Үе шат: А.3
	Инженер	Б.Энхбат	Е.Г.Шифр:	Масштаб: М1:25	Огноо: 2025
	Гүйцэтгэсэн	Ё.Баярмагнай			
	Шалгасан	Г.Нармандах	Т.Г.Шифр:	Зургийн дугаар: ГДГ-103	Хуудас: 123

A3

ОНЦЛОХ ЦЭГ 5-ИЙН К-1 КОМПЕНСАТОРЫН
БАЙГУУЛАЛТ /ТКТ-13/ М1:50

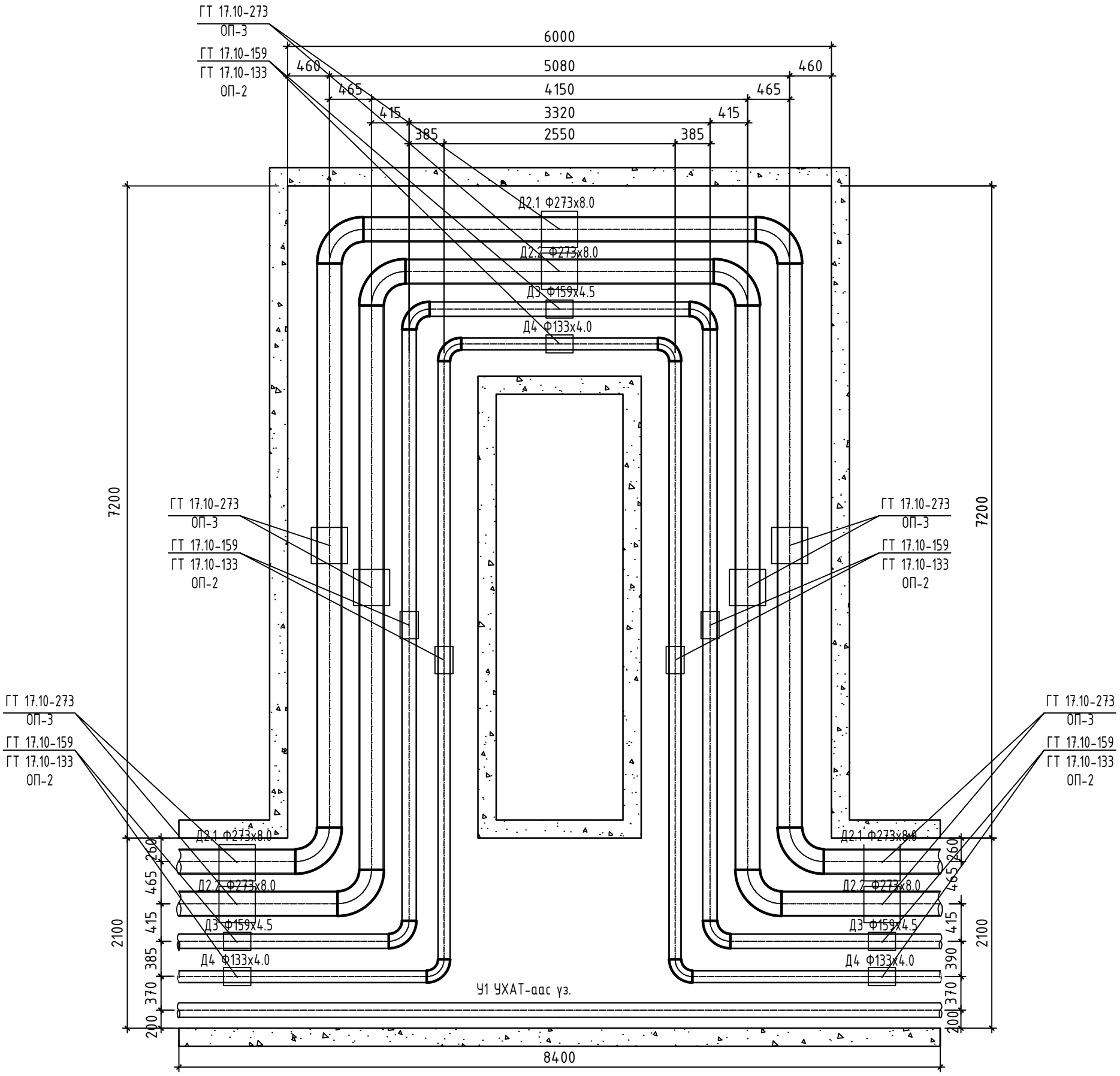

Тайлбар

Компенсаторыг заавал доорхи хэмжээгээр тараль хийж үгсар.

5-цэгт L=110.0м (Д2.1-ф273х8.0)-Халаалтын өгөх хоолойн компенсаторыг - 91.16мм
(Д2.2-ф273х8.0)-Халаалтын буцах хоолойн компенсаторыг -77.41 мм
(Д3-ф159х4.5)-ХХУ-ны өгөх хоолойн компенсаторыг - 70.53 мм
(Д4-ф133х4.0)-ХХУ-ны буцах хоолойн компенсаторыг - 32.73 мм

"АНГА ТРАНС" ХХК	Сумын дулаан хангамж, хэрэглээний халуун хүйтэн усны гол шугамын зураг төсөв /УДДТ-1 ийн 2-р хэлхээ/				
	Онцлох цэг 5-ийн К-1 компенсаторын байгуулалт.				Үе шат: А.З
	Инженер	Б.Энхбат	Е.Г.Шифр:	Масштаб: М1:50	Огноо: 2025
	Гүйцэтгэсэн	Ё.Баярмагнай	Т.Г.Шифр:	Зургийн дугаар: ГДГ-104	Хуудас: 123
	Шалгасан	Г.Нармандах			

ОНЦЛОХ ЦЭГ 7,9,11,17,26-ЫН К-2-6
КОМПЕНСАТОРЫН БАЙГУУЛАЛТ
/ТКТ-13/ М1:50

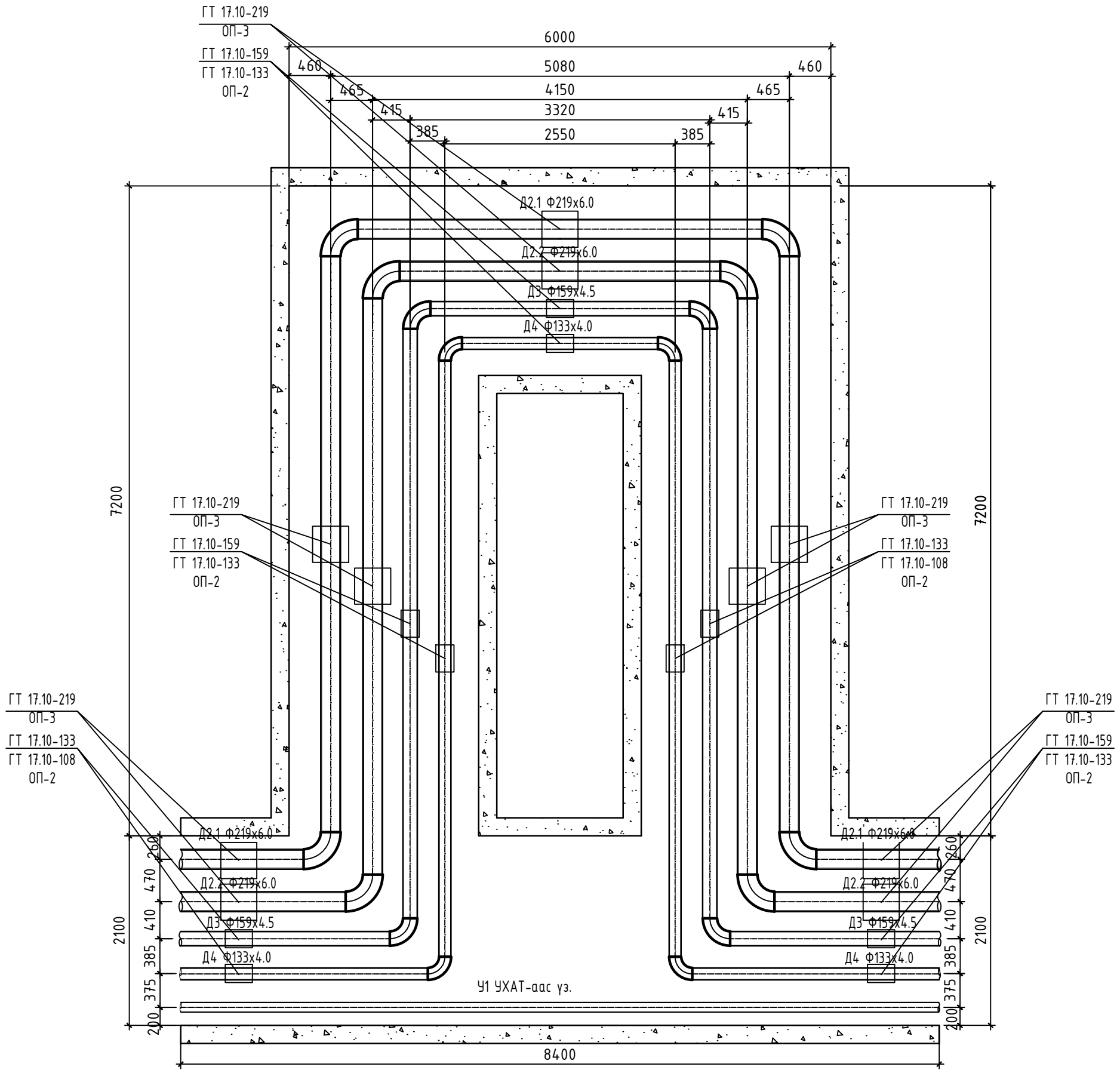

Тайлбар

Компенсаторыг заавал доорхи хэмжээгээр таталь хийж угсар.

7-цэгт L=80м (Д2.1-ф219х6.0)-Халаалтын өгөх хоолойн компенсаторыг - 66.3мм
(Д2.2-ф219х6.0)-Халаалтын буцах хоолойн компенсаторыг -56.3 мм
(Д3-ф159х4.5)-ХХУ-ны өгөх хоолойн компенсаторыг - 51.30 мм
(Д4-ф133х4.0)-ХХУ-ны буцах хоолойн компенсаторыг - 23.80 мм

9-цэгт L=83м (Д2.1-ф219х6.0)-Халаалтын өгөх хоолойн компенсаторыг - 68.79мм
(Д2.2-ф219х6.0)-Халаалтын буцах хоолойн компенсаторыг -58.41 мм
(Д3-ф159х4.5)-ХХУ-ны өгөх хоолойн компенсаторыг - 53.22 мм
(Д4-ф133х4.0)-ХХУ-ны буцах хоолойн компенсаторыг - 24.70 мм

11,17,26-цэгт L=100м (Д2.1-ф219х6.0)-Халаалтын өгөх хоолойн компенсаторыг - 82.88мм
(Д2.2-ф219х6.0)-Халаалтын буцах хоолойн компенсаторыг -70.38 мм
(Д3-ф159х4.5)-ХХУ-ны өгөх хоолойн компенсаторыг - 64.13 мм
(Д4-ф133х4.0)-ХХУ-ны буцах хоолойн компенсаторыг - 29.75 мм

"АНГА ТРАНС" ХХК	Сумын дулаан хангамж, хэрэглээний халуун хүйтэн усны гол шугамын зураг төсөв /УДДТ-1 ийн 2-р хэлхээ/				
	Онцлох цэг 7,9,11,17,26-ын К-2-6 компенсаторын байгуулалт.				Ye шат: А.3
	Инженер	Б.Энхбат	Е.Г.Шифр:	Масштаб: М1:50	Огноо: 2025
	Гүйцэтгэсэн	Ё.Баярмагнай	Т.Г.Шифр:	Зургийн дугаар: ГДГ-105	Хуудас: 123
	Шалгасан	Г.Нармандах			

ОНЦЛОХ ЦЭГ 31,33,35,37,43-ИЙН К-7-11
КОМПЕНСАТОРЫН БАЙГУУЛАЛТ
/ТКТ-13/ М1:50

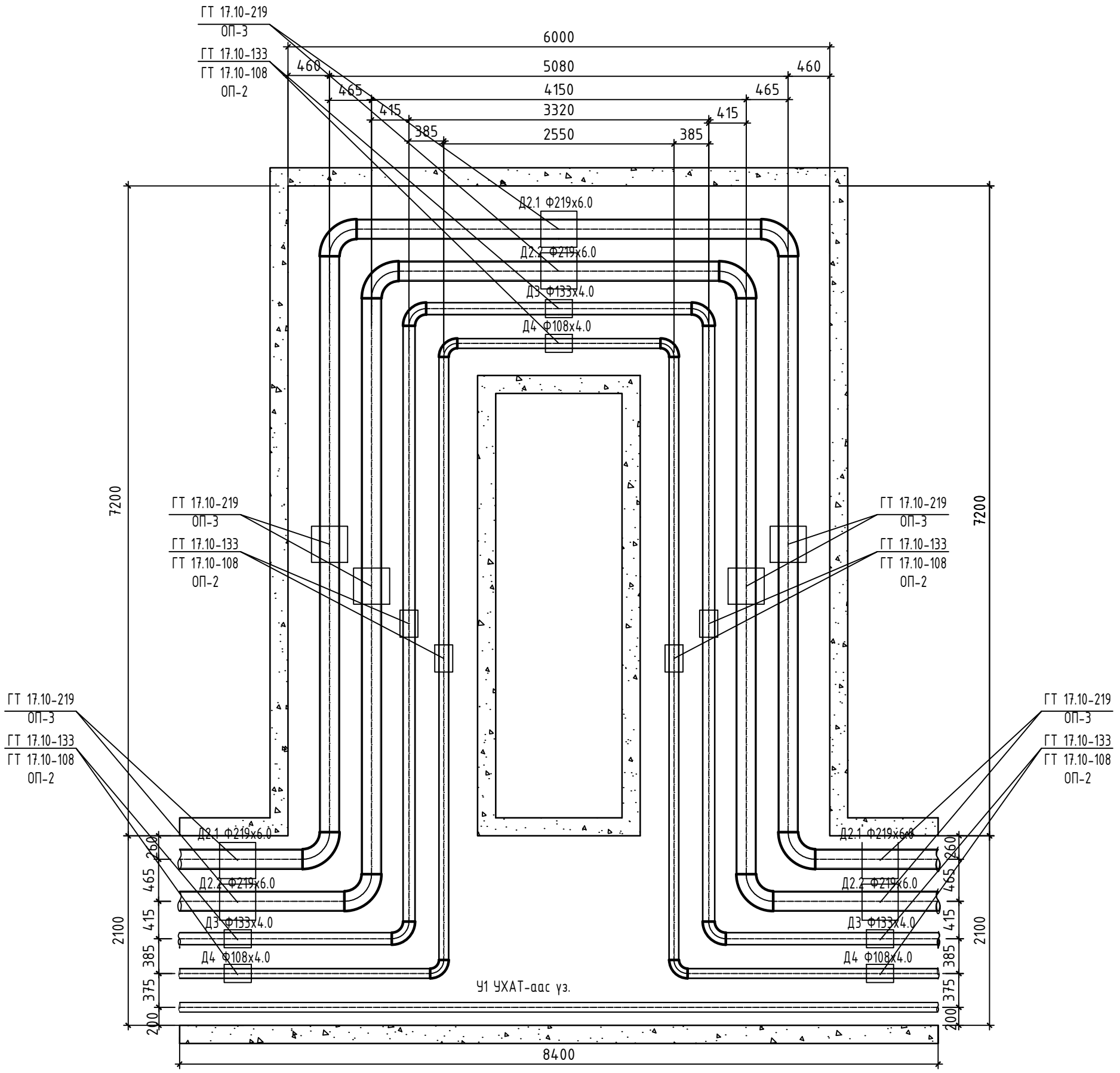

Тайлбар

Компенсаторыг заавал доорхи хэмжээгээр тараль хийж үгсар.

31,33,35-цэгт L=100м (Д2.1-ф219х6.0)-Халаалтын өгөх хоолойн компенсаторыг - 82.88мм
(Д2.2-ф219х6.0)-Халаалтын буцах хоолойн компенсаторыг -70.38 мм
(Д3-ф133х4.0)-ХХУ-ны өгөх хоолойн компенсаторыг - 64.13 мм
(Д4-ф108х4.0)-ХХУ-ны буцах хоолойн компенсаторыг - 24.7 мм

37-цэгт L=110м (Д2.1-ф219х6.0)-Халаалтын өгөх хоолойн компенсаторыг - 91.16мм
(Д2.2-ф219х6.0)-Халаалтын буцах хоолойн компенсаторыг -77.41 мм
(Д3-ф133х4.0)-ХХУ-ны өгөх хоолойн компенсаторыг - 70.53 мм
(Д4-ф108х4.0)-ХХУ-ны буцах хоолойн компенсаторыг - 32.73 мм

43-цэгт L=80.0м (Д2.1-ф219х6.0)-Халаалтын өгөх хоолойн компенсаторыг - 66.3мм
(Д2.2-ф219х6.0)-Халаалтын буцах хоолойн компенсаторыг -56.3 мм
(Д3-ф133х4.0)-ХХУ-ны өгөх хоолойн компенсаторыг - 51.3 мм
(Д4-ф108х4.0)-ХХУ-ны буцах хоолойн компенсаторыг - 23.8 мм

"АНГА ТРАНС" ХХК	Сумын дулаан хангамж, хэрэглээний халуун хүйтэн усны гол шугамын зураг төсөв /УДДТ-1 ийн 2-р хэлхээ/				
	Онцлох цэг 31,33,35,37,43-ИЙН К-7-11 компенсаторын байгуулалт.				Үе шат: А.3
	Инженер	Б.Энхбат	Е.Г.Шифр:	Масштаб: М1:50	Огноо: 2025
	Гүйцэтгэсэн	Ё.Баярмагнай	Т.Г.Шифр:	Зургийн дугаар: ГДГ-106	Хуудас: 123
	Шалгасан	Г.Нармандах			

ОНЦЛОХ ЦЭГ 51,53,55,57,59,61,65-ЫН К-12-18
КОМПЕНСАТОРЫН БАЙГУУЛАЛТ
М1:50

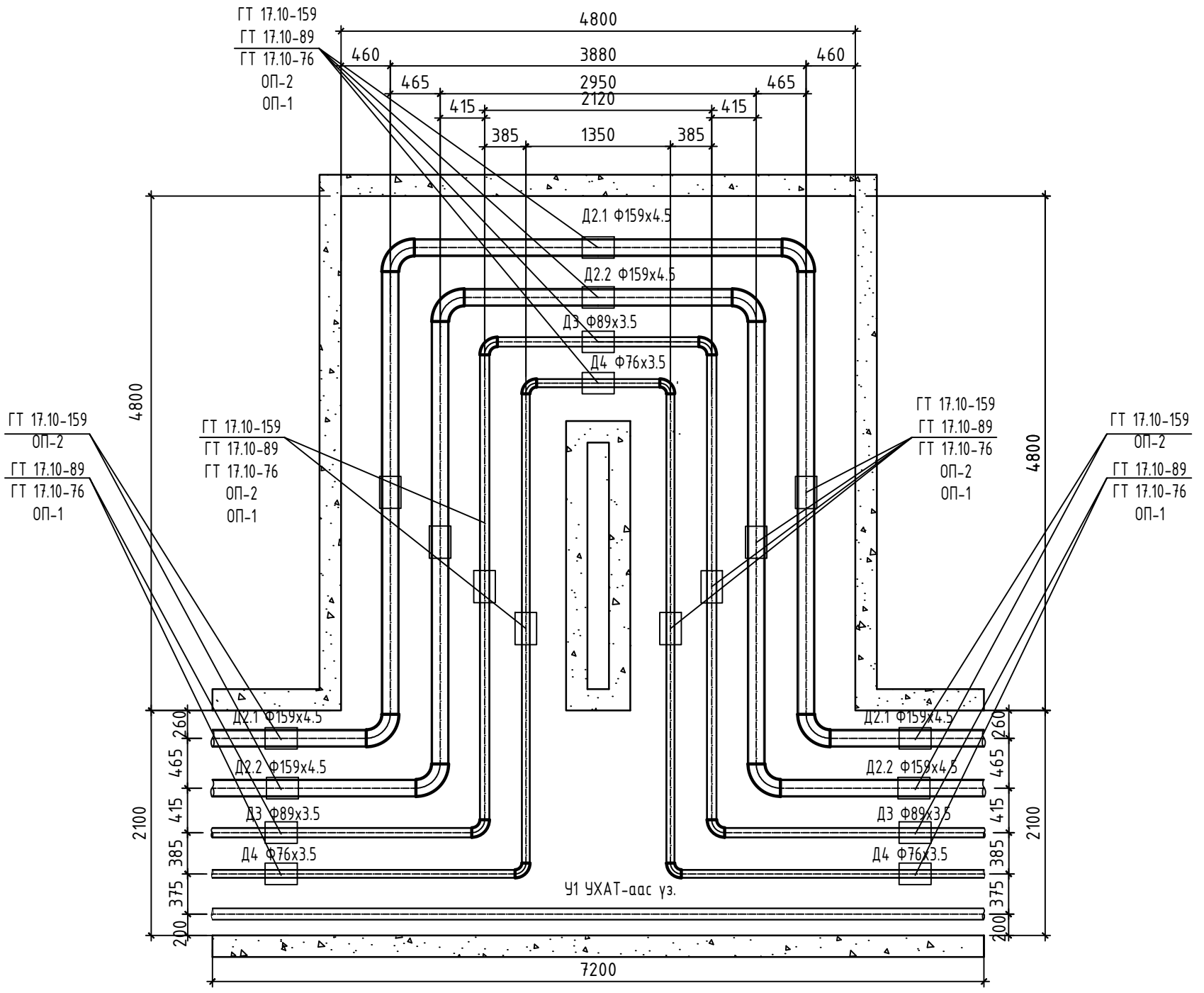

Тайлбар

Компенсаторыг заавал доорхи хэмжээгээр таталь хийж угсар.

51,53,-цэгт L=80м (Д2.1-ф159х4.5)-Халаалтын өгөх хоолойн компенсаторыг - 66.3мм
(Д2.2-ф159х4.5)-Халаалтын буцах хоолойн компенсаторыг -56.3 мм
(Д3-ф133х4.0)-ХХУ-ны өгөх хоолойн компенсаторыг - 51.3 мм
(Д4-ф108х4.0)-ХХУ-ны буцах хоолойн компенсаторыг - 23.8 мм

55-цэгт L=82.7м (Д2.1-ф159х4.5)-Халаалтын өгөх хоолойн компенсаторыг - 68.54мм
(Д2.2-ф159х4.5)-Халаалтын буцах хоолойн компенсаторыг -58.20 мм
(Д3-ф133х4.0)-ХХУ-ны өгөх хоолойн компенсаторыг - 53.03 мм
(Д4-ф108х4.0)-ХХУ-ны буцах хоолойн компенсаторыг - 24.60 мм

57,59,61,65-цэгт L=100.0м (Д2.1-ф159х4.5)-Халаалтын өгөх хоолойн компенсаторыг - 82.88мм
(Д2.2-ф159х4.5)-Халаалтын буцах хоолойн компенсаторыг -70.38мм
(Д3-ф133х4.0)-ХХУ-ны өгөх хоолойн компенсаторыг - 64.13мм
(Д4-ф108х4.0)-ХХУ-ны буцах хоолойн компенсаторыг - 29.75мм

"АНГА ТРАНС" ХХК	Сумын дулаан хангамж, хэрэглээний халуун хүйтэн усны гол шугамын зураг төсөв /УДДТ-1 ийн 2-р хэлхээ/				
	Онцлох цэг 51,53,55,57,59,61,65-ЫН К-12-18 компенсаторын байгуулалт.				Ye шат: А.3
	Инженер	Б.Энхбат	Е.Г.Шифр:	Масштаб: М1:50	Огноо: 2025
	Гүйцэтгэсэн	Ё.Баярмагнай	Т.Г.Шифр:	Зургийн дугаар: ГДГ-107	Хуудас: 123
	Шалгасан	Г.Нармандах			

ОНЦЛОХ ЦЭГ 88,90-ЫН К-25,26 КОМПЕНСАТОРЫН
БАЙГУУЛАЛТ
М1:50

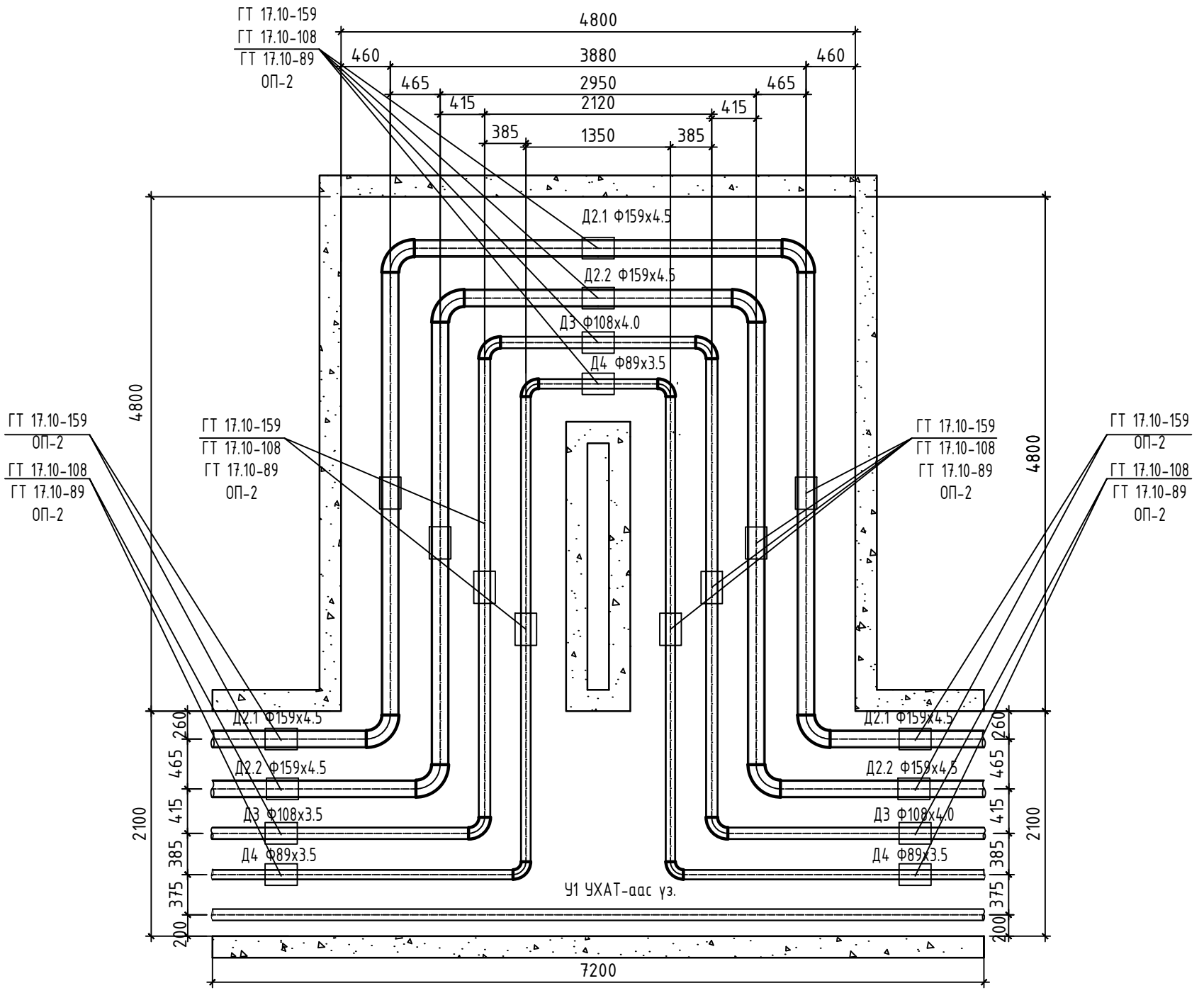

Тайлбар

Компенсаторыг заавал доорхи хэмжээгээр таталь хийж угсар.

88-цэгт L=96.2м (Д2.1-ф159х4.5)-Халаалтын өгөх хоолойн компенсаторыг - 79.73мм
(Д2.2-ф159х4.5)-Халаалтын буцах хоолойн компенсаторыг -67.7 мм
(Д3-ф108х4.0)-ХХУ-ны өгөх хоолойн компенсаторыг - 61.69 мм
(Д4-ф89х3.5)-ХХУ-ны буцах хоолойн компенсаторыг - 28.62 мм

90-цэгт L=71.0м (Д2.1-ф159х4.5)-Халаалтын өгөх хоолойн компенсаторыг - 58.84мм
(Д2.2-ф159х4.5)-Халаалтын буцах хоолойн компенсаторыг -49.97 мм
(Д3-ф108х4.0)-ХХУ-ны өгөх хоолойн компенсаторыг - 45.53 мм
(Д4-ф89х3.5)-ХХУ-ны буцах хоолойн компенсаторыг - 21.12 мм

"АНГА ТРАНС" ХХК	Сумын дулаан хангамж, хэрэглээний халуун хүйтэн усны гол шугамын зураг төсөв /УДДТ-1 ийн 2-р хэлхээ/				
	Онцлох цэг 88,90-ЫН К-25,26 компенсаторын байгуулалт.				Үе шат: А.3
	Инженер	Б.Энхбат	Е.Г.Шифр:	Масштаб: М1:50	Огноо: 2025
	Гүйцэтгэсэн	Ё.Баярмагнай	Т.Г.Шифр:	Зургийн дугаар: ГДГ-108	Хуудас: 123
	Шалгасан	Г.Нармандах			

ОНЦЛОХ ЦЭГ 92-ЫН К-27 КОМПЕНСАТОРЫН
БАЙГУУЛАЛТ
/НК17[а]-т/ М1:50

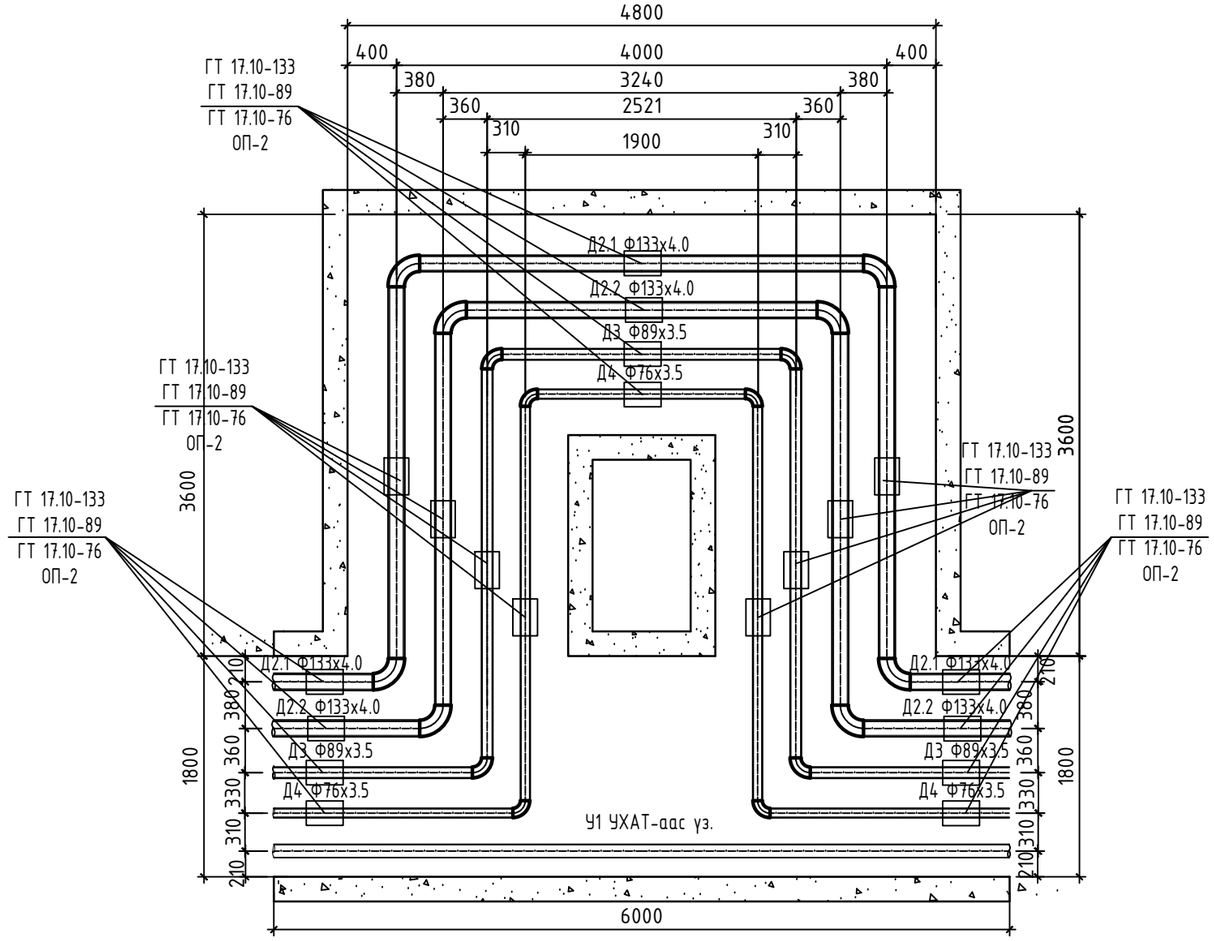

Тайлбар

Компенсаторыг заавал доорхи хэмжээгээр таталь хийж угсар.

92-цэгт L=80.0м (Д2.1-ф133х4.0)-Халаалтын өгөх хоолойн компенсаторыг - 66.3мм
(Д2.2-ф133х4.0)-Халаалтын буцах хоолойн компенсаторыг -56.3 мм
(Д3-ф89х3.5)-ХХУ-ны өгөх хоолойн компенсаторыг - 51.3 мм
(Д4-ф76х3.5)-ХХУ-ны буцах хоолойн компенсаторыг - 23.8мм

ОНЦЛОХ ЦЭГ 96-ИЙН К-29 КОМПЕНСАТОРЫН БАЙГУУЛАЛТ
/Нк-17м/ М1:50

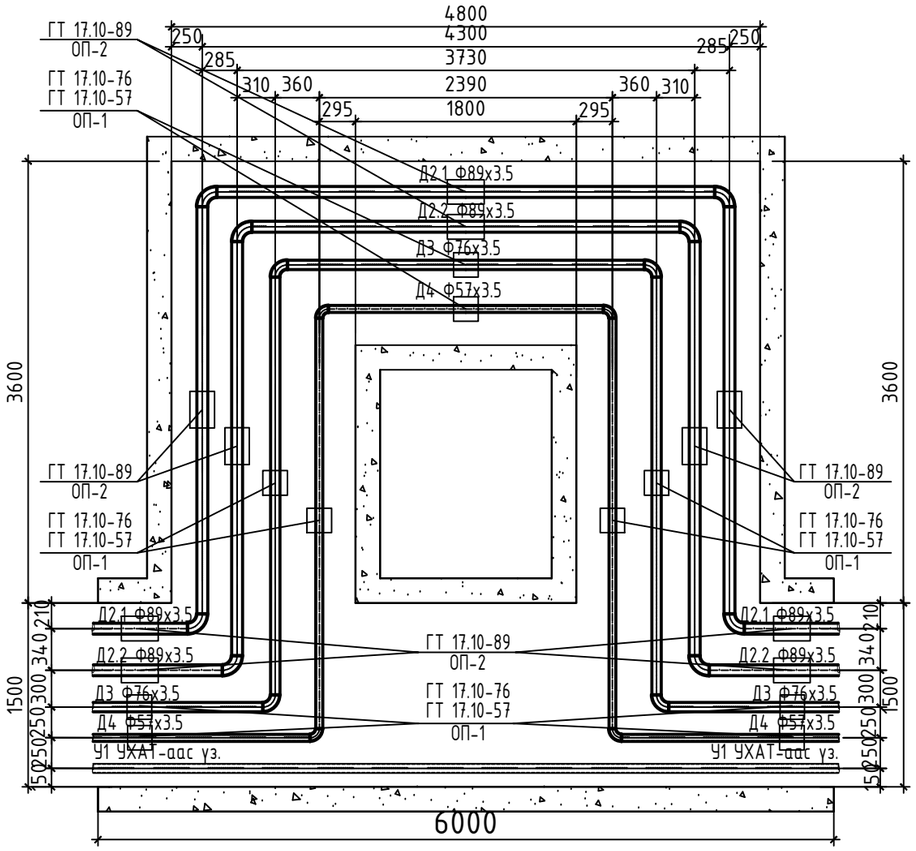

Тайлбар

Компенсаторыг заавал доорхи хэмжээгээр таталь хийж угсар.

96-цэгт L=80.0м (Д2.1-ф89х3.5)-Халаалтын өгөх хоолойн компенсаторыг - 66.3мм
(Д2.2-ф89х3.5)-Халаалтын буцах хоолойн компенсаторыг -56.3 мм
(Д3-ф76х3.5)-ХХУ-ны өгөх хоолойн компенсаторыг - 51.3 мм
(Д4-ф57х3.5)-ХХУ-ны буцах хоолойн компенсаторыг - 23.8 мм

	Сумын дулаан хангамж, хэрэглээний халуун хүйтэн усны гол шугамын зураг төсөв /УДДТ-1 ийн 2-р хэлхээ/				
	Онцлох цэг 92,96-ийн К-27,29 компенсаторын байгуулалт.				Үе шат: А.З
"АНГА ТРАНС" ХХК	Инженер	Б.Энхбат	Е.Г.Шифр:	Масштаб: М1:50	Огноо: 2025
	Гүйцэтгэсэн	Ё.Баярмагнай	Т.Г.Шифр:	Зургийн дугаар: ГДГ-109	Хуудас: 123
	Шалгасан	Г.Нармандах			

А3

ОНЦЛОХ ЦЭГ 84,86,77,77,94-ИЙН К-21-24,28
КОМПЕНСАТОРЫН БАЙГУУЛАЛТ
/Нк-17³м/ М1:50

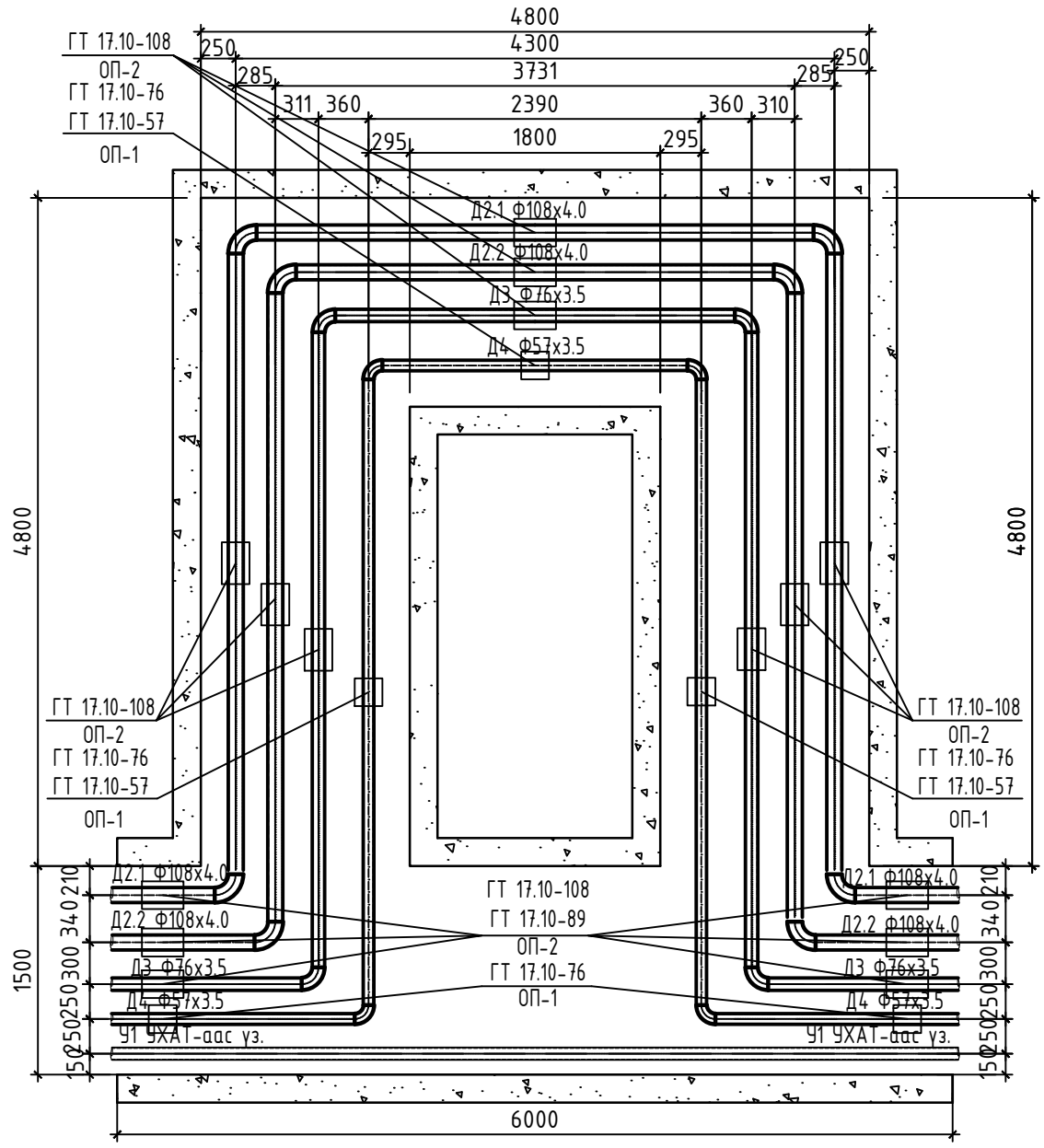

Тайлбар

Компенсаторыг заавал доорхи хэмжээгээр таталь хийж угсар.

77,79,94-цэгт L=80.0м (Д2.1-ф108х4.0)-Халаалтын өгөх хоолойн компенсаторыг – 66.3мм
(Д2.2-ф108х4.0)-Халаалтын буцах хоолойн компенсаторыг -56.3 мм
(Д3-ф76х3.5)-ХХУ-ны өгөх хоолойн компенсаторыг – 51.3мм
(Д4-ф3.5х3.5)-ХХУ-ны буцах хоолойн компенсаторыг – 23.8 мм

84-цэгт L=75.0м (Д2.1-ф108х4.0)-Халаалтын өгөх хоолойн компенсаторыг – 62.16мм
(Д2.2-ф108х4.0)-Халаалтын буцах хоолойн компенсаторыг -52.78 мм
(Д3-ф76х3.5)-ХХУ-ны өгөх хоолойн компенсаторыг – 48.09мм
(Д4-ф3.5х3.5)-ХХУ-ны буцах хоолойн компенсаторыг – 22.31 мм

86-цэгт L=58.0м (Д2.1-ф108х4.0)-Халаалтын өгөх хоолойн компенсаторыг – 48.07мм
(Д2.2-ф108х4.0)-Халаалтын буцах хоолойн компенсаторыг -40.82 мм
(Д3-ф76х3.5)-ХХУ-ны өгөх хоолойн компенсаторыг – 37.19мм
(Д4-ф3.5х3.5)-ХХУ-ны буцах хоолойн компенсаторыг – 17.26 мм

"АНГА ТРАНС" ХХК	Сумын дулаан хангамж, хэрэглээний халуун хүйтэн усны гол шугамын зураг төсөв /УДДТ-1 ийн 2-р хэлхээ/				
	Онцлох цэг 84,86,77,77,94-ИЙН К-21-24,28 компенсаторын байгуулалт.				Ye шат: А.3
	Инженер	Б.Энхбат	Е.Г.Шифр:	Масштаб: М1:50	Огноо: 2025
	Гүйцэтгэсэн	Ё.Баярмагнай	Т.Г.Шифр:	Зургийн дугаар: ГДГ-110	Хуудас: 123
	Шалгасан	Г.Нармандах			

ОНЦЛОХ ЦЭГ 69,75,100-ИЙН К-19,20,30 КОМПЕНСАТОРЫН БАЙГУУЛАЛТ
/Нк-17м/ М1:50

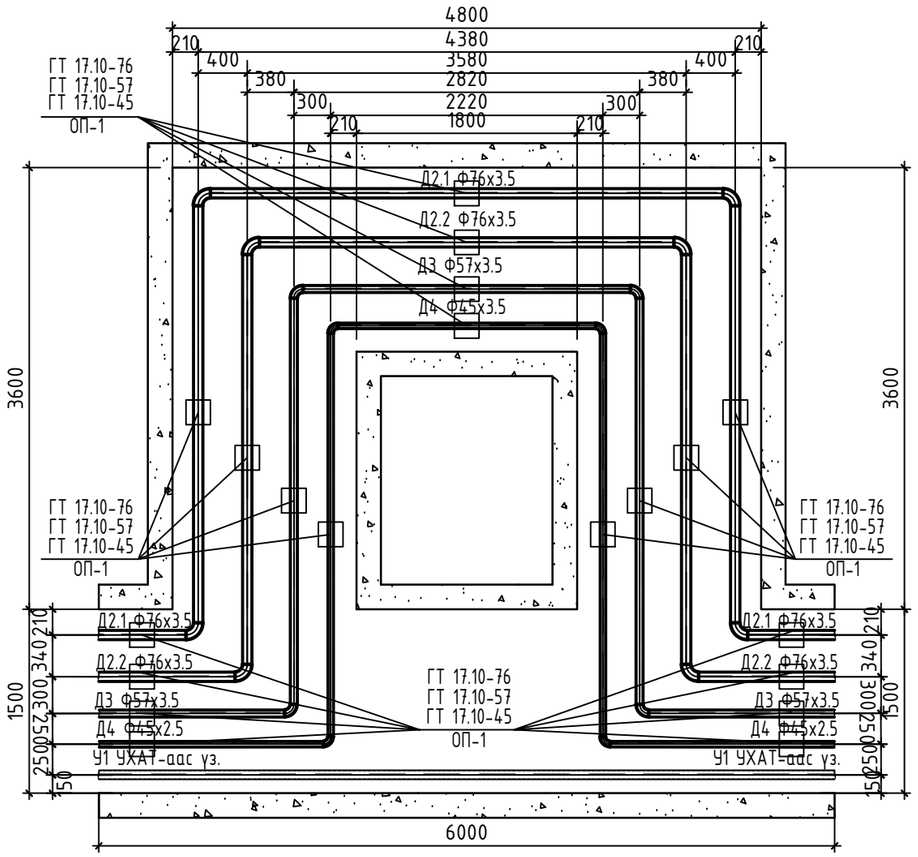

Тайлбар

Компенсаторыг заавал доорхи хэмжээгээр таталь хийж угсар.

75,100-цэгт L=70.0м (Д2.1-ф76х3.5)-Халаалтын өгөх хоолойн компенсаторыг - 58.01мм
(Д2.2-ф76х3.5)-Халаалтын буцах хоолойн компенсаторыг -49.26 мм
(Д3-ф57х3.5)-ХХУ-ны өгөх хоолойн компенсаторыг - 44.89 мм
(Д4-ф45х2.5)-ХХУ-ны буцах хоолойн компенсаторыг - 20.83 мм

69-цэгт L=50.0м (Д2.1-ф76х3.5)-Халаалтын өгөх хоолойн компенсаторыг - 41.44мм
(Д2.2-ф76х3.5)-Халаалтын буцах хоолойн компенсаторыг -49.26 мм
(Д3-ф57х3.5)-ХХУ-ны өгөх хоолойн компенсаторыг - 32.06 мм
(Д4-ф45х2.5)-ХХУ-ны буцах хоолойн компенсаторыг - 14.88 мм

ОНЦЛОХ ЦЭГ 102,104-ИЙН К-31,32 КОМПЕНСАТОРЫН БАЙГУУЛАЛТ
/Нк-15м/ М1:50

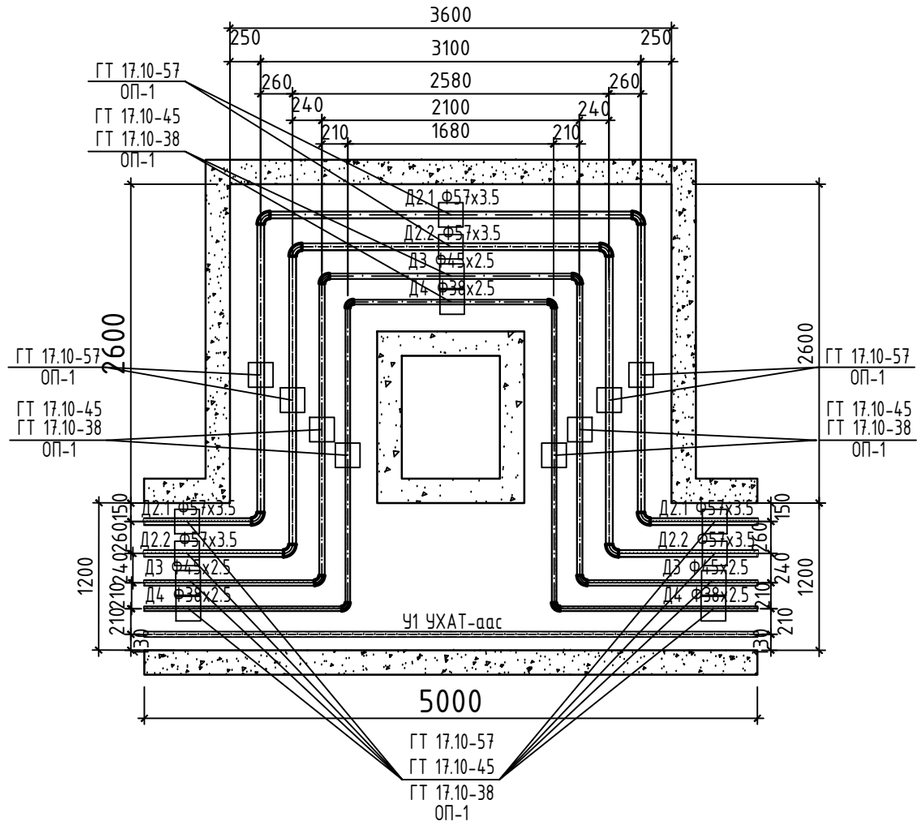

Тайлбар

Компенсаторыг заавал доорхи хэмжээгээр таталь хийж угсар.

102,104-цэгт L=60.0м
(Д2.1-ф57х3.5)-Халаалтын өгөх хоолойн компенсаторыг - 49.73мм
(Д2.2-ф57х3.5)-Халаалтын буцах хоолойн компенсаторыг -42.23 мм
(Д3-ф45х2.5)-ХХУ-ны өгөх хоолойн компенсаторыг - 38.48 мм
(Д4-ф38х2.5)-ХХУ-ны буцах хоолойн компенсаторыг - 17.85 мм

"АНГА ТРАНС" ХХК	Сумын дулаан хангамж, хэрэглээний халуун хүйтэн усны гол шугамын зураг төсөв /УДДТ-1 ийн 2-р хэлхээ/				
	Онцлох цэг 75,79,100,102,104-ийн К-19,20,30,31,32 компенсаторын байгуулалт.				Үе шат: А.3
	Инженер	Б.Энхбат	Е.Г.Шифр:	Масштаб: М1:50	Огноо: 2025
	Гүйцэтгэсэн	Ё.Баярмагнай	Т.Г.Шифр:	Зургийн дугаар: ГДГ-111	Хуудас: 123
	Шалгасан	Г.Нарандах			

А3

Суваг дахь үл хөдлөх тулгуур YXT 1,2,3 M1:25

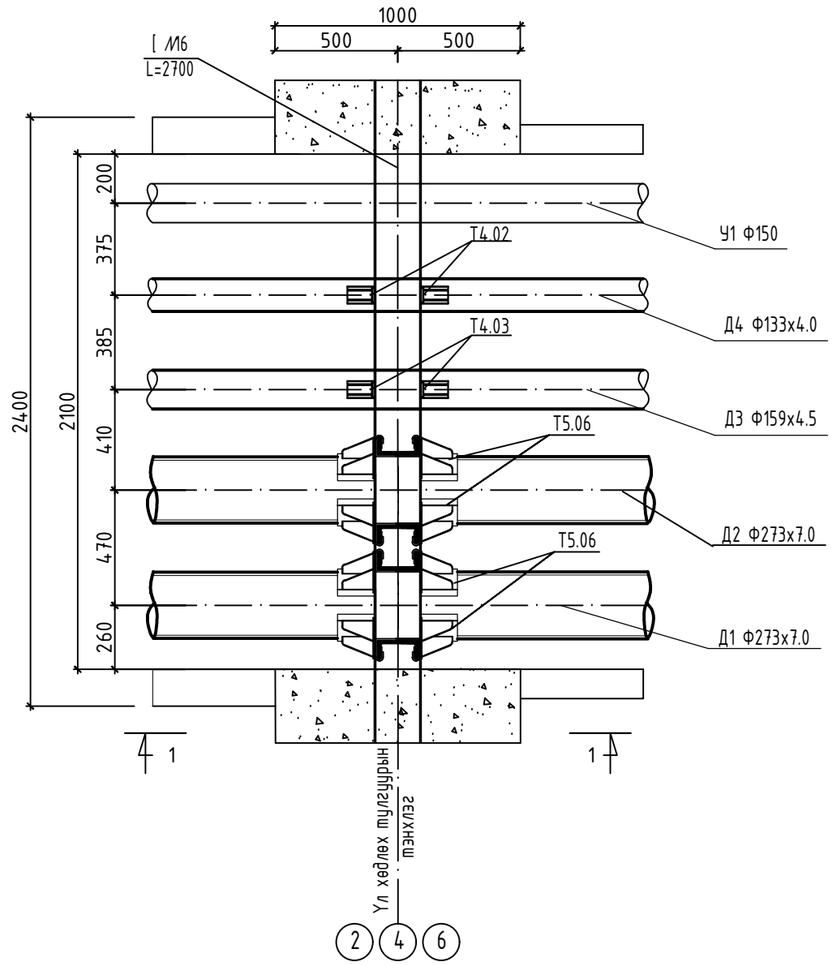

Материалын түүвэр YXT-1,2,3

Д/Д	Тэмдэглэгээ	Материалын нэр		Тоо шир	Нэгж жин	Тайлбар
1	2	3		4	5	6
1	ГОСТ 10704-91	Ган хоолой Ф273х8.0	у.м	2.0		
2	ГОСТ 3262-91	Цайрдсан ган хоолой Ф159х4.5	у.м	1.0		
3	ГОСТ 3262-91	Цайрдсан ган хоолой Ф133х4.0	у.м	1.0		
4	Серия 01-015-1	Хоолойн үл хөдлөх тулгуур 273х8.0-Т5.06	ком	2.0		
5	Серия 01-015-1	Хоолойн үл хөдлөх тулгуур 159х4.5-Т4.03	ком	1.0		
6	Серия 01-015-1	Хоолойн үл хөдлөх тулгуур 133х4.0-Т4.02	ком	1.0		
7	ГОСТ 8240-97	Швеллер №16 L=2760	ком	2.0		
8	Серия 01-01-1 дэвтэр I	Хучилтын хавтан ГСХ-16	ком	2.0		

Огтлол 1-1

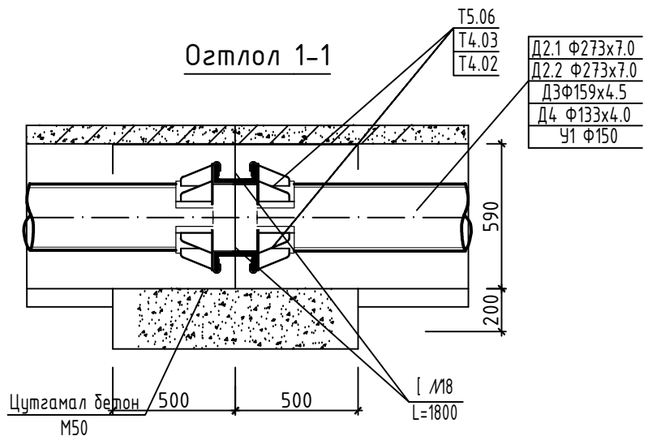

"АНГА ТРАНС" ХХК	Сумын дулаан хангамж, хэрэглээний халуун хүйтэн усны гол шугамын зураг төсөв /УДДТ-1 ийн 2-р хэлхээ/				
	Суваг дахь үл хөдлөх тулгуур YXT-1,2,3				Үе шат: А.3
	Инженер	Б.Энхбат	Е.Г.Шифр:	Масштаб: М1:25	Огноо: 2025
	Гүйцэтгэсэн	Ё.Баярмагнай	Т.Г.Шифр:	Зургийн дугаар: ГДГ-112	Хуудас: 123
	Шалгасан	Г.Нармандах			

А3

Суваг дахь үл хөдлөх тулгуур УХТ-4-13 М1:25

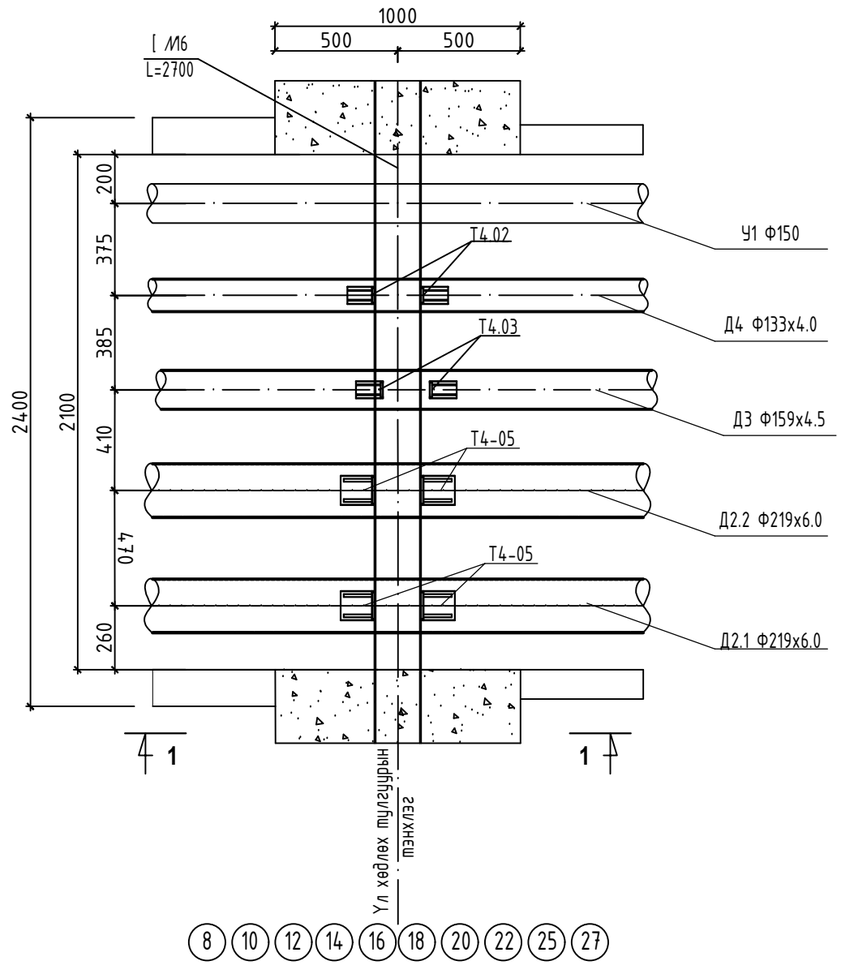

Огтлол 1-1

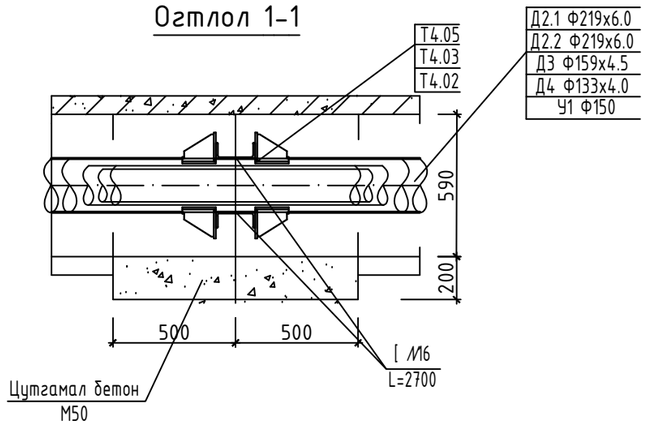

Материалын түүвэр УХТ-4-13

Д/Д	Тэмдэглэгээ	Материалын нэр	Тоо шир	Нэгж жин	Тайлбар
1	2	3	4	5	6
1	ГОСТ 10704-91	Ган хоолой Ф219х6.0 у.м	2.0		
2	ГОСТ 3262-91	Цайрдсан ган хоолой Ф159х4.5 у.м	1.0		
3	ГОСТ 3262-91	Цайрдсан ган хоолой Ф133х4.0 у.м	1.0		
4	Серия 01-015-1	Хоолойн үл хөдлөх тулгуур 219х6.0-Т4.05 ком	2.0		
5	Серия 01-015-1	Хоолойн үл хөдлөх тулгуур 159х4.5-Т4.03 ком	1.0		
6	Серия 01-015-1	Хоолойн үл хөдлөх тулгуур 133х4.0-Т4.02 ком	1.0		
7	ГОСТ 8240-97	Швеллер №16 L=2700 ком	2.0		
8	Серия 01-01-1 дэвтэр I	Хучилтын хавтан ГСХ-16 ком	2.0		

"АНГА ТРАНС" ХХК	Сумын дулаан хангамж, хэрэглээний халуун хүйтэн усны гол шугамын зураг төсөв /УДДТ-1 ийн 2-р хэлхээ/				
	Суваг дахь үл хөдлөх тулгуур УХТ-4-13				Үе шат: А.3
	Инженер	Б.Энхбат	Е.Г.Шифр:	Масштаб: М1:25	Огноо: 2025
	Гүйцэтгэсэн	Ё.Баярмагнай	Т.Г.Шифр:	Зургийн дугаар: ГДГ-113	Хуудас: 123
	Шалгасан	Г.Нармандах			

A3

Сувааг дахь үл хөдлөх тулгуур УХТ-14-23 М1:25

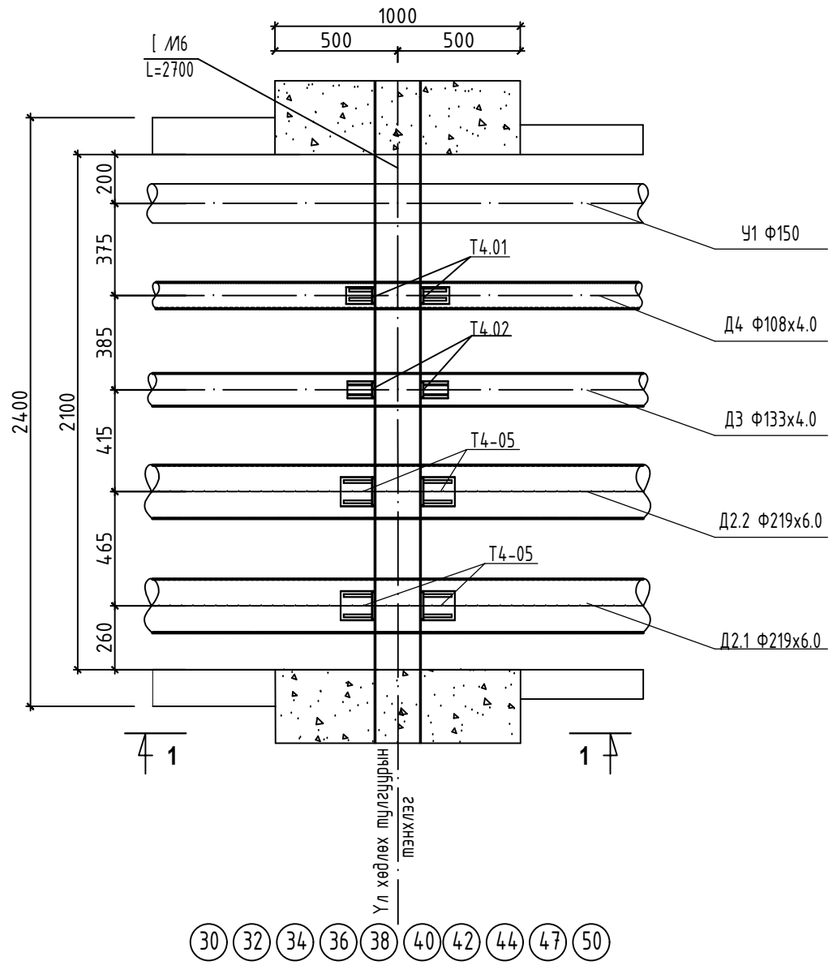

Огтлол 1-1

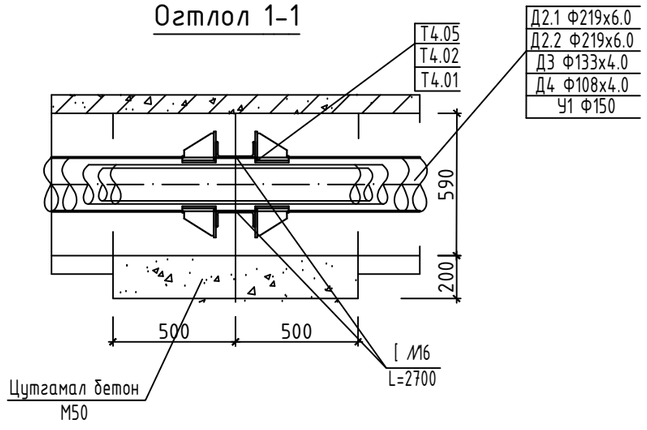

Материалын түүвэр УХТ-14-23

Д/Д	Тэмдэглэгээ	Материалын нэр	Тоо шир	Нэгж жин	Тайлбар
1	2	3	4	5	6
1	ГОСТ 10704-91	Ган хоолой Ф219х6.0 у.м	2.0		
2	ГОСТ 3262-91	Цайрдсан ган хоолой Ф133х4.0 у.м	1.0		
3	ГОСТ 3262-91	Цайрдсан ган хоолой Ф108х4.0 у.м	1.0		
4	Серия 01-015-1	Хоолойн үл хөдлөх тулгуур 219х6.0-Т4.05 ком	2.0		
5	Серия 01-015-1	Хоолойн үл хөдлөх тулгуур 133х4.0-Т4.02 ком	1.0		
6	Серия 01-015-1	Хоолойн үл хөдлөх тулгуур 108х4.0-Т4.01 ком	1.0		
7	ГОСТ 8240-97	Швеллер №16 L=2700 ком	2.0		
8	Серия 01-01-1 дэвтэр I	Хучилтын хавтан ГСХ-16 ком	2.0		

"АНГА ТРАНС" ХХК	Сумын дулаан хангамж, хэрэглээний халуун хүйтэн усны гол шугамын зураг төсөв /УДДТ-1 ийн 2-р хэлхээ/				
	Сувааг дахь үл хөдлөх тулгуур УХТ-14-23				Үе шат: А.З
	Инженер	Б.Энхбат	Е.Г.Шифр:	Масштаб: М1:25	Огноо: 2025
	Гүйцэтгэсэн	Ё.Баярмагнай	Т.Г.Шифр:	Зургийн дугаар: ГДГ-114	Хуудас: 123
	Шалгасан	Г.Нармандах			

А3

Сувааг дахь үл хөдлөх тулгуур УХТ-24-32 М1:25

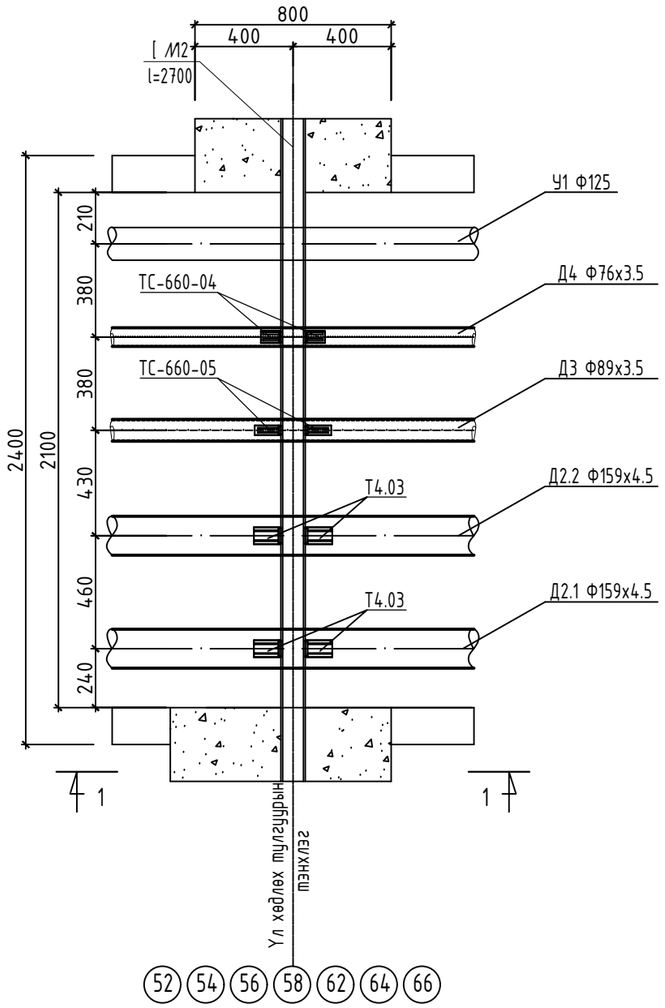

Огтлол 1-1

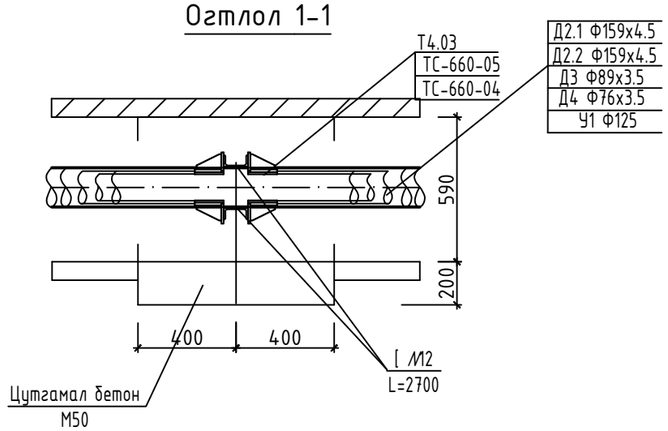

Материалын түүвэр УХТ-24-32

Д/Д	Тэмдэглэгээ	Материалын нэр		Тоо шир	Нэгж жин	Тайлбар
1	2	3		4	5	6
1	ГОСТ 10704-91	Ган хоолой Ф159х4.5	у.м	1.6		
2	ГОСТ 3262-91	Цайрдсан ган хоолой Ф89х3.5	у.м	0.8		
3	ГОСТ 3262-91	Цайрдсан ган хоолой Ф76х3.5	у.м	0.8		
4	Серия 01-015-1	Хоолойн үл хөдлөх тулгуур 159х4.5-Т4.03	ком	2.0		
5	Серия 01-015-1	Хоолойн үл хөдлөх тулгуур 89х3.5-ТС-660-05	ком	1.0		
6	Серия 01-015-1	Хоолойн үл хөдлөх тулгуур 76х3.5-ТС-660-04	ком	1.0		
7	ГОСТ 8240-97	Швеллер №12 L=2700	ком	2.0		
8	Серия 01-01-1 дэвтэр I	Хучилтын хавтан ГСХ-16	ком	2.0		

Сумын дулаан хангамж, хэрэглээний халуун хүйтэн усны гол шугамын зураг төсөв
/УДДТ-1 ийн 2-р хэлхээ/

Сувааг дахь үл хөдлөх тулгуур УХТ-24-32

Үе шат: А.3

Инженер		Б.Энхбат	Е.Г.Шифр:	Масштаб: М1:25	Огноо: 2025
Гүйцэтгэсэн		Ё.Баярмагнай	Т.Г.Шифр:	Зургийн дугаар: ГДГ-115	Хуудас: 123
Шалгасан		Г.Нармандах			

"АНГА ТРАНС" ХХК

Сувааг дахь үл хөдлөх тулгуур УХТ-33 М1:25

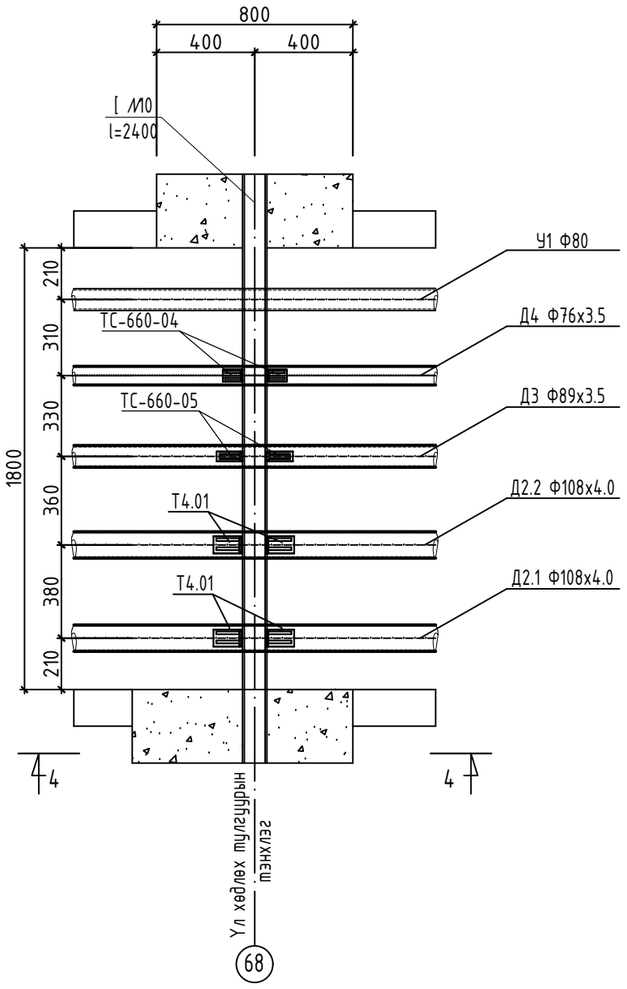

Огтлол 4-4

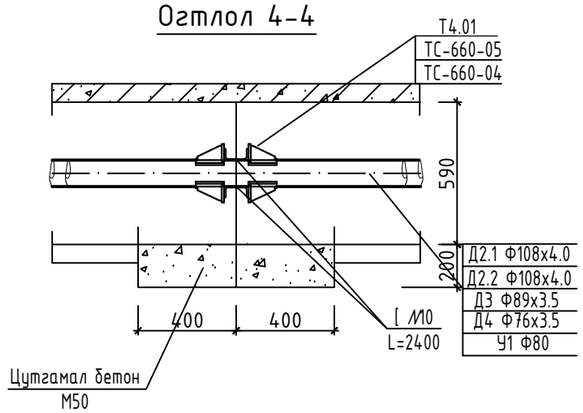

Материалын түүвэр УХТ-33

Д/Д	Тэмдэглэгээ	Материалын нэр		Тоо шир	Нэгж жин	Тайлбар
1	2	3		4	5	6
1	ГОСТ 10704-91	Ган хоолой ф108х4.0	у.м	1.6		
2	ГОСТ 3262-91	Цайрдсан ган хоолой ф89х3.5	у.м	0.8		
3	ГОСТ 3262-91	Цайрдсан ган хоолой ф76х3.5	у.м	0.8		
4	Серия 01-015-1	Хоолойн үл хөдлөх тулгуур 108х4.0-Т4.01	ком	2.0		
5	Серия 01-015-1	Хоолойн үл хөдлөх тулгуур 89х3.5 -ТС-660-05	ком	1.0		
6	Серия 01-015-1	Хоолойн үл хөдлөх тулгуур 76х3.5 -ТС-660-04	ком	1.0		
7	ГОСТ 8240-97	Швеллер №10 L=2400	ком	2.0		
8	Серия 01-01-1 дэвтэр I	Хучилтын хавтан ГСХ-12	ком	2.0		

"АНГА ТРАНС" ХХК	Сумын дулаан хангамж, хэрэглээний халуун хүйтэн усны гол шугамын зураг төсөв /УДДТ-1 ийн 2-р хэлхээ/					
	Сувааг дахь үл хөдлөх тулгуур УХТ-33					Үе шат: А.3
	Инженер		Б.Энхбат	Е.Г.Шифр:	Масштаб: М1:25	Огноо: 2025
	Гүйцэтгэсэн		Ё.Баярмагнай	Т.Г.Шифр:	Зургийн дугаар: ГДГ-116	Хуудас: 123
	Шалгасан		Г.Нармандах			

A3

Сувааг дахь үл хөдлөх тулгуур УХТ-38-42,46 М1:25

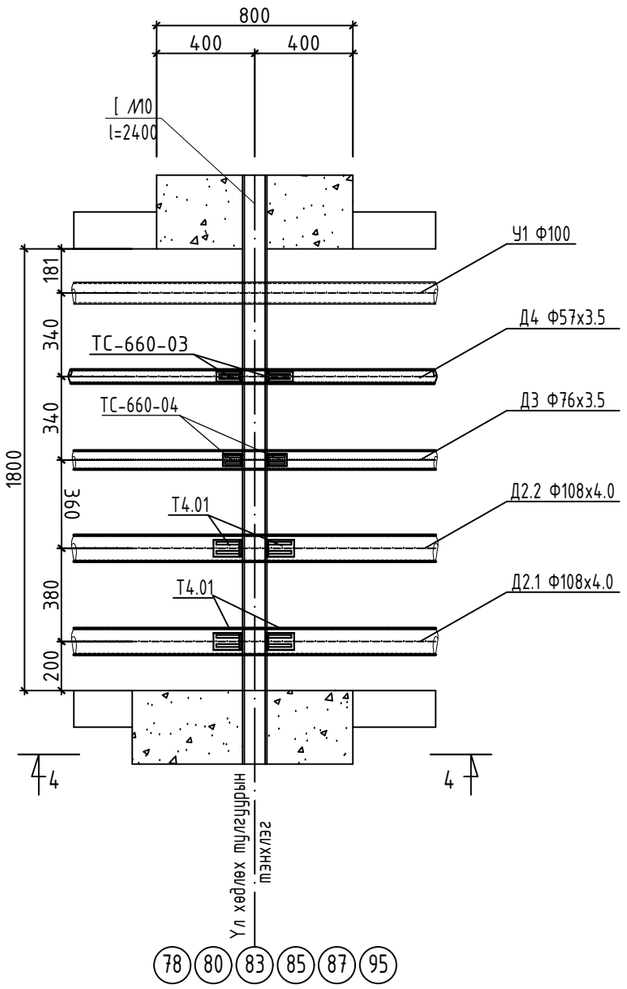

Огтлол 4-4

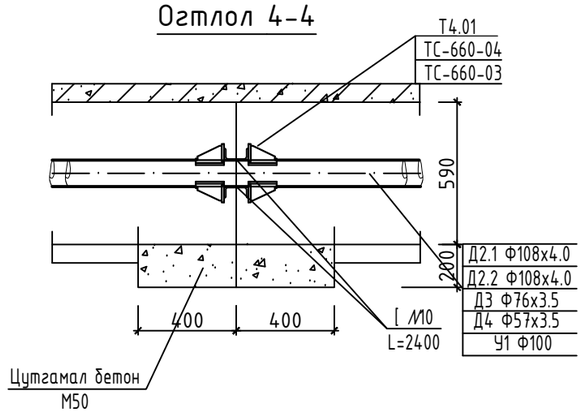

Материалын түүвэр УХТ-38-42,46

Д/Д	Тэмдэглэгээ	Материалын нэр		Тоо шир	Нэгж жин	Тайлбар
1	2	3		4	5	6
1	ГОСТ 10704-91	Ган хоолой ф108х4.0	у.м	1.6		
2	ГОСТ 3262-91	Цайрдсан ган хоолой ф76х3.5	у.м	0.8		
3	ГОСТ 3262-91	Цайрдсан ган хоолой ф57х3.5	у.м	0.8		
4	Серия 01-015-1	Хоолойн үл хөдлөх тулгуур 108х4.0-Т4.01	ком	2.0		
5	Серия 01-015-1	Хоолойн үл хөдлөх тулгуур 76х3.5 -ТС-660-04	ком	1.0		
6	Серия 01-015-1	Хоолойн үл хөдлөх тулгуур 57х3.5 -ТС-660-03	ком	1.0		
7	ГОСТ 8240-97	Швеллер №10 L=2400	ком	2.0		
8	Серия 01-01-1 дэвтэр I	Хучилтын хавтан ГСХ-12	ком	2.0		

"АНГА ТРАНС" ХХК	Сумын дулаан хангамж, хэрэглээний халуун хүйтэн усны гол шугамын зураг төсөв /УДДТ-1 ийн 2-р хэлхээ/					
	Сувааг дахь үл хөдлөх тулгуур УХТ-38-42,46					Үе шат: А.З
	Инженер		Б.Энхбат	Е.Г.Шифр:	Масштаб: М1:25	Огноо: 2025
	Гүйцэтгэсэн		Ё.Баярмагнай	Т.Г.Шифр:	Зургийн дугаар: ГДГ-118	Хуудас: 123
	Шалгасан		Г.Нармандах			

A3

Сувааг дахь үл хөдлөх тулгуур УХТ-43,44 М1:25

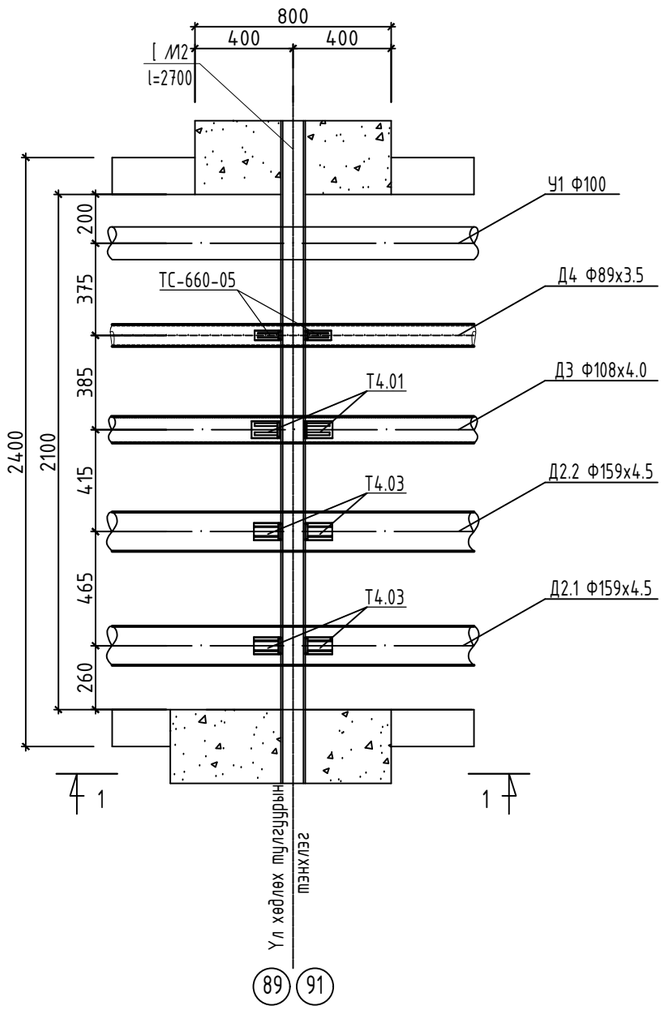

Огтлол 1-1

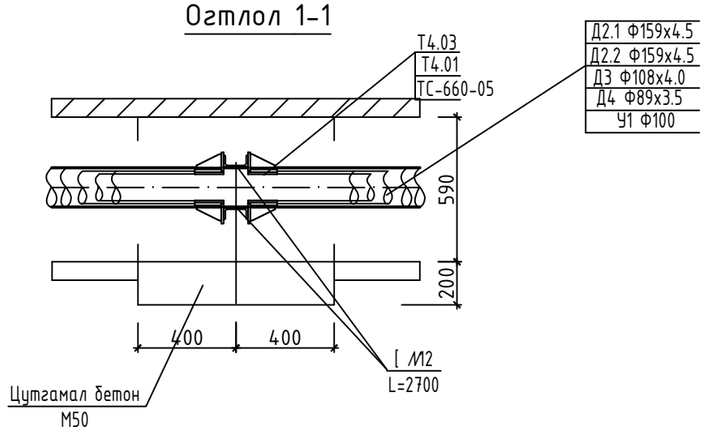

Материалын түүвэр УХТ-43,44

Д/Д	Тэмдэглэгээ	Материалын нэр		Тоо шир	Нэгж жин	Тайлбар
1	2	3		4	5	6
1	ГОСТ 10704-91	Ган хоолой Ф159х4.5	у.м	1.6		
2	ГОСТ 3262-91	Цайрдсан ган хоолой Ф108х4.0	у.м	0.8		
3	ГОСТ 3262-91	Цайрдсан ган хоолой Ф89х3.5	у.м	0.8		
4	Серия 01-015-1	Хоолойн үл хөдлөх тулгуур 159х4.5-Т4.03	ком	2.0		
5	Серия 01-015-1	Хоолойн үл хөдлөх тулгуур 108х4.0-Т4.01	ком	1.0		
6	Серия 01-015-1	Хоолойн үл хөдлөх тулгуур 89х3.5-ТС-660-05	ком	1.0		
7	ГОСТ 8240-97	Швеллер №12 L=2700	ком	2.0		
8	Серия 01-01-1 дэвтэр I	Хучилтын хавтан ГСХ-16	ком	2.0		

Сумын дулаан хангамж, хэрэглээний халуун хүйтэн усны гол шугамын зураг төсөв /УДДТ-1 ийн 2-р хэлхээ/

Сувааг дахь үл хөдлөх тулгуур УХТ-43,44

Үе шат: А.3

Инженер		Б.Энхбат	Е.Г.Шифр:	Масштаб: М1:25	Огноо: 2025
Гүйцэтгэсэн		Ё.Баярмагнай			
Шалгасан		Г.Нармандах	Т.Г.Шифр:	Зургийн дугаар: ГДГ-119	Хуудас: 123

"АНГА ТРАНС" ХХК

A3

Сувааг дахь үл хөдлөх тулгуур УХТ-45 М1:25

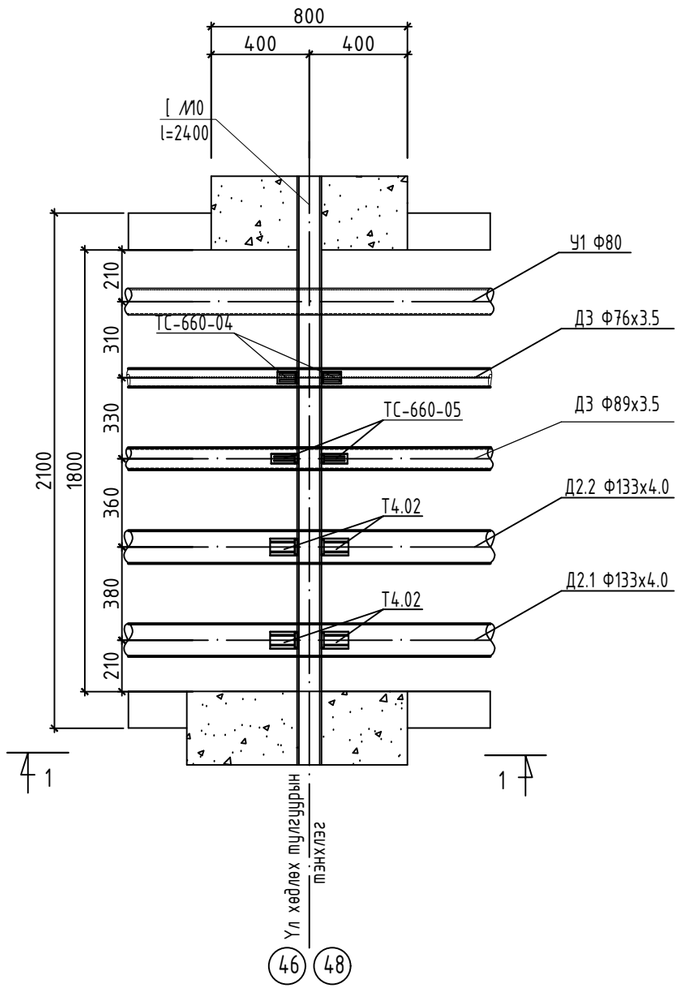

Огтлол 1-1

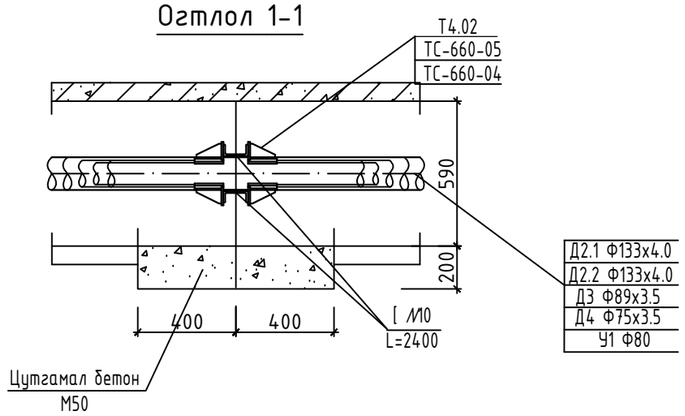

Материалын түүвэр УХТ-45

Д/Д	Тэмдэглэгээ	Материалын нэр		Тоо шир	Нэгж жин	Тайлбар
1	2	3		4	5	6
1	ГОСТ 10704-91	Ган хоолой Ф133х4.0	у.м	1.6		
2	ГОСТ 3262-91	Цайрдсан ган хоолой Ф89х3.5	у.м	0.8		
3	ГОСТ 3262-91	Цайрдсан ган хоолой Ф76х3.5	у.м	0.8		
4	Серия 01-015-1	Хоолойн үл хөдлөх тулгуур 133х4.0-Т4.02	ком	2.0		
5	Серия 01-015-1	Хоолойн үл хөдлөх тулгуур 89х3.5 -ТС-660-05	ком	1.0		
6	Серия 01-015-1	Хоолойн үл хөдлөх тулгуур 76х3.5 -ТС-660-04	ком	1.0		
7	ГОСТ 8240-97	Швеллер №10 L=2400	ком	2.0		
8	Серия 01-01-1 дэвтэр I	Хучилтын хавтан ГСХ-12	ком	2.0		

“АНГА ТРАНС” ХХК	Сумын дулаан хангамж, хэрэглээний халуун хүйтэн усны гол шугамын зураг төсөв /УДДТ-1 ийн 2-р хэлхээ/					
	Сувааг дахь үл хөдлөх тулгуур УХТ-45					Үе шат: А.3
	Инженер		Б.Энхбат	Е.Г.Шифр:	Масштаб: М1:25	Огноо: 2025
	Гүйцэтгэсэн		Ё.Баярмагнай	Т.Г.Шифр:	Зургийн дугаар: ГДГ-120	Хуудас: 123
	Шалгасан		Г.Нармандах			

А3

Сувag дахь үл хөдлөх тулгуур УХТ-47 М1:25

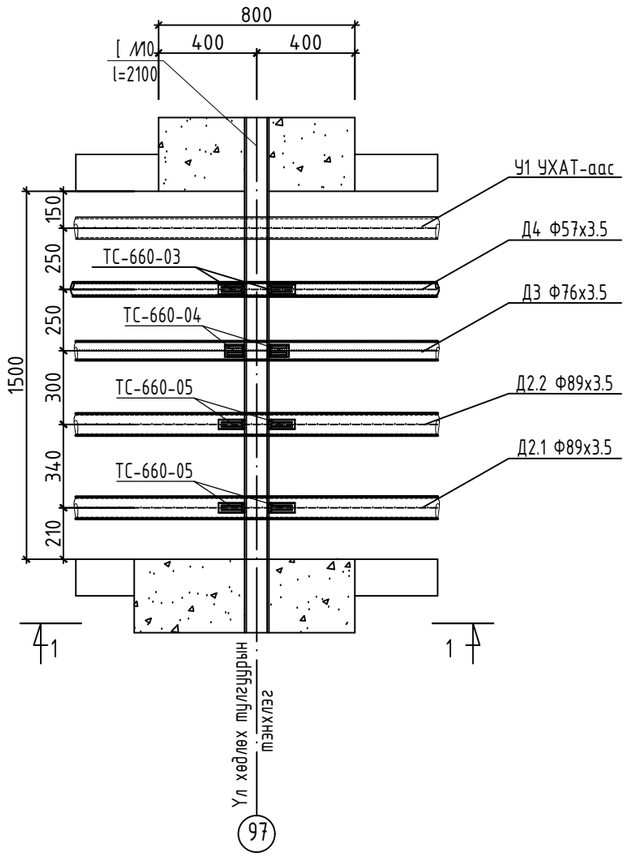

Материалын түүвэр УХТ-47

Д/Д	Тэмдэглэгээ	Материалын нэр		Тоо шир	Нэгж жин	Тайлбар
1	2	3		4	5	6
1	ГОСТ 10704-91	Ган хоолой ф89х3.5	у.м	1.6		
2	ГОСТ 3262-91	Цайрдсан ган хоолой ф76х3.5	у.м	0.8		
3	ГОСТ 3262-91	Цайрдсан ган хоолой ф57х3.0	у.м	0.8		
4	Серия 01-015-1	Хоолойн үл хөдлөх тулгуур 89х3.5 -ТС-660-05	ком	2.0		
5	Серия 01-015-1	Хоолойн үл хөдлөх тулгуур 76х3.5 -ТС-660-04	ком	1.0		
6	Серия 01-015-1	Хоолойн үл хөдлөх тулгуур 57х3.5 -ТС-660-03	ком	1.0		
7	ГОСТ 8240-97	Швеллер №10 L=2100	ком	2.0		
8	Серия 01-01-1 дэвтэр I	Хучилтын хавтан ГСХ-10	ком	1.0		

Огтлол 1-1

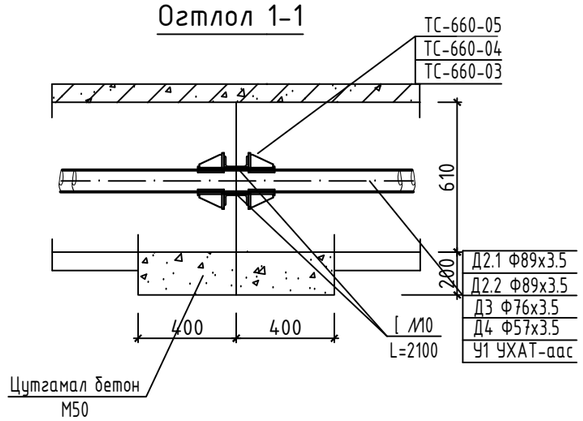

"АНГА ТРАНС" ХХК	Сумын дулаан хангамж, хэрэглээний халуун хүйтэн усны гол шугамын зураг төсөв /УДДТ-1 ийн 2-р хэлхээ/					
	Сувag дахь үл хөдлөх тулгуур УХТ-47					Үе шат: А.3
	Инженер		Б.Энхбат	Е.Г.Шифр:	Масштаб: М1:25	Огноо: 2025
	Гүйцэтгэсэн	Ё.Баярмагнай		Т.Г.Шифр:	Зургийн дугаар: ГДГ-121	Хуудас: 123
	Шалгасан	Г.Нармандах	Г.Нармандах			

A3

Сувааг дахь үл хөдлөх тулгуур УХТ-48,49
М1:25

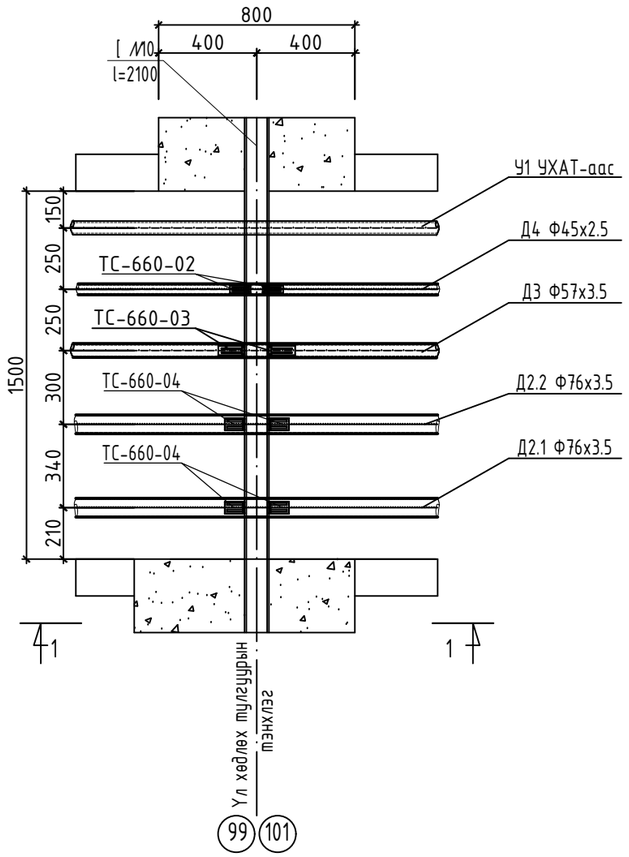

Огтлол 1-1

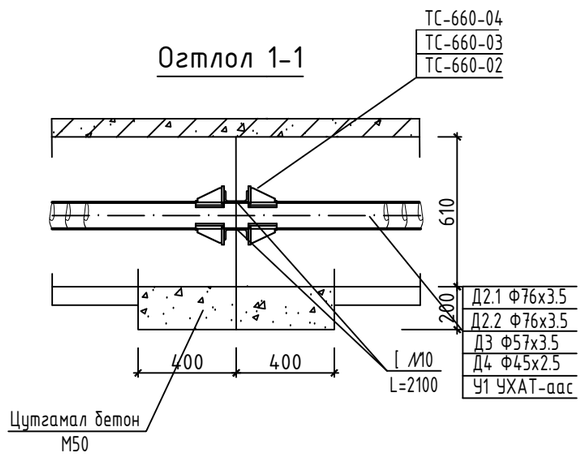

Материалын түүвэр УХТ-48,49

Д/Д	Тэмдэглэгээ	Материалын нэр	Тоо шир	Нэгж жин	Тайлбар
1	2	3	4	5	6
1	ГОСТ 10704-91	Ган хоолой ф76х3.5 у.м	1.6		
2	ГОСТ 3262-91	Цайрдсан ган хоолой ф57х3.5 у.м	0.8		
3	ГОСТ 3262-91	Цайрдсан ган хоолой ф45х2.5 у.м	0.8		
4	Серия 01-015-1	Хоолойн үл хөдлөх тулгуур 76х3.5 -ТС-660-04 ком	2.0		
5	Серия 01-015-1	Хоолойн үл хөдлөх тулгуур 57х3.5 -ТС-660-03 ком	1.0		
6	Серия 01-015-1	Хоолойн үл хөдлөх тулгуур 45х2.5 -ТС-660-02 ком	1.0		
7	ГОСТ 8240-97	Швеллер №10 L=2100 ком	2.0		
8	Серия 01-01-1 дэвтэр I	Хучилтын хавтан ГСХ-10 ком	1.0		

"АНГА ТРАНС" ХХК	Сумын дулаан хангамж, хэрэглээний халуун хүйтэн усны гол шугамын зураг төсөв /УДДТ-1 ийн 2-р хэлхээ/				
	Сувааг дахь үл хөдлөх тулгуур УХТ-48,49				Үе шат: А.З
	Инженер	Б.Энхбат	Е.Г.Шифр:	Масштаб: М1:25	Огноо: 2025
	Гүйцэтгэсэн	Ё.Баярмагнай	Т.Г.Шифр:	Зургийн дугаар: ГДГ-122	Хуудас: 123
	Шалгасан	Г.Нармандах			

A3

Сувааг дахь үл хөдлөх тулгуур УХТ-50,51
М1:25

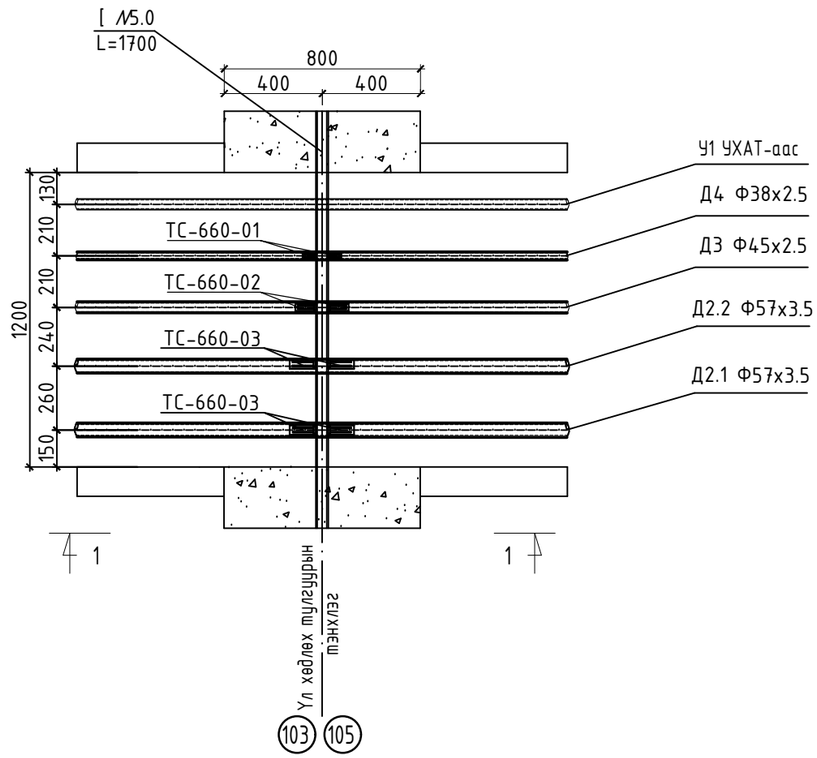

Материалын түүвэр УХТ-50,51

Д/Д	Тэмдэглэгээ	Материалын нэр	Тоо шир	Нэгж жин	Тайлбар
1	2	3	4	5	6
1	ГОСТ 10704-91	Ган хоолой ф57х3.5 у.м	1.6		
2	ГОСТ 3262-91	Цайрдсан ган хоолой ф45х2.5 у.м	0.8		
3	ГОСТ 3262-91	Цайрдсан ган хоолой ф38х2.5 у.м	0.8		
4	Серия 01-015-1	Хоолойн үл хөдлөх тулгуур 57х3.5 -ТС-660-03 ком	2.0		
5	Серия 01-015-1	Хоолойн үл хөдлөх тулгуур 45х2.5 -ТС-660-02 ком	1.0		
6	Серия 01-015-1	Хоолойн үл хөдлөх тулгуур 38х2.5 -ТС-660-01 ком	1.0		
7	ГОСТ 8240-97	Швеллер №5 L=1800 ком	2.0		
8	Серия 01-01-1 дэвтэр I	Хучилтын хавтан ГСХ-10 ком	1.0		

Огтлол 1-1

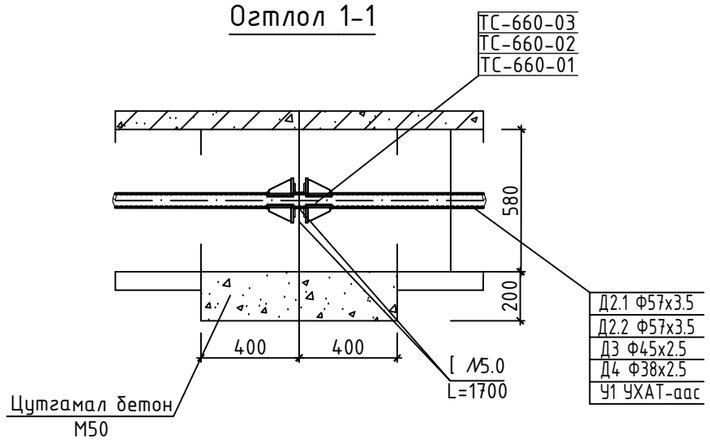

"АНГА ТРАНС" ХХК	Сумын дулаан хангамж, хэрэглээний халуун хүйтэн усны гол шугамын зураг төсөв /УДДТ-1 ийн 2-р хэлхээ/					
	Сувааг дахь үл хөдлөх тулгуур УХТ-50,51					Ye шат: А.3
	Инженер		Б.Энхбат	Е.Г.Шифр:	Масштаб: М1:25	Огноо: 2025
	Гүйцэтгэсэн	Ё.Баярмагнай		Т.Г.Шифр:	Зургийн дугаар: ГДГ-123	Хуудас: 123
	Шалгасан		Г.Нармандах			