ОНЦЛОХ ЦЭГ 2-ЫН ДХ-1 ХУДГИЙН БАЙГУУЛАЛТ

М1:25.

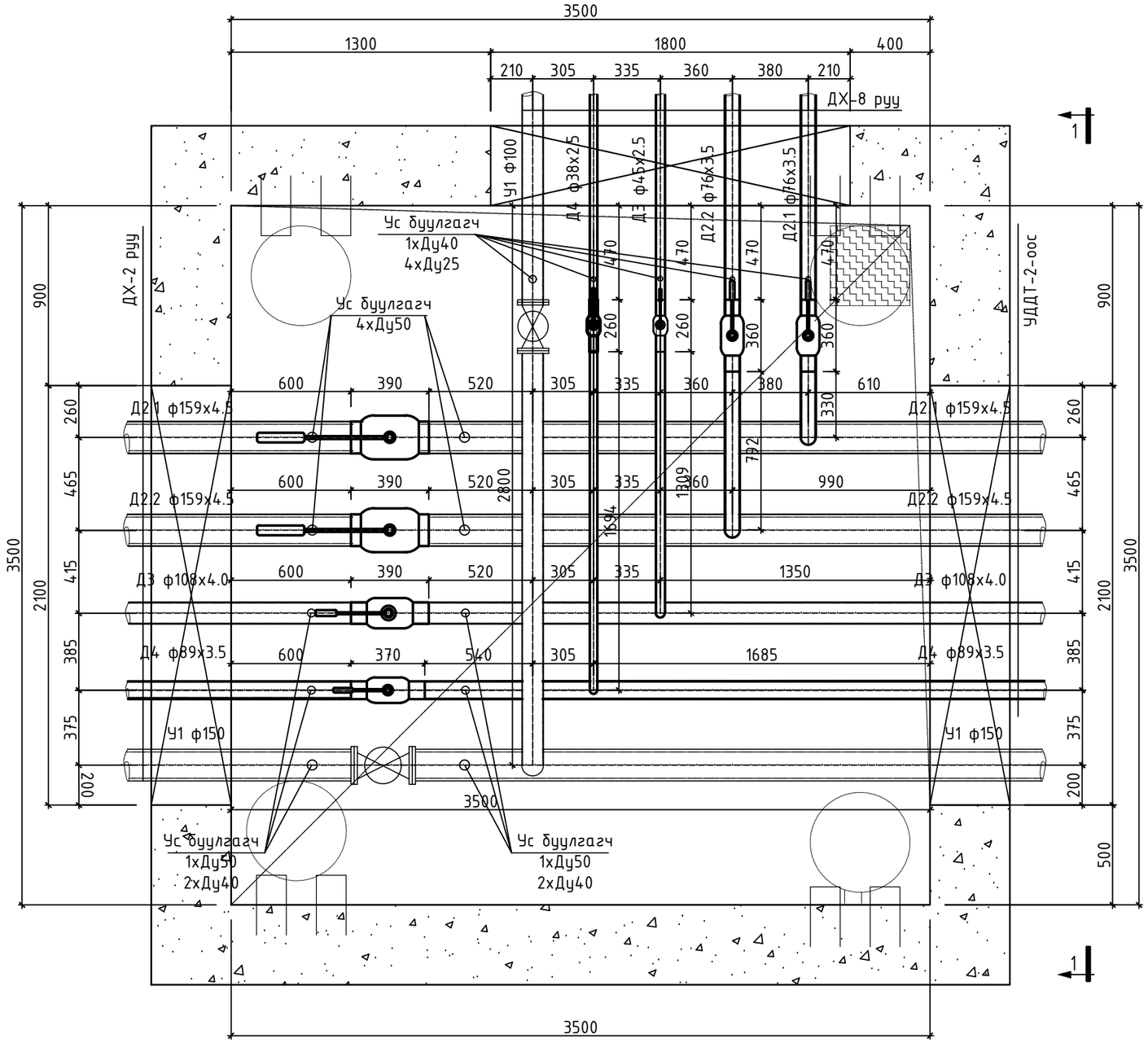

	Сумын дулаан хангамж, хэрэглээний халуун, хүйтэн усны гол шугамын зураг төсөв /УДДТ-2ЫН 2-Р ХЭЛХЭЭ/				
	Онцлох цэг 2-ын ДХ-1 худгийн байгуулалт.				Ye шат: А3
	Инженер	Б.Энхбат	Е.Г.Шифр: АТ-25/33	Масштаб: М1:25	Огноо: 2025
	Гүйцэтгэсэн	Ё.Баярмагнай	Т.Г.Шифр:	Зургийн дугаар: ГДГ-24	Хуудас: 47
"АНГА ТРАНС" ХХК	Шалгасан	Г.Нарманда			

ОГТЛОЛ 1-1
М1:25

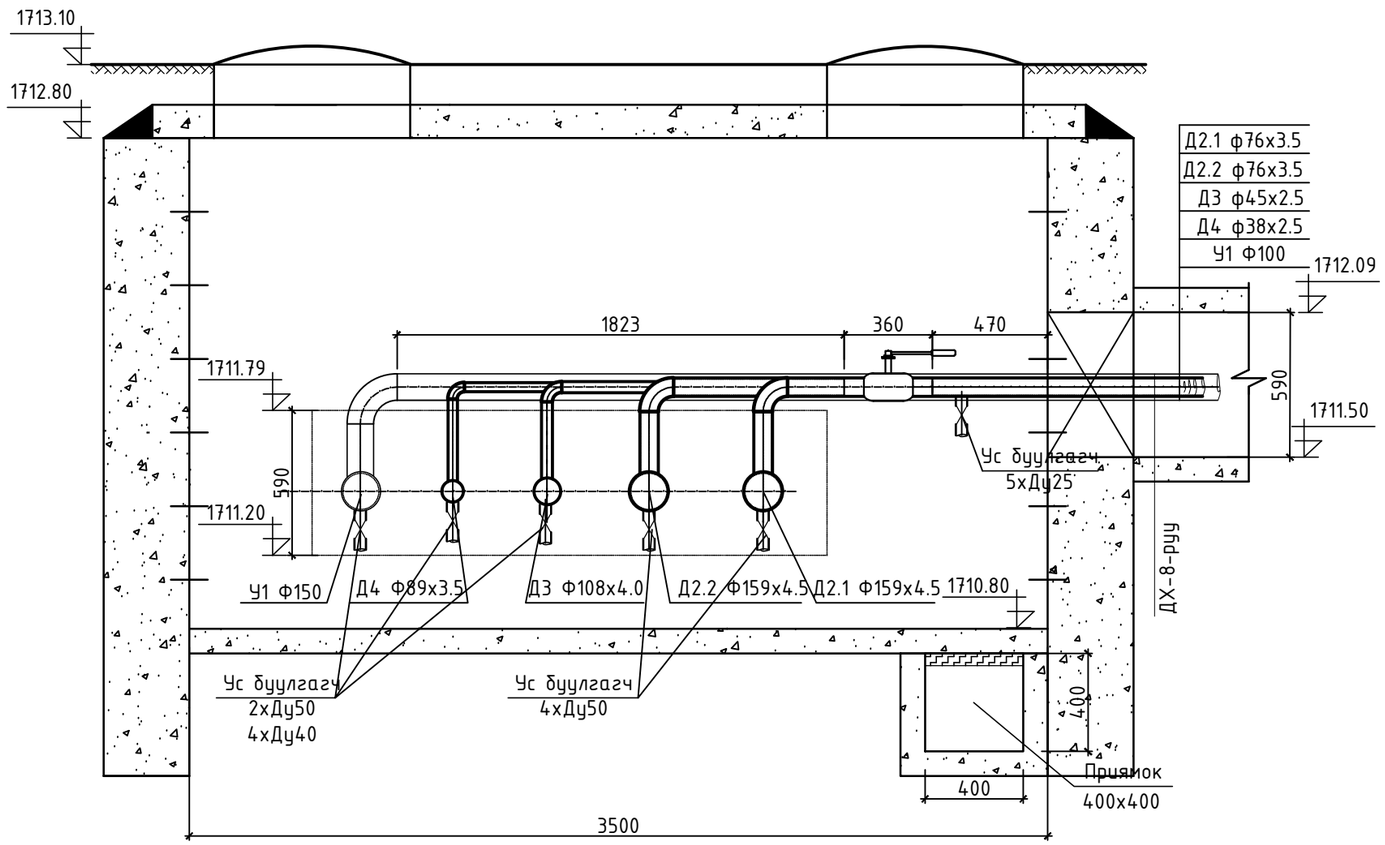

"АНГА ТРАНС" ХХК	Сумын дулаан хангамж, хэрэглээний халуун, хүйтэн усны гол шугамын зураг төсөв /УДДТ-2ЫН 2-Р ХЭЛХЭЭ/				
	Онцлох цэг 2-ын ДХ-1 хуудгийн огтлол 1-1.				Уе шат: А3
	Инженер	Б.Энхбат	Е.Г.Шифр: АТ-25/33	Масштаб: М1:25	Огноо: 2025
	Гүйцэтгэсэн	Ё.Баярмагнай	Т.Г.Шифр:	Зургийн дугаар: ГДГ-25	Хуудас: 47
	Шалгасан	Г.Нарманданах			

ОНЦЛОХ ЦЭГ 4-ИЙН ДХ-2 ХУДГИЙН БАЙГУУЛАЛТ

М1:25.

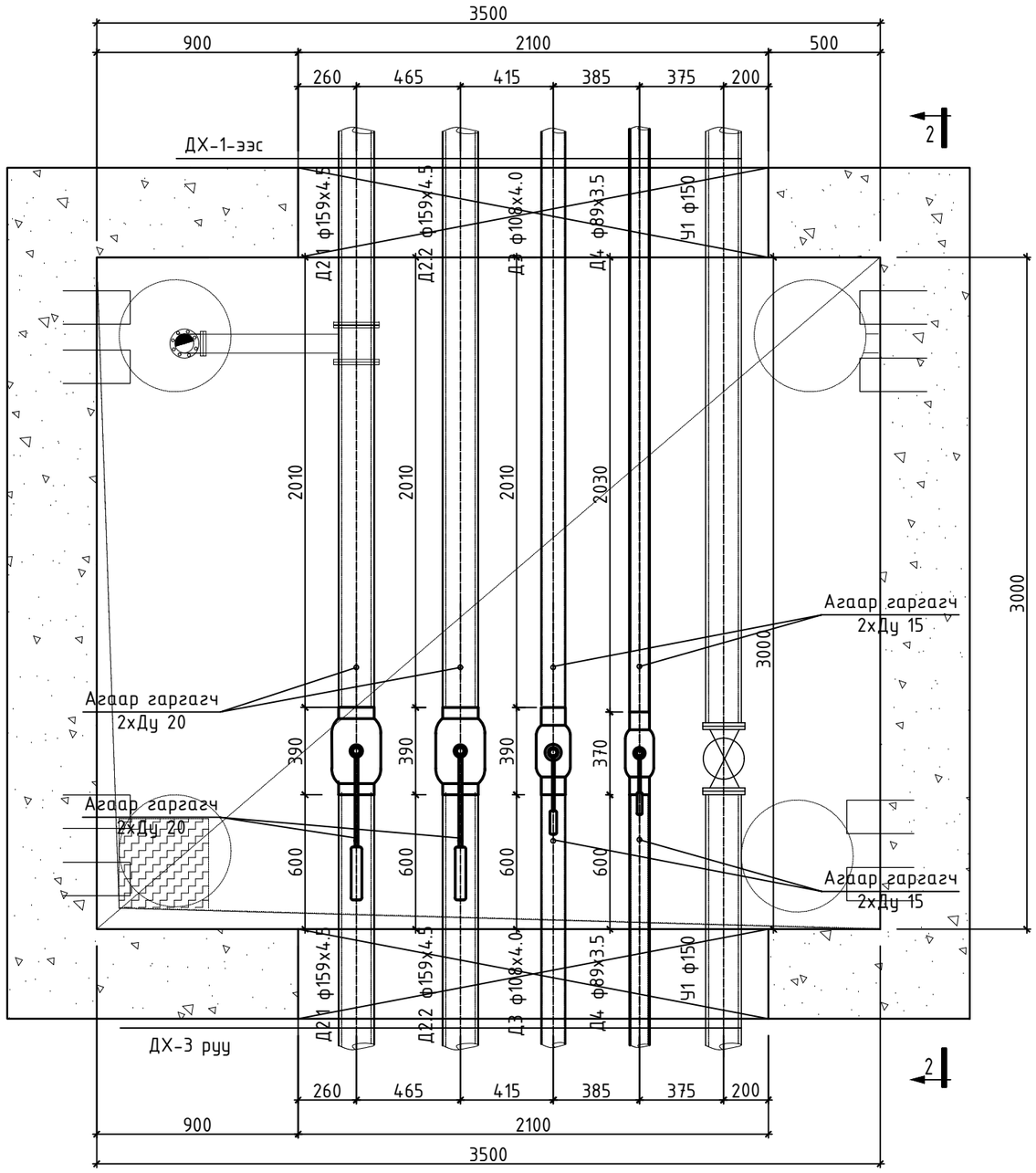

"АНГА ТРАНС" ХХК	Сумын дулаан хангамж, хэрэглээний халуун, хүйтэн усны гол шугамын зураг төсөв /УДДТ-2ЫН 2-Р ХЭЛХЭЭ/					
	Онцлох цэг 4-ийн ДХ-2 худгийн байгуулалт.					Ye шат: А3
	Инженер		Б.Энхбат	Е.Г.Шифр: АТ-25/33	Масштаб: М1:25	Огноо: 2025
	Гүйцэтгэсэн		Ё.Баярмагнай	Т.Г.Шифр:	Зургийн дугаар: ГДГ-26	Хуудас: 47
	Шалгасан		Г.Нармандах			

А3

ОГТЛОЛ 2-2
М1:25

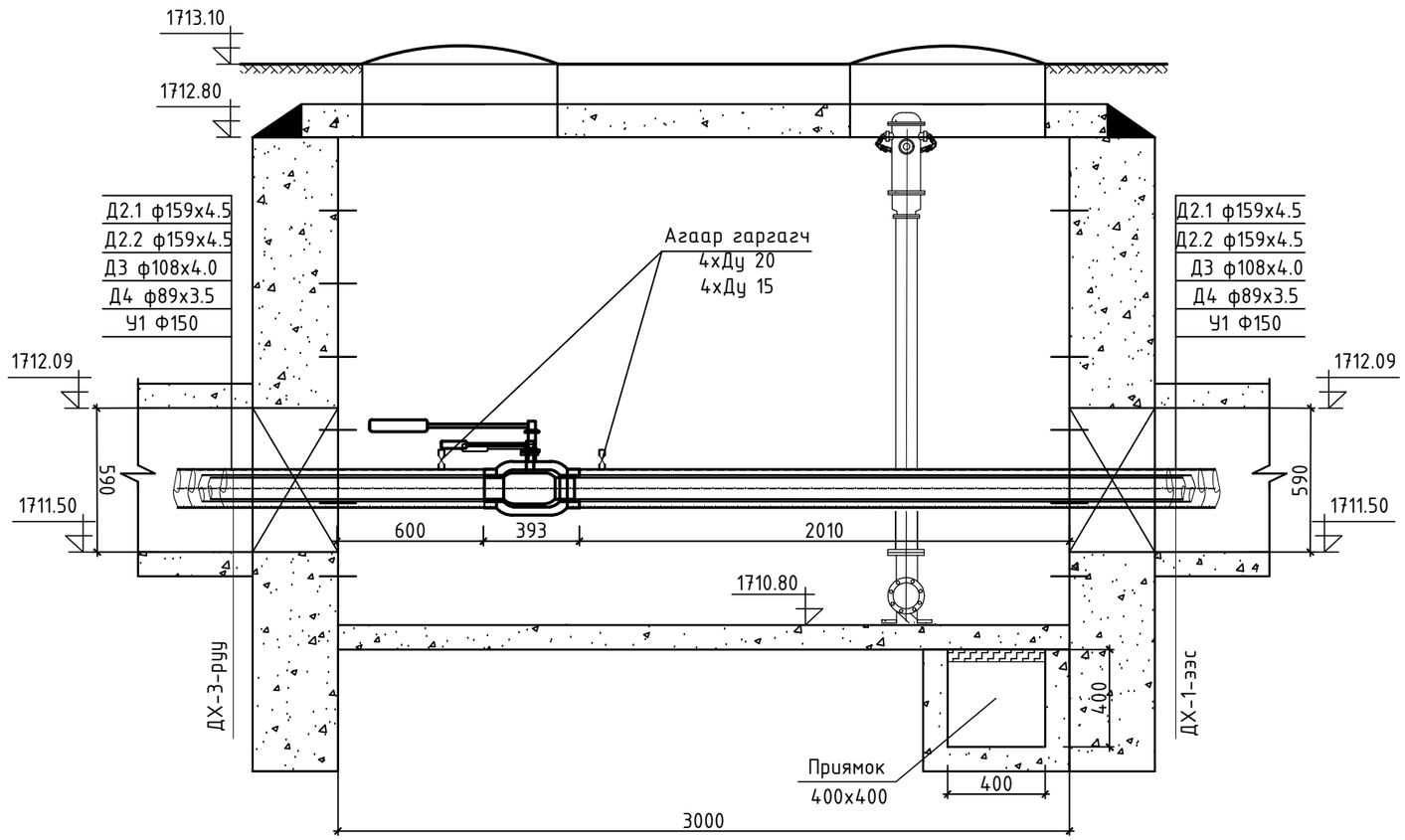

"АНГА ТРАНС" ХХК	Сумын дулаан хангамж, хэрэглээний халуун, хүйтэн усны гол шугамын зураг төсөв /УДДТ-2ЫН 2-Р ХЭЛХЭЭ/				
	Онцлох цэг 4-ийн ДХ-2 худгийн огтлол 2-2.				Ye шат: А3
	Инженер	Б.Энхбат	Е.Г.Шифр: АТ-25/33	Масштаб: М1:25	Огноо: 2025
	Гүйцэтгэсэн	Ё.Баярмагнай	Т.Г.Шифр:	Зургийн дугаар: ГДГ-27	Хуудас: 47
	Шалгасан	Г.Нарандах			

ОНЦЛОХ ЦЭГ 6-ЫН ДХ-3 ХУДГИЙН БАЙГУУЛАЛТ
М1:25.

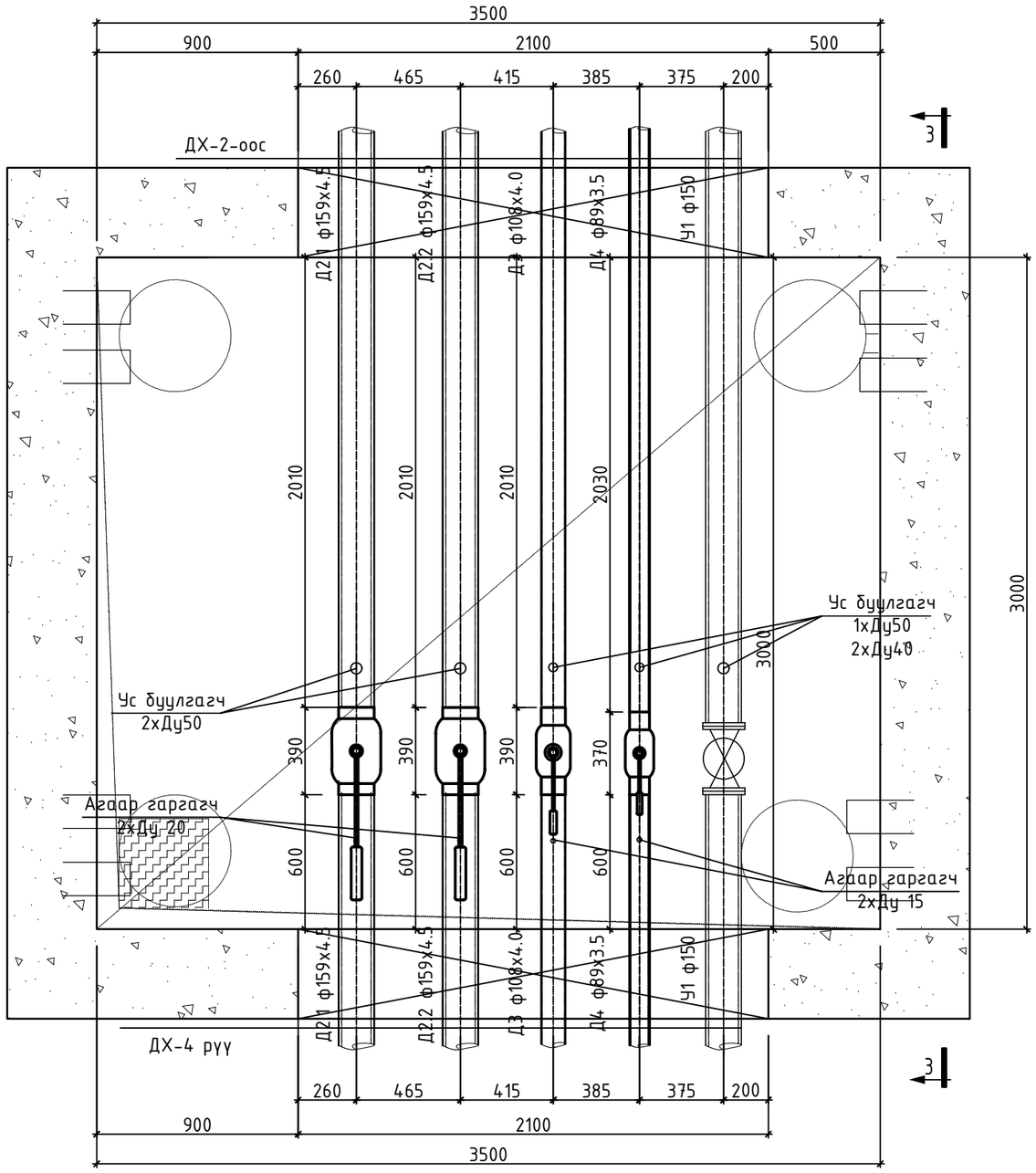

"АНГА ТРАНС" ХХК	Сумын дулаан хангамж, хэрэглээний халуун, хүйтэн усны гол шугамын зураг төсөв /УДДТ-2ЫН 2-Р ХЭЛХЭЭ/				
	Онцлох цэг 6-ын ДХ-3 худгийн байгуулалт.				Уе шат: А3
	Инженер	Б.Энхбат	Е.Г.Шифр: АТ-25/33	Масштаб: М1:25	Огноо: 2025
	Гүйцэтгэсэн	Ё.Баярмагнай	Т.Г.Шифр:	Зургийн дугаар: ГДГ-28	Хуудас: 47
	Шалгасан	Г.Нармандах			

А3

ОГТЛОЛ 3-3
М1:25

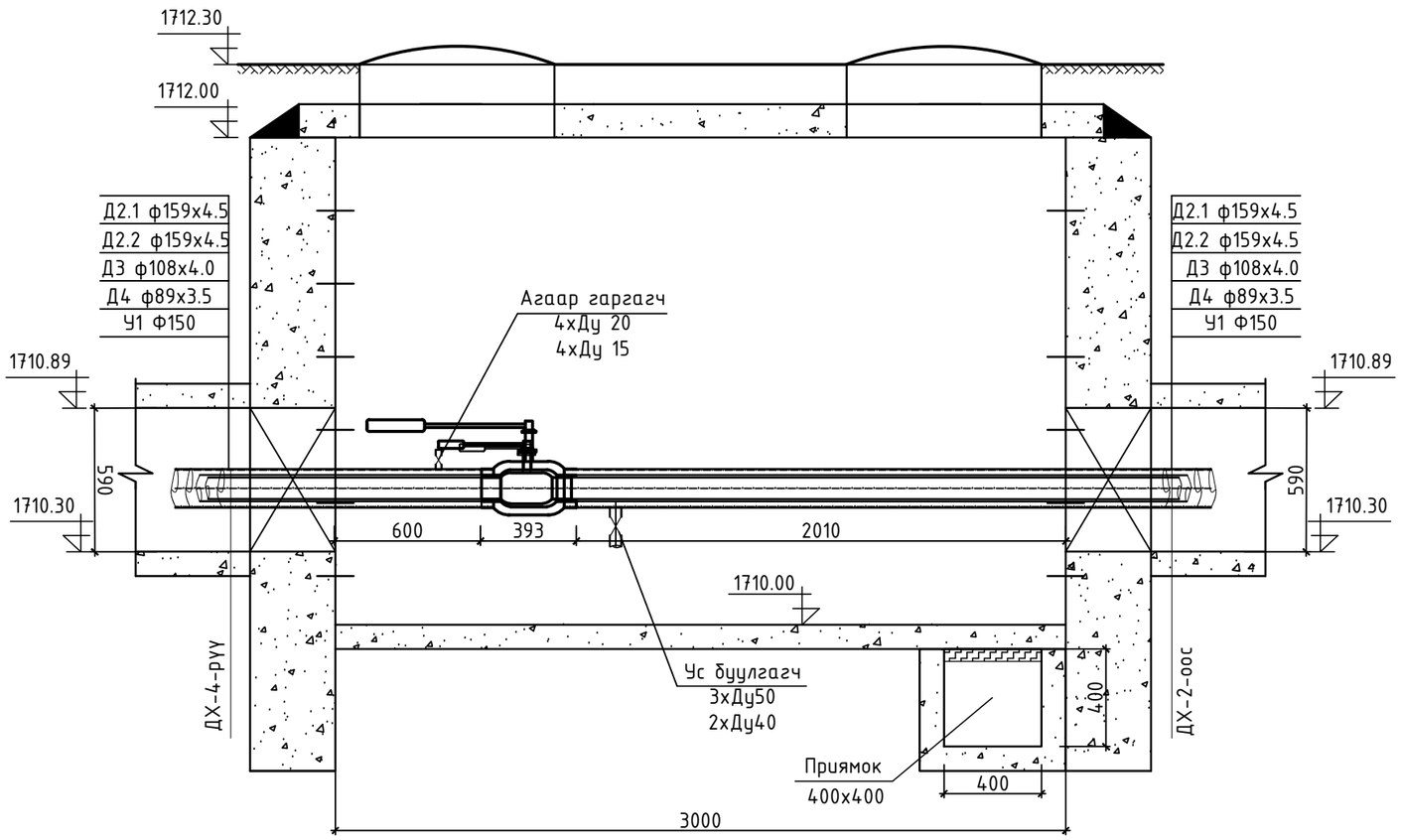

"АНГА ТРАНС" ХХК	Сумын дулаан хангамж, хэрэглээний халуун, хүйтэн усны гол шугамын зураг төсөв /УДДТ-2ЫН 2-Р ХЭЛХЭЭ/				
	Онцлох цэг 6-ын ДХ-3 худгийн огтлол 3-3.				Ye шат: А3
	Инженер	Б.Энхбат	Е.Г.Шифр: АТ-25/33	Масштаб: М1:25	Огноо: 2025
	Гүйцэтгэсэн	Ё.Баярмагнай	Т.Г.Шифр:	Зургийн дугаар: ГДГ-29	Хуудас: 47
	Шалгасан	Г.Нармандах			

ОНЦЛОХ ЦЭГ 8-ИЙН ДХ-4 ХУДГИЙН БАЙГУУЛАЛТ
М1:25.

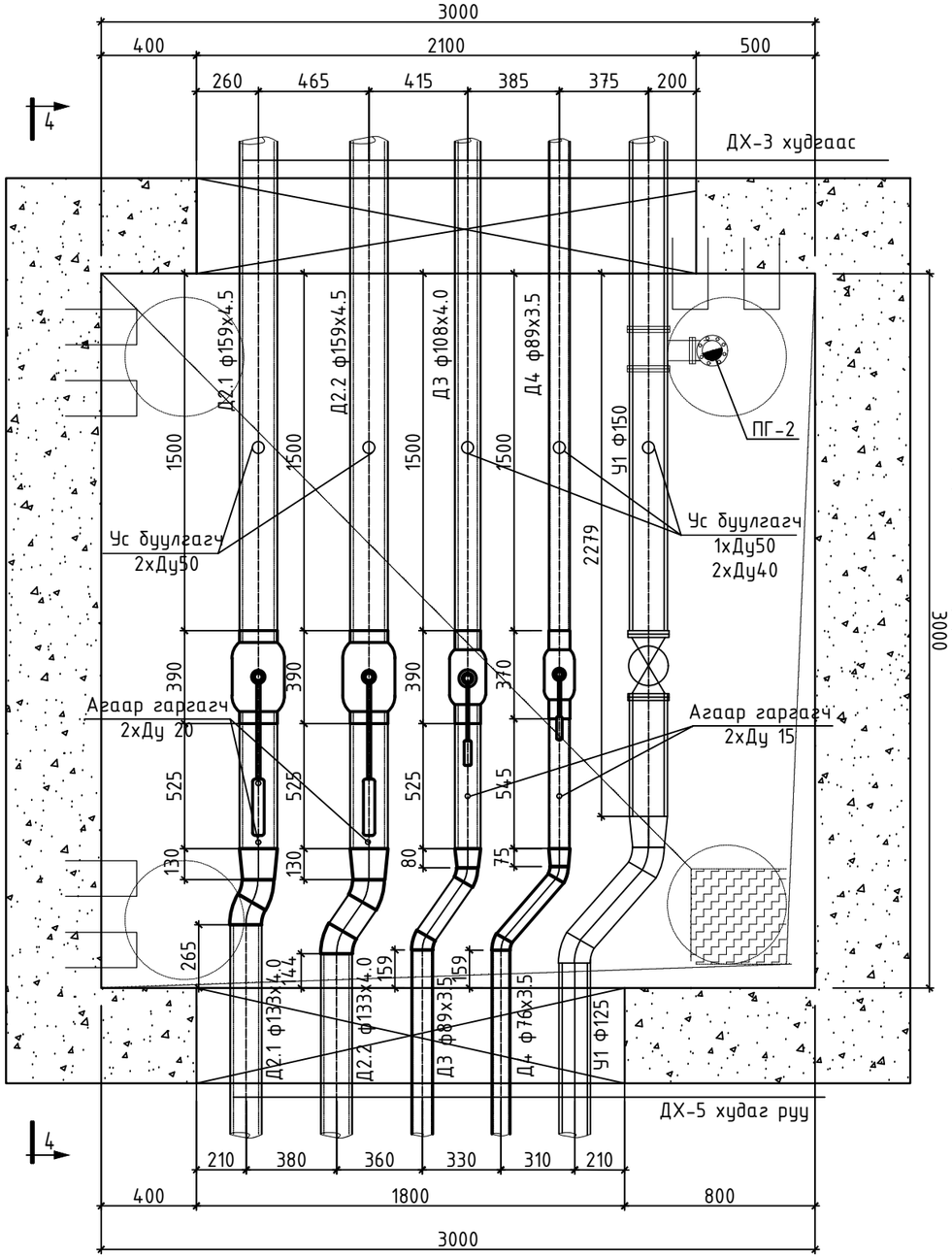

ОГТЛОЛ 4-4
М1:25

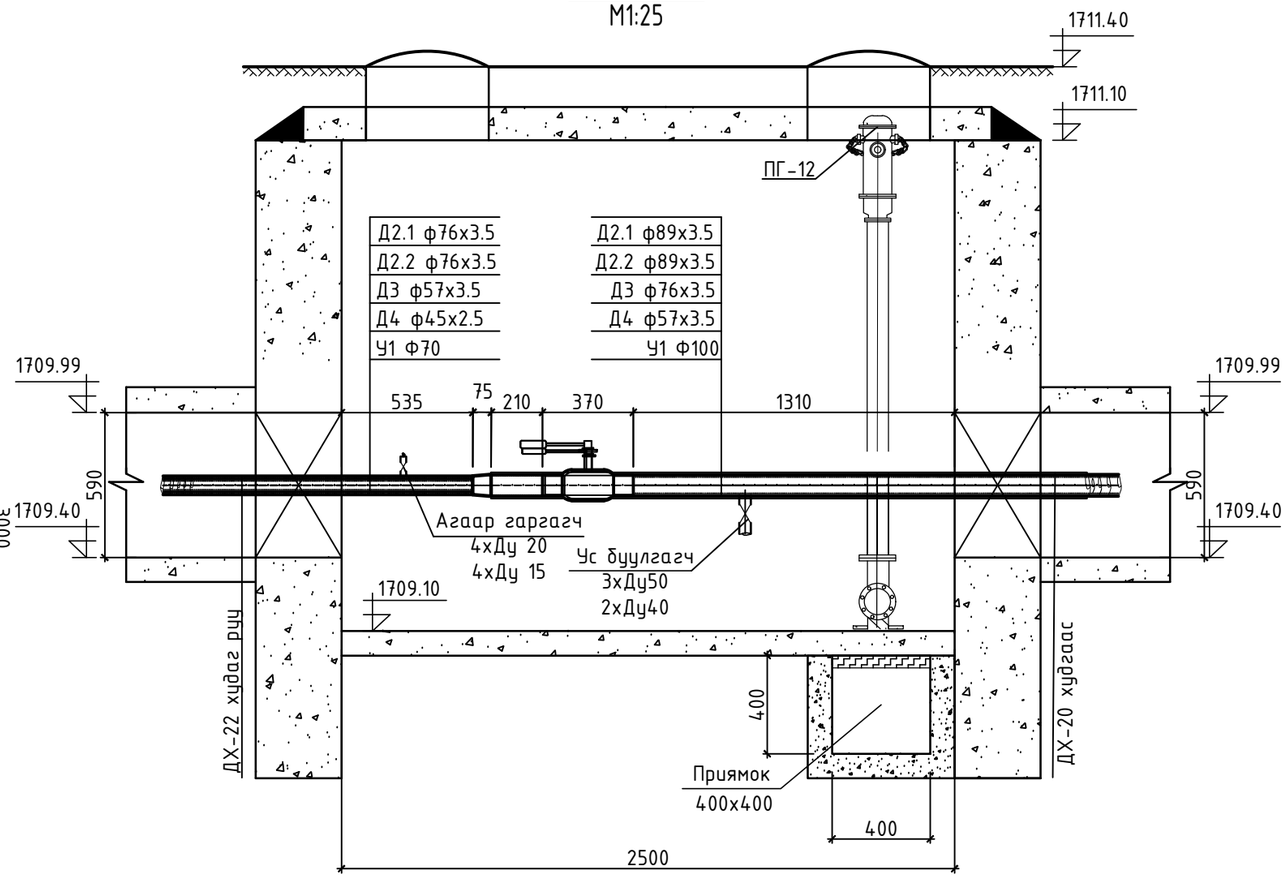

	Сумын дулаан хангамж, хэрэглээний халуун, хүйтэн усны гол шугамын зураг төсөв /УДДТ-2ЫН 2-Р ХЭЛХЭЭ/				
	Онцлох цэг 8-ийн ДХ-4 худгийн байгуулалт, огтлол 4-4.				Ye шат: А3
	Инженер	Б.Энхбат	Е.Г.Шифр: АТ-25/33	Масштаб: М1:25	Огноо: 2025
	Гүйцэтгэсэн	Ё.Баярмагнай	Т.Г.Шифр:	Зургийн дугаар: ГДГ-30	Хуудас: 47
"АНГА ТРАНС" ХХК	Шалгасан	Г.Нармандах			

ОНЦЛОХ ЦЭГ 16-ИЙН ДХ-5 ХУДГИЙН БАЙГУУЛАЛТ
М1:25.

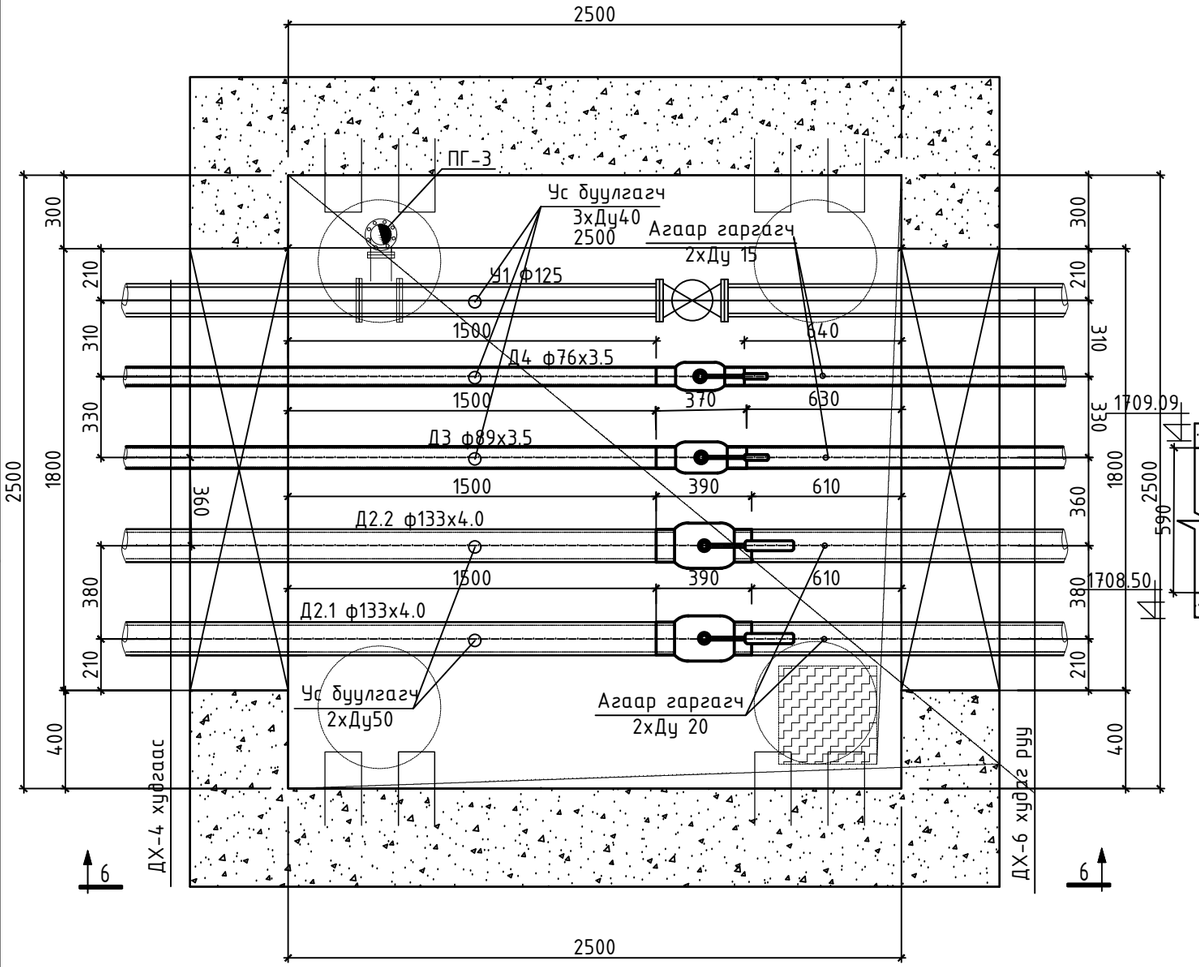

ОГТЛОЛ 5-5
М1:25

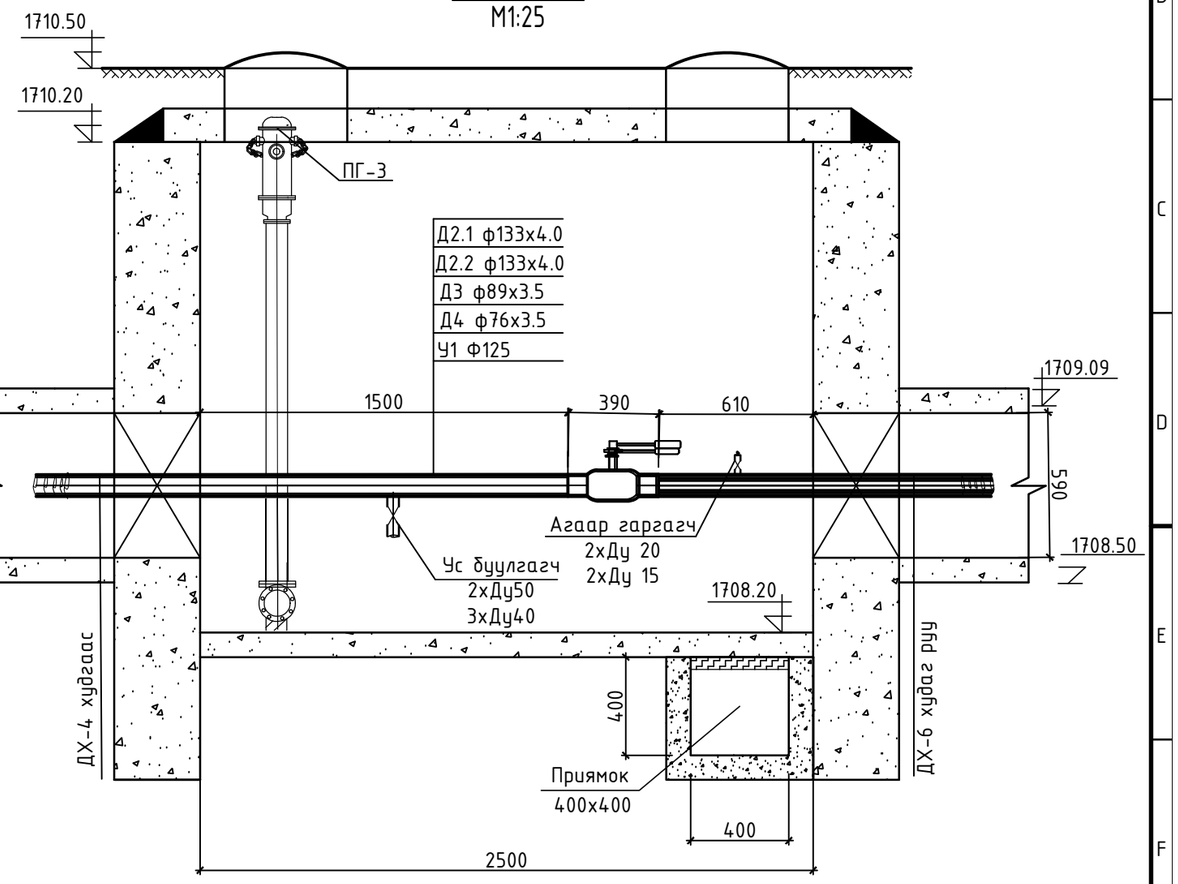

	Сумын дулаан хангамж, хэрэглээний халуун, хүйтэн усны гол шугамын зураг төсөв /УДДТ-2ЫН 2-Р ХЭЛХЭЭ/				
	Онцлох цэг 16-ийн ДХ-5 худгийн байгуулалт, огтлол 5-5.				Ye шат: А3
	Инженер	Б.Энхбат	Е.Г.Шифр: АТ-25/33	Масштаб: М1:25	Огноо: 2025
	Гүйцэтгэсэн	Ё.Баярмагнай			
"АНГА ТРАНС" ХХК	Шалгасан	Г.Нармандах	Т.Г.Шифр:	Зургийн дугаар: ГДГ-31	Хуудас: 47

ОНЦЛОХ ЦЭГ 22-ИЙН ДХ-6 ХУДГИЙН БАЙГУУЛАЛТ

М1:25.

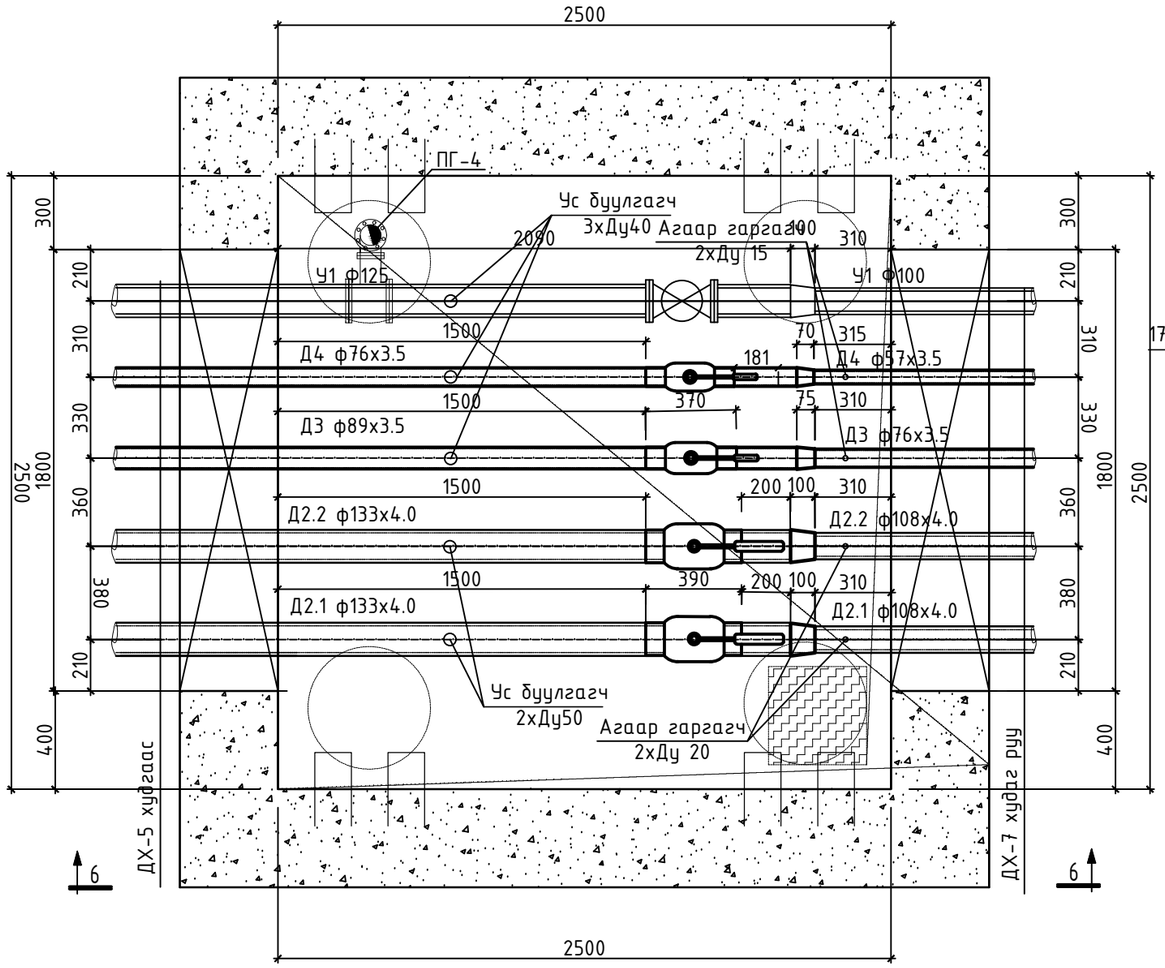

ОГТЛОЛ 6-6

М1:25

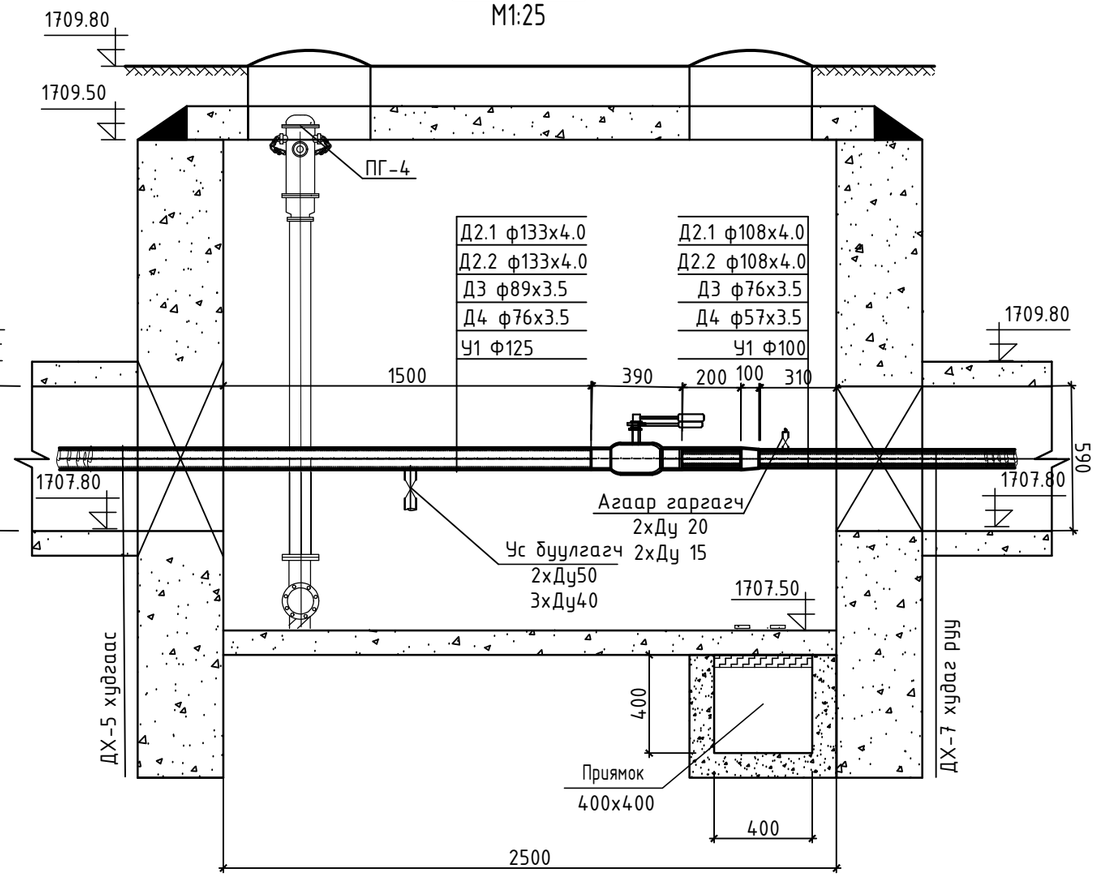

"АНГА ТРАНС" ХХК	Сумын дулаан хангамж, хэрэглээний халуун, хүйтэн усны гол шугамын зураг төсөв /УДДТ-2ЫН 2-Р ХЭЛХЭЭ/				
	Онцлох цэг 22-ийн ДХ-6 худгийн байгуулалт, огтлол 6-6.				Уе шат: А3
	Инженер	Б.Энхбат	Е.Г.Шифр: АТ-25/33	Масштаб: М1:25	Огноо: 2025
	Гүйцэтгэсэн	Ё.Баярмагнай	Т.Г.Шифр:	Зургийн дугаар: ГДГ-32	Хуудас: 47
	Шалгасан	Г.Нармандах			

ОНЦЛОХ ЦЭГ 28-ИЙН ДХ-7 ХУДГИЙН БАЙГУУЛАЛТ
М1:25.

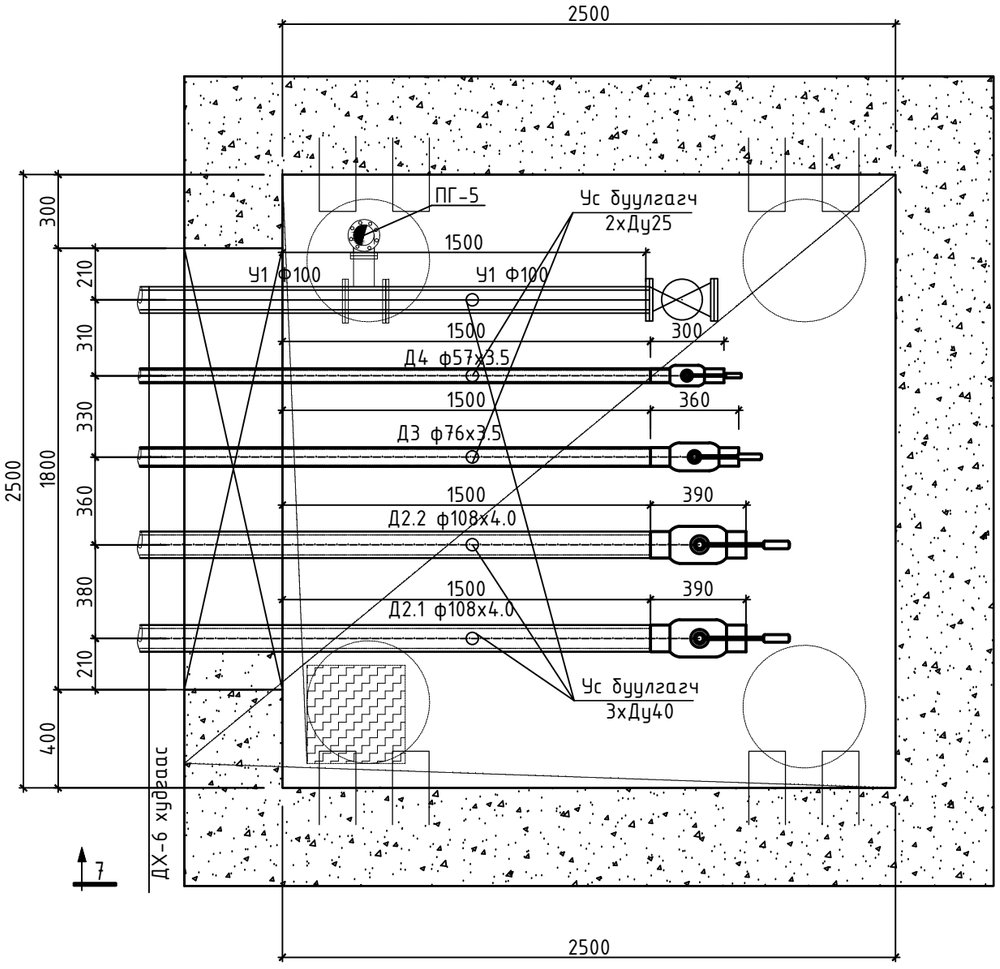

ОГТЛОЛ 7-7
М1:25

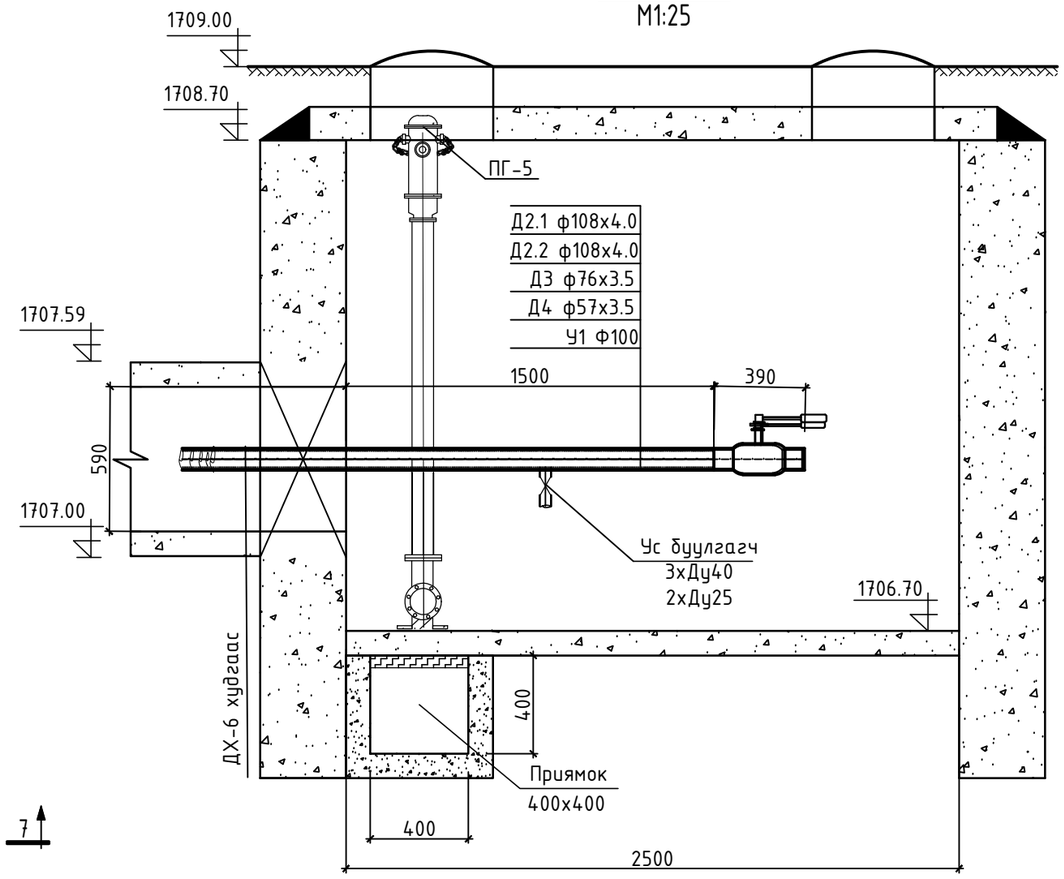

"АНГА ТРАНС" ХХК	Сумын дулаан хангамж, хэрэглээний халуун, хүйтэн усны гол шугамын зураг төсөв /УДДТ-2ЫН 2-Р ХЭЛХЭЭ/				
	Онцлох цэг 28-ийн ДХ-7 худгийн байгуулалт, огтлол 7-7.				Ye шат: А3
	Инженер	Б.Энхбат	Е.Г.Шифр: АТ-25/33	Масштаб: М1:25	Огноо: 2025
	Гүйцэтгэсэн	Ё.Баярмагнай	Т.Г.Шифр:	Зургийн дугаар: ГДГ-33	Хуудас: 47
	Шалгасан	Г.Нарманданах			

ОНЦЛОХ ЦЭГ ЗЗ-ЫН ДХ-8 ХУДГИЙН БАЙГУУЛАЛТ

М1:25.

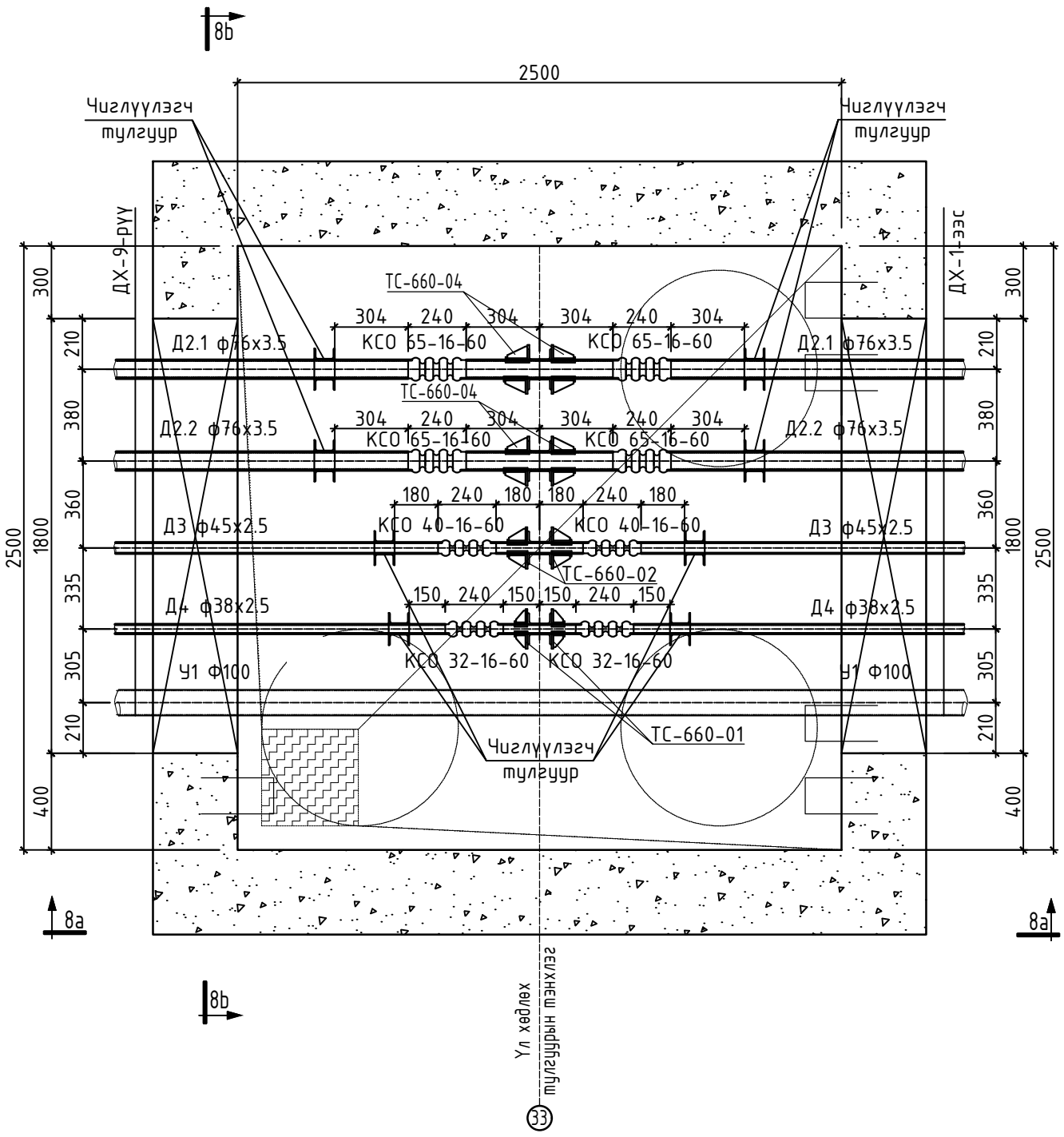

	Компенсаторын марк	жин	нийт таталт
Д2.1	КСО 65-16-60	0.9 кг	49.73 мм
Д2.2	КСО 65-16-60	0.9 кг	42.22 мм
Д3	КСО 40-16-60	0.6 кг	38.48 мм
Д4	КСО 32-16-60	0.5 кг	17.85 мм

"АНГА ТРАНС" ХХК	Сумын дулаан хангамж, хэрэглээний халуун, хүйтэн усны гол шугамын зураг төсөв /УДДТ-2ЫН 2-Р ХЭЛХЭЭ/				
	Онцлох цэг ЗЗ-ын ДХ-8 худгийн байгуулалт				Ye шат: А.3
	Инженер	Б.Энхбат	Е.Г.Шифр: АТ-25/33	Масштаб: М1:25	Огноо: 2025
	Гүйцэтгэсэн		Т.Г.Шифр:	Зургийн дугаар: ГДГ-34	Хуудас: 47
	Шалгасан	Г.Нармандах			

A3

ОНЦЛОХ ЦЭГ 33-ЫН ДХ-8 ХУДГИЙН ОГТЛОЛ 8а-8а
СК-1,2-ын огтлол
М1:25

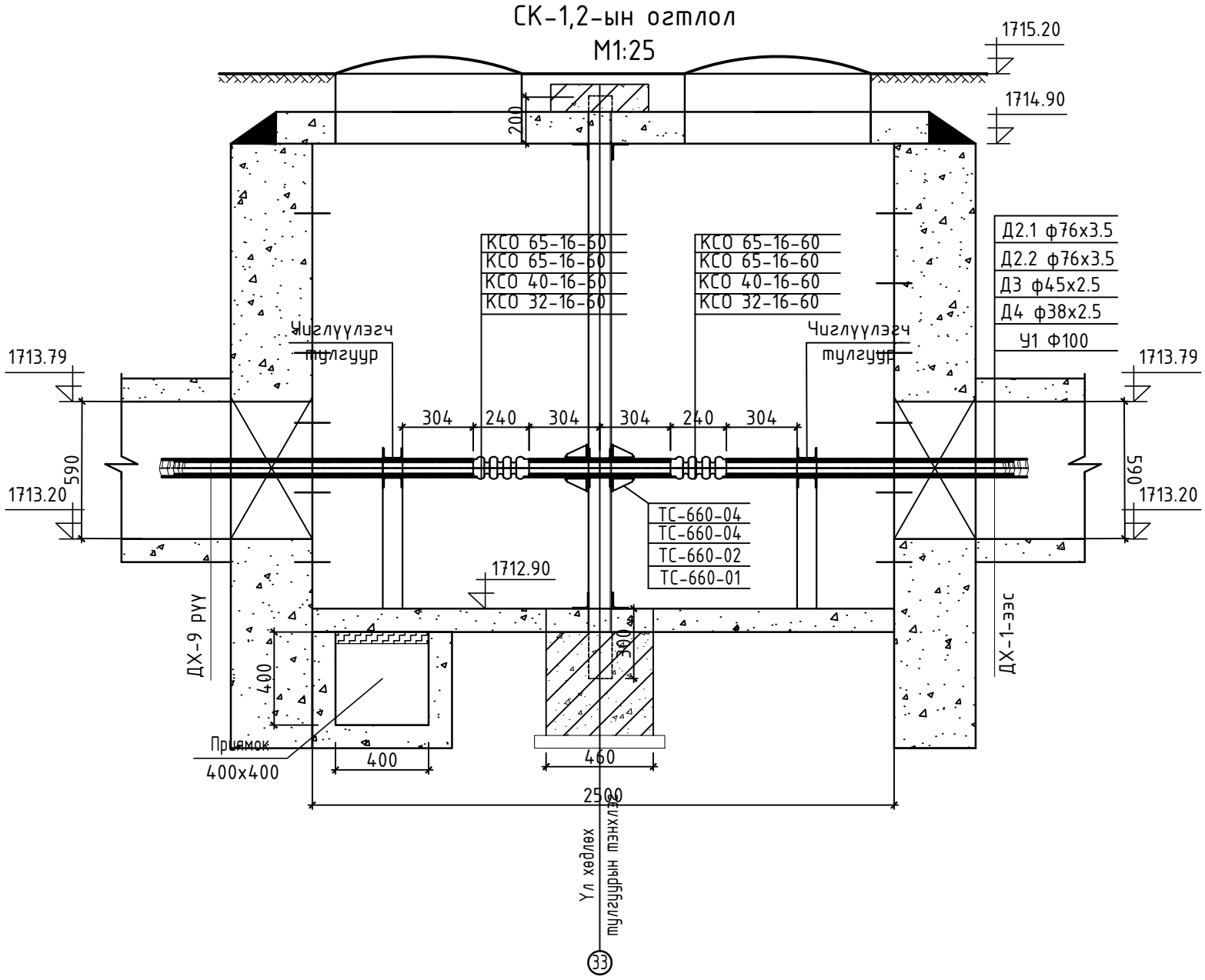

ОНЦЛОХ ЦЭГ 33-ЫН ДХ-8 ХУДГИЙН ОГТЛОЛ 8b-8b
СК-1,2-ын огтлол
М1:25

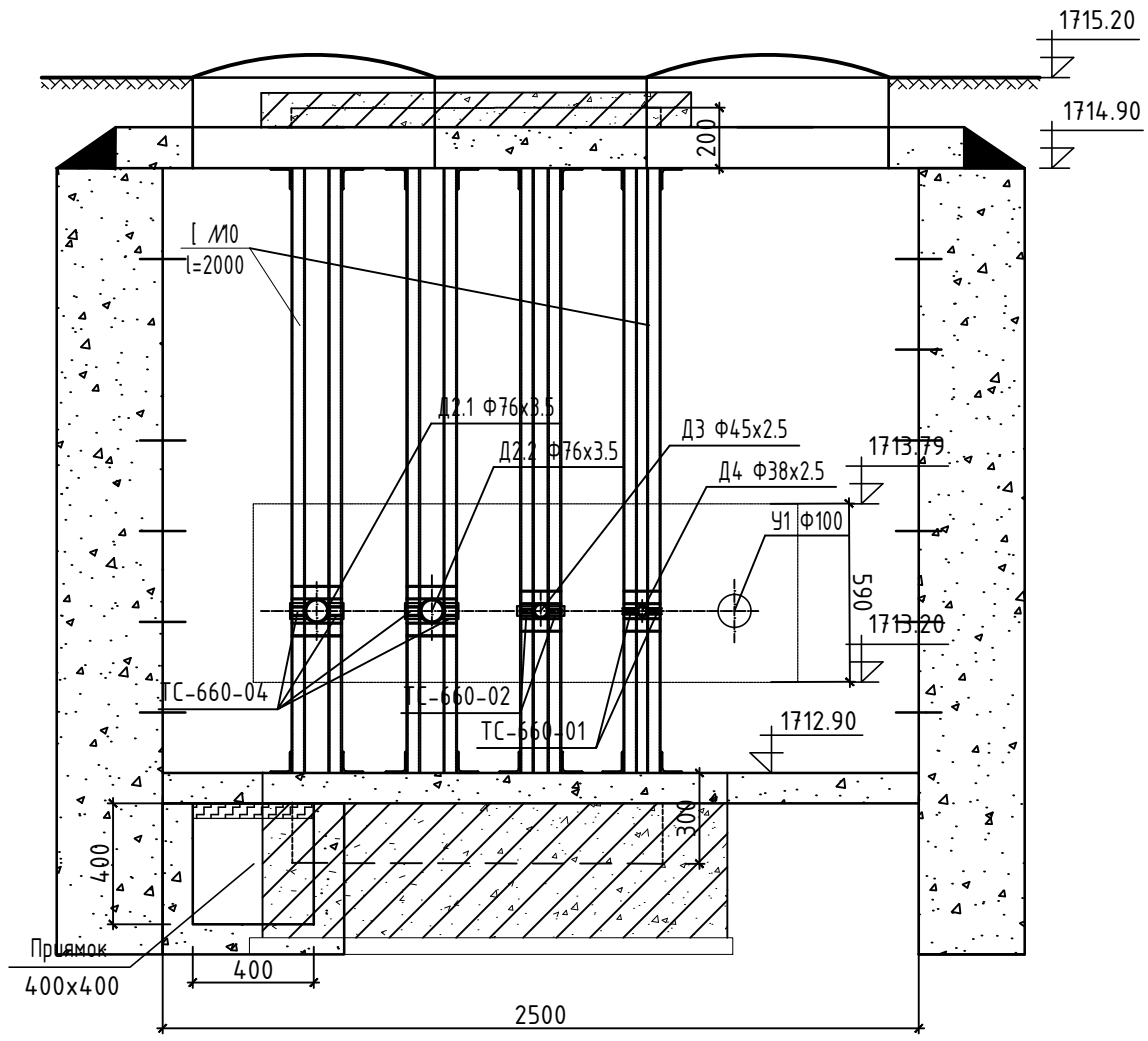

"АНГА ТРАНС" ХХК	Сумын дулаан хангамж, хэрэглээний халуун, хүйтэн усны гол шугамын зураг төсөв /УДДТ-2ЫН 2-Р ХЭЛХЭЭ/				
	Онцлох цэг 33-ын ДХ-8 худгийн огтлол 8а-8а,8b-8b.				Ye шат: А.3
	Инженер	Б.Энхбат	Е.Г.Шифр: АТ-25/33	Масштаб: М1:25	Огноо: 2025
	Гүйцэтгэсэн		Т.Г.Шифр:	Зургийн дугаар: ГДГ-35	Хуудас: 47
	Шалгасан	Г.Нарандах			

ОНЦЛОХ ЦЭГ 35-ЫН ДХ-9 ХУДГИЙН БАЙГУУЛАЛТ

М1:25.

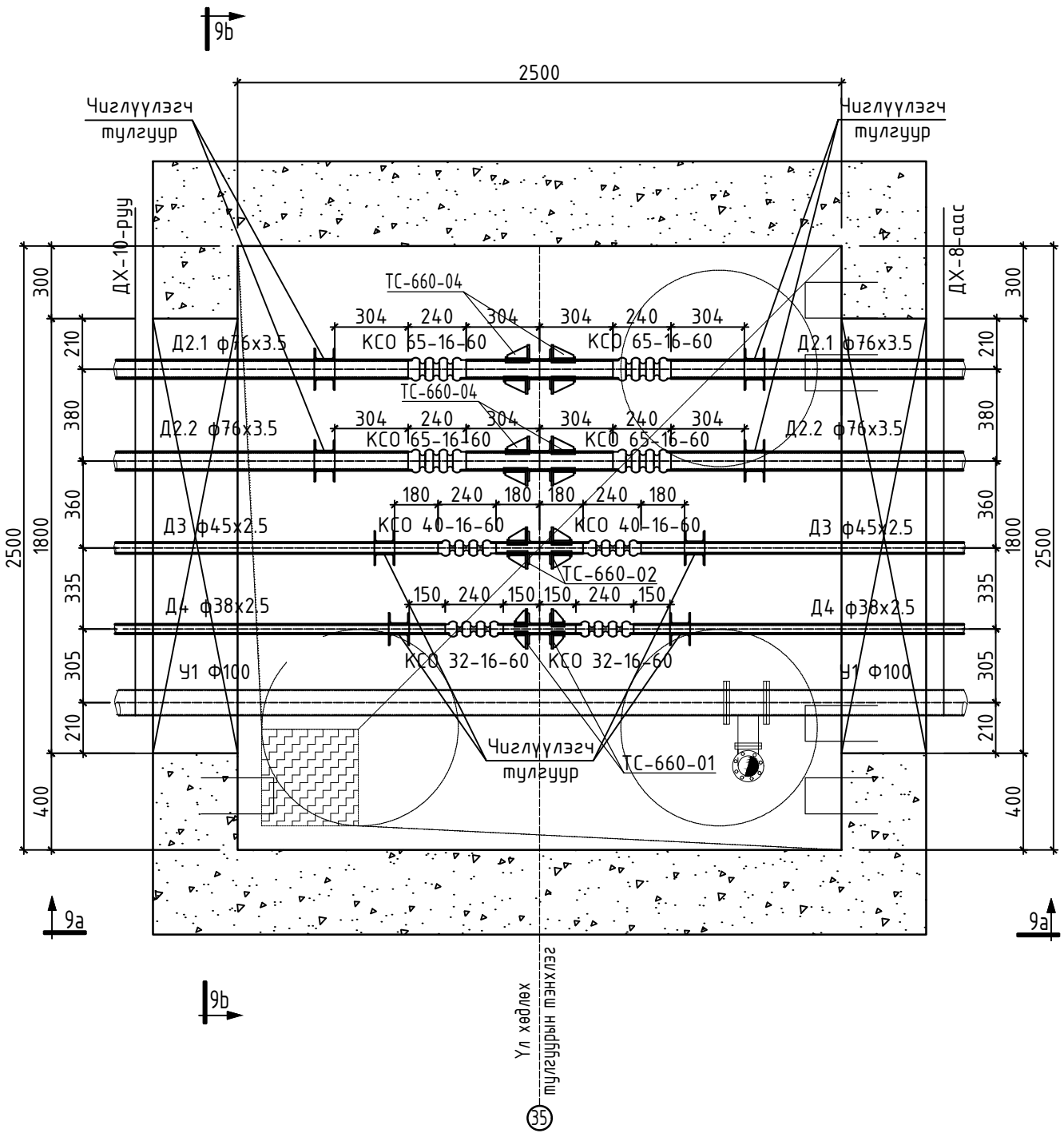

	Компенсаторын марк	жин	нийт таталт
Д2.1	КСО 65-16-60	0.9 кг	58.01 мм
Д2.2	КСО 65-16-60	0.9 кг	49.26 мм
Д3	КСО 40-16-60	0.6 кг	44.89 мм
Д4	КСО 32-16-60	0.5 кг	20.83 мм

"АНГА ТРАНС" ХХК	Сумын дулаан хангамж, хэрэглээний халуун, хүйтэн усны гол шугамын зураг төсөв /УДДТ-2ЫН 2-Р ХЭЛХЭЭ/				
	Онцлох цэг 35-ын ДХ-9 худгийн байгуулалт				Ye шат: А.3
	Инженер	Б.Энхбат	Е.Г.Шифр: АТ-25/33	Масштаб: М1:25	Огноо: 2025
	Гүйцэтгэсэн		Т.Г.Шифр:	Зургийн дугаар: ГДГ-36	Хуудас: 47
	Шалгасан	Г.Нармандах			

A3

ОНЦЛОХ ЦЭГ 35-ЫН ДХ-9 ХУДГИЙН ОГТЛОЛ 9а-9а
СК-3,4-ын огтлол
М1:25

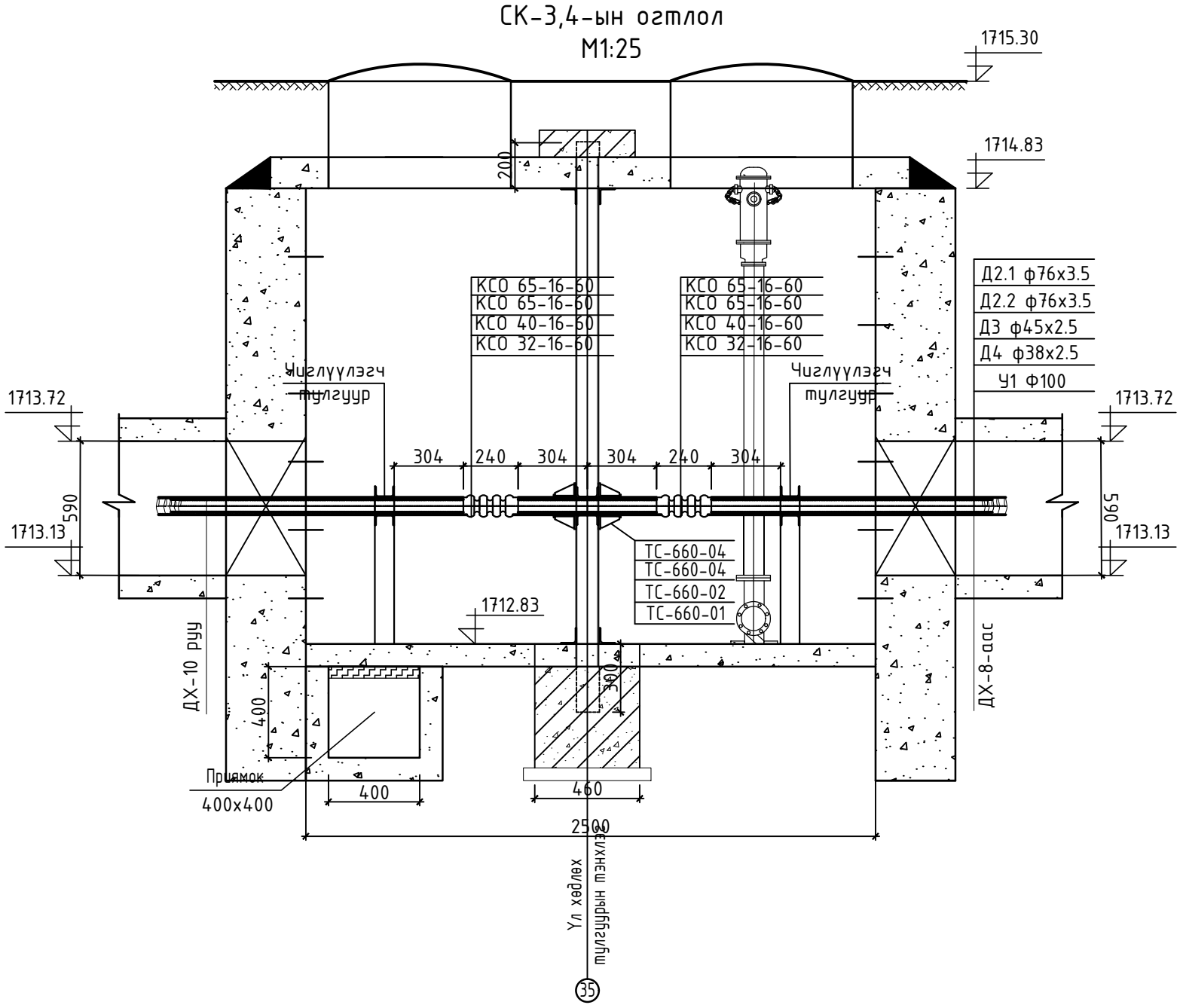

ОНЦЛОХ ЦЭГ 35-ЫН ДХ-9 ХУДГИЙН ОГТЛОЛ 9b-9b
СК-3,4-ын огтлол
М1:25

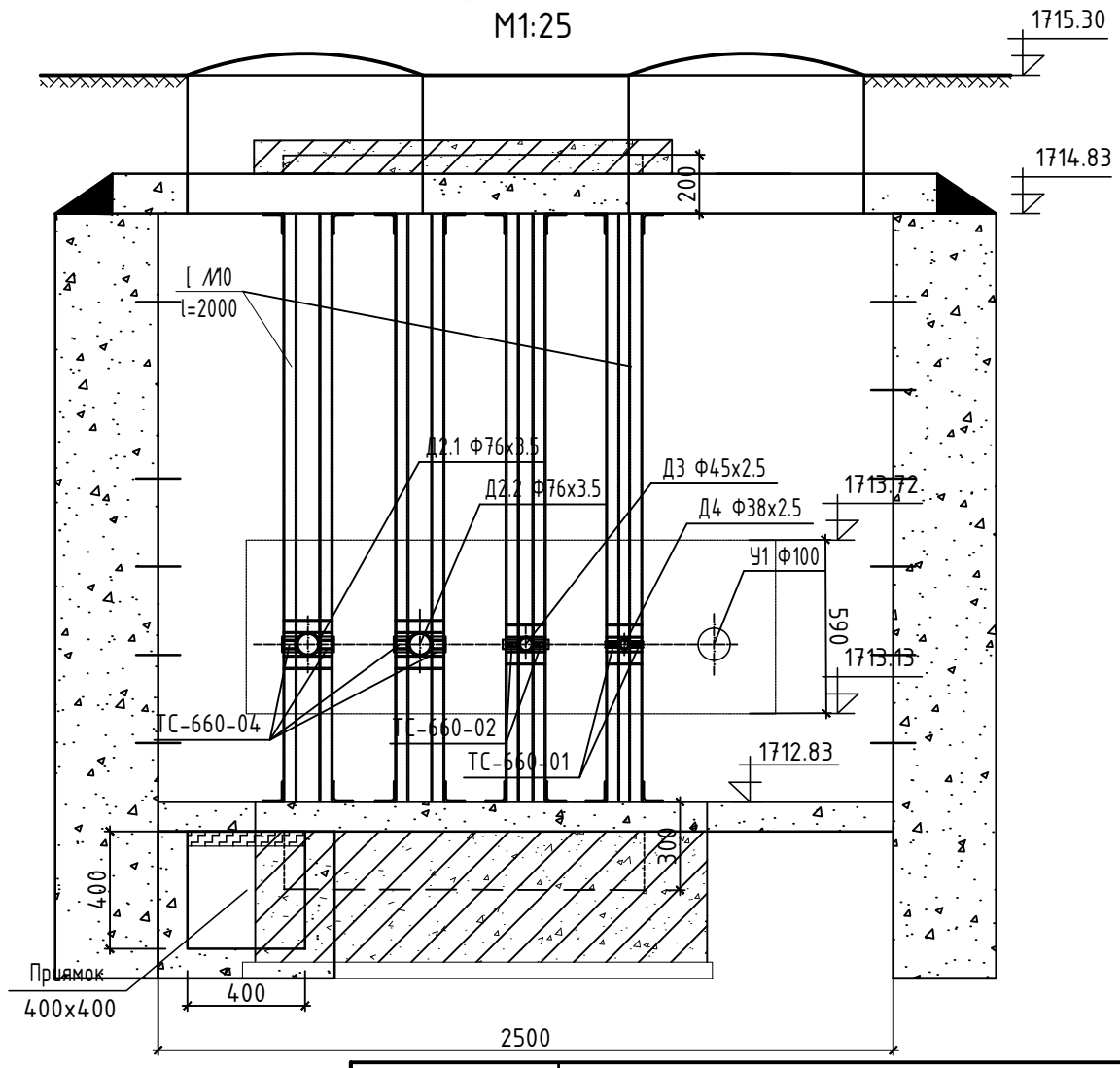

"АНГА ТРАНС" ХХК	Сумын дулаан хангамж, хэрэглээний халуун, хүйтэн усны гол шугамын зураг төсөв /УДДТ-2ЫН 2-Р ХЭЛХЭЭ/				
	Онцлох цэг 35-ын ДХ-9 худгийн огтлол 9а-9а,9b-9b.				Ye шат: А.3
	Инженер	Б.Энхбат	Е.Г.Шифр: АТ-25/33	Масштаб: М1:25	Огноо: 2025
	Гүйцэтгэсэн		Т.Г.Шифр:	Зургийн дугаар: ГДГ-37	Хуудас: 47
	Шалгасан	Г.Нармандах			

ОНЦЛОХ ЦЭГ 37-ЫН ДХ-10 ХУДГИЙН БАЙГУУЛАЛТ

М1:25.

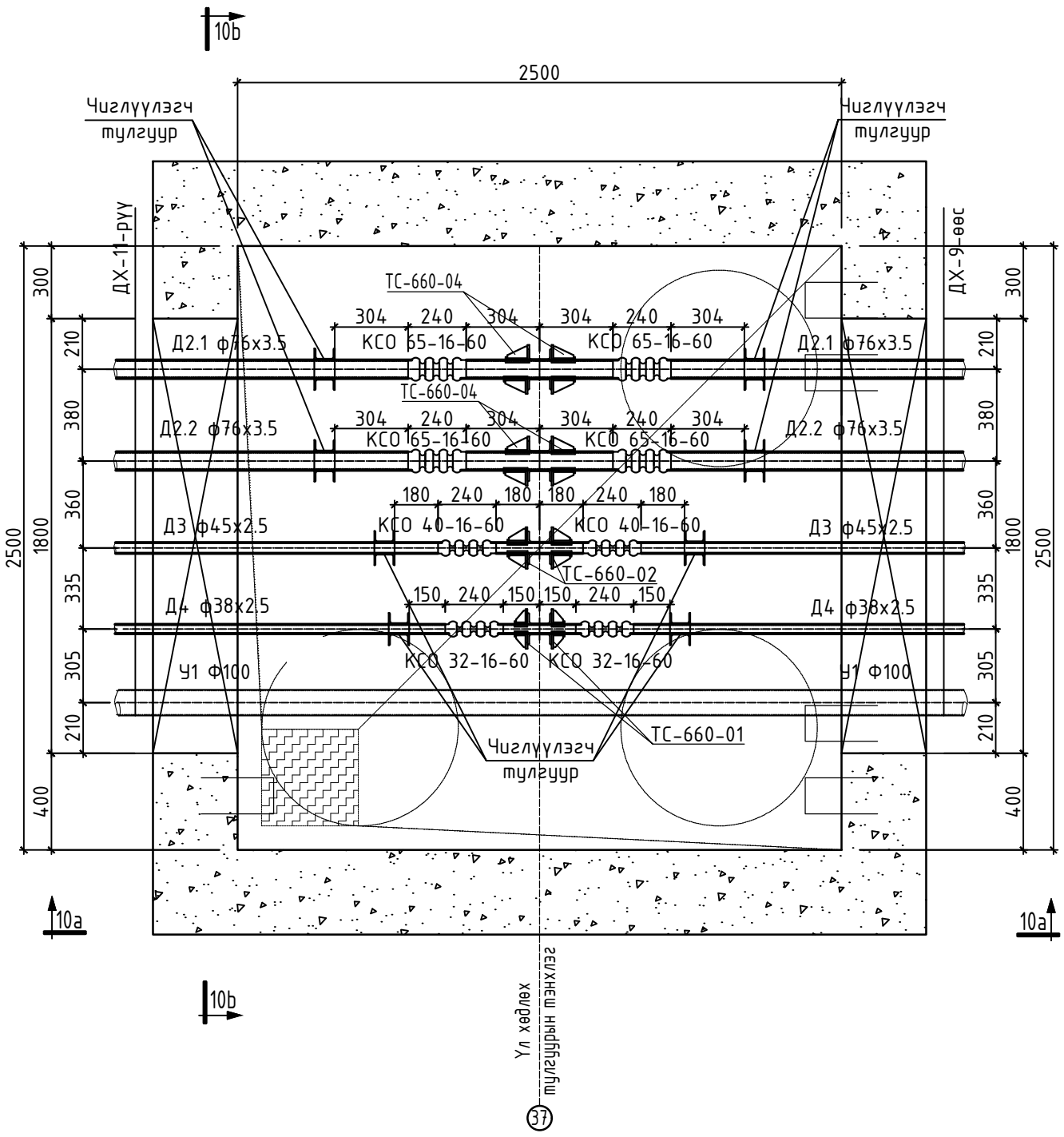

	Компенсаторын марк	жин	нийт таталт
Д2.1	КСО 65-16-60	0.9 кг	49.73 мм
Д2.2	КСО 65-16-60	0.9 кг	42.22 мм
Д3	КСО 40-16-60	0.6 кг	38.48 мм
Д4	КСО 32-16-60	0.5 кг	17.85 мм

"АНГА ТРАНС" ХХК	Сумын дулаан хангамж, хэрэглээний халуун, хүйтэн усны гол шугамын зураг төсөв /УДДТ-2ЫН 2-Р ХЭЛХЭЭ/				
	Онцлох цэг 37-ын ДХ-10 худгийн байгуулалт				Ye шат: А.3
	Инженер	Б.Энхбат	Е.Г.Шифр: АТ-25/33	Масштаб: М1:25	Огноо: 2025
	Гүйцэтгэсэн		Т.Г.Шифр:	Зургийн дугаар: ГДГ-38	Хуудас: 47
	Шалгасан	Г.Нармандах			

А3

ОНЦЛОХ ЦЭГ 37-ЫН ДХ-10 ХУДГИЙН ОГТЛОЛ 10a-10a
СК-5,6-ын огтлол
М1:25

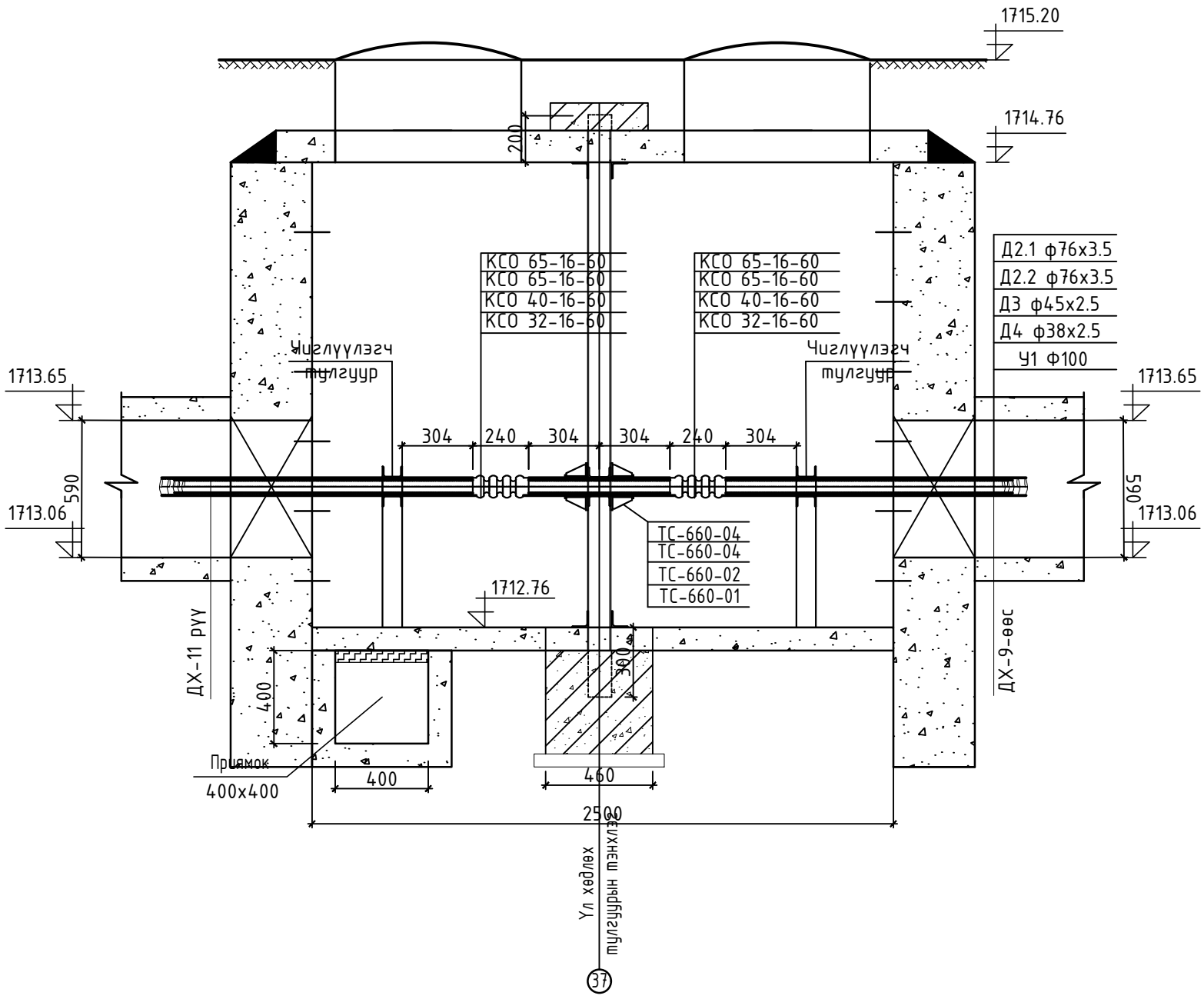

ОНЦЛОХ ЦЭГ 37-ЫН ДХ-10 ХУДГИЙН ОГТЛОЛ 10b-10b
СК-5,6-ын огтлол
М1:25

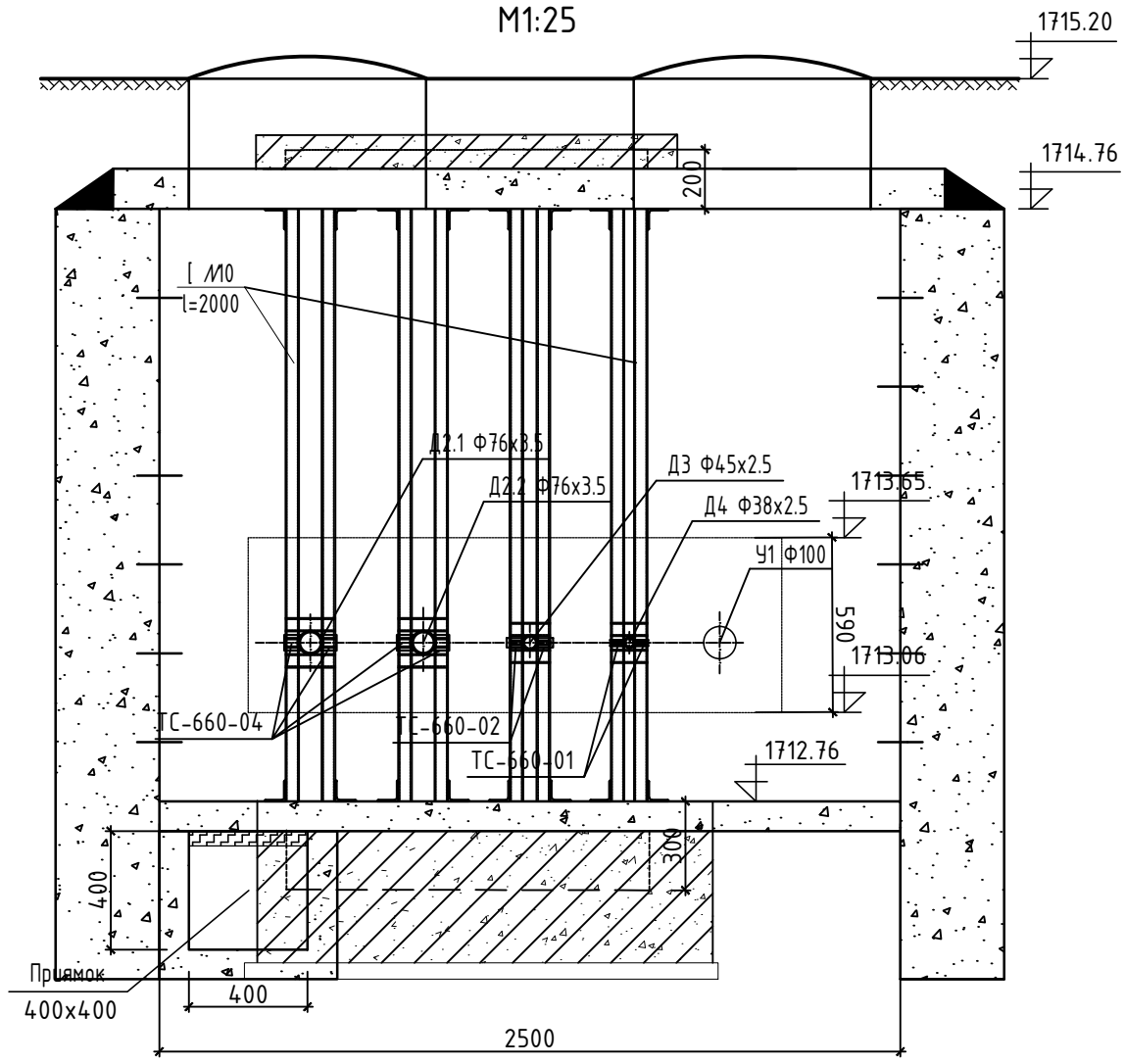

"АНГА ТРАНС" ХХК	Сумын дулаан хангамж, хэрэглээний халуун, хүйтэн усны гол шугамын зураг төсөв /УДДТ-2ЫН 2-Р ХЭЛХЭЭ/				
	Онцлох цэг 37-ын ДХ-10 худгийн огтлол 10a-10a,10b-10b.				Ye шат: А.3
	Инженер	Б.Энхбат	Е.Г.Шифр: АТ-25/33	Масштаб: М1:25	Огноо: 2025
	Гүйцэтгэсэн		Т.Г.Шифр:	Зургийн дугаар: ГДГ-39	Хуудас: 47
	Шалгасан	Г.Нарандах			

ОНЦЛОХ ЦЭГ 40-ЫН ДХ-11 ХУДГИЙН БАЙГУУЛАЛТ
М1:25.

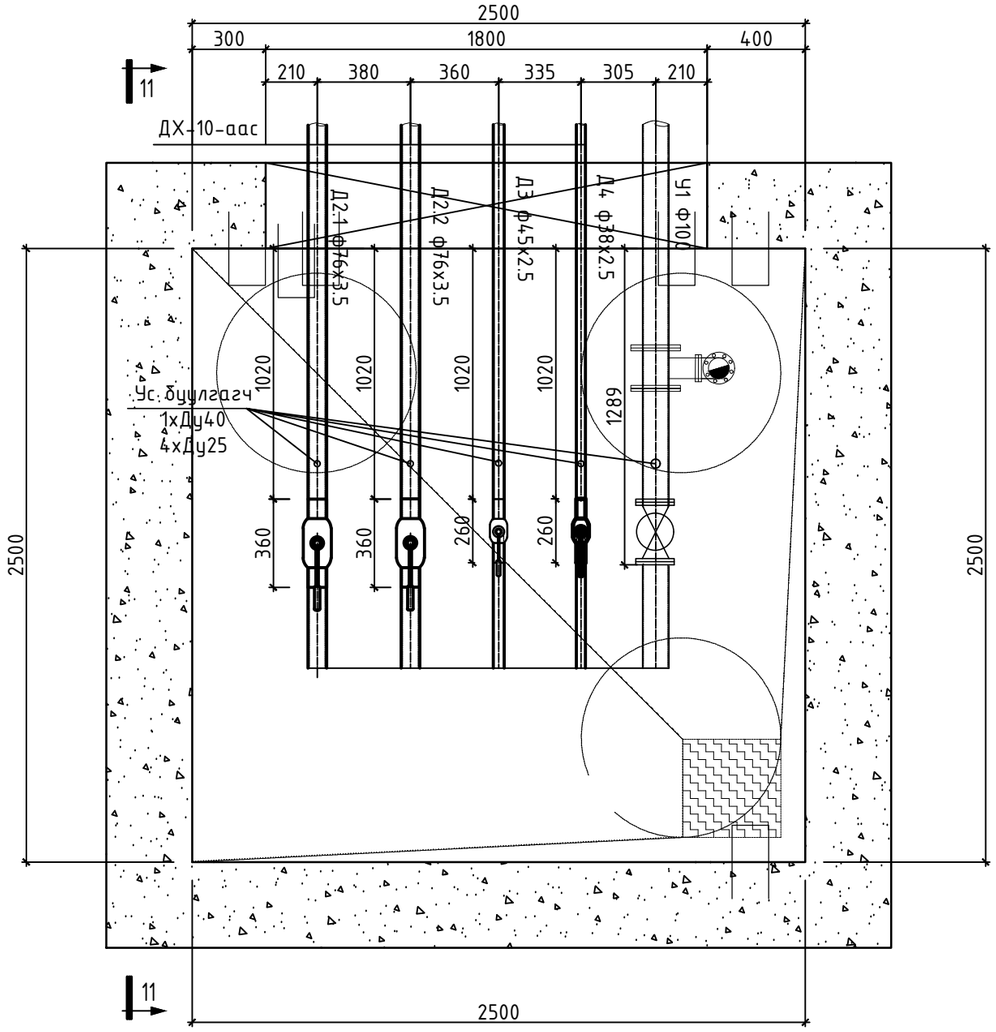

ОГТЛОЛ 11-11
М1:25

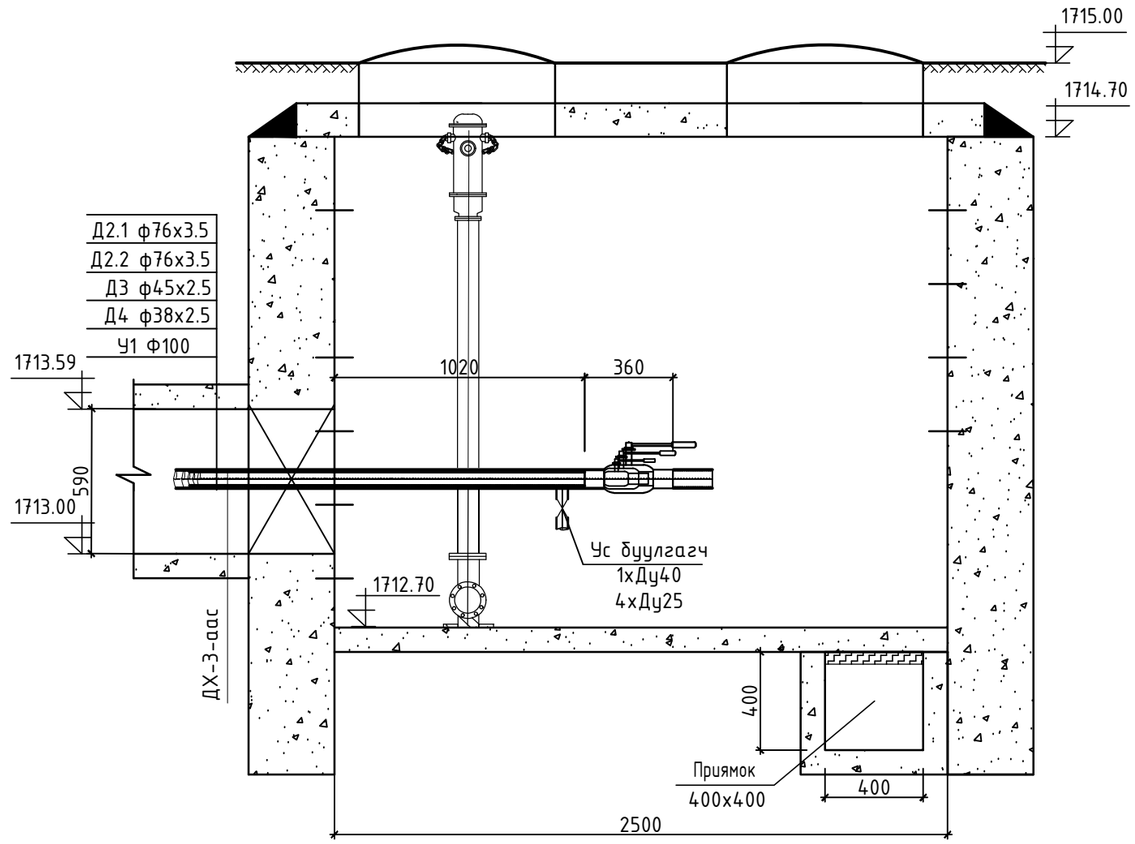

"АНГА ТРАНС" ХХК	Сумын дулаан хангамж, хэрэглээний халуун, хүйтэн усны гол шугамын зураг төсөв /УДДТ-2ЫН 2-Р ХЭЛХЭЭ/				
	Онцлох цэг 40-ын ДХ-11 худгийн байгуулалт, огтлол 11-11.				Ye шат: А3
	Инженер	Б.Энхбат	Е.Г.Шифр: АТ-25/33	Масштаб: М1:25	Огноо: 2025
	Гүйцэтгэсэн	Ё.Баярмагнай	Т.Г.Шифр:	Зургийн дугаар: ГДГ-40	Хуудас: 47
	Шалгасан	Г.Нармандах			

ОНЦЛОХ ЦЭГ 5,7-ЫН К-1,2 КОМПЕНСАТОРЫН
БАЙГУУЛАЛТ
М1:50

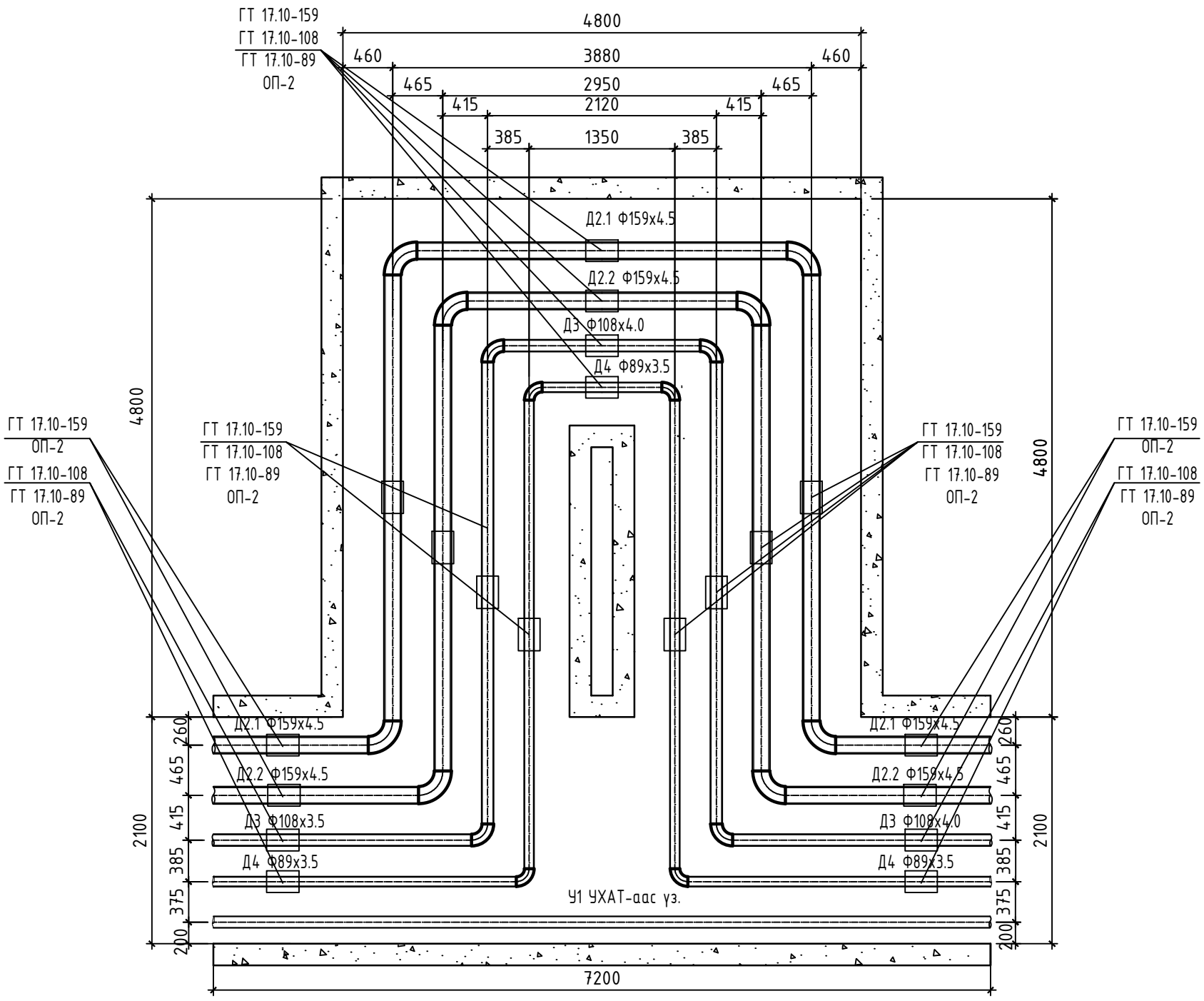

Тайлбар

Компенсаторыг заавал доорхи хэмжээгээр таталь хийж үгсар.

5-цэгт L=80.0м (Д2.1-ф159х4.5)-Халаалтын өгөх хоолойн компенсаторыг - 66.30мм
(Д2.2-ф159х4.5)-Халаалтын буцах хоолойн компенсаторыг -56.30мм
(Д3-ф108х4.0)-ХХУ-ны өгөх хоолойн компенсаторыг - 51.30 мм
(Д4-ф89х3.5)-ХХУ-ны буцах хоолойн компенсаторыг - 23.80 мм

"АНГА ТРАНС" ХХК	Сумын дулаан хангамж, хэрэглээний халуун, хүйтэн усны гол шугамын зураг төсөв /УДДТ-2ЫН 2-Р ХЭЛХЭЭ/				
	Онцлох цэг 5,7-ЫН К-1,2 компенсаторын байгуулалт.				Ye шат: А3
	Инженер	Б.Энхбат	Е.Г.Шифр: АТ-25/33	Масштаб: М1:50	Огноо: 2025
	Гүйцэтгэсэн	Ё.Баярмагнай	Т.Г.Шифр:	Зургийн дугаар: ГДГ-41	Хуудас: 47
	Шалгасан	Г.Нармандах			

А3

ОНЦЛОХ ЦЭГ 11,13,17,21-ИЙН К-3-6
КОМПЕНСАТОРЫН БАЙГУУЛАЛТ
/НК17а-т/ М1:50

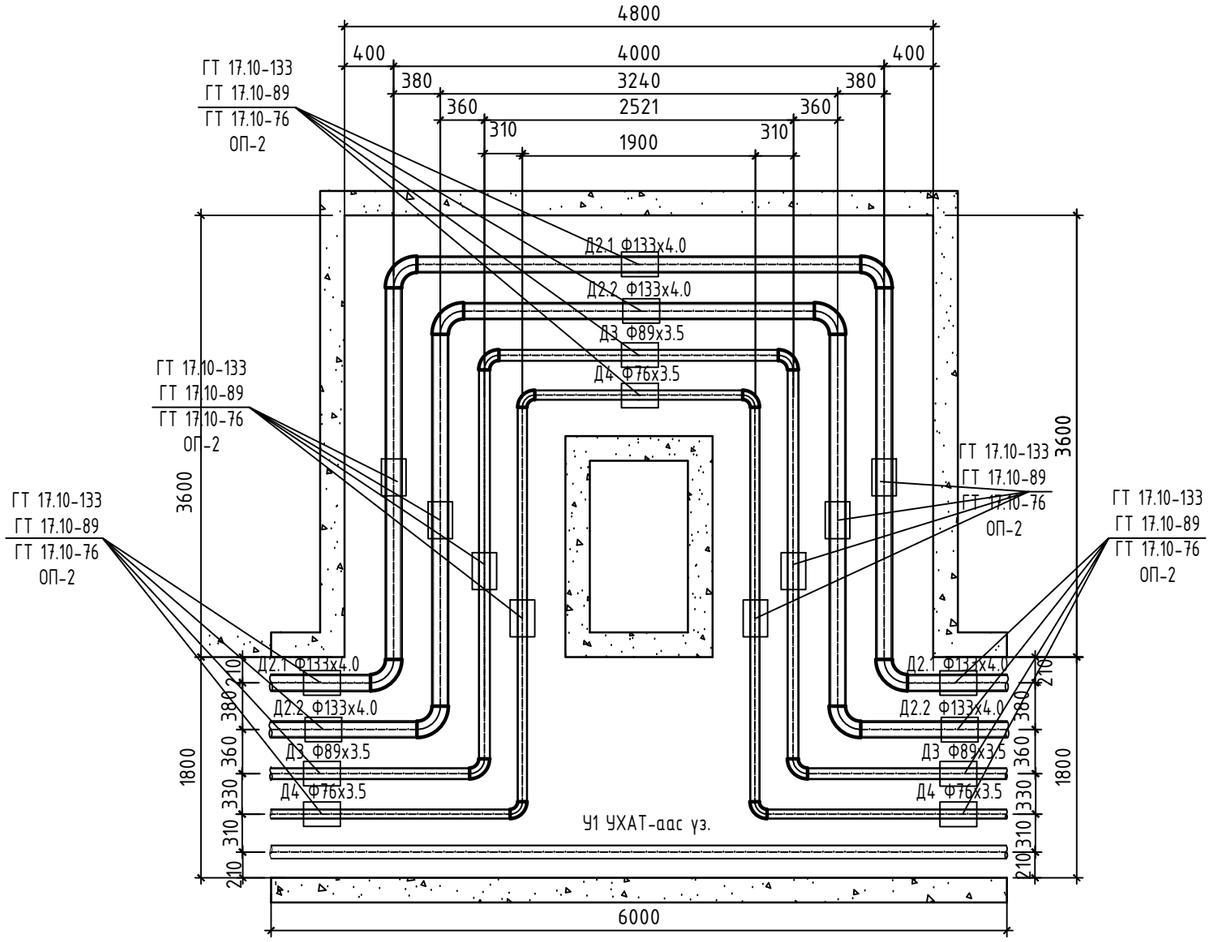

Тайлбар

Компенсаторыг заавал доорхи хэмжээгээр таталь хийж угсар.

11,13,17-цэгт L=65.0м (Д2.1-ф133х4.0)-Халаалтын өгөх хоолойн компенсаторыг - 53.87.3мм
(Д2.2-ф133х4.0)-Халаалтын буцах хоолойн компенсаторыг -45.74 мм
(Д3-ф89х3.5)-ХХУ-ны өгөх хоолойн компенсаторыг - 41.68 мм
(Д4-ф76х3.5)-ХХУ-ны буцах хоолойн компенсаторыг - 19.34мм

21-цэгт L=60.0м (Д2.1-ф133х4.0)-Халаалтын өгөх хоолойн компенсаторыг - 49.73мм
(Д2.2-ф133х4.0)-Халаалтын буцах хоолойн компенсаторыг -42.23 мм
(Д3-ф89х3.5)-ХХУ-ны өгөх хоолойн компенсаторыг - 38.48 мм
(Д4-ф76х3.5)-ХХУ-ны буцах хоолойн компенсаторыг - 17.85мм

"АНГА ТРАНС" ХХК	Сумын дулаан хангамж, хэрэглээний халуун, хүйтэн усны гол шугамын зураг төсөв /УДДТ-2ЫН 2-Р ХЭЛХЭЭ/				
	Онцлох цэг 11,13,17,21-ИЙН К-3-6 компенсаторын байгуулалт.				Ye шат: А3
	Инженер	Б.Энхбат	Е.Г.Шифр: АТ-25/33	Масштаб: М1:50	Огноо: 2025
	Гүйцэтгэсэн	Ё.Баярмагнай	Т.Г.Шифр:	Зургийн дугаар: ГДГ-42	Хуудас: 47
	Шалгасан	Г.Нармандах			

ОНЦЛОХ ЦЭГ 23,27-ИЙН К-7,8 КОМПЕНСАТОРЫН
БАЙГУУЛАЛТ
/НК17³-т/ М1:50

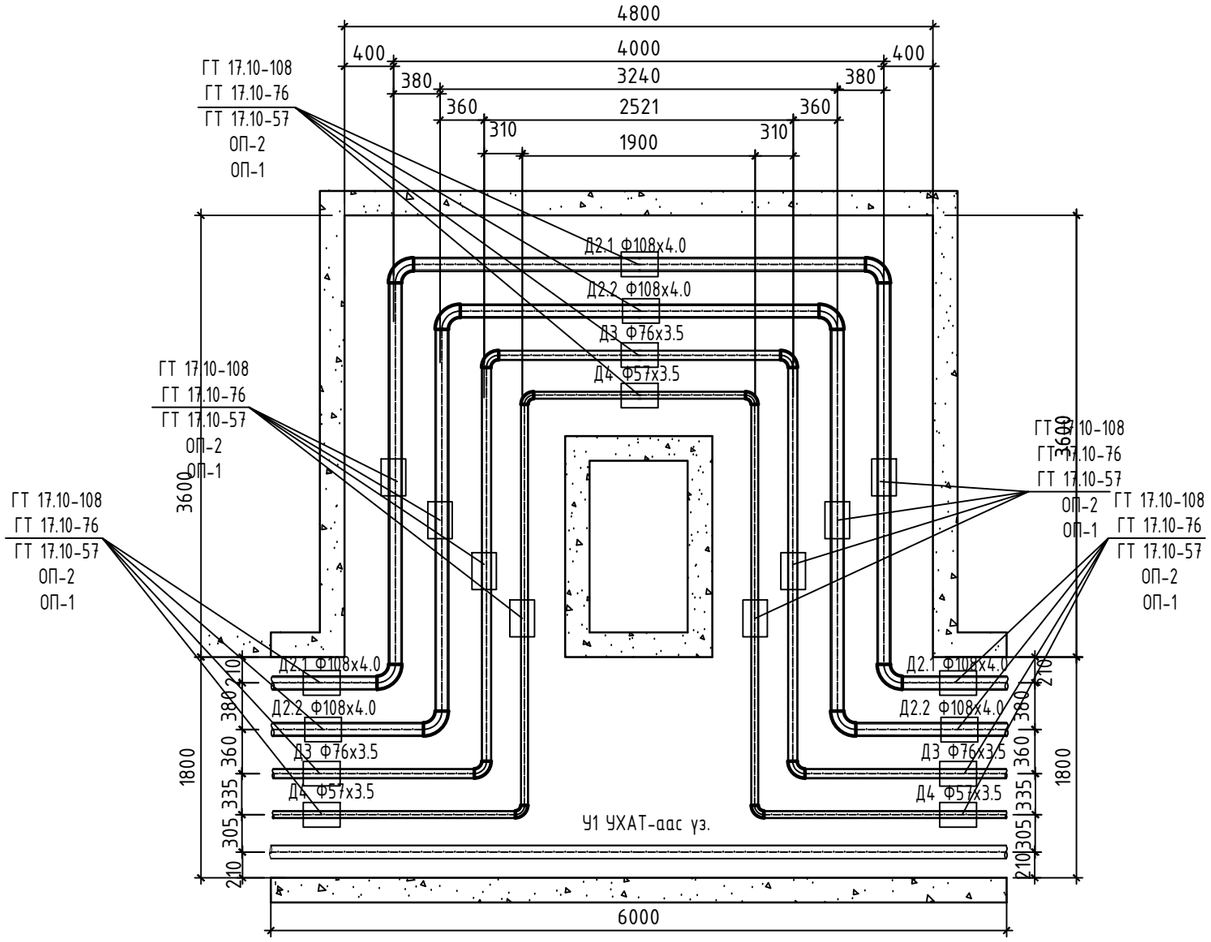

ОНЦЛОХ ЦЭГ 29-ИЙН К-9 КОМПЕНСАТОРЫН БАЙГУУЛАЛТ
/Нк-17м/ М1:50

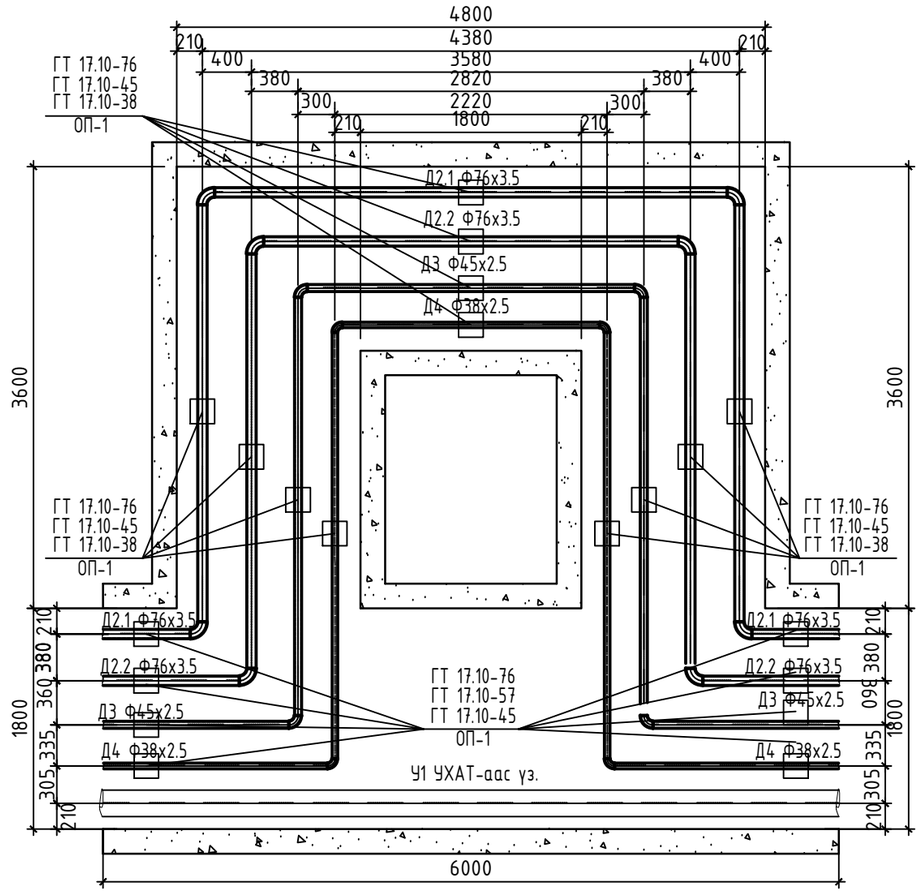

Тайлбар

Компенсаторыг заавал доорхи хэмжээгээр таталь хийж угсар.

23-цэгт L=60.0м (Д2.1-ф108х4.0)-Халаалтын өгөх хоолойн компенсаторыг - 49.73мм
(Д2.2-ф108х4.0)-Халаалтын буцах хоолойн компенсаторыг -42.23 мм
(Д3-ф76х3.5)-ХХУ-ны өгөх хоолойн компенсаторыг - 38.48 мм
(Д4-ф57х3.5)-ХХУ-ны буцах хоолойн компенсаторыг - 17.85мм

27-цэгт L=80.0м (Д2.1-ф108х4.0)-Халаалтын өгөх хоолойн компенсаторыг - 66.30мм
(Д2.2-ф108х4.0)-Халаалтын буцах хоолойн компенсаторыг -56.30мм
(Д3-ф76х3.5)-ХХУ-ны өгөх хоолойн компенсаторыг - 51.30 мм
(Д4-ф57х3.5)-ХХУ-ны буцах хоолойн компенсаторыг - 23.80 мм

Тайлбар

Компенсаторыг заавал доорхи хэмжээгээр таталь хийж угсар.

29-цэгт L=40.0м (Д2.1-ф76х3.5)-Халаалтын өгөх хоолойн компенсаторыг - 33.15мм
(Д2.2-ф76х3.5)-Халаалтын буцах хоолойн компенсаторыг -28.15 мм
(Д3-ф45х2.5)-ХХУ-ны өгөх хоолойн компенсаторыг - 25.65мм
(Д4-ф38х2.5)-ХХУ-ны буцах хоолойн компенсаторыг - 11.90 мм

"АНГА ТРАНС" ХХК	Сумын дулаан хангамж, хэрэглээний халуун, хүйтэн усны гол шугамын зураг төсөв /УДДТ-2ЫН 2-Р ХЭЛХЭЭ/					
	Онцлох цэг 23,27-ИЙН К-7,8 компенсаторын байгуулалт.					Ye шат: А3
	Инженер		Б.Энхбат	Е.Г.Шифр: АТ-25/33	Масштаб: М1:50	Огноо: 2025
	Гүйцэтгэсэн		Ё.Баярмагнай	Т.Г.Шифр:	Зургийн дугаар: ГДГ-43	Хуудас: 47
	Шалгасан	Г.Нормандах	Г.Нармандах			

Суваг дахь үл хөдлөх тулгуур УХТ-1-4 М1:25

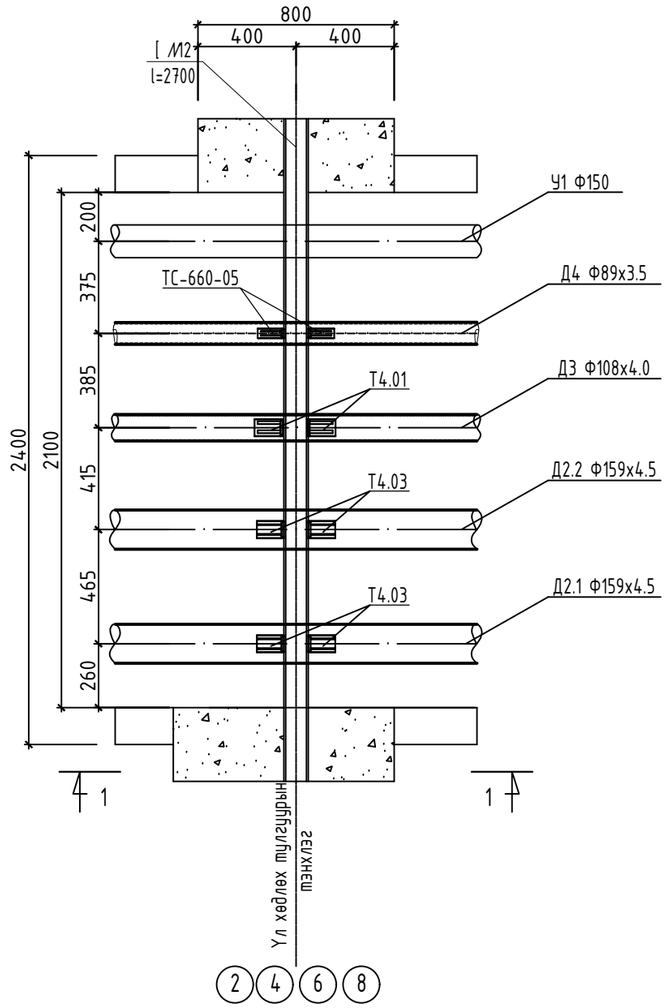

Огтлол 1-1

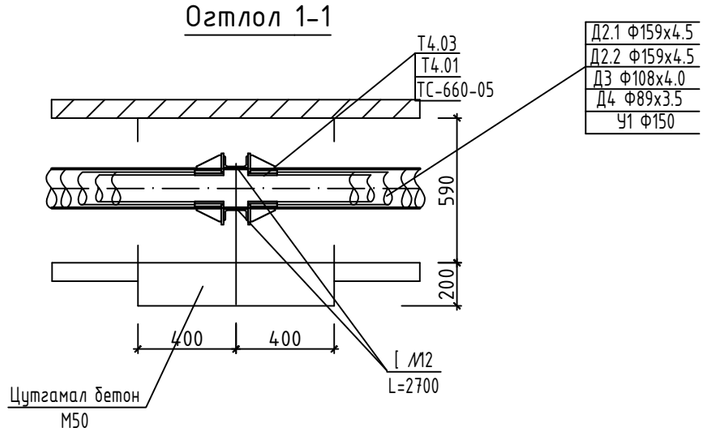

Материалын түүвэр УХТ-1-4

Д/Д	Тэмдэглэгээ	Материалын нэр		Тоо шир	Нэгж жин	Тайлбар
1	2	3		4	5	6
1	ГОСТ 10704-91	Ган хоолой Ф159х4.5	у.м	1.6		
2	ГОСТ 3262-91	Цайрдсан ган хоолой Ф108х4.0	у.м	0.8		
3	ГОСТ 3262-91	Цайрдсан ган хоолой Ф89х3.5	у.м	0.8		
4	Серия 01-015-1	Хоолойн үл хөдлөх тулгуур 159х4.5-Т4.03	ком	2.0		
5	Серия 01-015-1	Хоолойн үл хөдлөх тулгуур 108х4.0-Т4.01	ком	1.0		
6	Серия 01-015-1	Хоолойн үл хөдлөх тулгуур 89х3.5-ТС-660-05	ком	1.0		
7	ГОСТ 8240-97	Швеллер №12 L=2700	ком	2.0		
8	Серия 01-01-1 дэвтэр I	Хучилтын хавтан ГСХ-16	ком	2.0		

"АНГА ТРАНС" ХХК	Сумын дулаан хангамж, хэрэглээний халуун, хүйтэн усны гол шугамын зураг төсөв /УДДТ-2ЫН 2-Р ХЭЛХЭЭ/				
	Суваг дахь үл хөдлөх тулгуур УХТ-1-4				Ye шат: А3
	Инженер	Б.Энхбат	Е.Г.Шифр: АТ-25/33	Масштаб: М1:25	Огноо: 2025
	Гүйцэтгэсэн	Ё.Баярмагнай			
	Шалгасан	Г.Нармандах	Т.Г.Шифр:	Зургийн дугаар: ГДГ-44	Хуудас: 47

А3

Суваг дахь үл хөдлөх тулгуур УХТ-5-11 М1:25

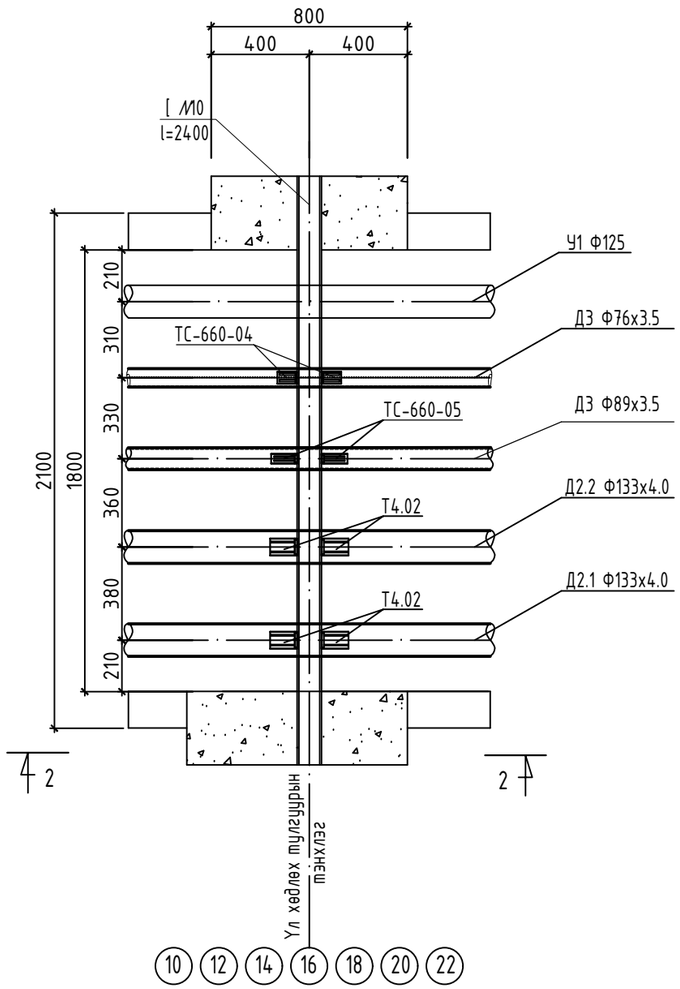

Огтлол 2-2

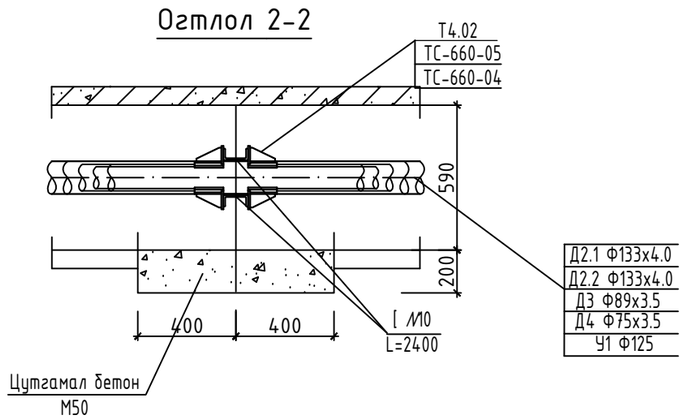

Материалын түүвэр УХТ-5-11

Д/Д	Тэмдэглэгээ	Материалын нэр		Тоо шир	Нэгж жин	Тайлбар
1	2	3		4	5	6
1	ГОСТ 10704-91	Ган хоолой Ф133х4.0	у.м	1.6		
2	ГОСТ 3262-91	Цайрдсан ган хоолой Ф89х3.5	у.м	0.8		
3	ГОСТ 3262-91	Цайрдсан ган хоолой Ф76х3.5	у.м	0.8		
4	Серия 01-015-1	Хоолойн үл хөдлөх тулгуур 133х4.0-Т4.02	ком	2.0		
5	Серия 01-015-1	Хоолойн үл хөдлөх тулгуур 89х3.5 -ТС-660-05	ком	1.0		
6	Серия 01-015-1	Хоолойн үл хөдлөх тулгуур 76х3.5 -ТС-660-04	ком	1.0		
7	ГОСТ 8240-97	Швеллер №10 L=2400	ком	2.0		
8	Серия 01-01-1 дэвтэр I	Хучилтын хавтан ГСХ-12	ком	2.0		

"АНГА ТРАНС" ХХК	Сумын дулаан хангамж, хэрэглээний халуун, хүйтэн усны гол шугамын зураг төсөв /УДДТ-2ЫН 2-Р ХЭЛХЭЭ/				
	Суваг дахь үл хөдлөх тулгуур УХТ-5-11				Үе шат: АЗ
	Инженер	Б.Энхбат	Е.Г.Шифр: АТ-25/33	Масштаб: М1:25	Огноо: 2025
	Гүйцэтгэсэн	Ё.Баярмагнай	Т.Г.Шифр:	Зургийн дугаар: ГДГ-45	Хуудас: 47
	Шалгасан	Г.Нармандах			

A3

Суваг дахь үл хөдлөх тулгуур УХТ-12-14 М1:25

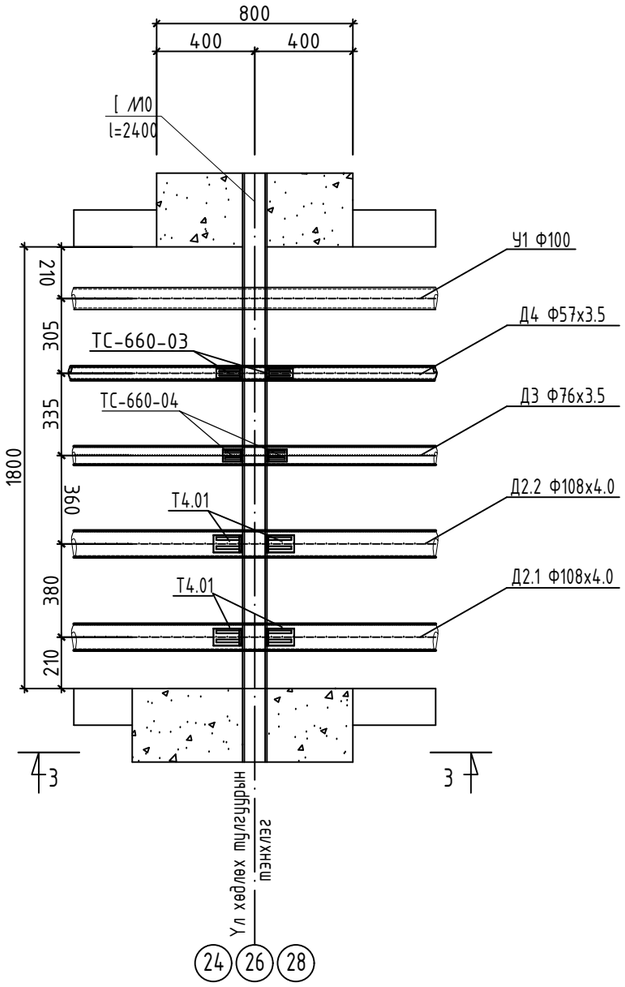

Огтлол 3-3

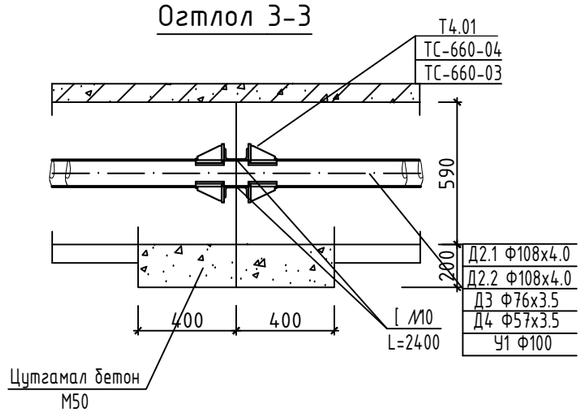

Материалын түүвэр УХТ-12-14

Д/Д	Тэмдэглэгээ	Материалын нэр		Тоо шир	Нэгж жин	Тайлбар
1	2	3		4	5	6
1	ГОСТ 10704-91	Ган хоолой ф108х4.0	у.м	1.6		
2	ГОСТ 3262-91	Цайрдсан ган хоолой ф76х3.5	у.м	0.8		
3	ГОСТ 3262-91	Цайрдсан ган хоолой ф57х3.5	у.м	0.8		
4	Серия 01-015-1	Хоолойн үл хөдлөх тулгуур 108х4.0-Т4.01	ком	2.0		
5	Серия 01-015-1	Хоолойн үл хөдлөх тулгуур 76х3.5 -ТС-660-04	ком	1.0		
6	Серия 01-015-1	Хоолойн үл хөдлөх тулгуур 57х3.5 -ТС-660-03	ком	1.0		
7	ГОСТ 8240-97	Швеллер №10 L=2400	ком	2.0		
8	Серия 01-01-1 дэвтэр I	Хучилтын хавтан ГСХ-12	ком	2.0		

"АНГА ТРАНС" ХХК	Сумын дулаан хангамж, хэрэглээний халуун, хүйтэн усны гол шугамын зураг төсөв /УДДТ-2ЫН 2-Р ХЭЛХЭЭ/				
	Суваг дахь үл хөдлөх тулгуур УХТ-12-14				Үе шат: А3
	Инженер	Б.Энхбат	Е.Г.Шифр: АТ-25/ЗЗ	Масштаб: М1:25	Огноо: 2025
	Гүйцэтгэсэн	Ё.Баярмагнай	Т.Г.Шифр:	Зургийн дугаар: ГДГ-46	Хуудас: 47
	Шалгасан	Г.Нармандах			

Суваг дахь үл хөдлөх тулгуур
УХТ-15,16,18,20,22,23 М1:25

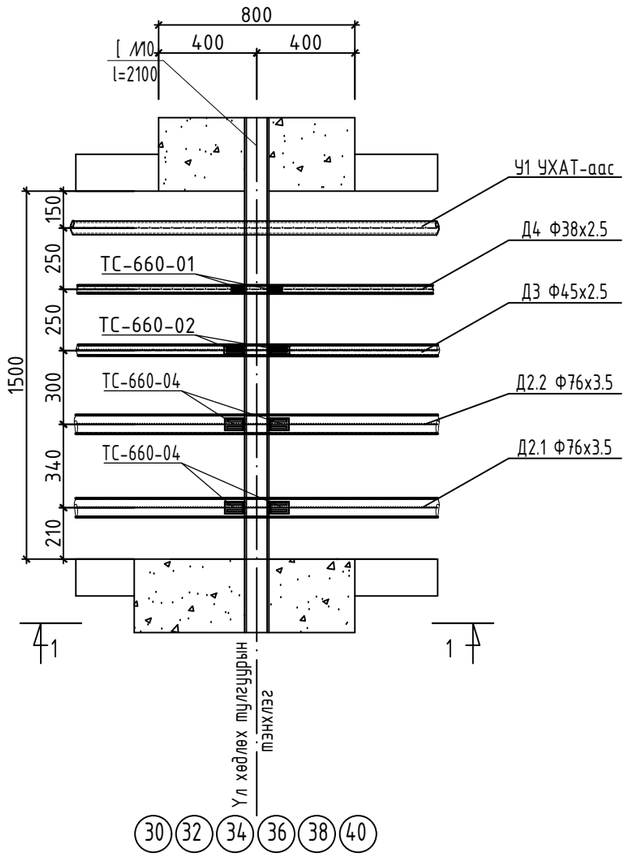

Материалын түүвэр УХТ-15,16,18,20,22,23

Д/Д	Тэмдэглэгээ	Материалын нэр		Тоо шир	Нэгж жин	Тайлбар
1	2	3		4	5	6
1	ГОСТ 10704-91	Ган хоолой ф76х3.5	у.м	1.6		
2	ГОСТ 3262-91	Цайрдсан ган хоолой ф45х2.5	у.м	0.8		
3	ГОСТ 3262-91	Цайрдсан ган хоолой ф38х2.5	у.м	0.8		
4	Серия 01-015-1	Хоолойн үл хөдлөх тулгуур 76х3.5 -ТС-660-04	ком	2.0		
5	Серия 01-015-1	Хоолойн үл хөдлөх тулгуур 45х2.5 -ТС-660-02	ком	1.0		
6	Серия 01-015-1	Хоолойн үл хөдлөх тулгуур 38х2.5 -ТС-660-01	ком	1.0		
7	ГОСТ 8240-97	Швеллер №10 L=2100	ком	2.0		
8	Серия 01-01-1 дэвтэр I	Хучилтын хавтан ГСХ-10	ком	1.0		

Огтлол 1-1

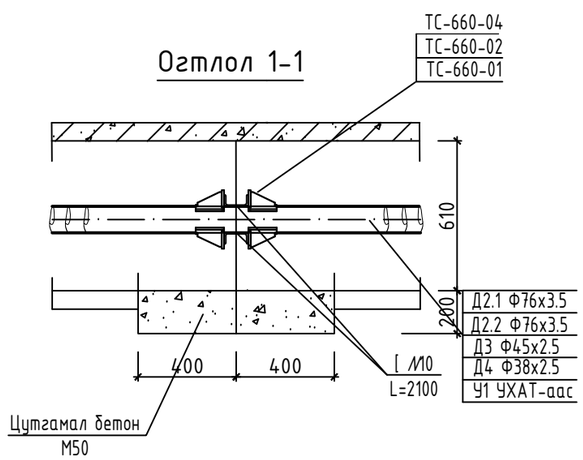

"АНГА ТРАНС" ХХК	Сумын дулаан хангамж, хэрэглээний халуун, хүйтэн усны гол шугамын зураг төсөв /УДДТ-2ЫН 2-Р ХЭЛХЭЭ/				
	Суваг дахь үл хөдлөх тулгуур УХТ-15,16,18,20,22,23				Үе шат: А3
	Инженер	Б.Энхбат	Е.Г.Шифр: АТ-25/33	Масштаб: М1:25	Огноо: 2025
	Гүйцэтгэсэн	Ё.Баярмагнай	Т.Г.Шифр:	Зургийн дугаар: ГДГ-47	Хуудас: 47
	Шалгасан	Г.Нармандах			