ОНЦЛОХ ЦЭГ 2-ЫН ДХ-1 ХУДГИЙН БАЙГУУЛАЛТ

М1:25.

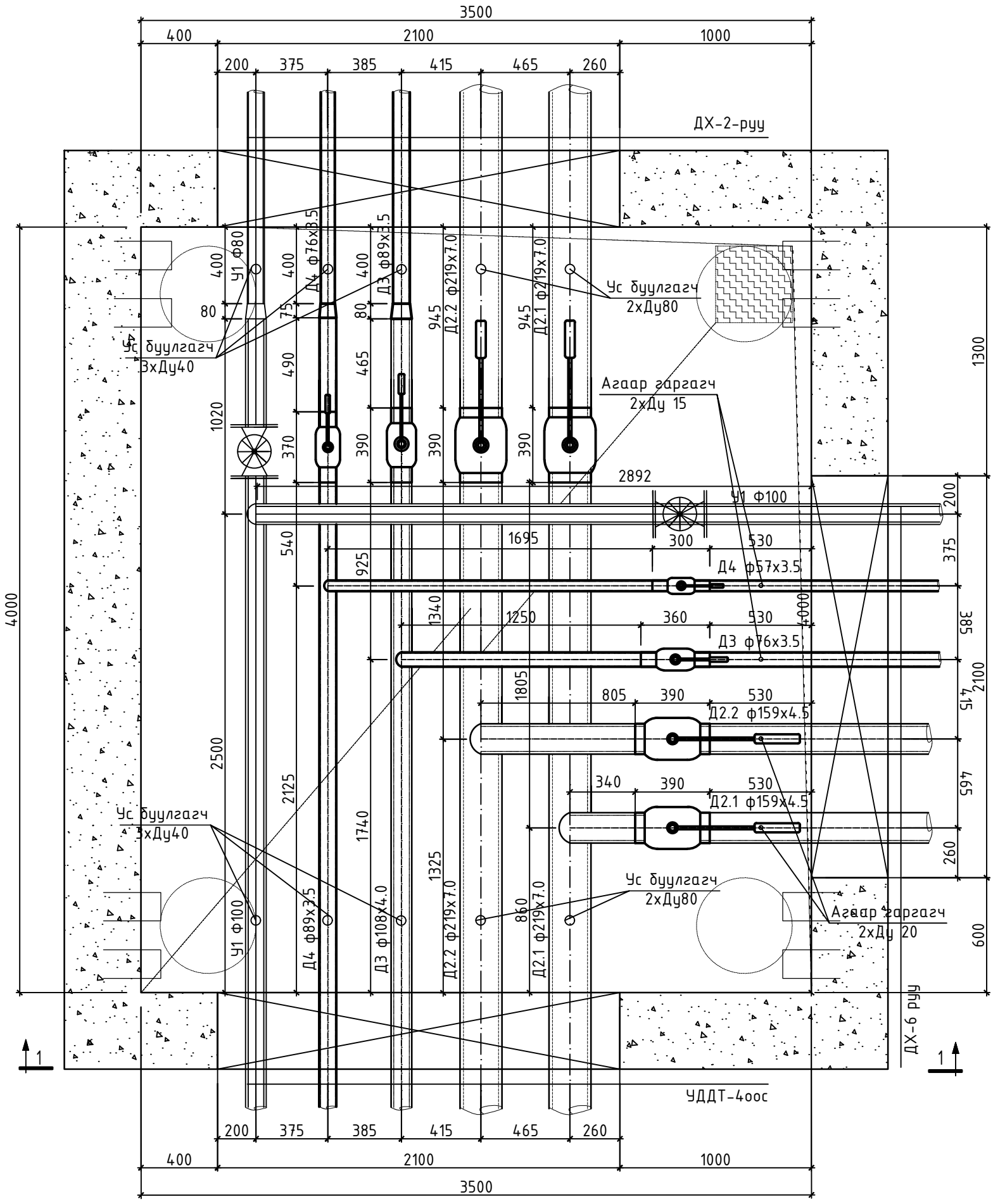

"АНГА ТРАНС" ХХК	Сумын дулаан хангамж, хэрэглээний халуун, хүйтэн усны гол шугамын зураг төсөв /УДДТ-4ЫН 2-Р ХЭЛХЭЭ/				
	Онцлох цэг 2-ийн ДХ-1 худгийн байгуулат.				Ye шат: А.3
	Инженер	Б.Энхбат	Е.Г.Шифр: АТ-25/33	Масштаб: М1:25	Огноо: 2025
	Гүйцэтгэсэн	Ё.Баярмагнай	Т.Г.Шифр:	Зургийн дугаар: ГДГ-33	Хуудас: 67
	Шалгасан	Г.Нармандах			

А3

ОГТЛОЛ 1-1
М1:25

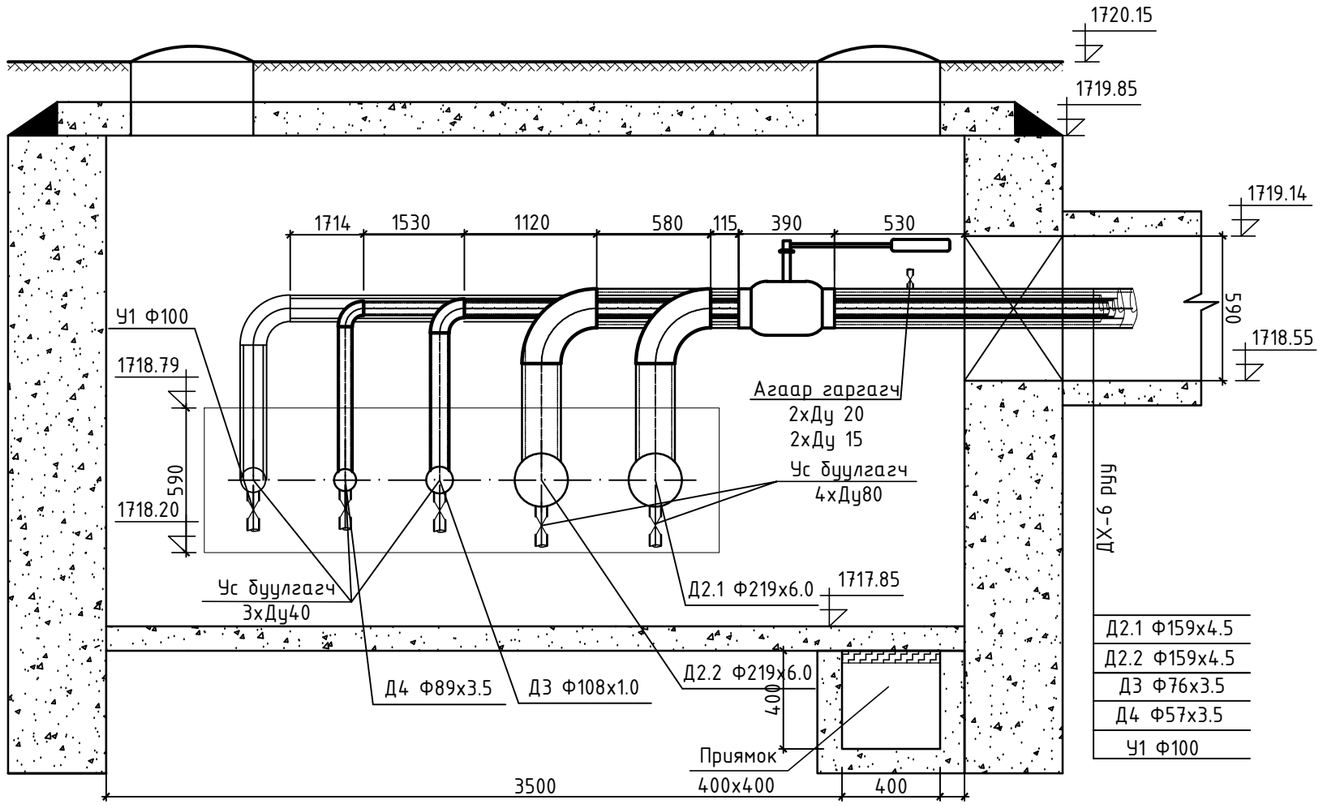

Д2.1 Ф159х4.5	
Д2.2 Ф159х4.5	
Д3 Ф76х3.5	
Д4 Ф57х3.5	
У1 Ф100	

"АНГА ТРАНС" ХХК	Сумын дулаан хангамж, хэрэглээний халуун, хүйтэн усны гол шугамын зураг төсөв /УДДТ-4ЫН 2-Р ХЭЛХЭЭ/				
	Онцлох цэг 2-ийн ДХ-1 худгийн огтлол 1-1.				Үе шат: А.3
	Инженер	Б.Энхбат	Е.Г.Шифр: АТ-25/33	Масштаб: М1:25	Огноо: 2025
	Гүйцэтгэсэн	Ё.Баярмагнай	Т.Г.Шифр:	Зургийн дугаар: ГДГ-34	Хуудас: 67
	Шалгасан	Г.Нармандах			

ОНЦЛОХ ЦЭГ 6-ЫН ДХ-2 ХУДГИЙН БАЙГУУЛАЛТ

М1:25.

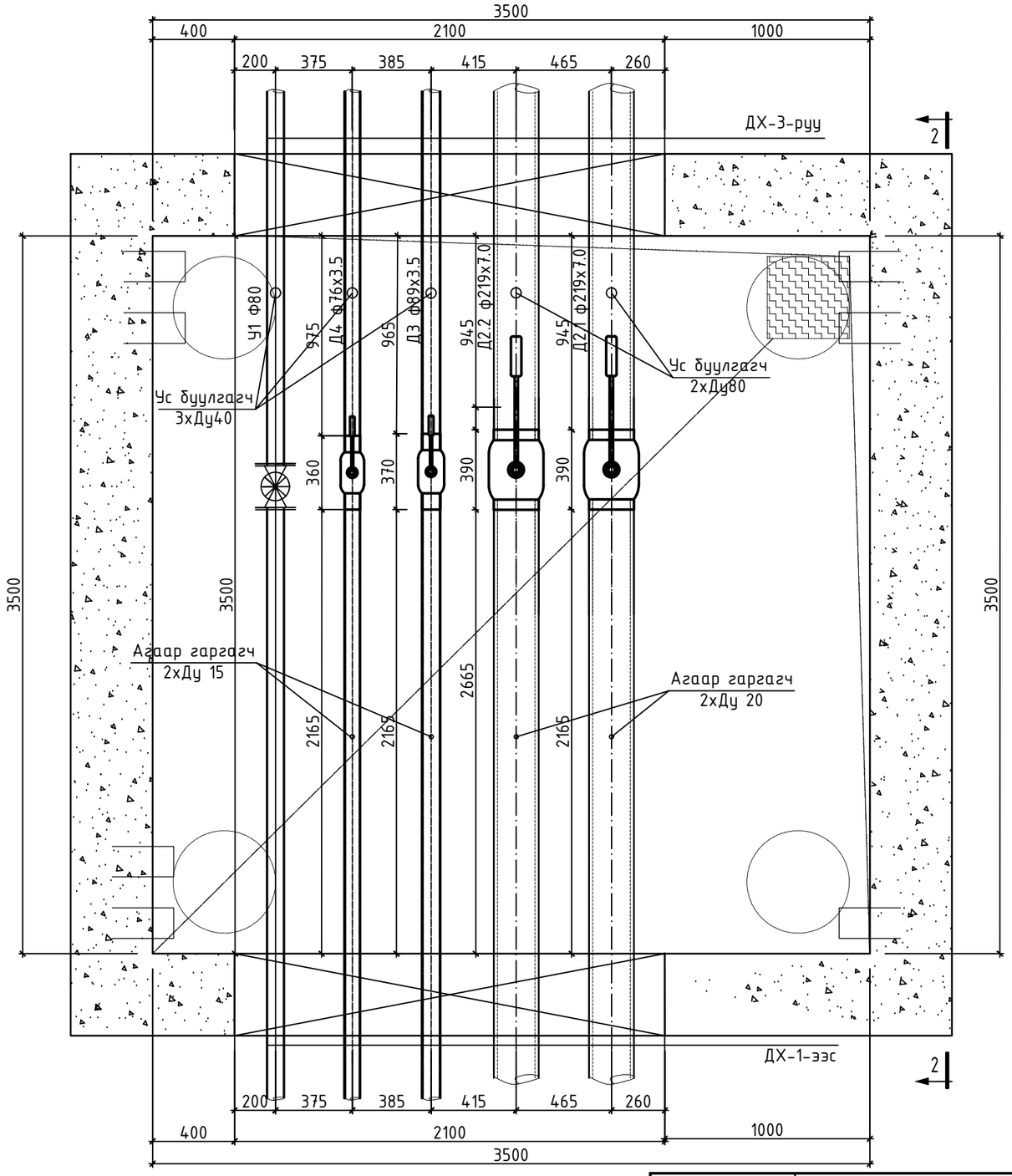

"АНГА ТРАНС" ХХК	Сумын дулаан хангамж, хэрэглээний халуун, хүйтэн усны гол шугамын зураг төсөв /УДДТ-4ЫН 2-Р ХЭЛХЭЭ/				
	Онцлох цэг 6-ийн ДХ-2 худгийн байгуулат.				Ye шат: А.3
	Инженер	Б.Энхбат	Е.Г.Шифр: АТ-25/33	Масштаб: М1:25	Огноо: 2025
	Гүйцэтгэсэн	Е.Баярмагнай	Т.Г.Шифр:	Зургийн дугаар: ГДГ-35	Хуудас: 67
	Шалгасан	Г.Нарандах			

ОГТЛОЛ 2-2
М1:25

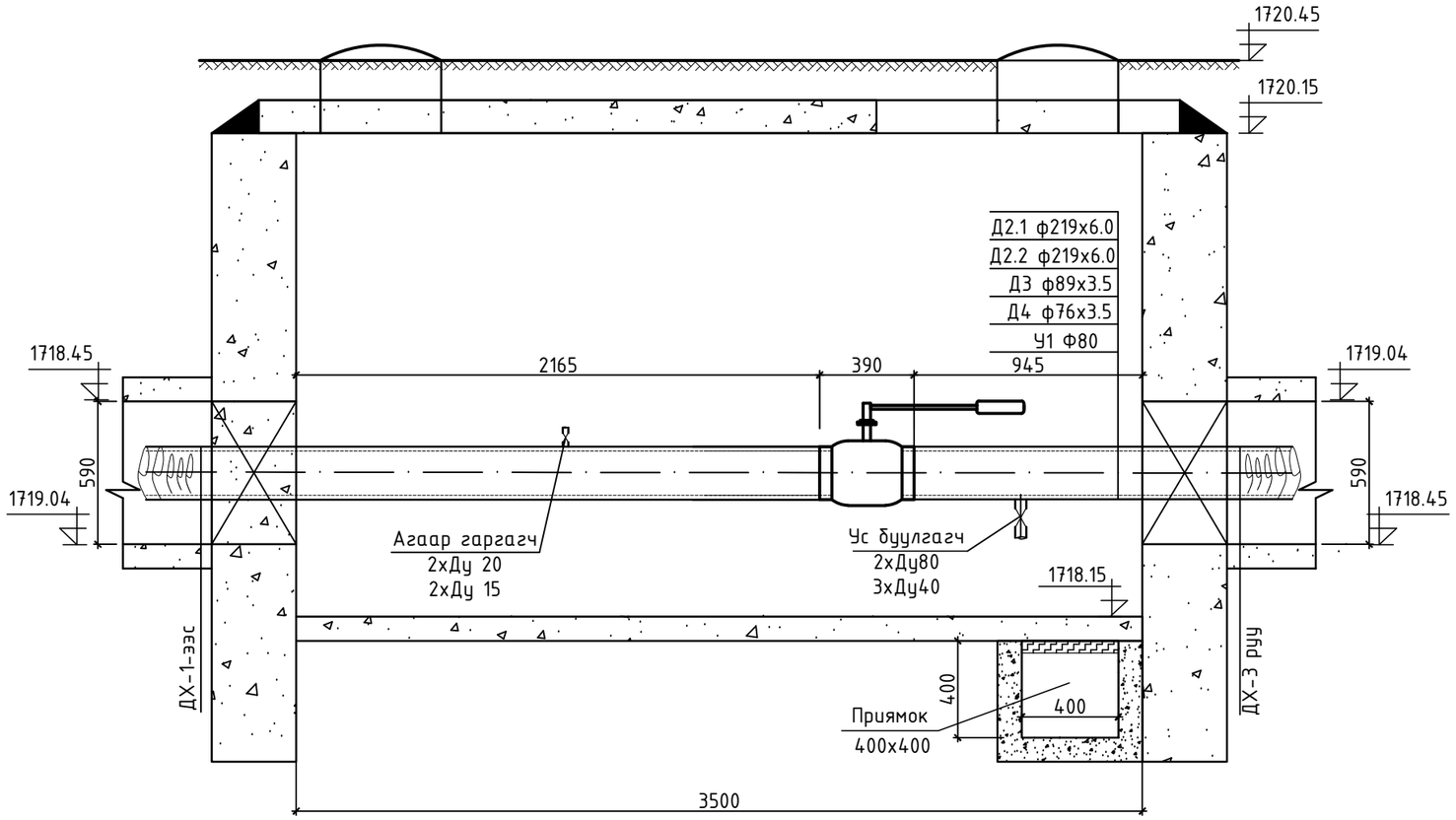

"АНГА ТРАНС" ХХК	Сумын дулаан хангамж, хэрэглээний халуун, хүйтэн усны гол шугамын зураг төсөв /УДДТ-4ЫН 2-Р ХЭЛХЭЭ/				
	Онцлох цэг 6-ийн ДХ-2 худгийн огтлол 2-2.				Ye шат: А.3
	Инженер	Б.Энхбат	Е.Г.Шифр: АТ-25/33	Масштаб: М1:25	Огноо: 2025
	Гүйцэтгэсэн	Е.Баярмагнай	Т.Г.Шифр:	Зургийн дугаар: ГДГ-36	Хуудас: 67
	Шалгасан	Г.Нарандах			

ОНЦЛОХ ЦЭГ 8-ЫН ДХ-3 ХУДГИЙН БАЙГУУЛАЛТ

М1:25.

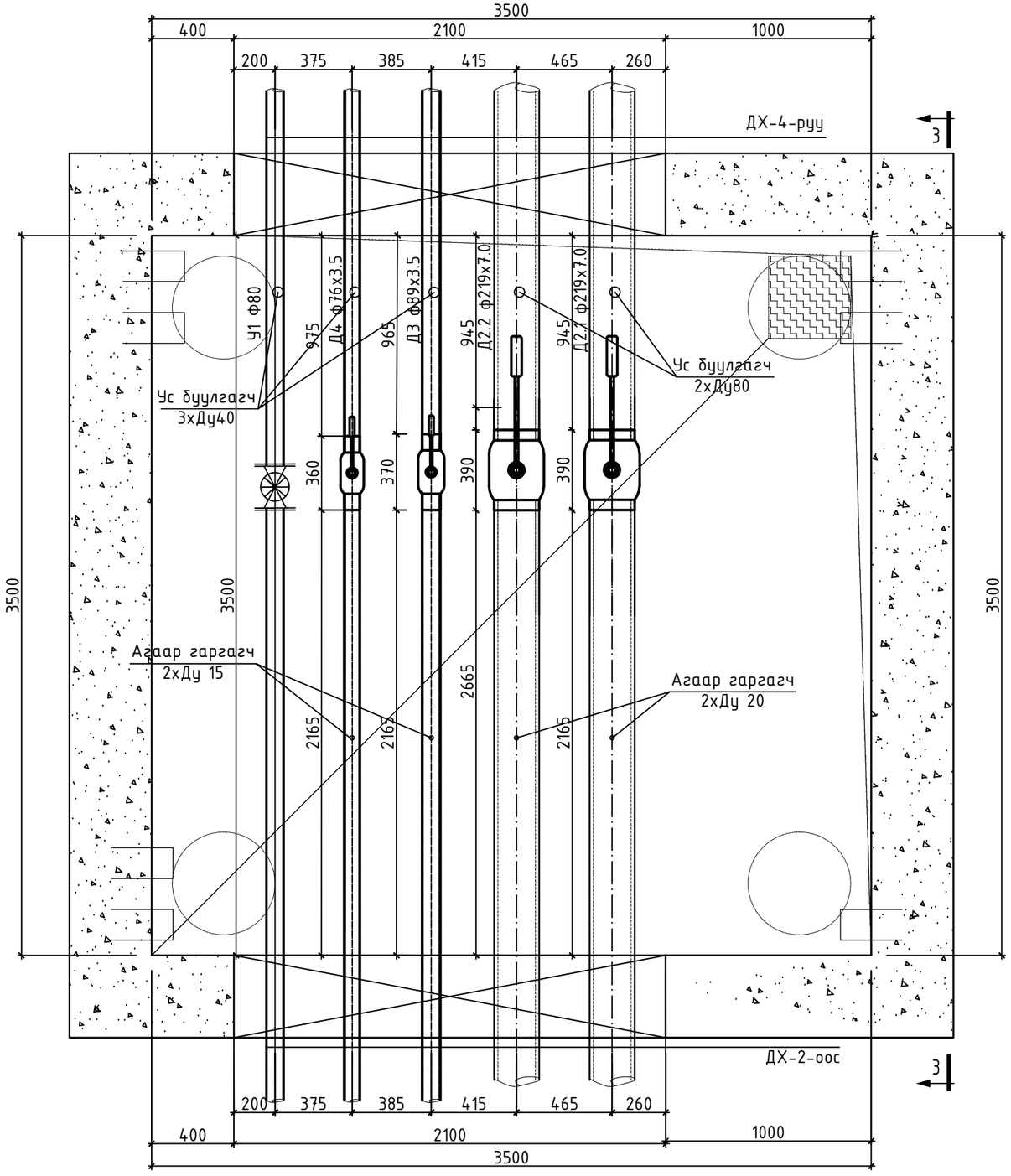

"АНГА ТРАНС" ХХК	Сумын дулаан хангамж, хэрэглээний халуун, хүйтэн усны гол шугамын зураг төсөв /УДДТ-4ЫН 2-Р ХЭЛХЭЭ/				
	Онцлох цэг 8-ийн ДХ-3 худгийн байгуулат.				Ye шат: А.3
	Инженер	Б.Энхбат	Е.Г.Шифр: АТ-25/33	Масштаб: М1:25	Огноо: 2025
	Гүйцэтгэсэн	Ё.Баярмагнай	Т.Г.Шифр:	Зургийн дугаар: ГДГ-37	Хуудас: 67
	Шалгасан	Г.Нармандах			

ОГТЛОЛ 3-3
М1:25

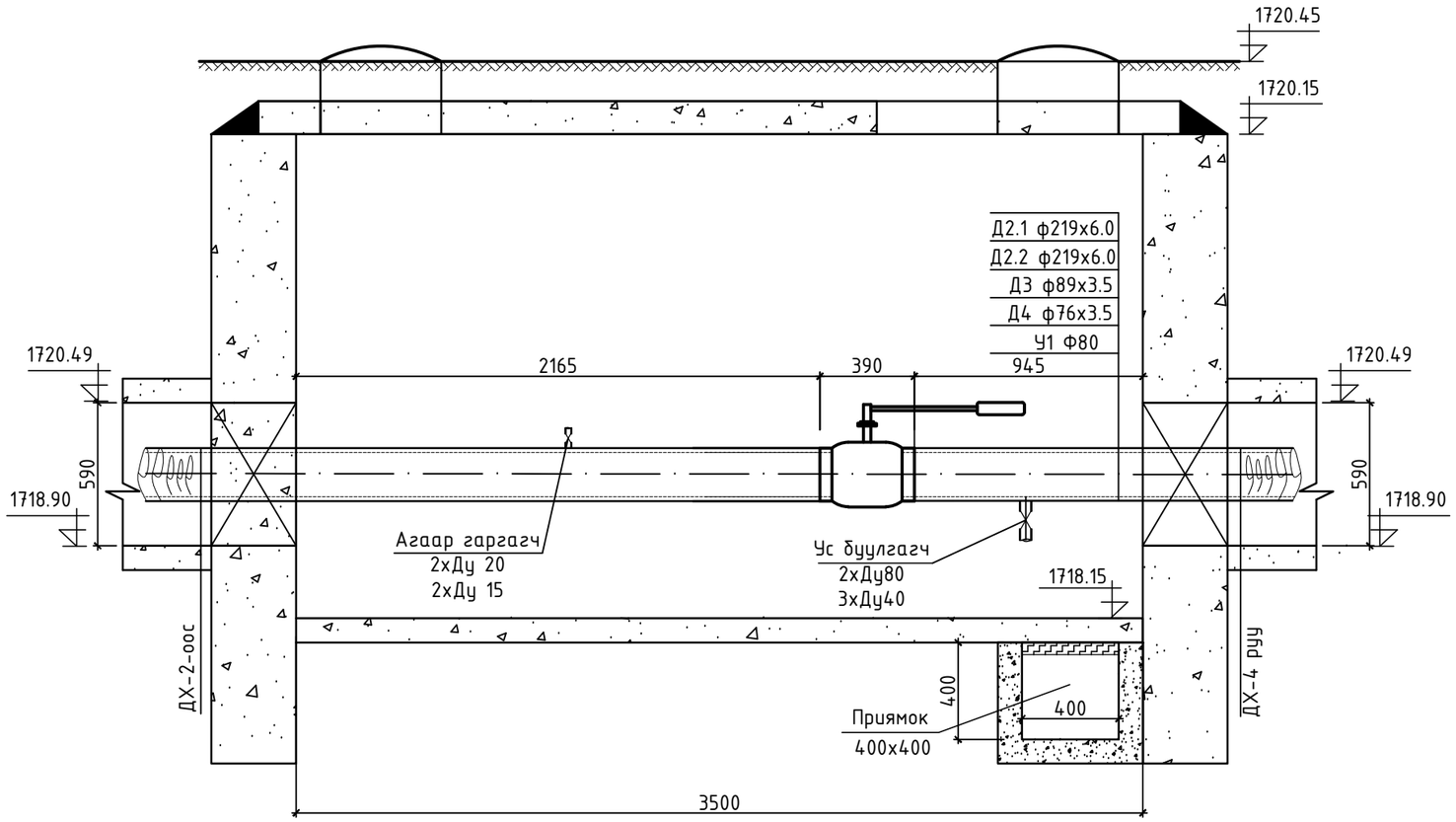

"АНГА ТРАНС" ХХК	Сумын дулаан хангамж, хэрэглээний халуун, хүйтэн усны гол шугамын зураг төсөв /УДДТ-4ЫН 2-Р ХЭЛХЭЭ/				
	Онцлох цэг 8-ийн ДХ-3 хуудгийн огтлол 3-3.				Ye шат: А.3
	Инженер	Б.Энхбат	Е.Г.Шифр: АТ-25/33	Масштаб: М1:25	Огноо: 2025
	Гүйцэтгэсэн	Ё.Баярмагнай	Т.Г.Шифр:	Зургийн дугаар: ГДГ-38	Хуудас: 67
	Шалгасан	Г.Нарманданах			

ОНЦЛОХ ЦЭГ 10-ЫН ДХ-4 ХУДГИЙН БАЙГУУЛАЛТ

М1:25.

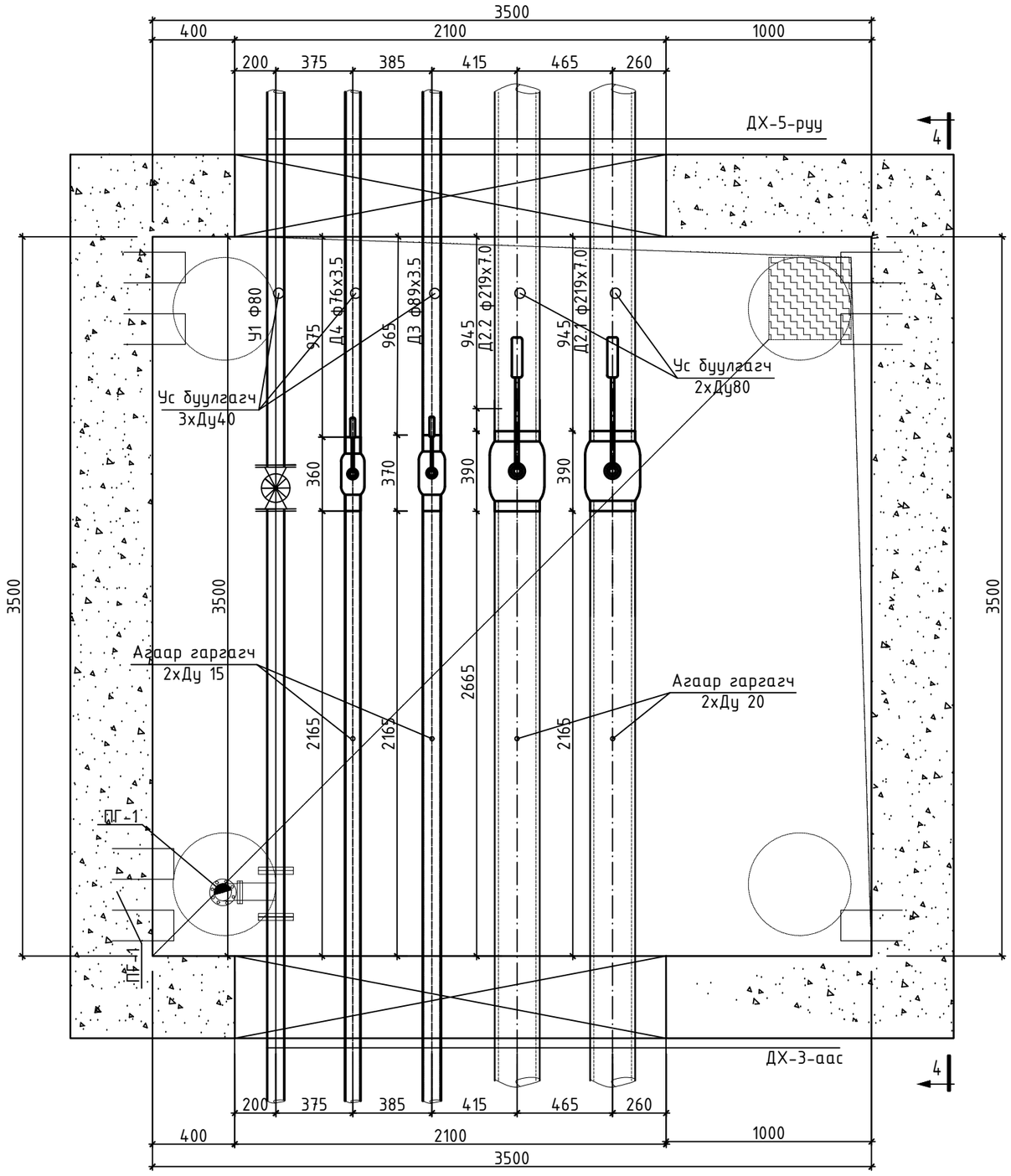

"АНГА ТРАНС" ХХК	Сумын дулаан хангамж, хэрэглээний халуун, хүйтэн усны гол шугамын зураг төсөв /УДДТ-4ЫН 2-Р ХЭЛХЭЭ/				
	Онцлох цэг 10-ийн ДХ-4 худгийн байгуулат.				Ye шат: А.3
	Инженер	Б.Энхбат	Е.Г.Шифр: АТ-25/33	Масштаб: М1:25	Огноо: 2025
	Гүйцэтгэсэн	Ё.Баярмагнай			
	Шалгасан	Г.Нармандах	Т.Г.Шифр:	Зургийн дугаар: ГДГ-39	Хуудас: 67

ОГТЛОЛ 4-4
М1:25

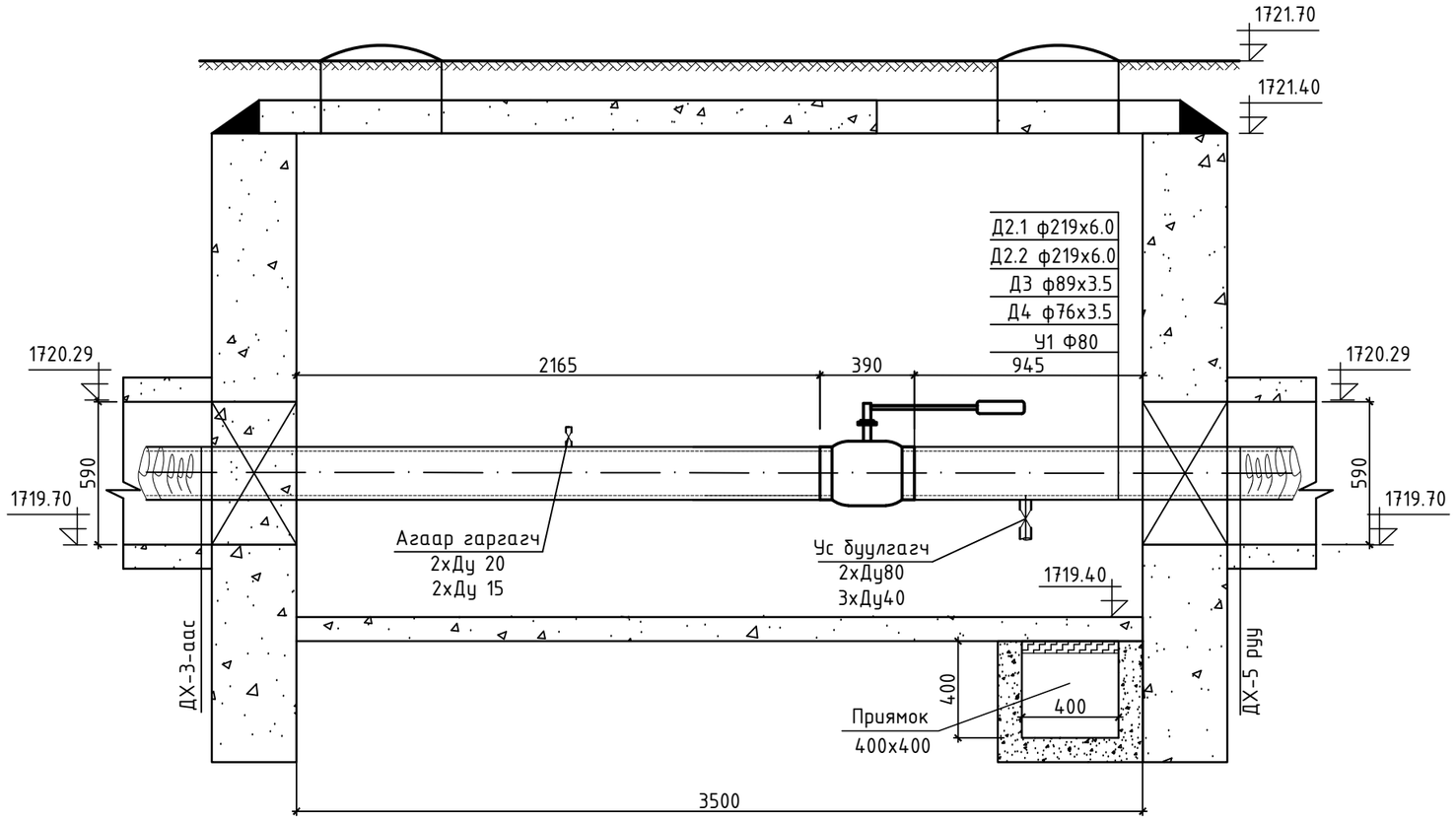

"АНГА ТРАНС" ХХК	Сумын дулаан хангамж, хэрэглээний халуун, хүйтэн усны гол шугамын зураг төсөв /УДДТ-4ЫН 2-Р ХЭЛХЭЭ/				
	Онцлох цэг 10-ийн ДХ-4 худгийн огтлол 4-4.				Ye шат: А.3
	Инженер	Б.Энхбат	Е.Г.Шифр: АТ-25/33	Масштаб: М1:25	Огноо: 2025
	Гүйцэтгэсэн	Ё.Баярмагнай	Т.Г.Шифр:	Зургийн дугаар: ГДГ-40	Хуудас: 67
	Шалгасан	Г.Нармандах			

ОНЦЛОХ ЦЭГ 17-ЫН ДХ-5 ХУДГИЙН БАЙГУУЛАЛТ

М1:25.

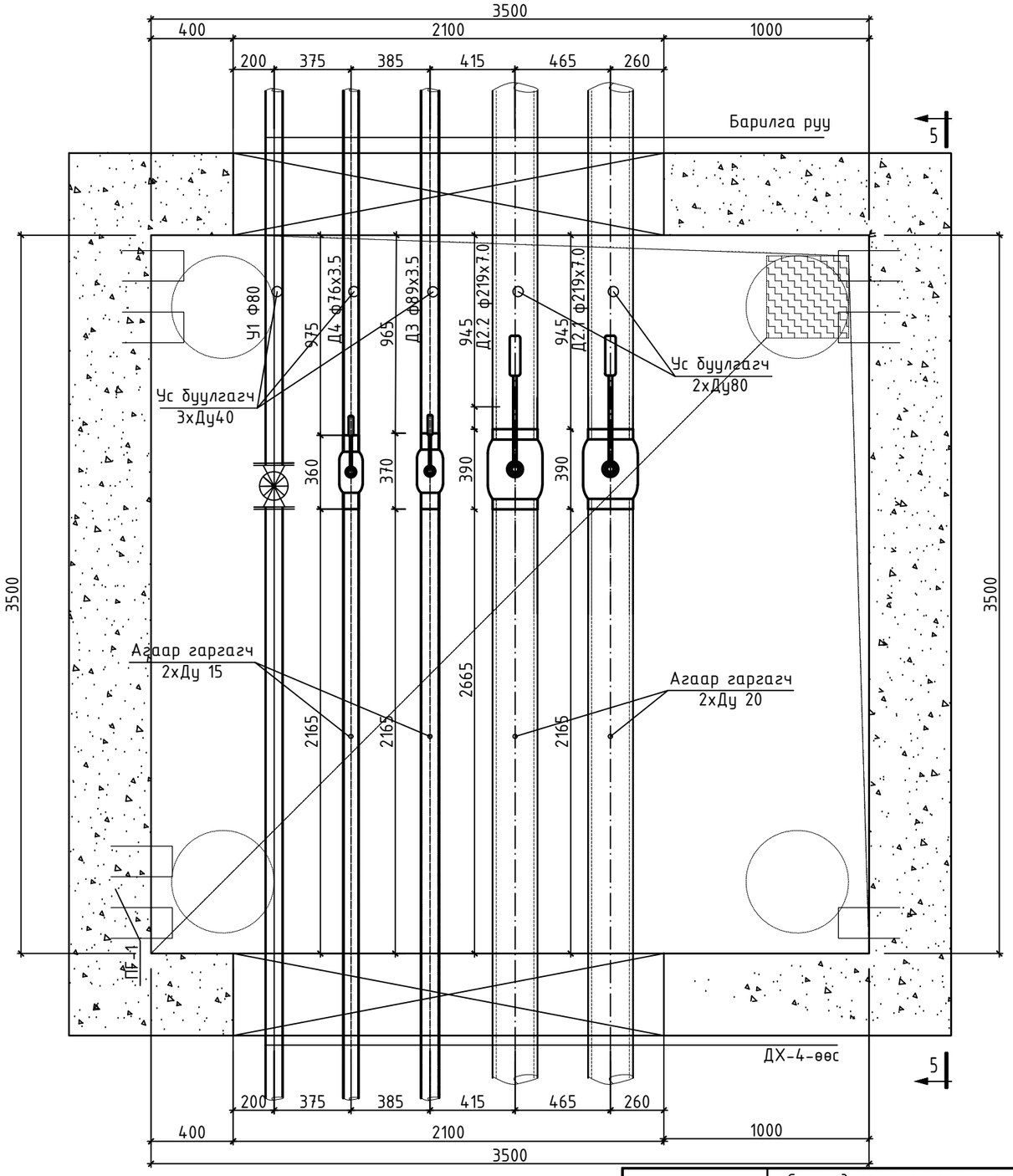

"АНГА ТРАНС" ХХК	Сумын дулаан хангамж, хэрэглээний халуун, хүйтэн усны гол шугамын зураг төсөв /УДДТ-4ЫН 2-Р ХЭЛХЭЭ/				
	Онцлох цэг 17-ийн ДХ-5 худгийн байгуулат.				Үе шат: А.З
	Инженер	Б.Энхбат	Е.Г.Шифр: АТ-25/33	Масштаб: М1:25	Огноо: 2025
	Гүйцэтгэсэн	Ё.Баярмагнай	Т.Г.Шифр:	Зургийн дугаар: ГДГ-41	Хуудас: 67
	Шалгасан	Г.Нарандах			

ОГТЛОЛ 5-5
М1:25

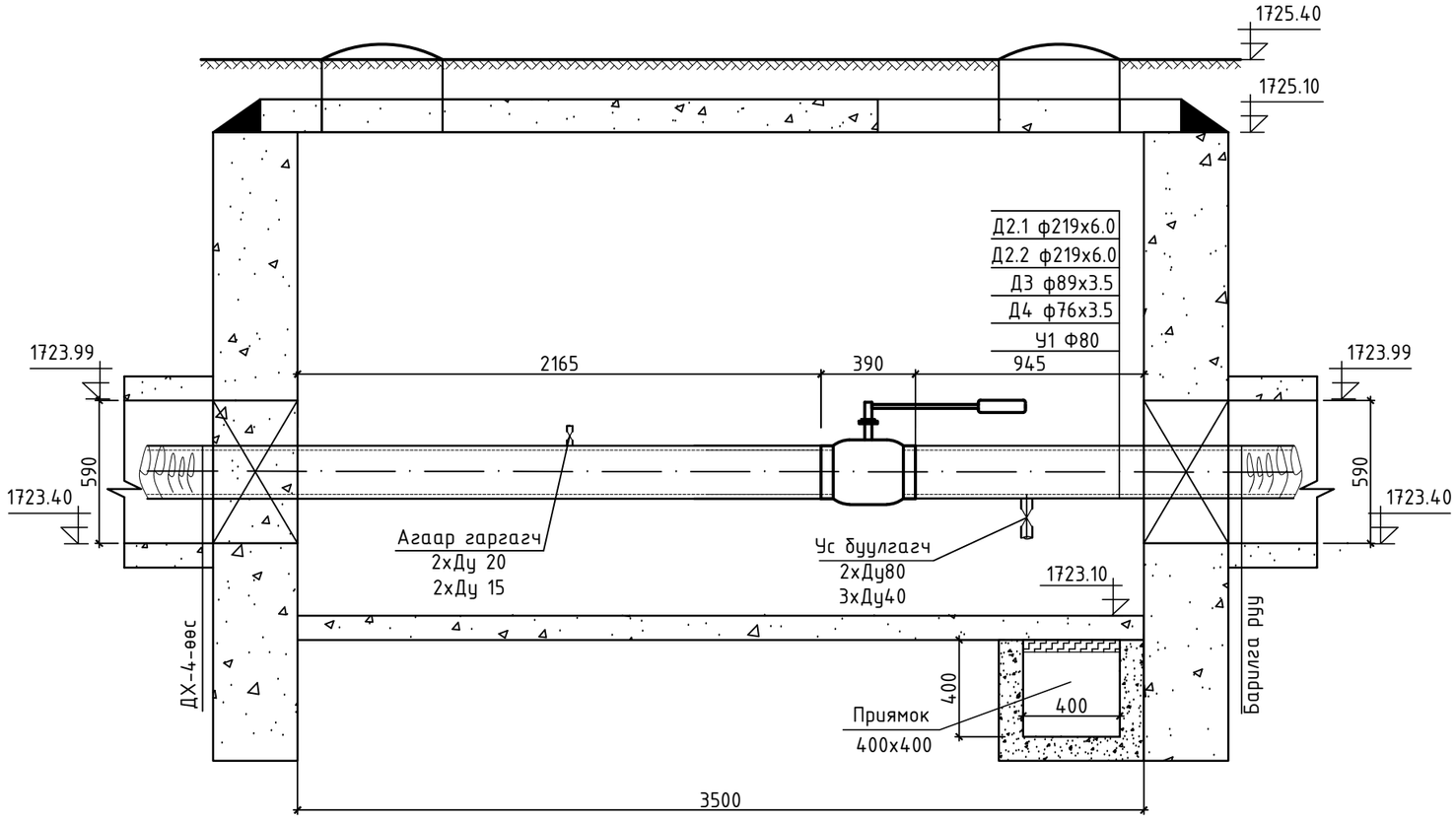

"АНГА ТРАНС" ХХК	Сумын дулаан хангамж, хэрэглээний халуун, хүйтэн усны гол шугамын зураг төсөв /УДДТ-4ЫН 2-Р ХЭЛХЭЭ/				
	Онцлох цэг 17-ийн ДХ-5 худгийн огтлол 5-5.				Үе шат: А.З
	Инженер	Б.Энхбат	Е.Г.Шифр: АТ-25/33	Масштаб: М1:25	Огноо: 2025
	Гүйцэтгэсэн	Ё.Баярмагнай	Т.Г.Шифр:	Зургийн дугаар: ГДГ-42	Хуудас: 67
	Шалгасан	Г.Нармандах			

ОНЦЛОХ ЦЭГ 30-ЫН ДХ-6 ХУДГИЙН БАЙГУУЛАЛТ

М1:25.

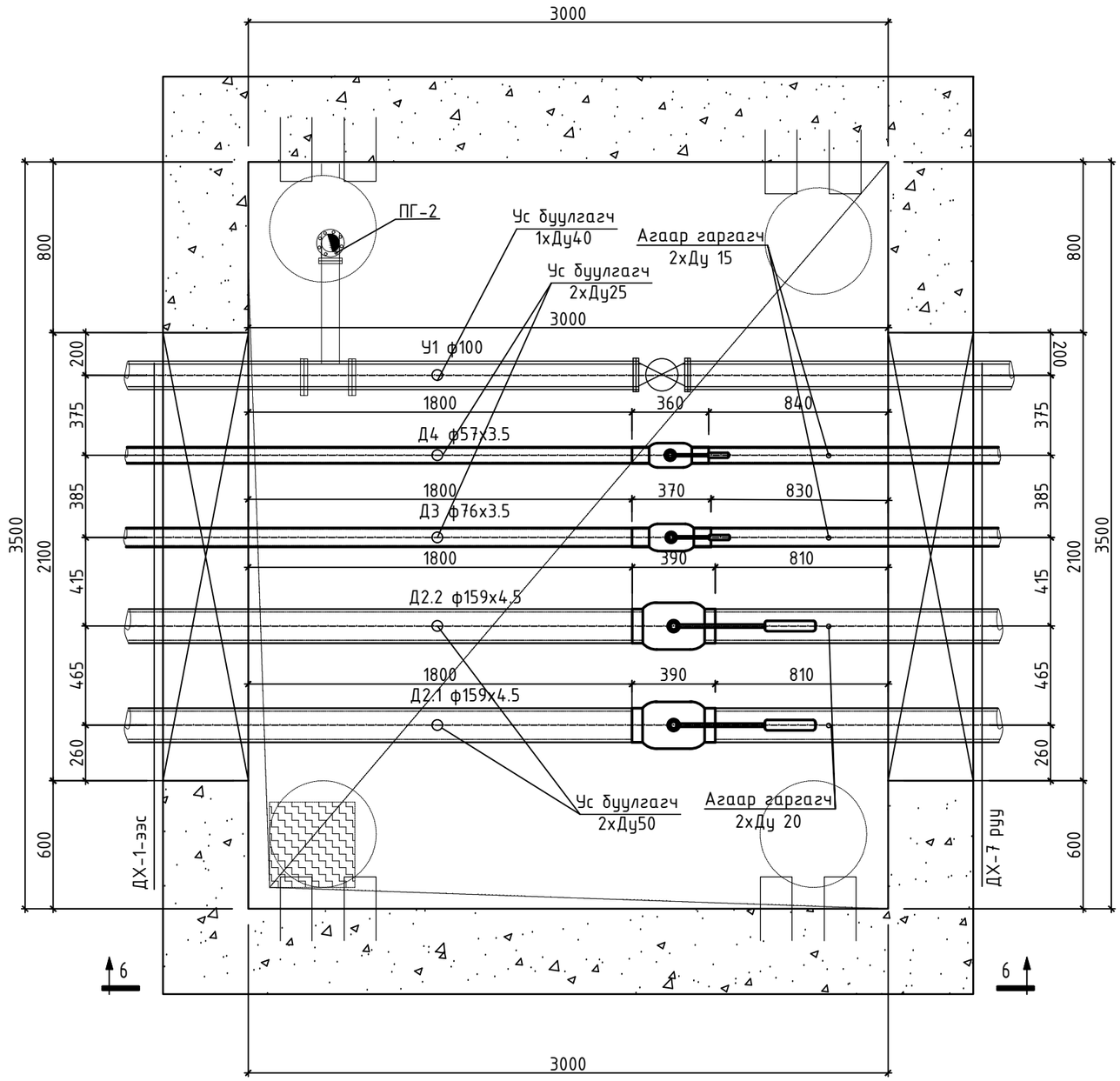

"АНГА ТРАНС" ХХК	Сумын дулаан хангамж, хэрэглээний халуун, хүйтэн усны гол шугамын зураг төсөв /УДДТ-4ЫН 2-Р ХЭЛХЭЭ/				
	Онцлох цэг 30-ийн ДХ-6 худгийн байгуулат.				Ye шат: А.3
	Инженер	Б.Энхбат	Е.Г.Шифр: АТ-25/33	Масштаб: М1:25	Огноо: 2025
	Гүйцэтгэсэн	Ё.Баярмагнай	Т.Г.Шифр:	Зургийн дугаар: ГДГ-43	Хуудас: 67
	Шалгасан	Г.Нармандах			

ОГТЛОЛ 6-6
М1:25

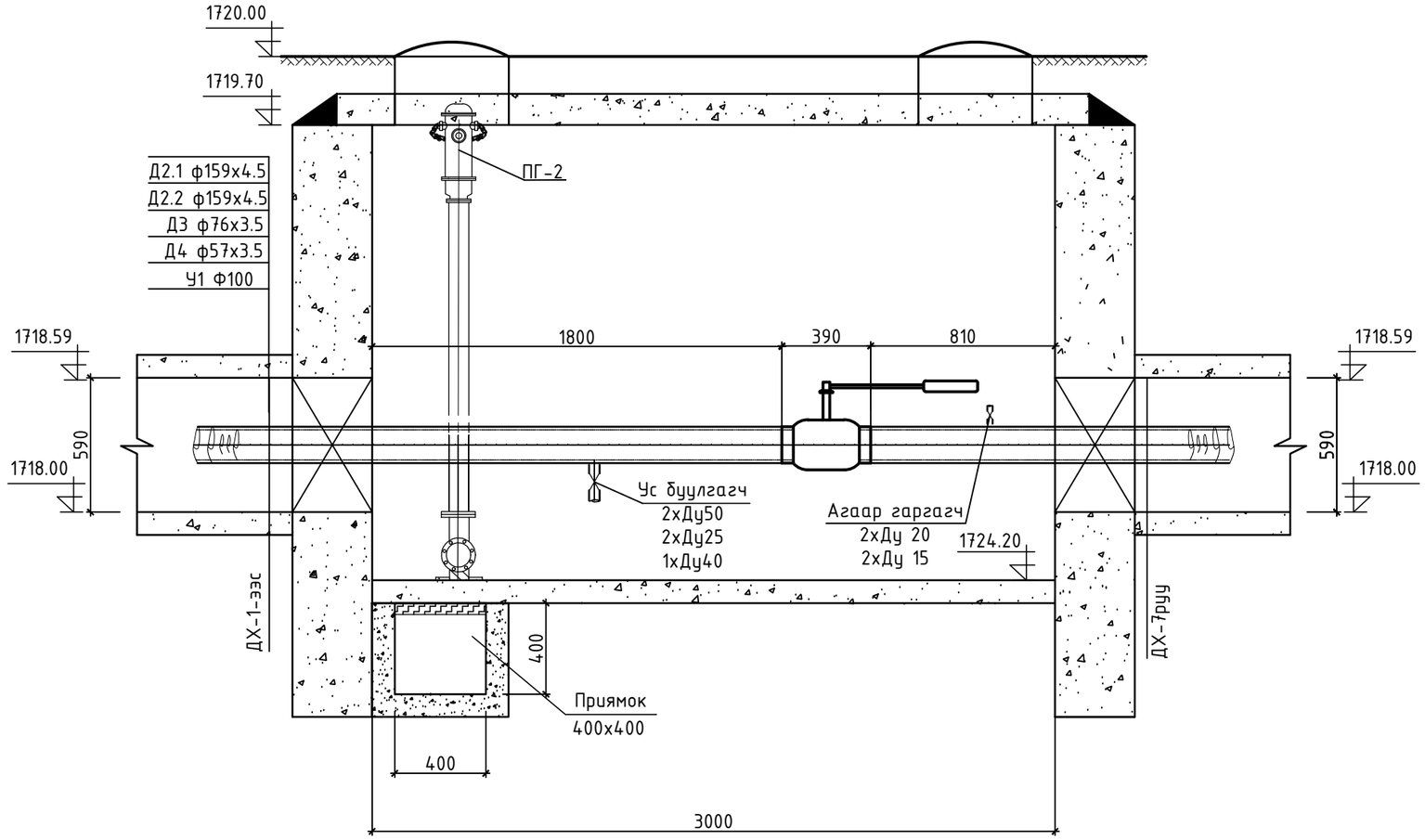

"АНГА ТРАНС" ХХК	Сумын дулаан хангамж, хэрэглээний халуун, хүйтэн усны гол шугамын зураг төсөв /УДДТ-4ЫН 2-Р ХЭЛХЭЭ/				
	Онцлох цэг 30-ийн ДХ-6 худгийн огтлол 6-6.				Ye шат: А.3
	Инженер	Б.Энхбат	Е.Г.Шифр: АТ-25/33	Масштаб: М1:25	Огноо: 2025
	Гүйцэтгэсэн	Ё.Баярмагнай	Т.Г.Шифр:	Зургийн дугаар: ГДГ-44	Хуудас: 67
	Шалгасан	Г.Нармандах			

ОНЦЛОХ ЦЭГ 38-ЫН ДХ-7 ХУДГИЙН БАЙГУУЛАЛТ

М1:25.

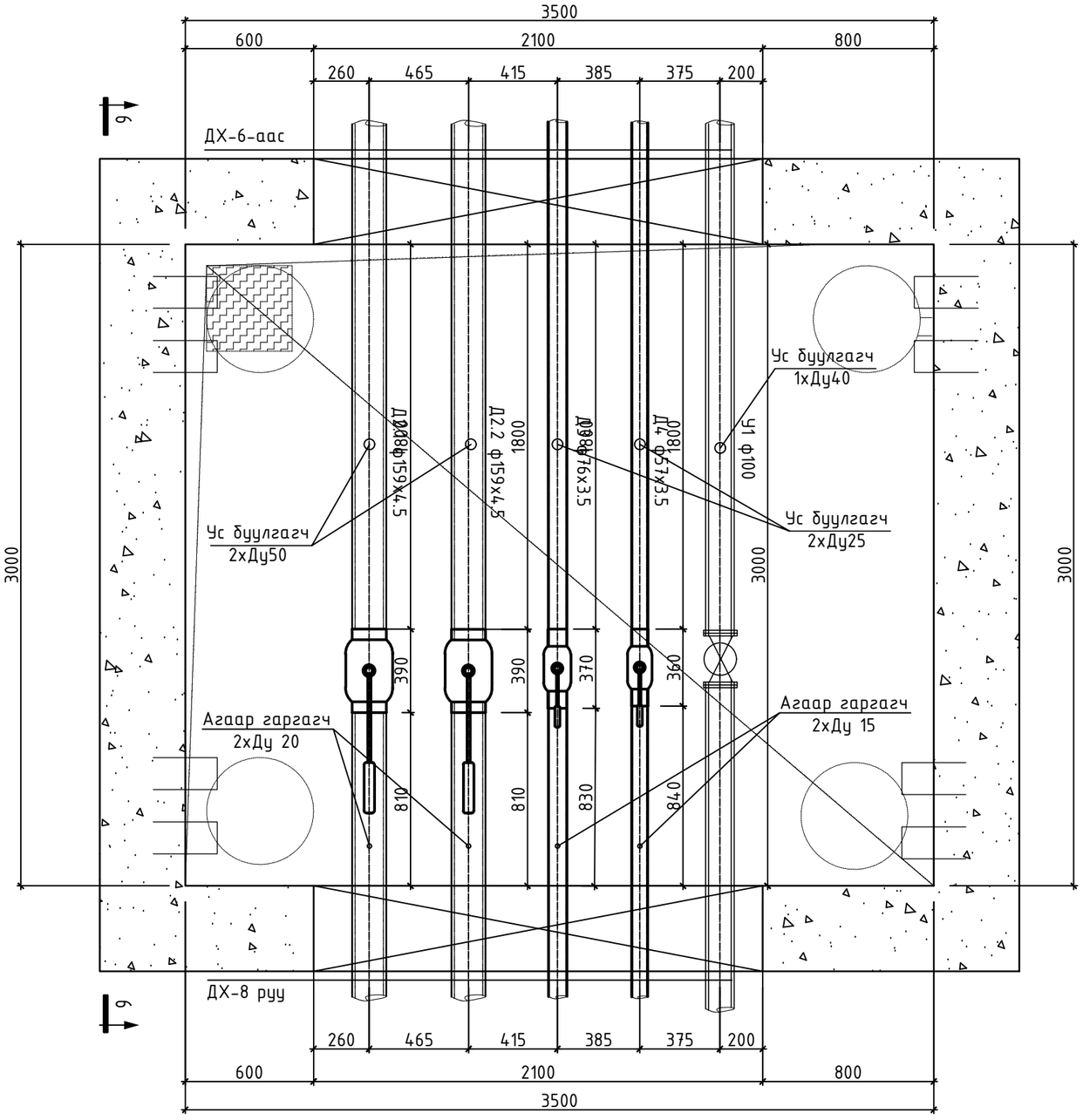

Сумын дулаан хангамж, хэрэглээний халуун, хүйтэн усны гол шугамын зураг төсөв
/УДДТ-4ЫН 2-Р ХЭЛХЭЭ/

"АНГА ТРАНС" ХХК	Онцлох цэг 38-ийн ДХ-7 худгийн байгуулат.				Ye шат: А.3
	Инженер	Б.Энхбат	Е.Г.Шифр: АТ-25/33	Масштаб: М1:25	Огноо: 2025
	Гүйцэтгэсэн	Ё.Баярмагнай	Т.Г.Шифр:	Зургийн дугаар: ГДГ-45	Хуудас: 67
	Шалгасан	Г.Нармандах			

ОГТЛОЛ 7-7
М1:25

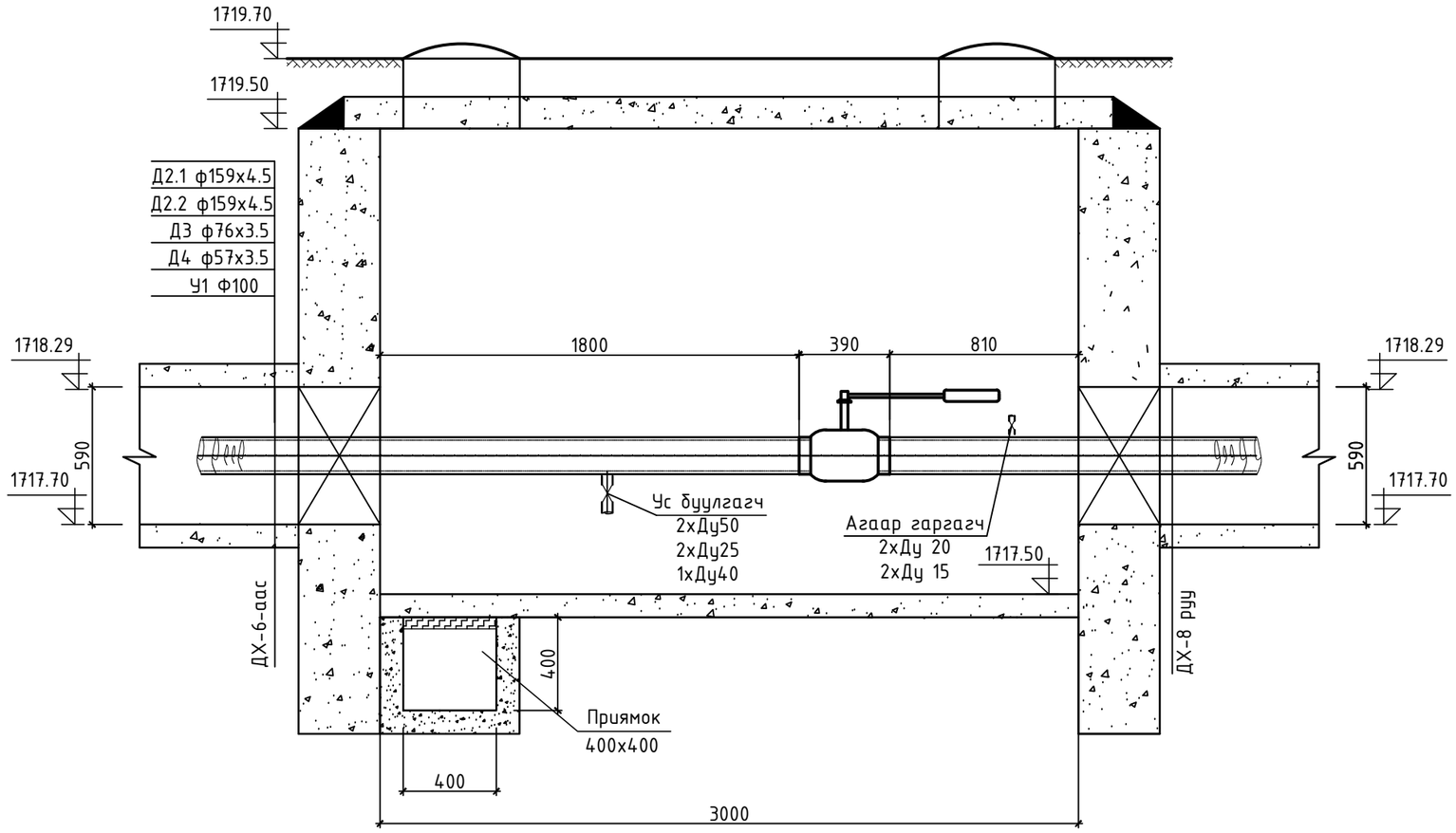

"АНГА ТРАНС" ХХК	Сумын дулаан хангамж, хэрэглээний халуун, хүйтэн усны гол шугамын зураг төсөв /УДДТ-4ЫН 2-Р ХЭЛХЭЭ/				
	Онцлох цэг 38-ийн ДХ-7 худгийн огтлол 7-7.				Үе шат: А.3
	Инженер	Б.Энхбат	Е.Г.Шифр: АТ-25/33	Масштаб: М1:25	Огноо: 2025
	Гүйцэтгэсэн	Ё.Баярмагнай	Т.Г.Шифр:	Зургийн дугаар: ГДГ-46	Хуудас: 67
	Шалгасан	Г.Нарандах			

ОНЦЛОХ ЦЭГ 40-ИЙН ДХ-8 ХУДГИЙН БАЙГУУЛАЛТ

М1:25.

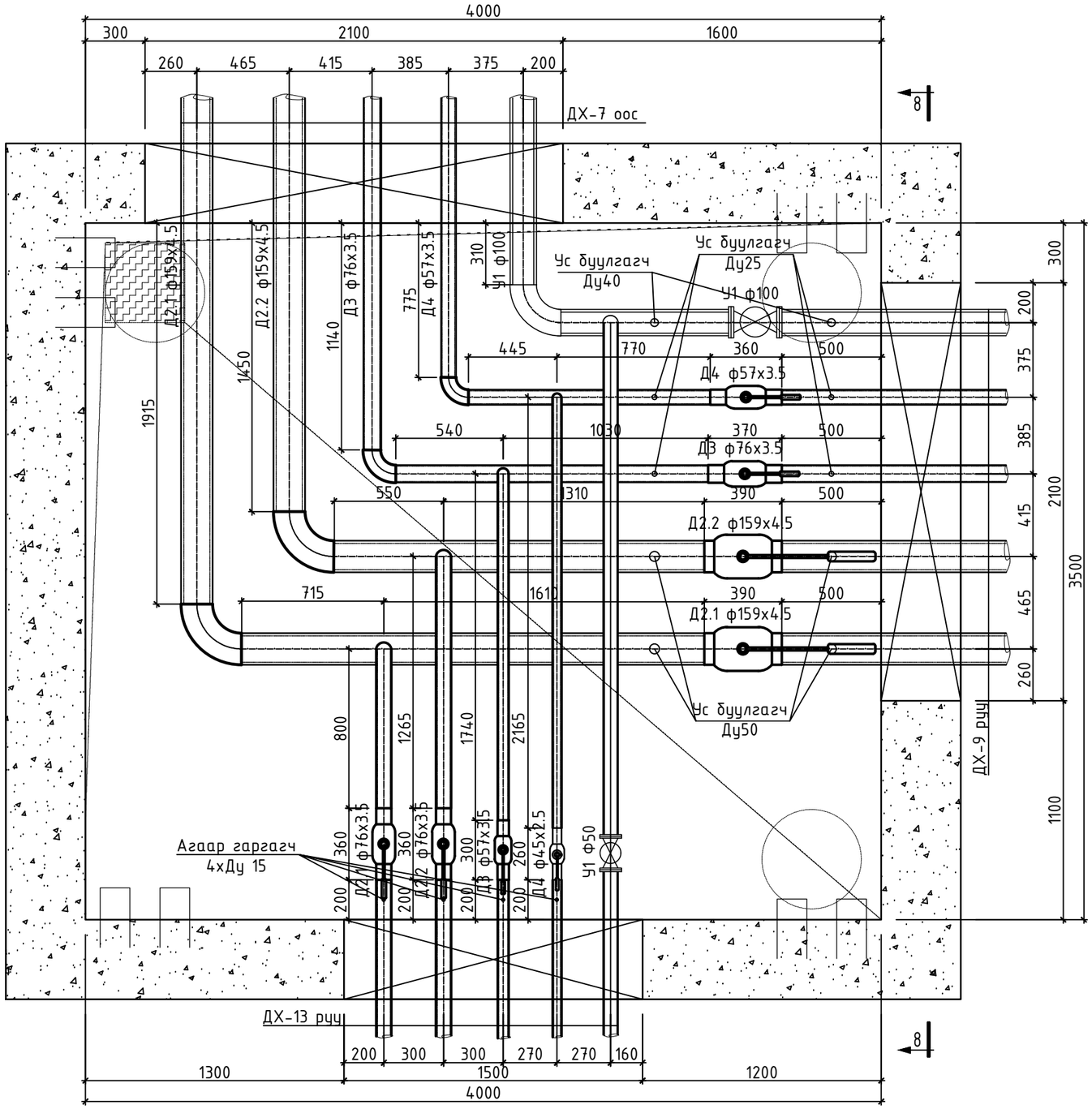

"АНГА ТРАНС" ХХК	Сумын дулаан хангамж, хэрэглээний халуун, хүйтэн усны гол шугамын зураг төсөв /УДДТ-4ЫН 2-Р ХЭЛХЭЭ/				
	Онцлох цэг 40-ийн ДХ-8 худгийн байгуулат.				Ye шат: А.3
	Инженер	Б.Энхбат	Е.Г.Шифр: АТ-25/33	Масштаб: М1:25	Огноо: 2025
	Гүйцэтгэсэн	Ё.Баярмагнай			
	Шалгасан	Г.Нармандах	Т.Г.Шифр:	Зургийн дугаар: ГДГ-47	Хуудас: 67

ОГТЛОЛ 8-8
М1:25

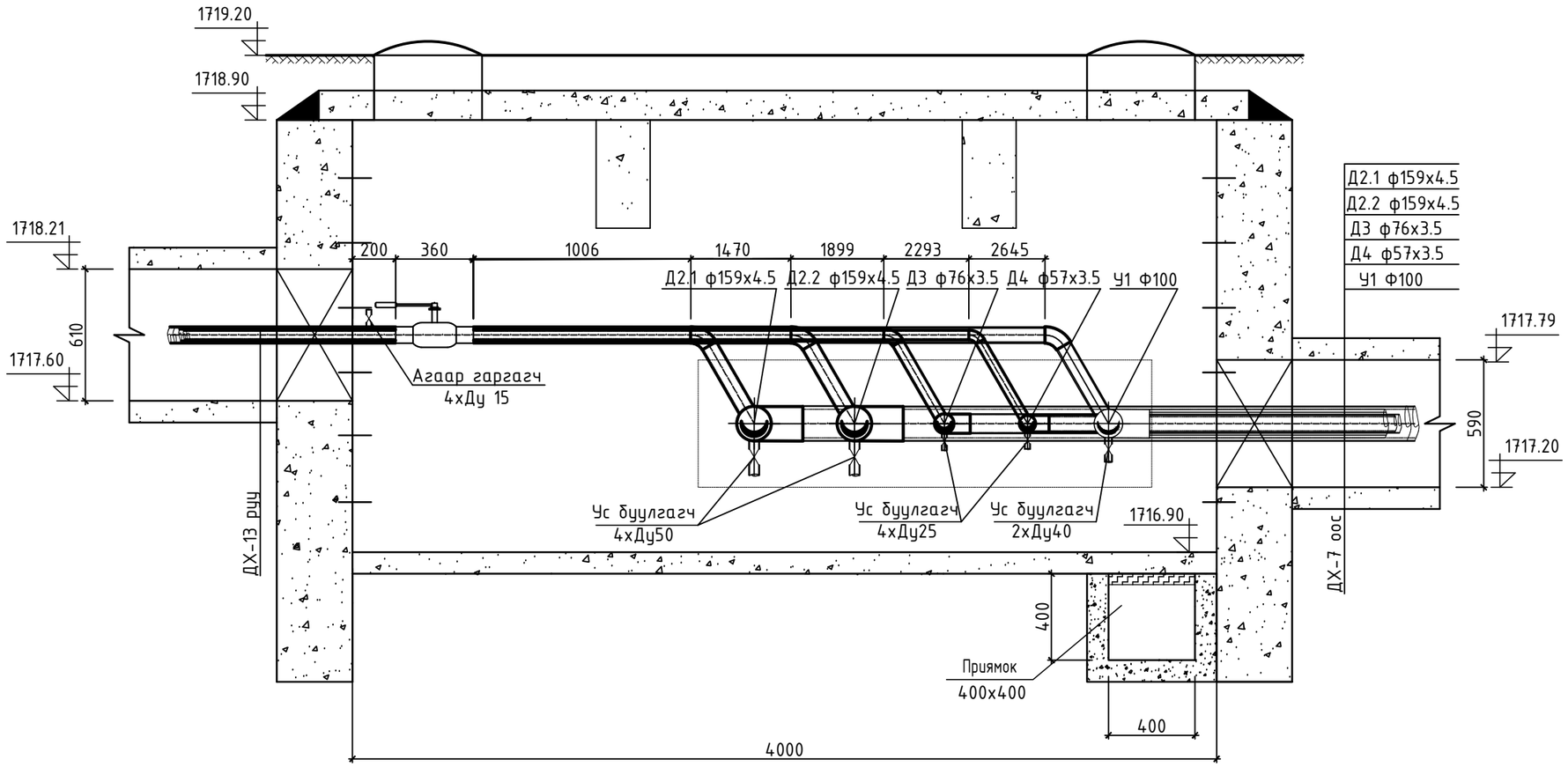

"АНГА ТРАНС" ХХК	Сумын дулаан хангамж, хэрэглээний халуун, хүйтэн усны гол шугамын зураг төсөв /УДДТ-4ЫН 2-Р ХЭЛХЭЭ/				
	Онцлох цэг 40-ийн ДХ-8 худгийн огтлол 8-8.				Үе шат: А.З
	Инженер	Б.Энхбат	Е.Г.Шифр: АТ-25/33	Масштаб: М1:25	Огноо: 2025
	Гүйцэтгэсэн	Ё.Баярмагнай	Т.Г.Шифр:	Зургийн дугаар: ГДГ-48	Хуудас: 67
	Шалгасан	Г.Нарандах			

ОНЦЛОХ ЦЭГ 44-ИЙН ДХ-9 ХУДГИЙН БАЙГУУЛАЛТ

М1:25.

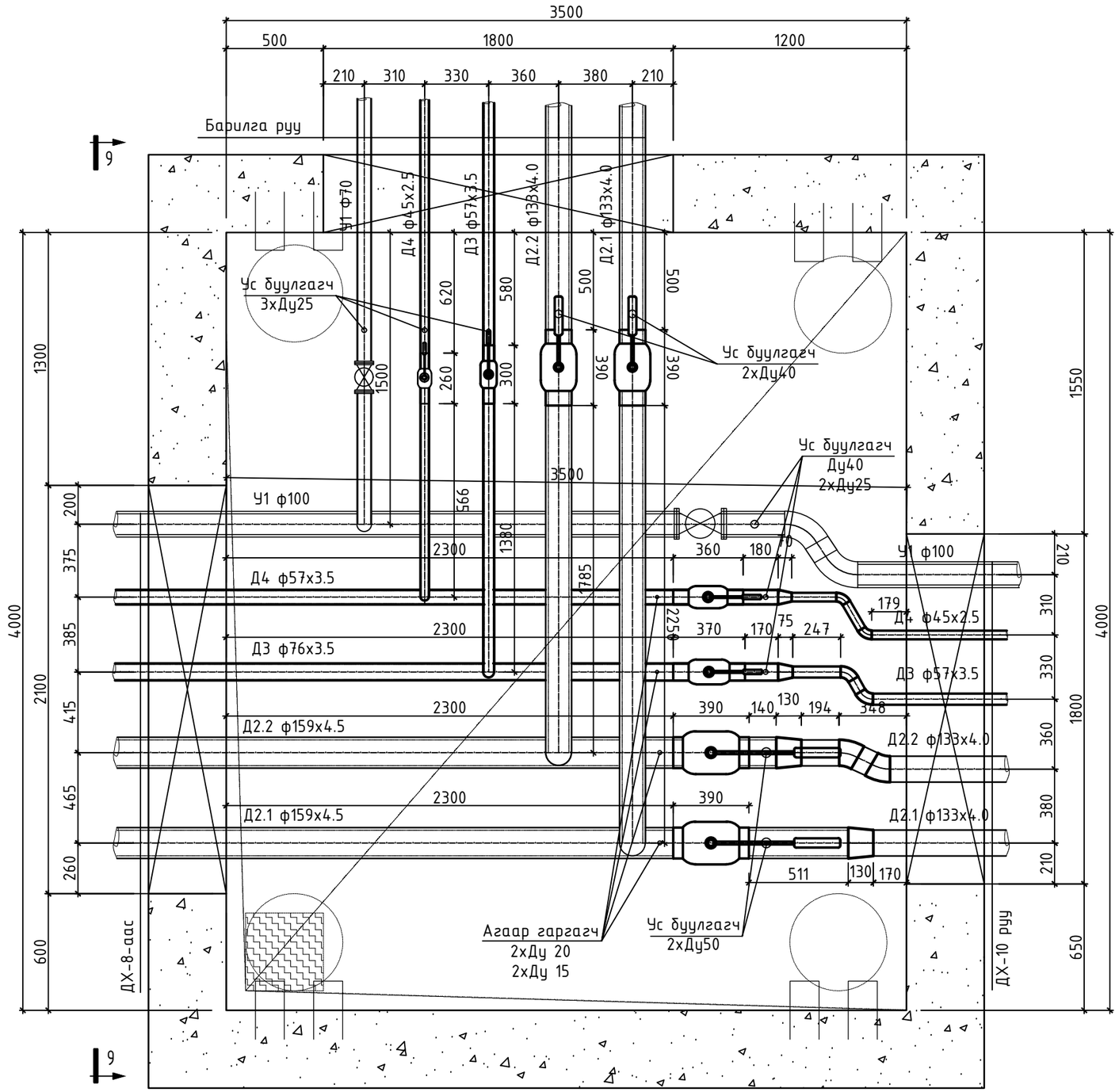

"АНГА ТРАНС" ХХК	Сумын дулаан хангамж, хэрэглээний халуун, хүйтэн усны гол шугамын зураг төсөв /УДДТ-4ЫН 2-Р ХЭЛХЭЭ/				
	Онцлох цэг 44-ийн ДХ-9 худгийн байгуулат.				Ye шат: А.3
	Инженер	Б.Энхбат	Е.Г.Шифр: АТ-25/33	Масштаб: М1:25	Огноо: 2025
	Гүйцэтгэсэн	Ё.Баярмагнай	Т.Г.Шифр:	Зургийн дугаар: ГДГ-49	Хуудас: 67
	Шалгасан	Г.Нармандах			

ОГТЛОЛ 9-9
М1:25

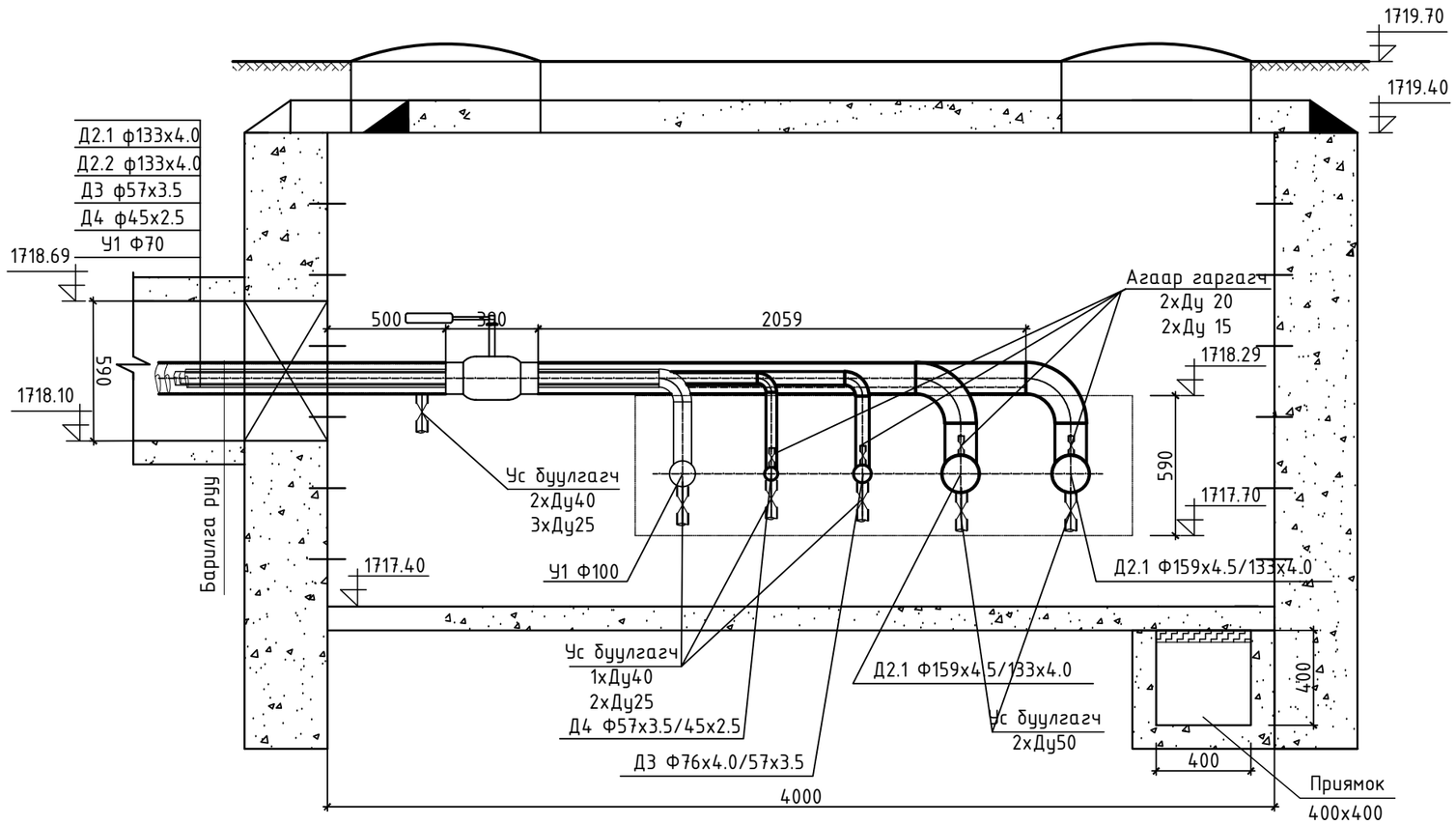

"АНГА ТРАНС" ХХК	Сумын дулаан хангамж, хэрэглээний халуун, хүйтэн усны гол шугамын зураг төсөв /УДДТ-4ЫН 2-Р ХЭЛХЭЭ/				
	Онцлох цэг 44-ийн ДХ-9 худгийн огтлол 9-9.				Ye шат: А.3
	Инженер	Б.Энхбат	Е.Г.Шифр: АТ-25/33	Масштаб: М1:25	Огноо: 2025
	Гүйцэтгэсэн	Ё.Баярмагнай			
	Шалгасан	Г.Нарандах	Т.Г.Шифр:	Зургийн дугаар: ГДГ-50	Хуудас: 67

ОНЦЛОХ ЦЭГ 46-ИЙН ДХ-10 ХУДГИЙН БАЙГУУЛАЛТ
М1:25.

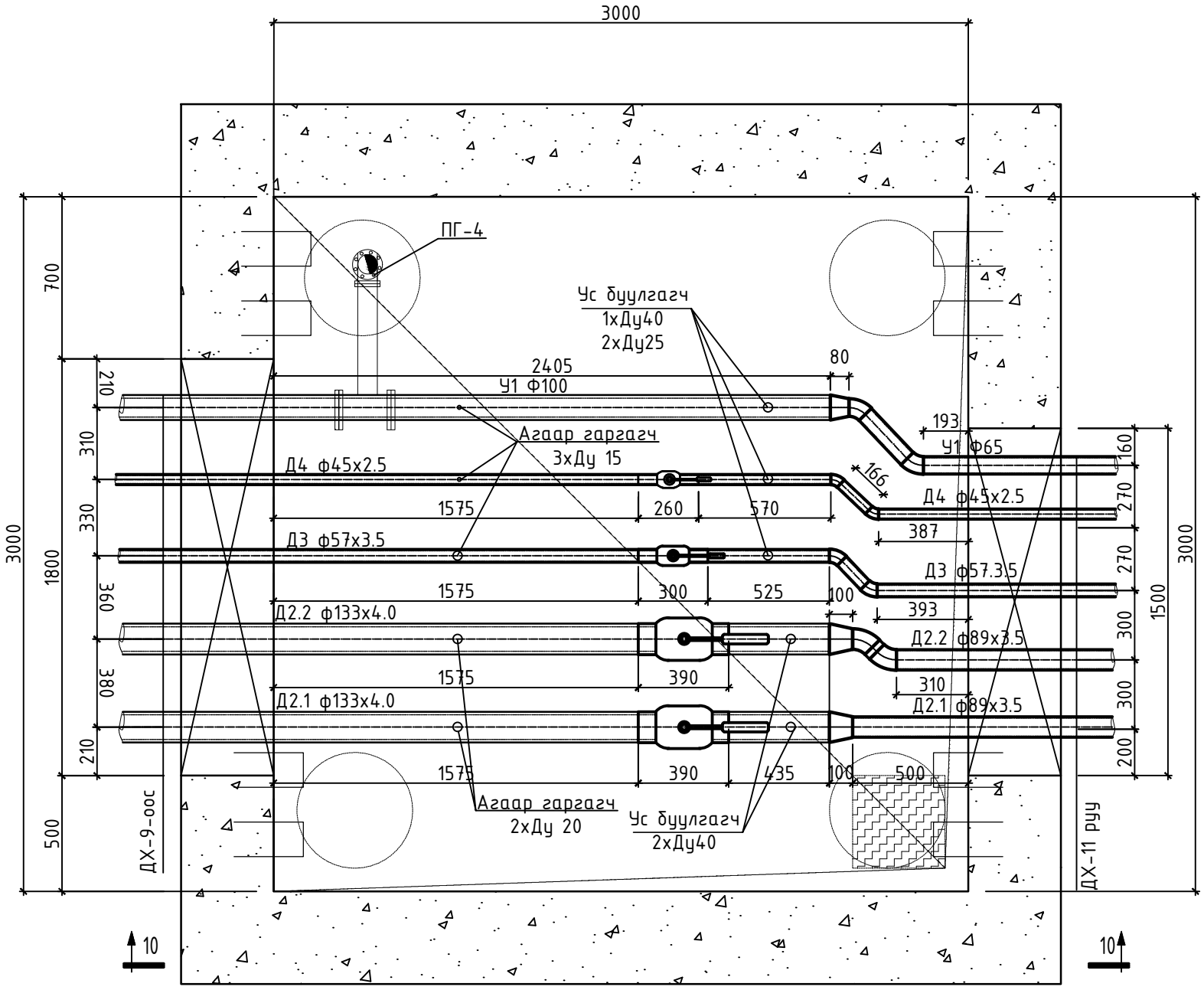

ОГТЛОЛ 10-10
М1:25

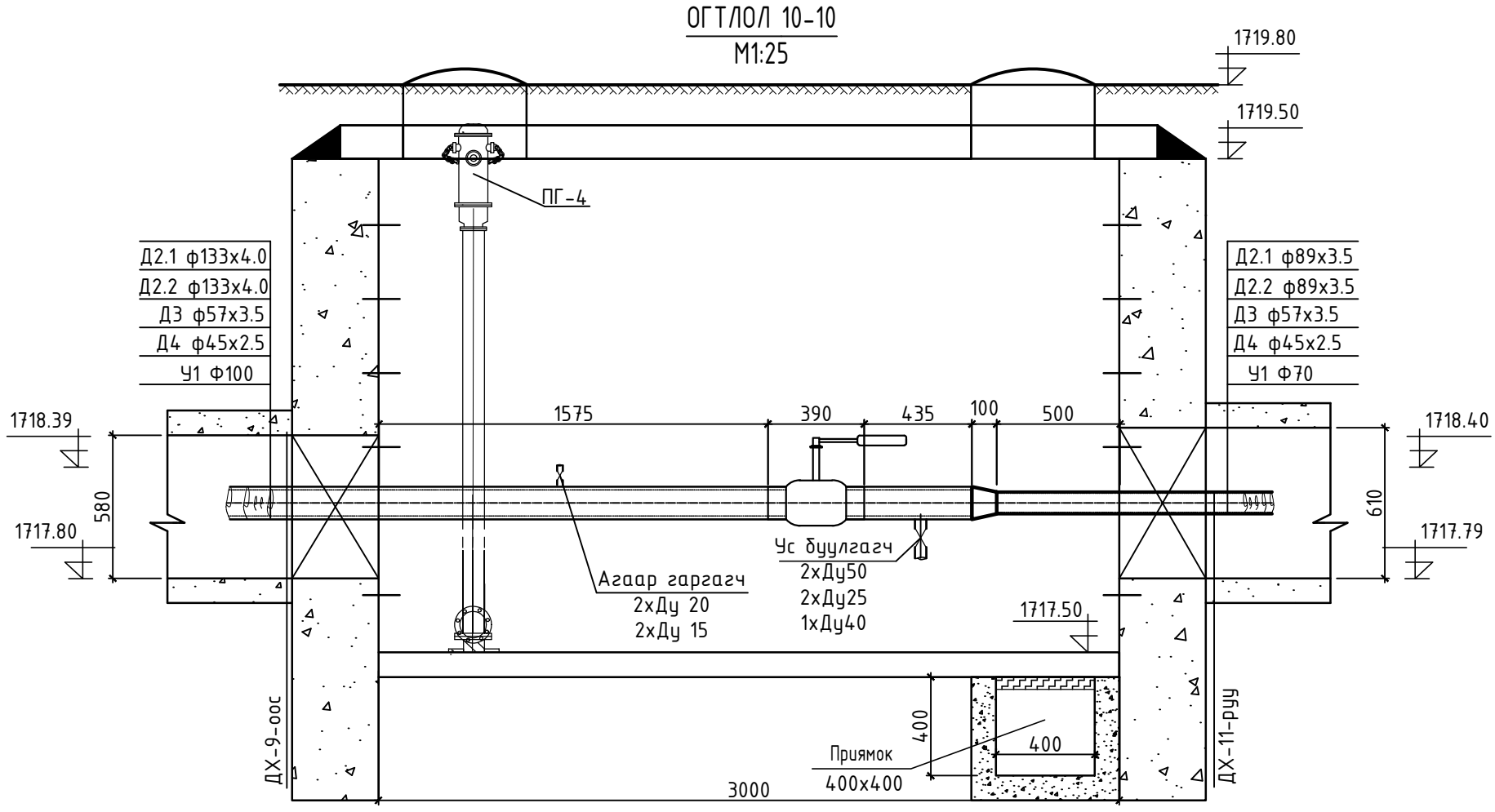

"АНГА ТРАНС" ХХК	Сумын дулаан хангамж, хэрэглээний халуун, хүйтэн усны гол шугамын зураг төсөв /УДДТ-4ЫН 2-Р ХЭЛХЭЭ/				
	Онцлох цэг 46-ийн ДХ-10 худгийн байгуулалт, огтлол 10-10.				Ye шат: А.3
	Инженер	Б.Энхбат	Е.Г.Шифр: АТ-25/33	Масштаб: М1:25	Огноо: 2025
	Гүйцэтгэсэн	Ё.Баярмагнай	Т.Г.Шифр:	Зургийн дугаар: ГДГ-51	Хуудас: 67
	Шалгасан	Г.Нармандах			

ОНЦЛОХ ЦЭГ 52-ИЙН ДХ-11 ХУДГИЙН БАЙГУУЛАЛТ
М1:25.

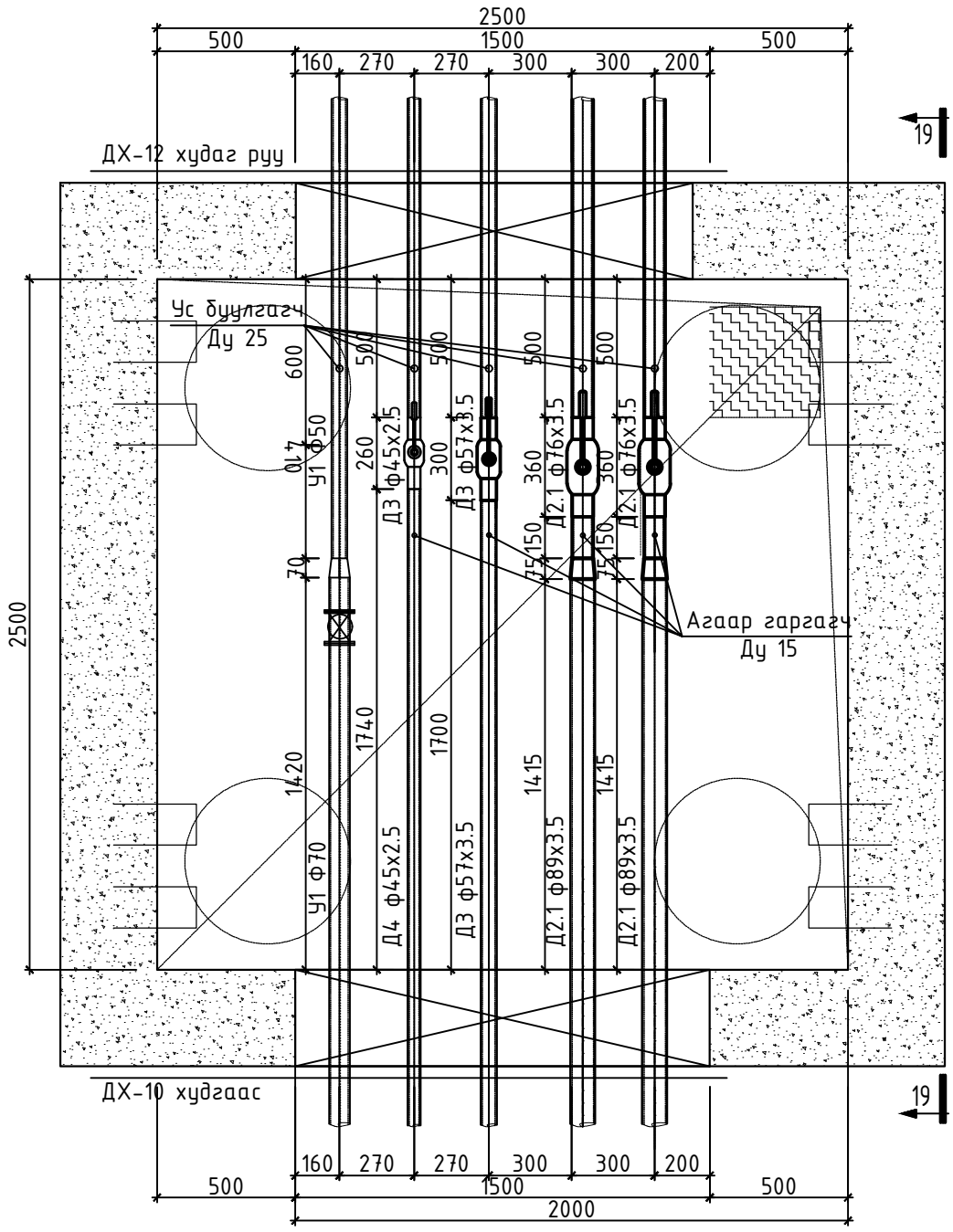

ОГТЛОЛ 11-11
М1:25

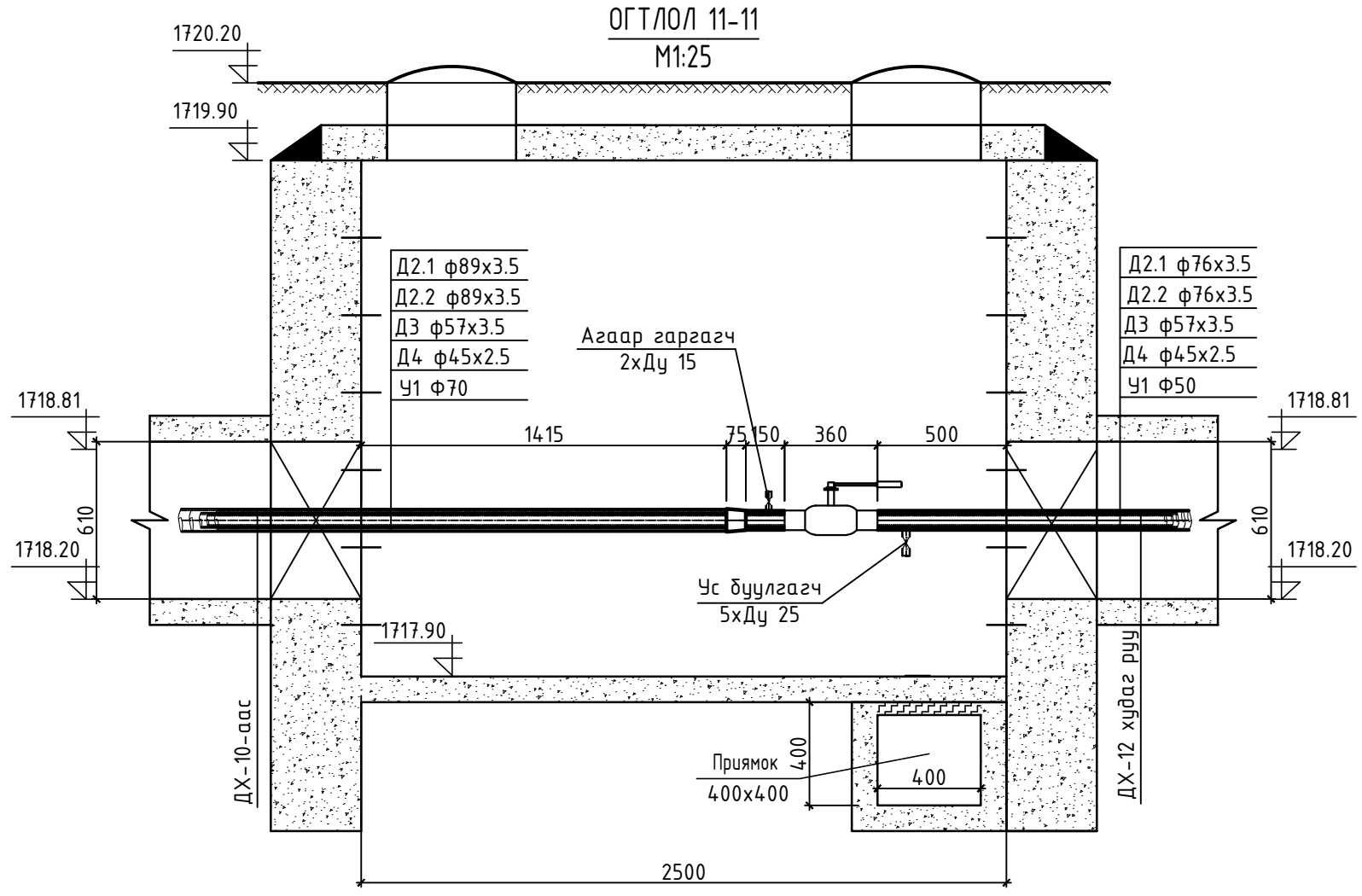

"АНГА ТРАНС" ХХК	Сумын дулаан хангамж, хэрэглээний халуун, хүйтэн усны гол шугамын зураг төсөв /УДДТ-4ЫН 2-Р ХЭЛХЭЭ/				
	Онцлох цэг 52-ийн ДХ-11 худгийн байгуулалт, огтлол 11-11.				Ye шат: А.3
	Инженер	Б.Энхбат	Е.Г.Шифр: АТ-25/33	Масштаб: М1:25	Огноо: 2025
	Гүйцэтгэсэн	Ё.Баярмагнай	Т.Г.Шифр:	Зургийн дугаар: ГДГ-52	Хуудас: 67
	Шалгасан	Г.Нармандах			

ОНЦЛОХ ЦЭГ 58-ИЙН ДХ-12 ХУДГИЙН БАЙГУУЛАЛТ
М1:25.

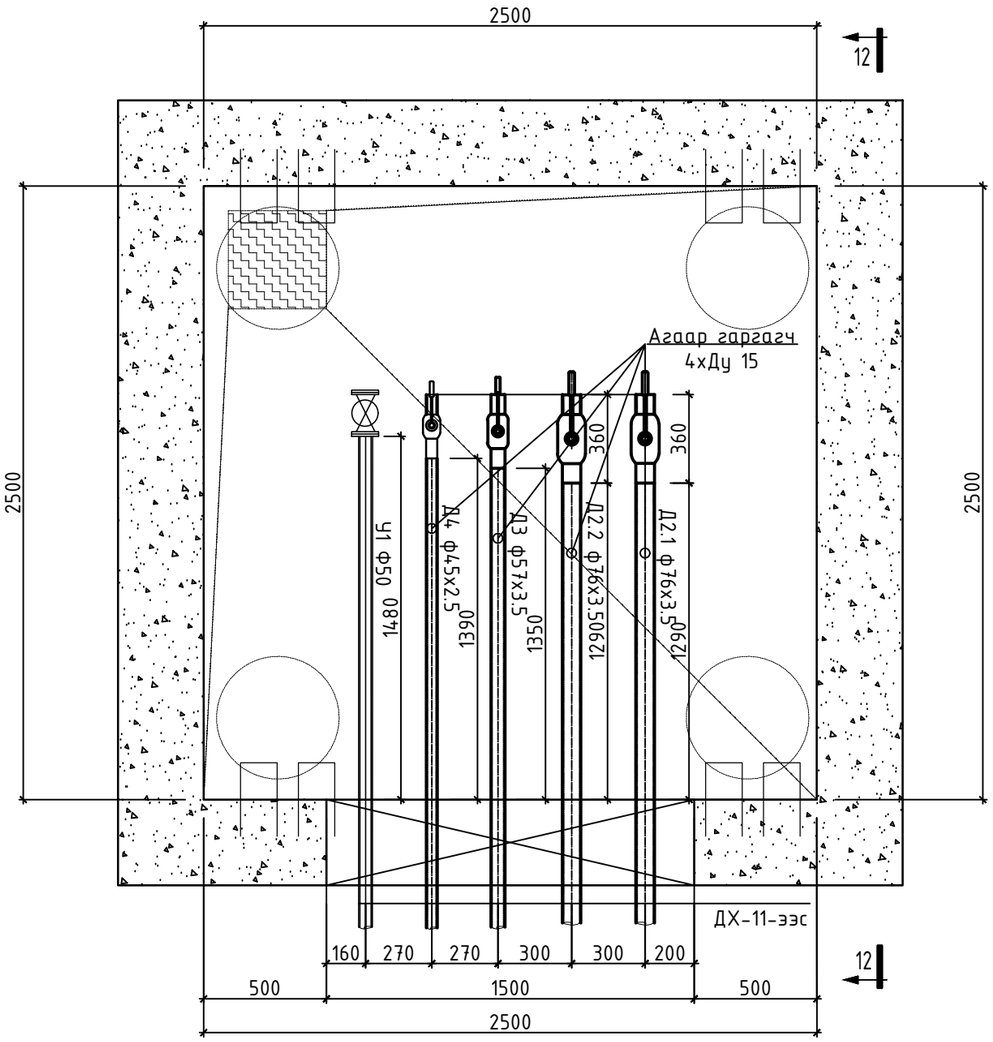

ОГТЛОЛ 12-12
М1:25

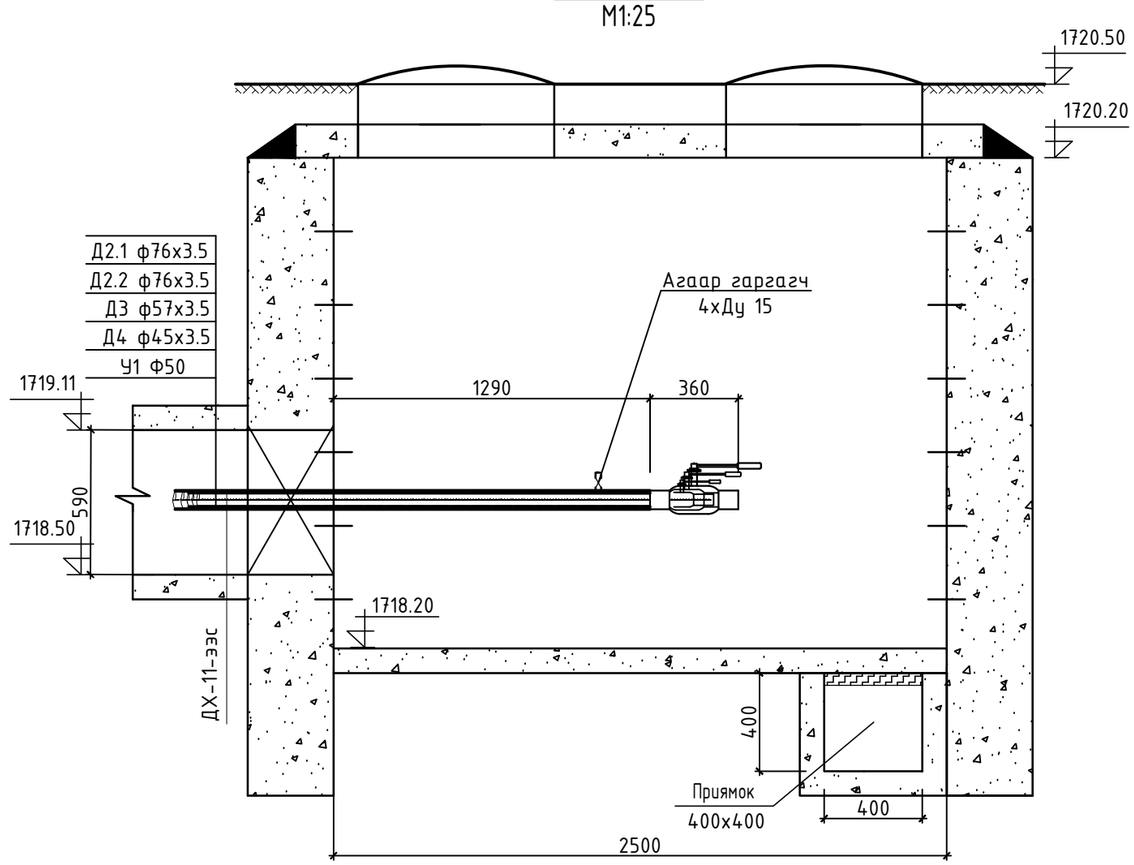

"АНГА ТРАНС" ХХК	Сумын дулаан хангамж, хэрэглээний халуун, хүйтэн усны гол шугамын зураг төсөв /УДДТ-4ЫН 2-Р ХЭЛХЭЭ/				
	Онцлох цэг 58-ийн ДХ-12 худгийн байгуулалт, огтлол 12-12.				Үе шат: А.З
	Инженер	Б.Энхбат	Е.Г.Шифр: АТ-25/33	Масштаб: М1:25	Огноо: 2025
	Гүйцэтгэсэн	Ё.Баярмагнай	Т.Г.Шифр:	Зургийн дугаар: ГДГ-53	Хуудас: 67
	Шалгасан	Г.Нарандах			

ОНЦЛОХ ЦЭГ 62-ИЙН ДХ-13 ХУДГИЙН БАЙГУУЛАЛТ

М1:25.

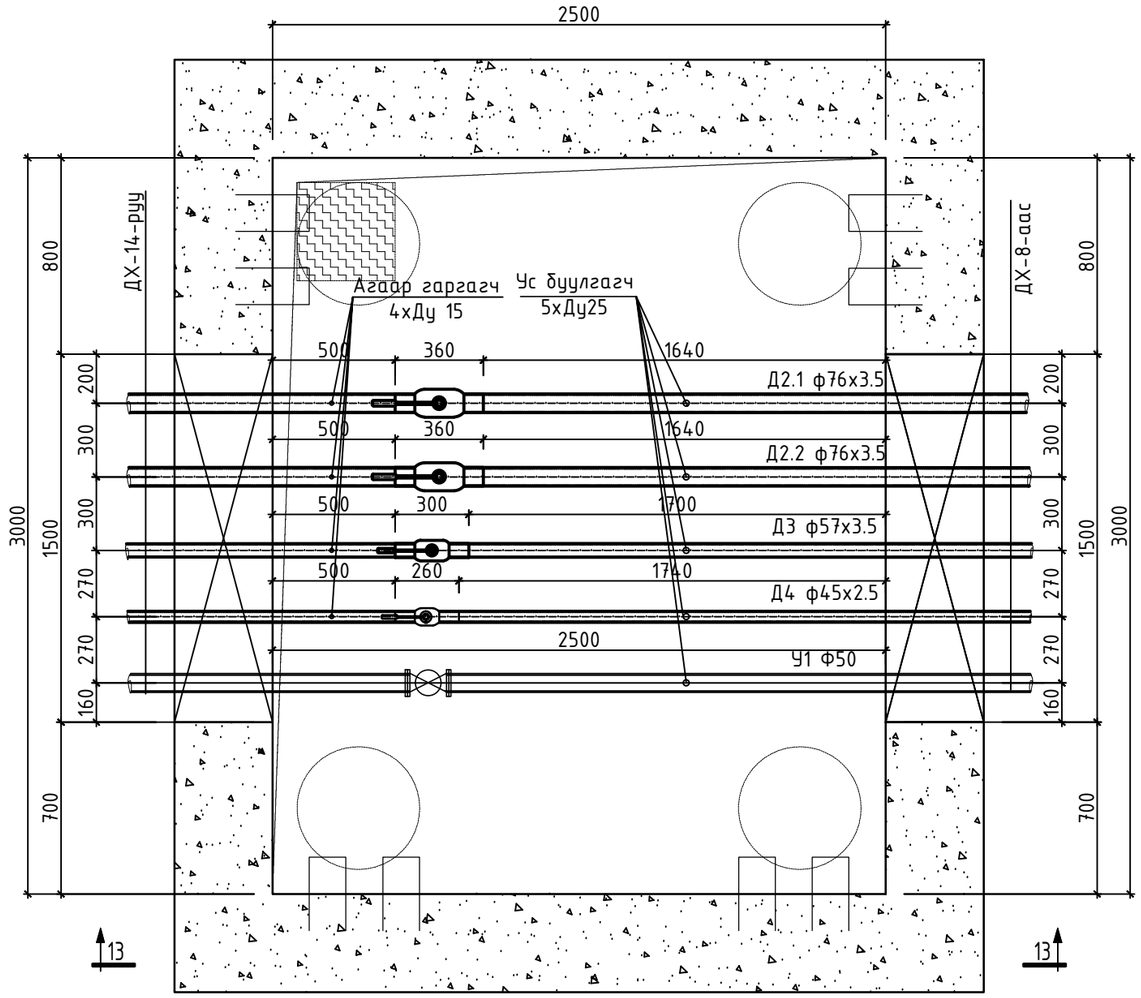

"АНГА ТРАНС" ХХК	Сумын дулаан хангамж, хэрэглээний халуун, хүйтэн усны гол шугамын зураг төсөв /УДДТ-4ЫН 2-Р ХЭЛХЭЭ/				
	Онцлох цэг 62-ийн ДХ-13 худгийн байгуулат.				Үе шат: А.З
	Инженер	Б.Энхбат	Е.Г.Шифр: АТ-25/33	Масштаб: М1:25	Огноо: 2025
	Гүйцэтгэсэн	Ё.Баярмагнай	Т.Г.Шифр:	Зургийн дугаар: ГДГ-54	Хуудас: 67
	Шалгасан	Г.Нармандах			

ОГТЛОЛ 13-13
М1:25

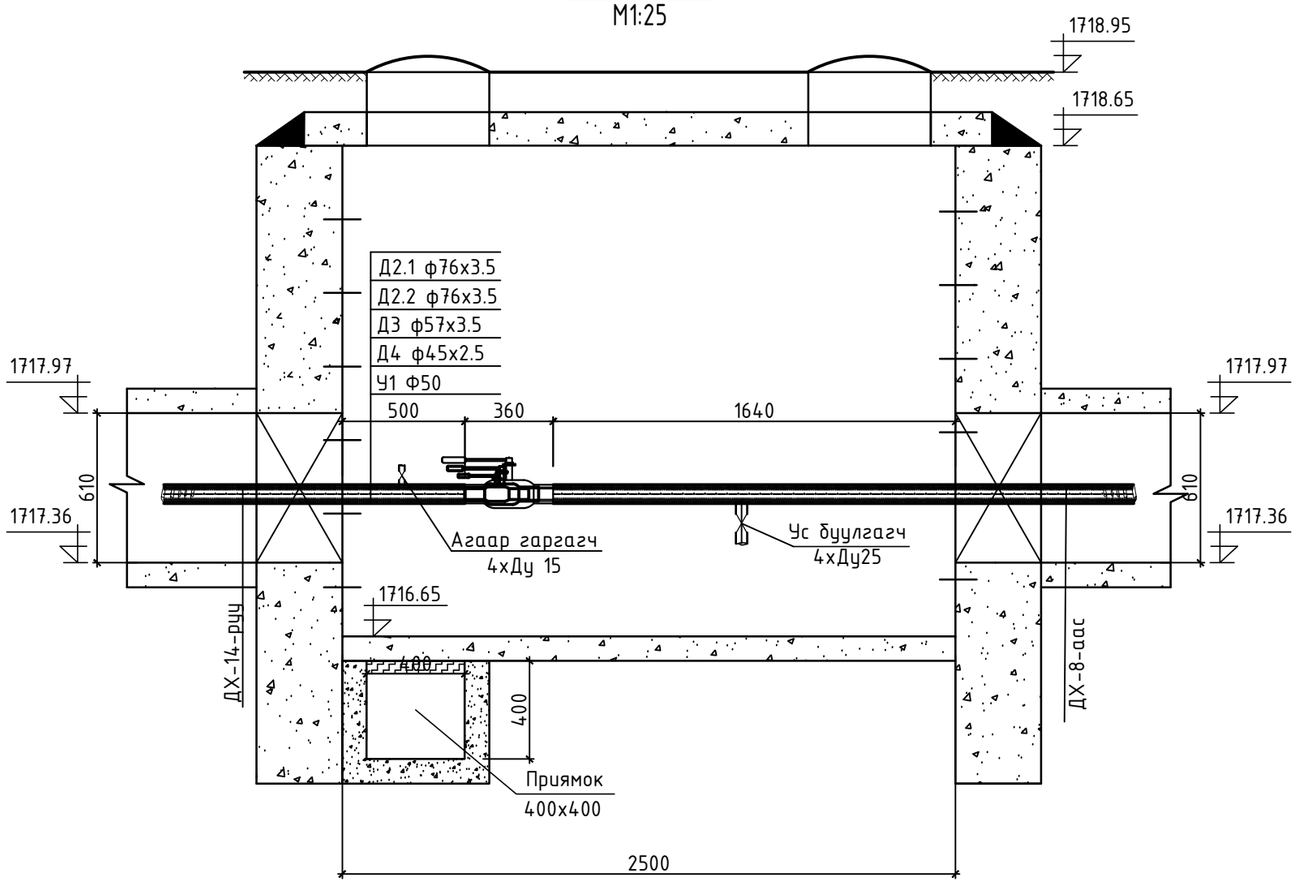

"АНГА ТРАНС" ХХК	Сумын дулаан хангамж, хэрэглээний халуун, хүйтэн усны гол шугамын зураг төсөв /УДДТ-4ЫН 2-Р ХЭЛХЭЭ/				
	Онцлох цэг 62-ийн ДХ-13 худгийн огтлол 13-13.				Ye шат: А.3
	Инженер	Б.Энхбат	Е.Г.Шифр: АТ-25/33	Масштаб: М1:25	Огноо: 2025
	Гүйцэтгэсэн	Ё.Баярмагнай			
	Шалгасан	Г.Нарандах	Т.Г.Шифр:	Зургийн дугаар: ГДГ-55	Хуудас: 67

ОНЦЛОХ ЦЭГ 70-ИЙН ДХ-14 ХУДГИЙН БАЙГУУЛАЛТ
М1:25.

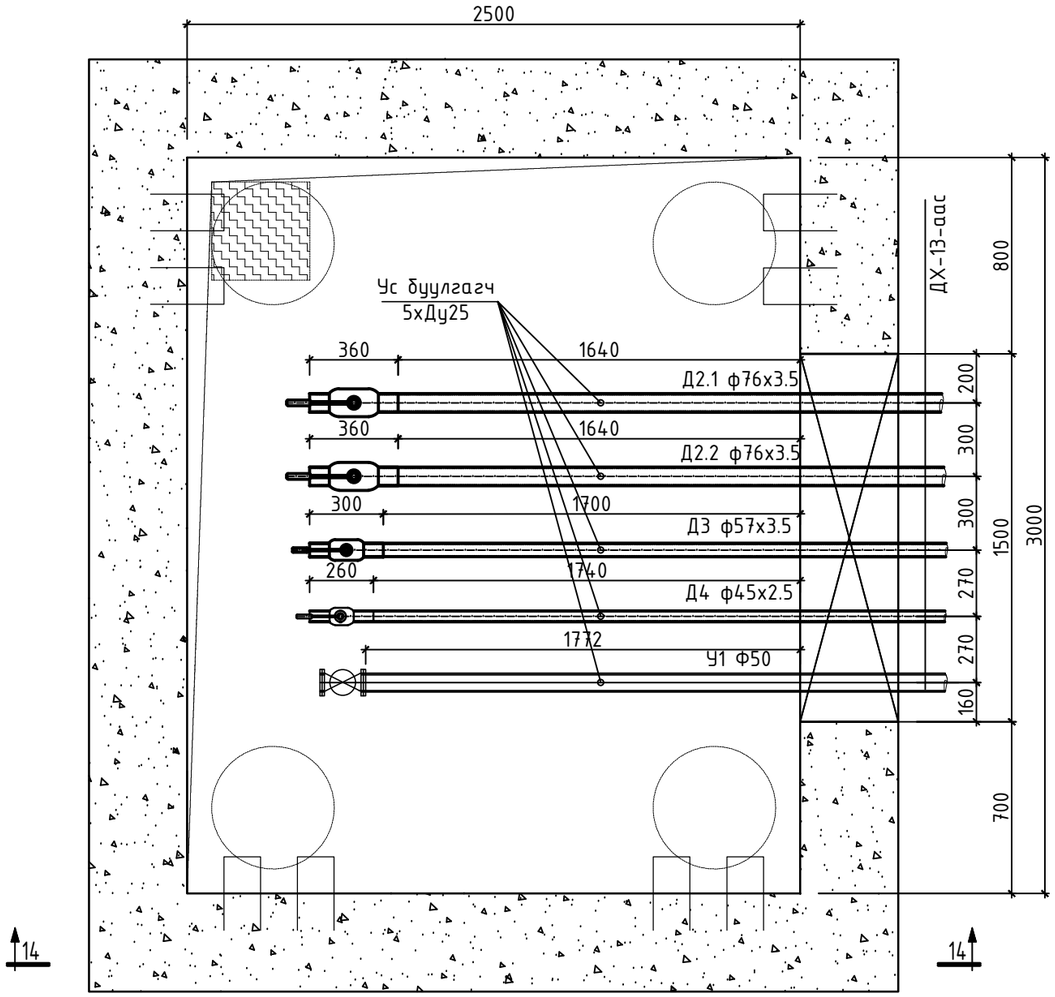

ОГТЛОЛ 14-14
М1:25

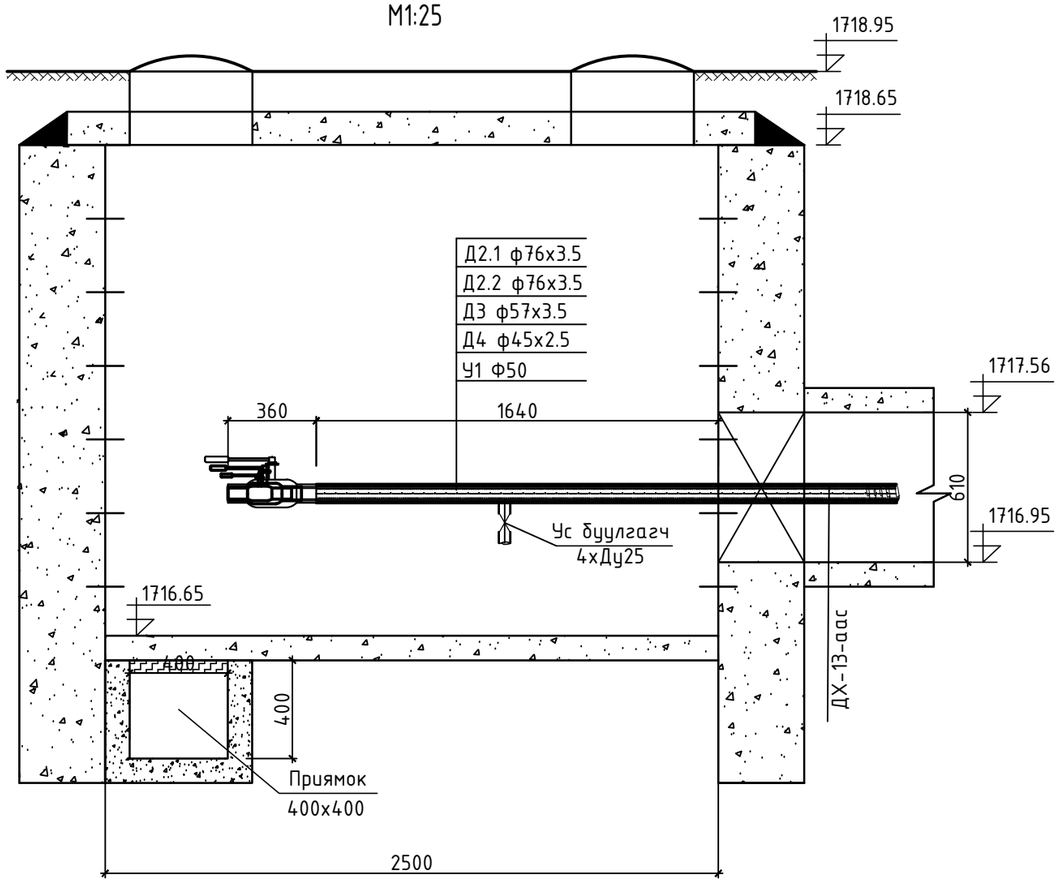

"АНГА ТРАНС" ХХК	Сумын дулаан хангамж, хэрэглээний халуун, хүйтэн усны гол шугамын зураг төсөв /УДДТ-4ЫН 2-Р ХЭЛХЭЭ/				
	Онцлох цэг 70-ийн ДХ-14 худгийн байгуулат огтлол 14-14.				Уе шат: А.3
	Инженер	Б.Энхбат	Е.Г.Шифр: АТ-25/33	Масштаб: М1:25	Огноо: 2025
	Гүйцэтгэсэн	Ё.Баярмагнай	Т.Г.Шифр:	Зургийн дугаар: ГДГ-56	Хуудас: 67
	Шалгасан	Г.Нармандах			

ОНЦЛОХ ЦЭГ 7,9,11,13-ИЙН К-1,К-2,К-3,К-4. КОМПЕНСАТОРЫН БАЙГУУЛАЛТ

/Нк-17^{а}м/ М1:25

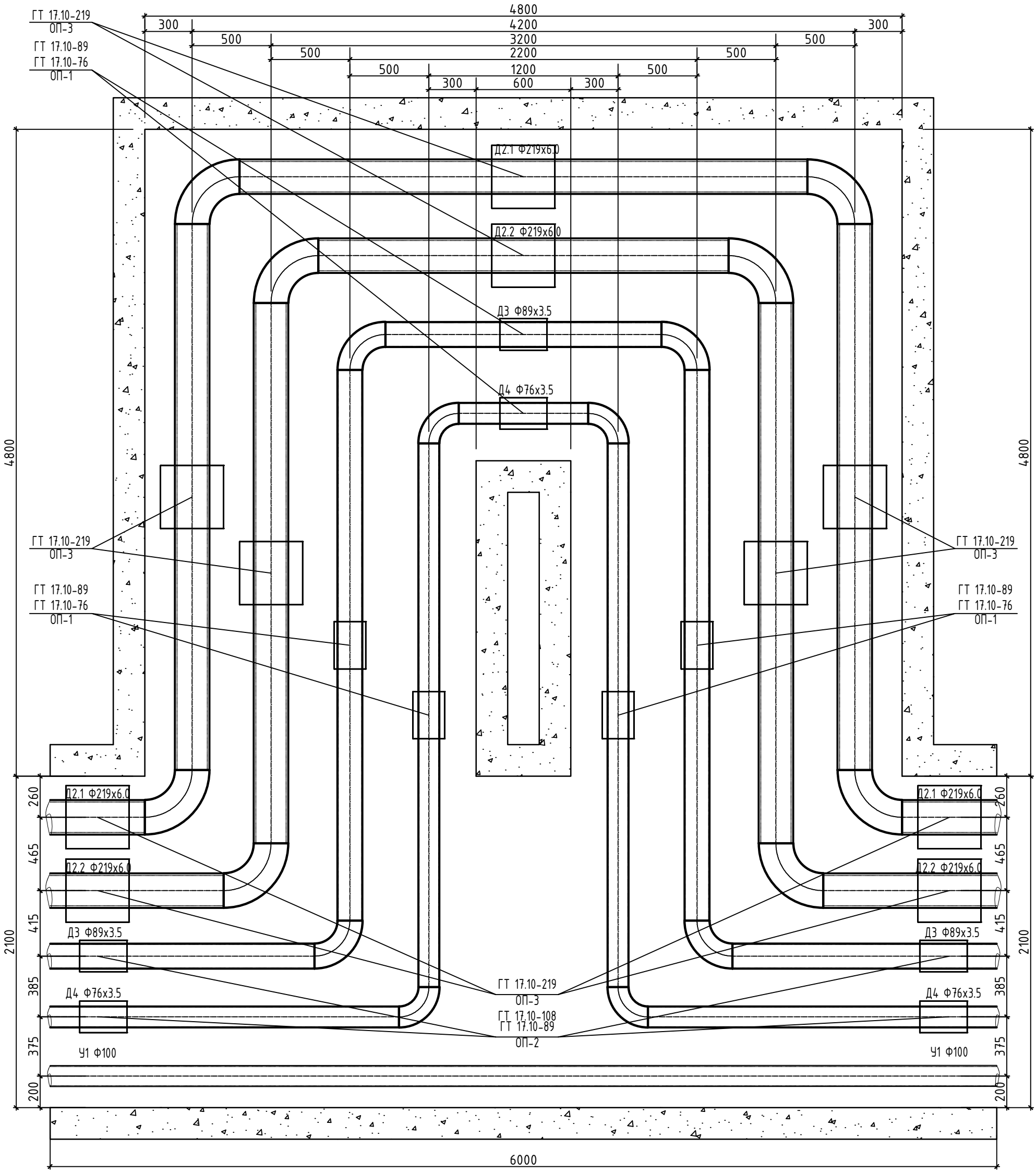

Тайлбар

Компенсаторыг заавал доорхи хэмжээгээр таталь хийж угсар.

7,9,11,-цэгт L=60.0м (Д2.1-ф219х6.0)-Халаалтын өгөх хоолойн компенсаторыг - 51.6 мм
(Д2.2-ф219х6.0)-Халаалтын буцах хоолойн компенсаторыг - 42.22мм
(Д3-ф89х3.5)-Халаалтын өгөх хоолойн компенсаторыг - 38.47мм
(Д4-ф76х3.5)-Халаалтын буцах хоолойн компенсаторыг - 30.97мм

13-цэгт L=58.2м (Д2.1-ф219х6.0)-Халаалтын өгөх хоолойн компенсаторыг - 50.05 мм
(Д2.2-ф219х6.0)-Халаалтын буцах хоолойн компенсаторыг - 40.95мм
(Д3-ф89х3.5)-Халаалтын өгөх хоолойн компенсаторыг - 37.32мм
(Д4-ф76х3.5)-Халаалтын буцах хоолойн компенсаторыг - 30.04мм

"АНГА ТРАНС" ХХК	Сумын дулаан хангамж, хэрэглээний халуун, хүйтэн усны гол шугамын зураг төсөв /УДДТ-4ЫН 2-Р ХЭЛХЭЭ/				
	ОНЦЛОХ ЦЭГ 7,9,11,13-ИЙН К-1,К-2,К-3,К-4. КОМПЕНСАТОРЫН БАЙГУУЛАЛТ				Ye шат: А.3
	Инженер	Б.Энхбат	Е.Г.Шифр: АТ-25/33	Масштаб: М1:25	Огноо: 2025
	Гүйцэтгэсэн	Ё.Баярмагнай	Т.Г.Шифр:	Зургийн дугаар: ГДГ-57	Хуудас: 67
	Шалгасан	Г.Нарандах			

ОНЦЛОХ ЦЭГ 29,31,33,37,39,41,43,-ЫН К-5-11

КОМПЕНСАТОРЫН БАЙГУУЛАЛТ

М1:50

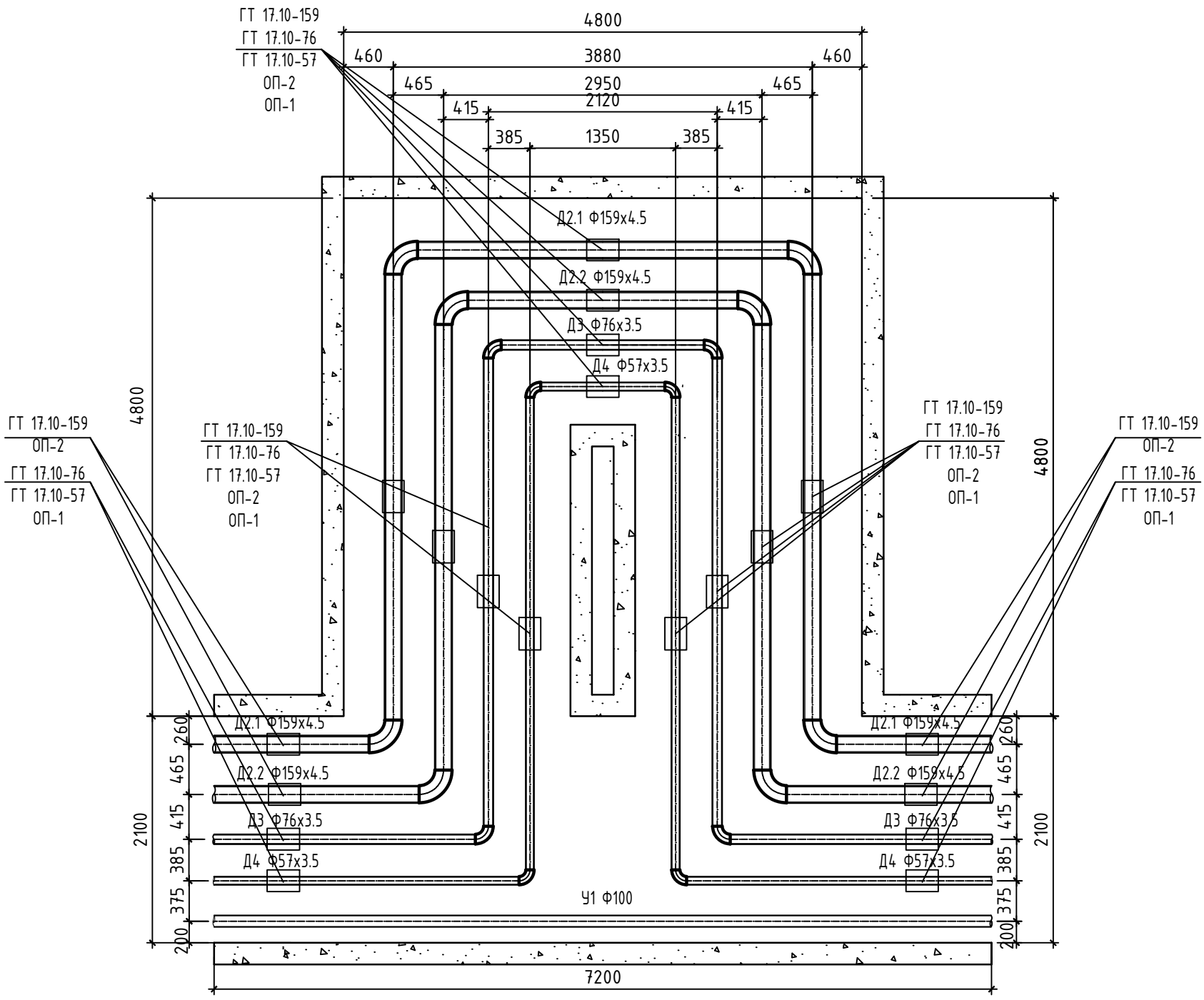

Тайлбар

Компенсаторыг заавал доорхи хэмжээгээр таталь хийж үгсар.

29,31,33-цэгт L=80м (Д2.1-ф159х4.5)-Халаалтын өгөх хоолойн компенсаторыг - 68.8мм
(Д2.2-ф159х4.5)-Халаалтын буцах хоолойн компенсаторыг -56.3 мм
(Д3-ф133х4.0)-ХХУ-ны өгөх хоолойн компенсаторыг - 51.3 мм
(Д4-ф108х4.0)-ХХУ-ны буцах хоолойн компенсаторыг - 41.30 мм

37,39,41-цэгт L=60м (Д2.1-ф159х4.5)-Халаалтын өгөх хоолойн компенсаторыг - 51.6мм
(Д2.2-ф159х4.5)-Халаалтын буцах хоолойн компенсаторыг -42.22 мм
(Д3-ф133х4.0)-ХХУ-ны өгөх хоолойн компенсаторыг - 38.47 мм
(Д4-ф108х4.0)-ХХУ-ны буцах хоолойн компенсаторыг - 30.97 мм

43-цэгт L=42м (Д2.1-ф159х4.5)-Халаалтын өгөх хоолойн компенсаторыг - 36.12мм
(Д2.2-ф159х4.5)-Халаалтын буцах хоолойн компенсаторыг -29.55 мм
(Д3-ф133х4.0)-ХХУ-ны өгөх хоолойн компенсаторыг - 26.93 мм
(Д4-ф108х4.0)-ХХУ-ны буцах хоолойн компенсаторыг - 21.68 мм

"АНГА ТРАНС" ХХК	Сумын дулаан хангамж, хэрэглээний халуун, хүйтэн усны гол шугамын зураг төсөв /УДДТ-4ЫН 2-Р ХЭЛХЭЭ/					
	ОНЦЛОХ ЦЭГ 29,31,33,37,39,41,43,-ЫН К-5-11 КОМПЕНСАТОРЫН БАЙГУУЛАЛТ					Ye шат: А.3
	Инженер		Б.Энхбат	Е.Г.Шифр: АТ-25/33	Масштаб: М1:50	Огноо: 2025
	Гүйцэтгэсэн		Ё.Баярмагнай	Т.Г.Шифр:	Зургийн дугаар: ГДГ-58	Хуудас: 67
	Шалгасан	Г.Нармандах	Г.Нармандах			

ОНЦЛОХ ЦЭГ 45,71,73-ИЙН К-12,К-19,К-20 КОМПЕНСАТОРЫН БАЙГУУЛАЛТ

/Нк-17^{а}м-У/ М1:25

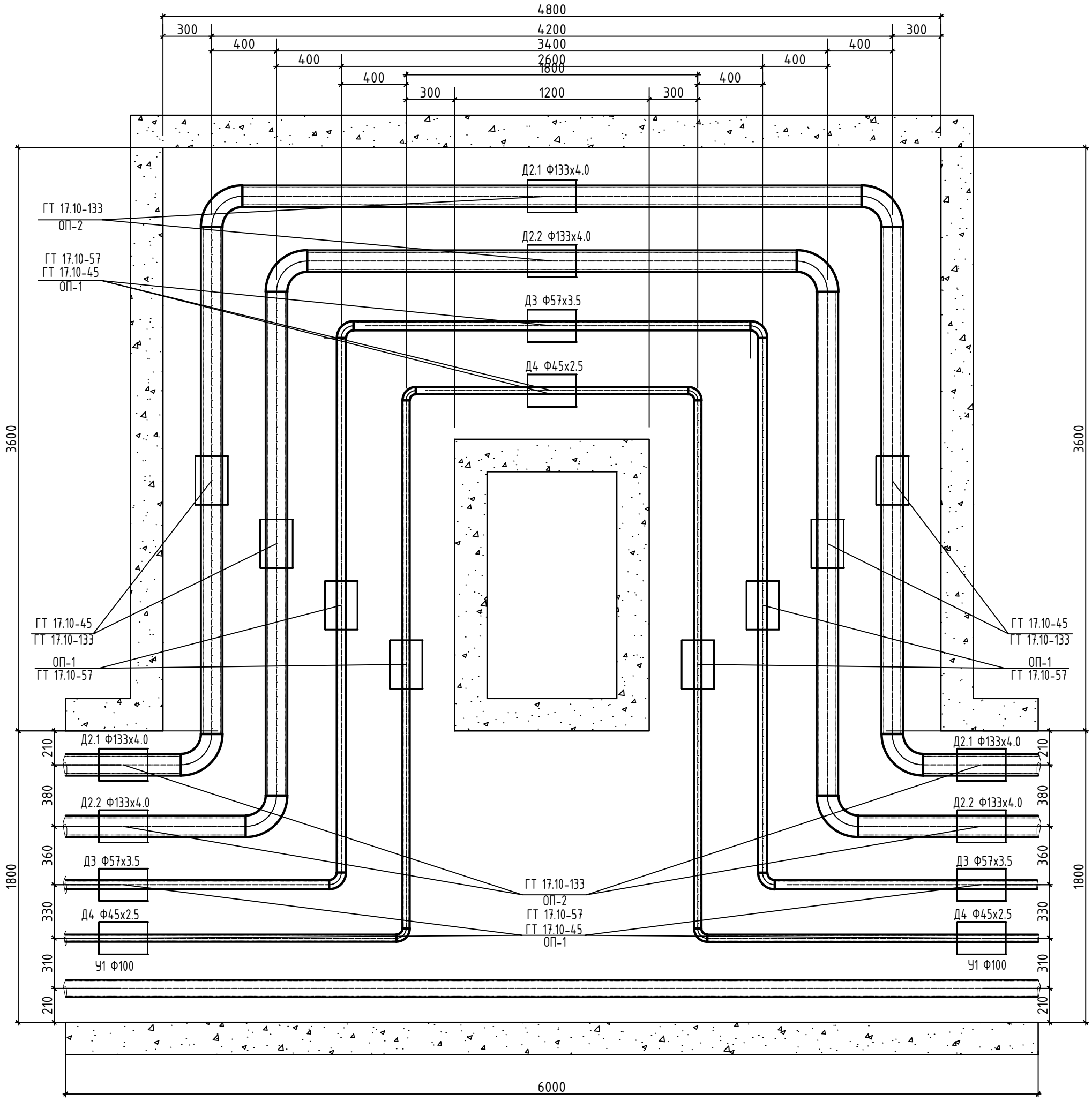

Тайлбар

Компенсаторыг заавал доорхи хэмжээгээр таталь хийж угсар.

45-цэгт L=66.0м (Д2.1-ф133х4.0)-Халаалтын өгөх хоолойн компенсаторыг - 56.76 мм
(Д2.2-ф133х4.0)-Халаалтын буцах хоолойн компенсаторыг - 46.44 мм
(Д3-ф57х3.5)-Халаалтын өгөх хоолойн компенсаторыг - 42.32 мм
(Д4-ф45х2.5)-Халаалтын буцах хоолойн компенсаторыг - 34.07 мм

71-цэгт L=60.0м (Д2.1-ф133х4.0)-Халаалтын өгөх хоолойн компенсаторыг - 51.6 мм
(Д2.2-ф133х4.0)-Халаалтын буцах хоолойн компенсаторыг - 42.22 мм
(Д3-ф57х3.5)-Халаалтын өгөх хоолойн компенсаторыг - 38.47 мм
(Д4-ф45х2.5)-Халаалтын буцах хоолойн компенсаторыг - 30.97 мм

73-цэгт L=40.0м (Д2.1-ф133х4.0)-Халаалтын өгөх хоолойн компенсаторыг - 34.40 мм
(Д2.2-ф133х4.0)-Халаалтын буцах хоолойн компенсаторыг - 28.15 мм
(Д3-ф57х3.5)-Халаалтын өгөх хоолойн компенсаторыг - 25.65 мм
(Д4-ф45х2.5)-Халаалтын буцах хоолойн компенсаторыг - 20.65 мм

"АНГА ТРАНС" ХХК	Сумын дулаан хангамж, хэрэглээний халуун, хүйтэн усны гол шугамын зураг төсөв /УДДТ-4ЫН 2-Р ХЭЛХЭЭ/					
	ОНЦЛОХ ЦЭГ 45,71,73-ИЙН К-12,К-19,К-20 КОМПЕНСАТОРЫН БАЙГУУЛАЛТ					Ye шат: А.3
	Инженер		Б.Энхбат	Е.Г.Шифр: АТ-25/33	Масштаб: М1:25	Огноо: 2025
	Гүйцэтгэсэн		Ё.Баярмагнай	Т.Г.Шифр:	Зургийн дугаар: ГДГ-59	Хуудас: 67
	Шалгасан		Г.Нарандах			

A3

ОНЦЛОХ ЦЭГ 47,51,-ИЙН К-13,14 КОМПЕНСАТОРЫН БАЙГУУЛАЛТ

/Нк-15м/ М1:25

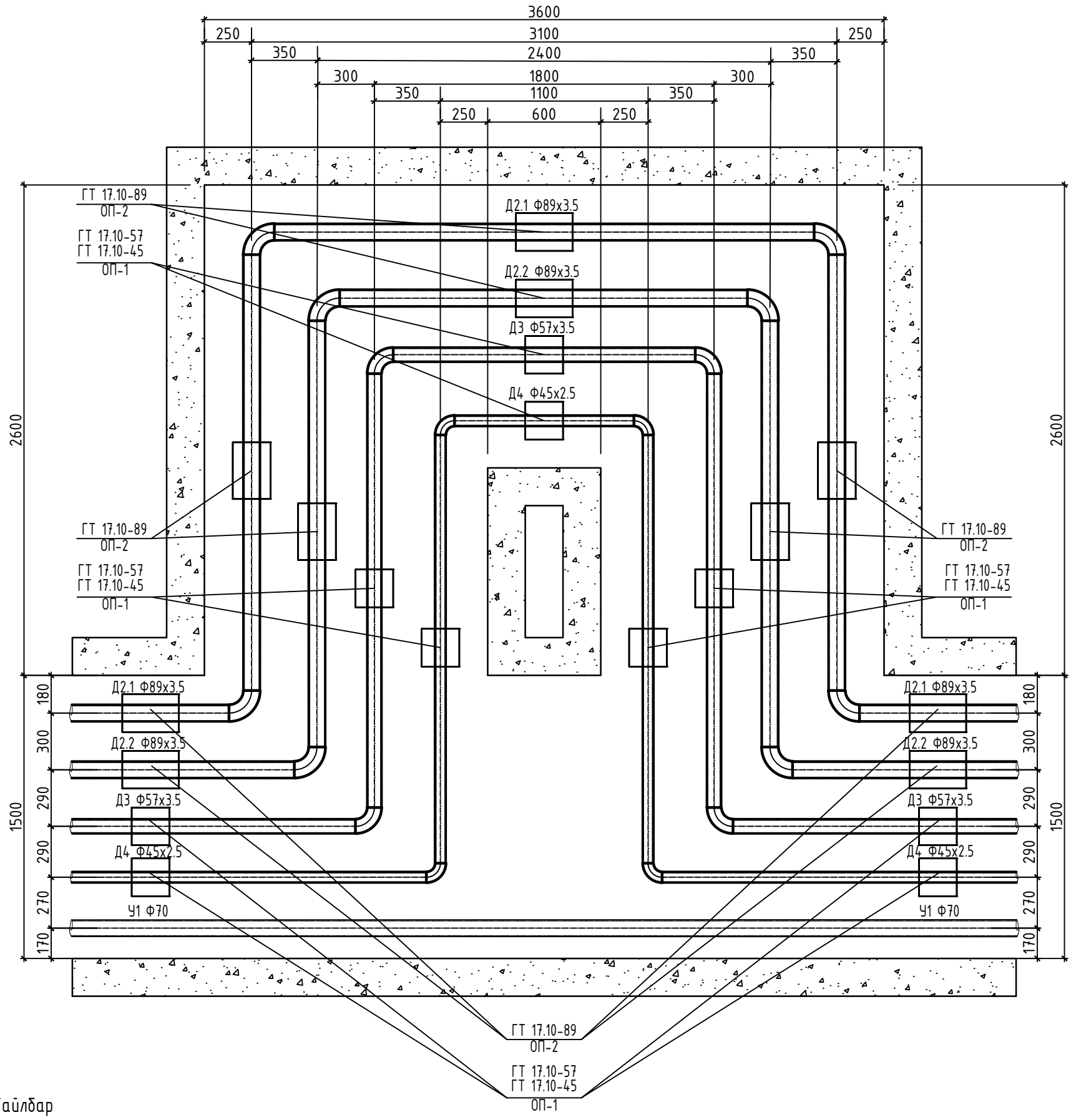

Тайлбар

Компенсаторыг заавал доорхи хэмжээгээр таталь хийж угсар.

47-цэгт L=68.0м (Д2.1-ф89х3.5)-Халаалтын өгөх хоолойн компенсаторыг -58.48 мм
(Д2.2-ф89х3.5)-Халаалтын буцах хоолойн компенсаторыг - 47.85 мм
(Д3-ф57х3.5)-Халаалтын өгөх хоолойн компенсаторыг - 43.60 мм
(Д4-ф45х2.5)-Халаалтын буцах хоолойн компенсаторыг - 35.10 мм

51-цэгт L=60.0м (Д2.1-ф89х3.5)-Халаалтын өгөх хоолойн компенсаторыг -51.60 мм
(Д2.2-ф89х3.5)-Халаалтын буцах хоолойн компенсаторыг - 42.22 мм
(Д3-ф57х3.5)-Халаалтын өгөх хоолойн компенсаторыг - 38.47 мм
(Д4-ф45х2.5)-Халаалтын буцах хоолойн компенсаторыг - 30.97 мм

"АНГА ТРАНС" ХХК	Сумын дулаан хангамж, хэрэглээний халуун, хүйтэн усны гол шугамын зураг төсөв /УДДТ-4ЫН 2-Р ХЭЛХЭЭ/				
	ОНЦЛОХ ЦЭГ 47,51,-ИЙН К-13,14 КОМПЕНСАТОРЫН БАЙГУУЛАЛТ				Ye шат: А.3
	Инженер	Б.Энхбат	Е.Г.Шифр: АТ-25/33	Масштаб: М1:25	Огноо: 2025
	Гүйцэтгэсэн	Ё.Баярмагнай	Т.Г.Шифр:	Зургийн дугаар: ГДГ-60	Хуудас: 67
	Шалгасан	Г.Нармандах			

ОНЦЛОХ ЦЭГ 57, 61, 63, 69 -ИЙН К-15, К-16, К-17, К-18 КОМПЕНСАТОРЫН БАЙГУУЛАЛТ

/Нк-17м/ М1:25

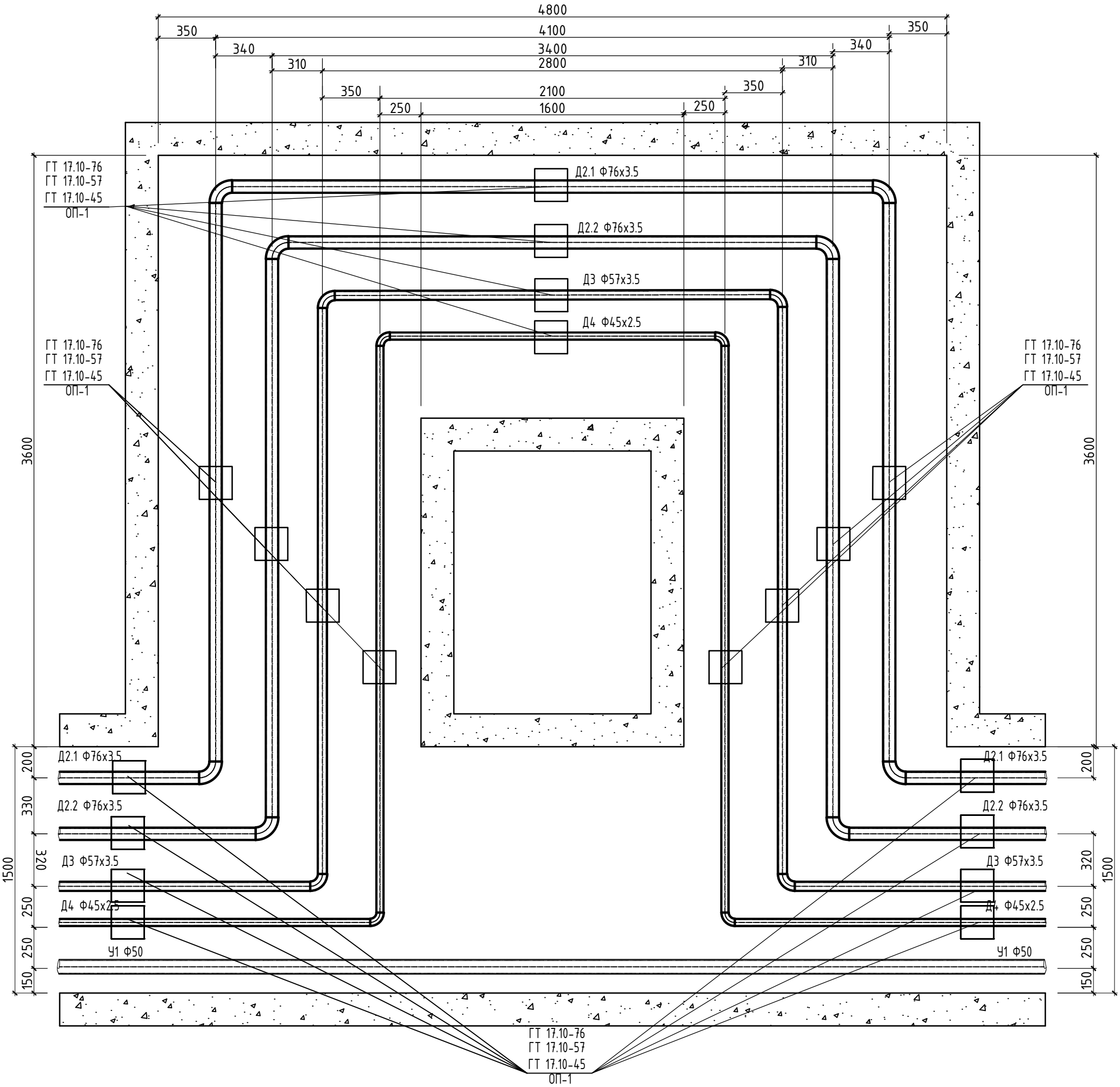

Тайлбар

Компенсаторыг заавал доорхи хэмжээгээр таталь хийж угсар.

57-цэгт L=32.0м (Д2.1-ф76х3.5)-Халаалтын өгөх хоолойн компенсаторыг - 27.52 мм
(Д2.2-ф76х3.5)-Халаалтын буцах хоолойн компенсаторыг - 22.52 мм
(Д3-ф57х3.5)-Халаалтын өгөх хоолойн компенсаторыг - 20.52 мм
(Д4-ф45х2.5)-Халаалтын буцах хоолойн компенсаторыг - 16.52 мм

61-цэгт L=60.0м (Д2.1-ф76х3.5)-Халаалтын өгөх хоолойн компенсаторыг - 51.60 мм
(Д2.2-ф76х3.5)-Халаалтын буцах хоолойн компенсаторыг - 42.22 мм
(Д3-ф57х3.5)-Халаалтын өгөх хоолойн компенсаторыг - 38.47 мм
(Д4-ф45х2.5)-Халаалтын буцах хоолойн компенсаторыг - 30.97 мм

63-цэгт L=50.0м (Д2.1-ф76х3.5)-Халаалтын өгөх хоолойн компенсаторыг-43.0 мм
(Д2.2-ф76х3.5)-Халаалтын буцах хоолойн компенсаторыг- 35.18 мм
(Д3-ф57х3.5)-Халаалтын өгөх хоолойн компенсаторыг - 32.06 мм
(Д4-ф45х2.5)-Халаалтын буцах хоолойн компенсаторыг - 25.81 мм

69-цэгт L=70.0м (Д2.1-ф76х3.5)-Халаалтын өгөх хоолойн компенсаторыг-60.20 мм
(Д2.2-ф76х3.5)-Халаалтын буцах хоолойн компенсаторыг- 49.26 мм
(Д3-ф57х3.5)-Халаалтын өгөх хоолойн компенсаторыг - 44.88 мм
(Д4-ф45х2.5)-Халаалтын буцах хоолойн компенсаторыг - 36.13 мм

"АНГА ТРАНС" ХХК	Сумын дулаан хангамж, хэрэглээний халуун, хүйтэн усны гол шугамын зураг төсөв /УДДТ-4ЫН 2-Р ХЭЛХЭЭ/				
	ОНЦЛОХ ЦЭГ 57, 61, 63, 69 -ИЙН К-15, К-16, К-17, К-18 КОМПЕНСАТОРЫН БАЙГУУЛАЛТ				Ye шат: А.3
	Инженер	Б.Энхбат	Е.Г.Шифр: АТ-25/33	Масштаб: М1:25	Огноо: 2025
	Гүйцэтгэсэн	Ё.Баярмагнай	Т.Г.Шифр:	Зургийн дугаар: ГДГ-61	Хуудас: 67
	Шалгасан	Г.Нармандах			

Суваг дахь үл хөдлөх тулгуур-1. М1:25

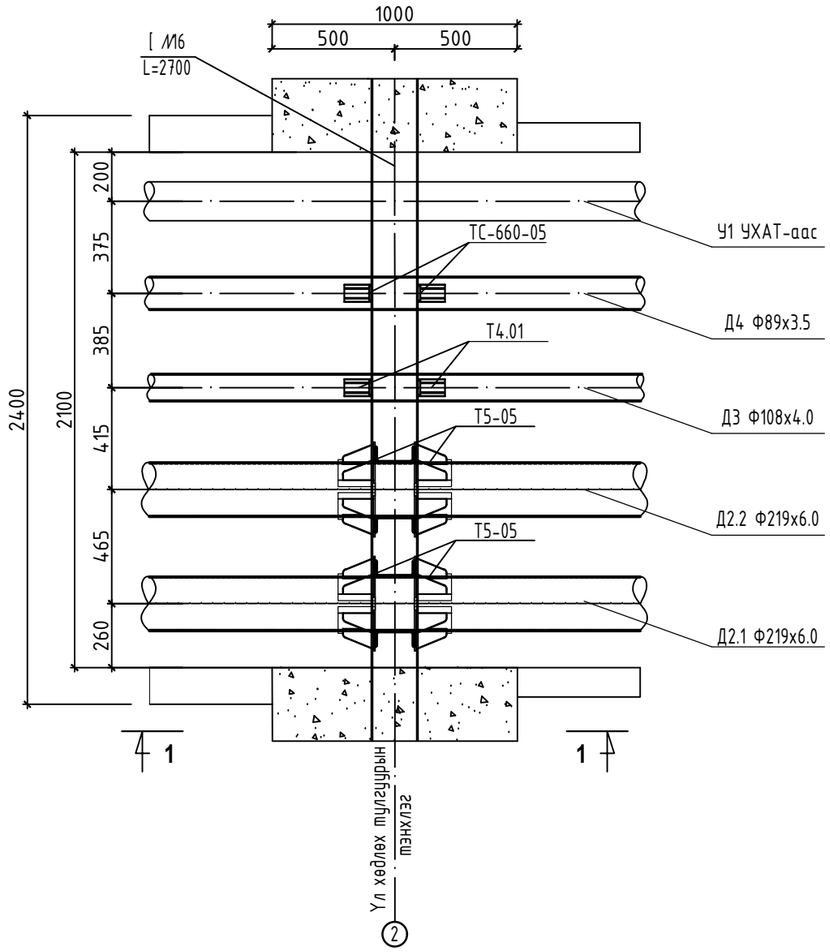

Огтлол 1-1

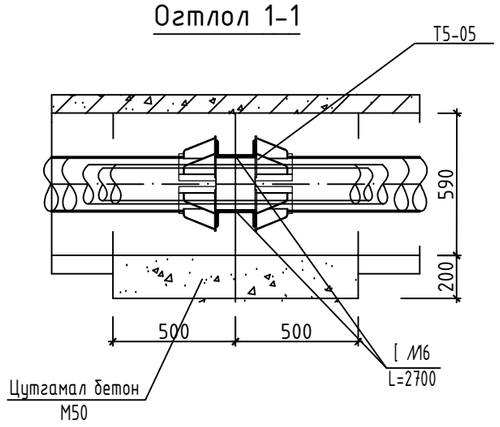

Материалын түүвэр УХТ-1

Д/Д	Тэмдэглэгээ	Материалын нэр		Тоо шир	Нэгж жин	Тайлбар
1	2	3		4	5	6
1	ГОСТ 10704-91	Ган хоолой ф219х6.0	у.м	2.0		
2	ГОСТ 10704-91	Ган хоолой ф89х3.5	у.м	1.0		
3	ГОСТ 10704-91	Ган хоолой ф76х3.5	у.м	1.0		
4	Серия 01-015-1	Хоолойн үл хөдлөх тулгуур 219х6.0 -Т5-05	ком	2.0		
5	Серия 01-015-1	Хоолойн үл хөдлөх тулгуур 108х4.0 -Т4.01	ком	1.0		
6	Серия 01-015-1	Хоолойн үл хөдлөх тулгуур 89х3.5 -ТС-660-04	ком	1.0		
7	ГОСТ 8240-97	Швеллер №16 L=2700	ком	2.0		
8	Серия 01-01-1 дэвтэр I	Хучилтын хавтан ГСХ-16	ком	1.0		

"АНГА ТРАНС" ХХК	Сумын дулаан хангамж, хэрэглээний халуун, хүйтэн усны гол шугамын зураг төсөв /УДДТ-4ЫН 2-Р ХЭЛХЭЭ/				
	Сувгийн үл хөдлөх тулгуур УХТ-1.				Ye шат: А.3
	Инженер	Б.Энхбат	Е.Г.Шифр: АТ-25/33	Масштаб: М1:25	Огноо: 2025
	Гүйцэтгэсэн	Ё.Баярмагнай	Т.Г.Шифр:	Зургийн дугаар: ГДГ-62	Хуудас: 67
	Шалгасан	Г.Нарандах			

А3

Суваг дахь үл хөдлөх тулгуур-2-13 М1:25

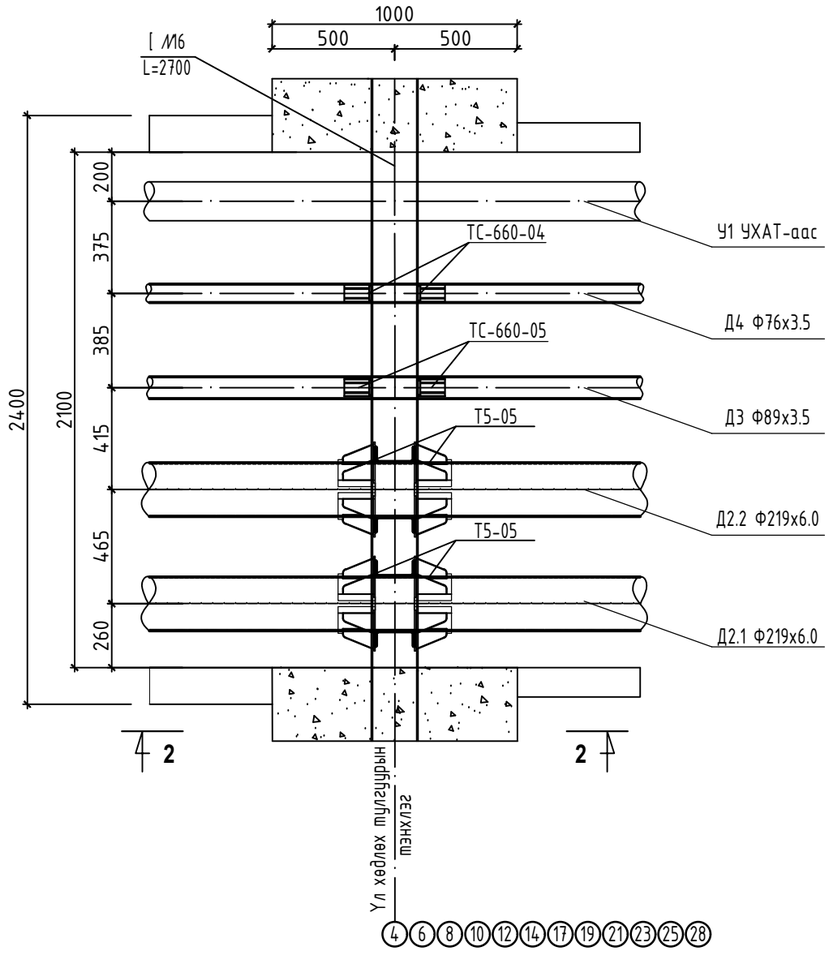

Огтлол 2-2

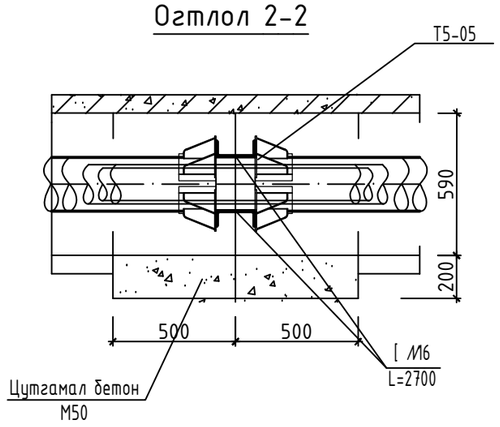

Материалын түүвэр УХТ-2-13

Д/Д	Тэмдэглэгээ	Материалын нэр		Тоо шир	Нэгж жин	Тайлбар
1	2	3		4	5	6
1	ГОСТ 10704-91	Ган хоолой ф219х6.0	у.м	2.0		
2	ГОСТ 10704-91	Ган хоолой ф89х3.5	у.м	1.0		
3	ГОСТ 10704-91	Ган хоолой ф76х3.5	у.м	1.0		
4	Серия 01-015-1	Хоолойн үл хөдлөх тулгуур 219х6.0 -Т5-05	ком	2.0		
5	Серия 01-015-1	Хоолойн үл хөдлөх тулгуур 89х3.5 -ТС-660-04	ком	1.0		
6	Серия 01-015-1	Хоолойн үл хөдлөх тулгуур 76х3.5 -ТС-660-03	ком	1.0		
7	ГОСТ 8240-97	Швеллер №16 L=2700	ком	2.0		
8	Серия 01-01-1 дэвтэр I	Хучилтын хавтан ГСХ-16	ком	1.0		

"АНГА ТРАНС" ХХК	Сумын дулаан хангамж, хэрэглээний халуун, хүйтэн усны гол шугамын зураг төсөв /УДДТ-4ЫН 2-Р ХЭЛХЭЭ/				
	Сувгийн үл хөдлөх тулгуур УХТ-2-13				Уе шат: А.3
	Инженер	Б.Энхбат	Е.Г.Шифр: АТ-25/33	Масштаб: М1:25	Огноо: 2025
	Гүйцэтгэсэн	Ё.Баярмагнай	Т.Г.Шифр:	Зургийн дугаар: ГДГ-63	Хуудас: 67
	Шалгасан	Г.Нарандах			

А3

Сувгийн үл хөдлөх тулгуур УХТ-14-21.
М1:25

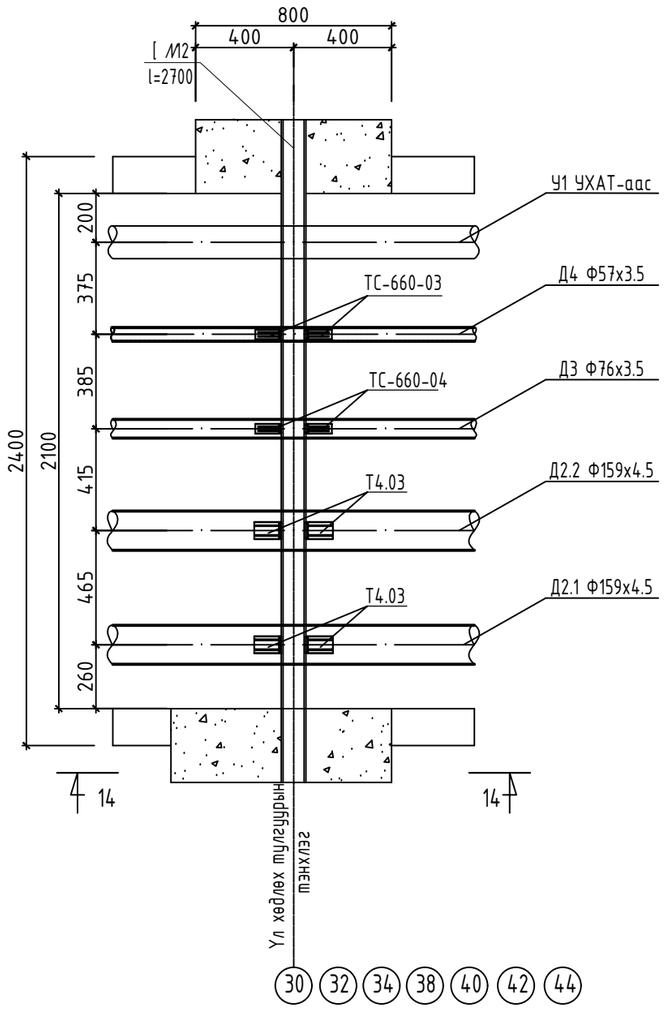

Огтлол 14-14

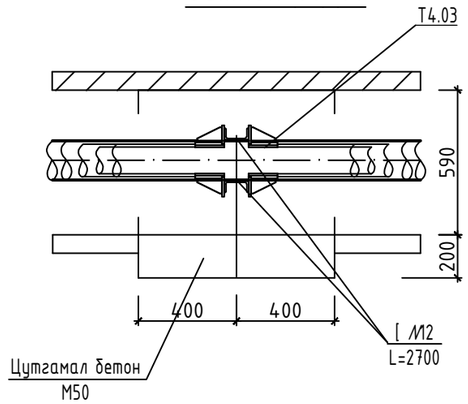

Материалын түүвэр УХТ-14

Д/Д	Тэмдэглэгээ	Материалын нэр	Тоо шир	Нэгж жин	Тайлбар
1	2	3	4	5	6
1	ГОСТ 10704-91	Ган хоолой ф159х4.5 у.м	2.0		
2	ГОСТ 10704-91	Ган хоолой ф76х3.5 у.м	1.0		
3	ГОСТ 10704-91	Ган хоолой ф57х3.5 у.м	1.0		
4	Серия 01-015-1	Хоолойн үл хөдлөх тулгуур 159х4.5 -Т5-05 ком	2.0		
5	Серия 01-015-1	Хоолойн үл хөдлөх тулгуур 76х3.5 -ТС-660-04 ком	1.0		
6	Серия 01-015-1	Хоолойн үл хөдлөх тулгуур 57х3.5 -ТС-660-03 ком	1.0		
7	ГОСТ 8240-97	Швеллер №16 L=2700 ком	2.0		
8	Серия 01-01-1 дэвтэр I	Хучилтын хавтан ГСХ-16 ком	1.0		

"АНГА ТРАНС" ХХК	Сумын дулаан хангамж, хэрэглээний халуун, хүйтэн усны гол шугамын зураг төсөв /УДДТ-4ЫН 2-Р ХЭЛХЭЭ/				
	Сувгийн үл хөдлөх тулгуур УХТ-14-21.				Ye шат: А.3
	Инженер	Б.Энхбат	Е.Г.Шифр: АТ-25/33	Масштаб: М1:25	Огноо: 2025
	Гүйцэтгэсэн	Ё.Баярмагнай	Т.Г.Шифр:	Зургийн дугаар: ГДГ-64	Хуудас: 67
	Шалгасан	Г.Нарандах			

А3

Сувгийн үл хөдлөх тулгуур УХТ-22, 35, 36, 37.
М1:25

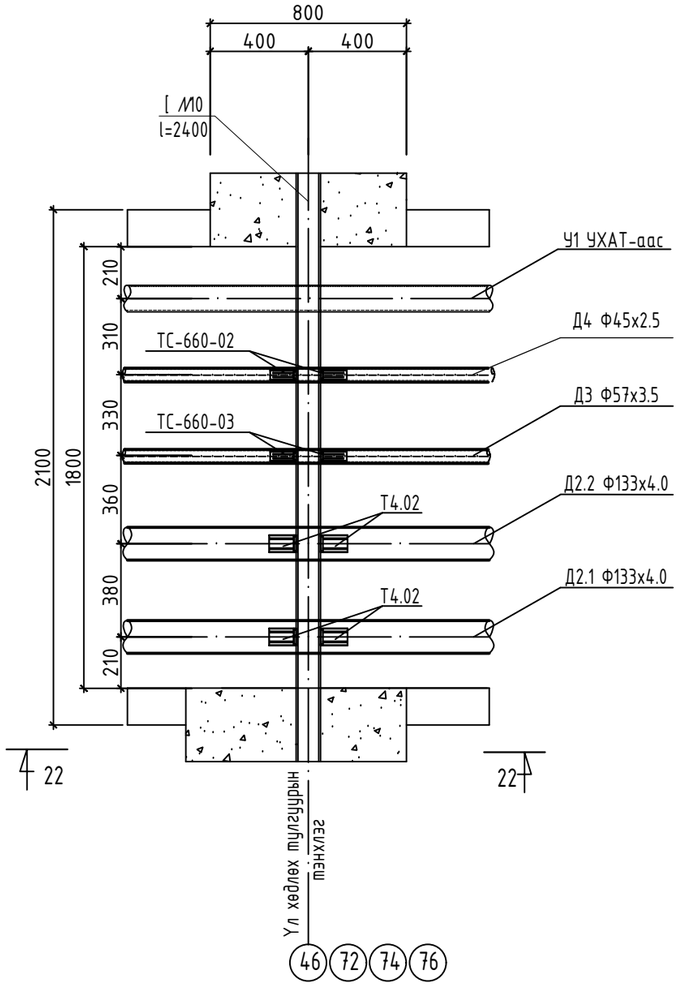

Огтлол 22-22

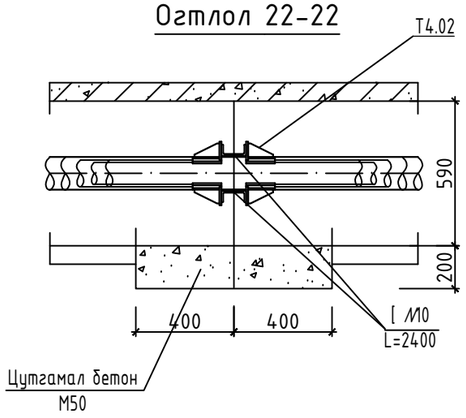

Материалын түүвэр УХТ-22

Д/Д	Тэмдэглэгээ	Материалын нэр		Тоо шир	Нэгж жин	Тайлбар
1	2	3		4	5	6
1	ГОСТ 10704-91	Ган хоолой ф133х4.0	у.м	2.0		
2	ГОСТ 10704-91	Ган хоолой ф57х3.5	у.м	1.0		
3	ГОСТ 10704-91	Ган хоолой ф45х2.5	у.м	1.0		
4	Серия 01-015-1	Хоолойн үл хөдлөх тулгуур 133х4.0 -Т4.02	ком	2.0		
5	Серия 01-015-1	Хоолойн үл хөдлөх тулгуур 57х3.5 -ТС-660-03	ком	1.0		
6	Серия 01-015-1	Хоолойн үл хөдлөх тулгуур 45х2.5 -ТС-660-02	ком	1.0		
7	ГОСТ 8240-97	Швеллер №10 L=2400	ком	2.0		
8	Серия 01-01-1 дэвтэр I	Хучилтын хавтан ГСХ-12	ком	2.0		

"АНГА ТРАНС" ХХК	Сумын дулаан хангамж, хэрэглээний халуун, хүйтэн усны гол шугамын зураг төсөв /УДДТ-4ЫН 2-Р ХЭЛХЭЭ/				
	Сувгийн үл хөдлөх тулгуур УХТ-22, 35, 36, 37.				Ye шат: А.3
	Инженер	Б.Энхбат	Е.Г.Шифр: АТ-25/33	Масштаб: М1:25	Огноо: 2025
	Гүйцэтгэсэн	Ё.Баярмагнай	Т.Г.Шифр:	Зургийн дугаар: ГДГ-65	Хуудас: 67
	Шалгасан	Г.Нарандах			

А3

Суваг дахь үл хөдлөх тулгуур УХТ-23,24,25
М1:25

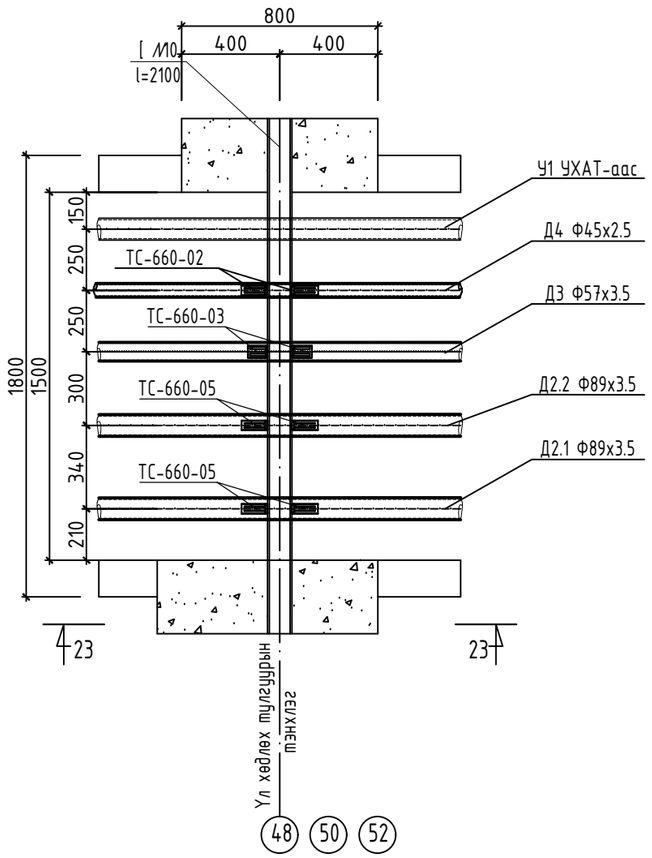

Материалын түүвэр УХТ-23

Д/Д	Тэмдэглэгээ	Материалын нэр		Тоо шир	Нэгж жин	Тайлбар
1	2	3		4	5	6
1	ГОСТ 10704-91	Ган хоолой ф89х3.5	у.м	1.6		
2	ГОСТ 3262-91	Цайрдсан ган хоолой ф57х3.5	у.м	0.8		
3	ГОСТ 3262-91	Цайрдсан ган хоолой ф45х2.5	у.м	0.8		
4	Серия 01-015-1	Хоолойн үл хөдлөх тулгуур 89х3.5 -ТС-660-05	ком	2.0		
5	Серия 01-015-1	Хоолойн үл хөдлөх тулгуур 76х3.5 -ТС-660-03	ком	1.0		
6	Серия 01-015-1	Хоолойн үл хөдлөх тулгуур 57х3.5 -ТС-660-02	ком	1.0		
7	ГОСТ 8240-97	Швеллер №10 L=2100	ком	2.0		
8	Серия 01-01-1 дэвтэр I	Хучилтын хавтан ГСХ-10	ком	1.0		

Огтлол 23-23

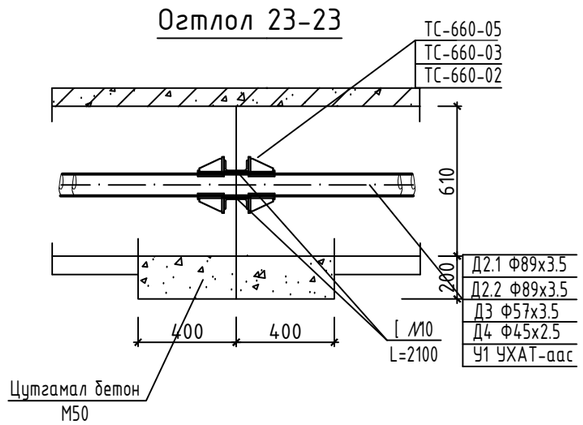

"АНГА ТРАНС" ХХК	Сумын дулаан хангамж, хэрэглээний халуун, хүйтэн усны гол шугамын зураг төсөв /УДДТ-4ЫН 2-Р ХЭЛХЭЭ/				
	Суваг дахь үл хөдлөх тулгуур УХТ-23,24,25				Үе шат: А.3
	Инженер	Б.Энхбат	Е.Г.Шифр: АТ-25/33	Масштаб: М1:25	Огноо: 2025
	Гүйцэтгэсэн	Ё.Баярмагнай	Т.Г.Шифр:	Зургийн дугаар: ГДГ-66	Хуудас: 67
	Шалгасан	Г.Нарандах			

А3

Суваг дахь үл хөдлөх тулгуур УХТ-26,27,28,29,30,31,32,33,34
М1:25

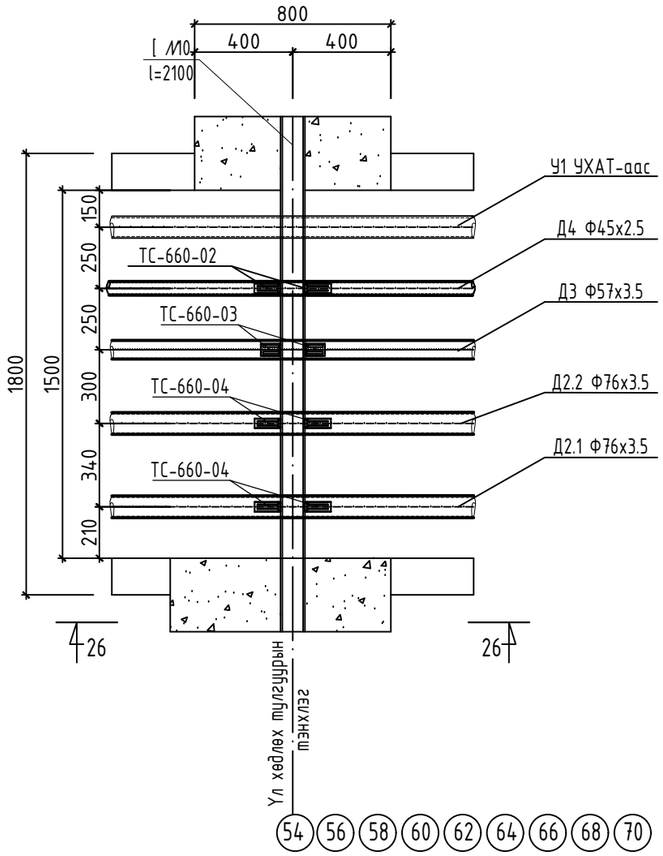

Материалын түүвэр УХТ-26

Д/Д	Тэмдэглэгээ	Материалын нэр		Тоо шир	Нэгж жин	Тайлбар
1	2	3		4	5	6
1	ГОСТ 10704-91	Ган хоолой ф76х3.5	у.м	1.6		
2	ГОСТ 3262-91	Цайрдсан ган хоолой ф57х3.5	у.м	0.8		
3	ГОСТ 3262-91	Цайрдсан ган хоолой ф45х2.5	у.м	0.8		
4	Серия 01-015-1	Хоолойн үл хөдлөх тулгуур 76х3.5 -ТС-660-04	ком	2.0		
5	Серия 01-015-1	Хоолойн үл хөдлөх тулгуур 57х3.5 -ТС-660-03	ком	1.0		
6	Серия 01-015-1	Хоолойн үл хөдлөх тулгуур 45х3.5 -ТС-660-02	ком	1.0		
7	ГОСТ 8240-97	Швеллер №10 L=2100	ком	2.0		
8	Серия 01-01-1 дэвтэр I	Хучилтын хавтан ГСХ-10	ком	1.0		

Огтлол 5-5

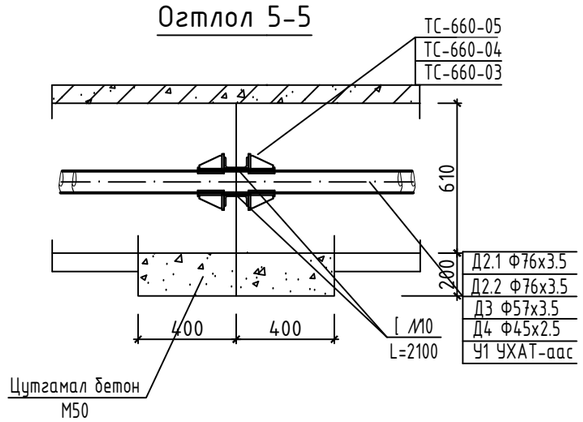

"АНГА ТРАНС" ХХК	Сумын дулаан хангамж, хэрэглээний халуун, хүйтэн усны гол шугамын зураг төсөв /УДДТ-4ЫН 2-Р ХЭЛХЭЭ/				
	Суваг дахь үл хөдлөх тулгуур УХТ-26,27,28,29,30,31,32,33,34				Үе шат: А.3
	Инженер	Б.Энхбат	Е.Г.Шифр: АТ-25/33	Масштаб: М1:25	Огноо: 2025
	Гүйцэтгэсэн	Ё.Баярмагнай	Т.Г.Шифр:	Зургийн дугаар: ГДГ-67	Хуудас: 67
	Шалгасан	Г.Нармандах			

A3

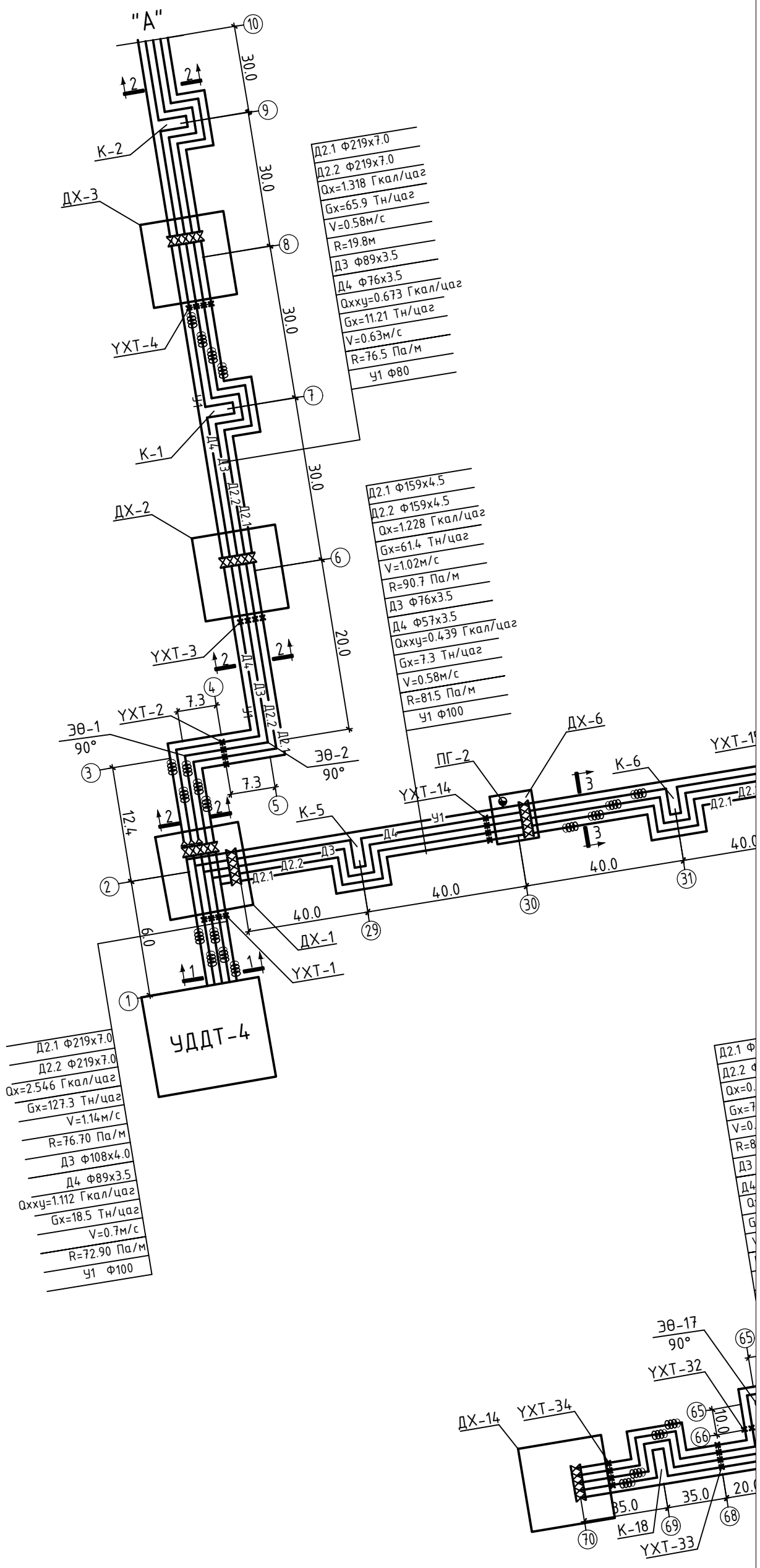
"А"
К-2
ДХ-3
УХТ-4
К-1
ДХ-2
УХТ-3
УХТ-2
ЭО-1
90°
ЭО-2
90°
ПГ-2
ДХ-6
К-6
УХТ-14
К-5
ДХ-1
УХТ-1
УДДТ-4
Д2.1 Ф219х7.0
Д2.2 Ф219х7.0
Qх=1.318 Гкал/цаг
Gх=65.9 Тн/цаг
V=0.58м/с
R=19.8м
Д3 Ф89х3.5
Д4 Ф76х3.5
Qхху=0.673 Гкал/цаг
Gх=11.21 Тн/цаг
V=0.63м/с
R=76.5 Па/м
У1 Ф80
Д2.1 Ф159х4.5
Д2.2 Ф159х4.5
Qх=1.228 Гкал/цаг
Gх=61.4 Тн/цаг
V=1.02м/с
R=90.7 Па/м
Д3 Ф76х3.5
Д4 Ф57х3.5
Qхху=0.439 Гкал/цаг
Gх=7.3 Тн/цаг
V=0.58м/с
R=81.5 Па/м
У1 Ф100
Д2.1 Ф219х7.0
Д2.2 Ф219х7.0
Qх=2.546 Гкал/цаг
Gх=127.3 Тн/цаг
V=1.14м/с
R=76.70 Па/м
Д3 Ф108х4.0
Д4 Ф89х3.5
Qхху=1.112 Гкал/цаг
Gх=18.5 Тн/цаг
V=0.7м/с
R=72.90 Па/м
У1 Ф100
ЭО-17
90°
УХТ-32
ДХ-14
УХТ-34
К-18
УХТ-33

Гадна дулааны шугамын угсралтын тойм 2.

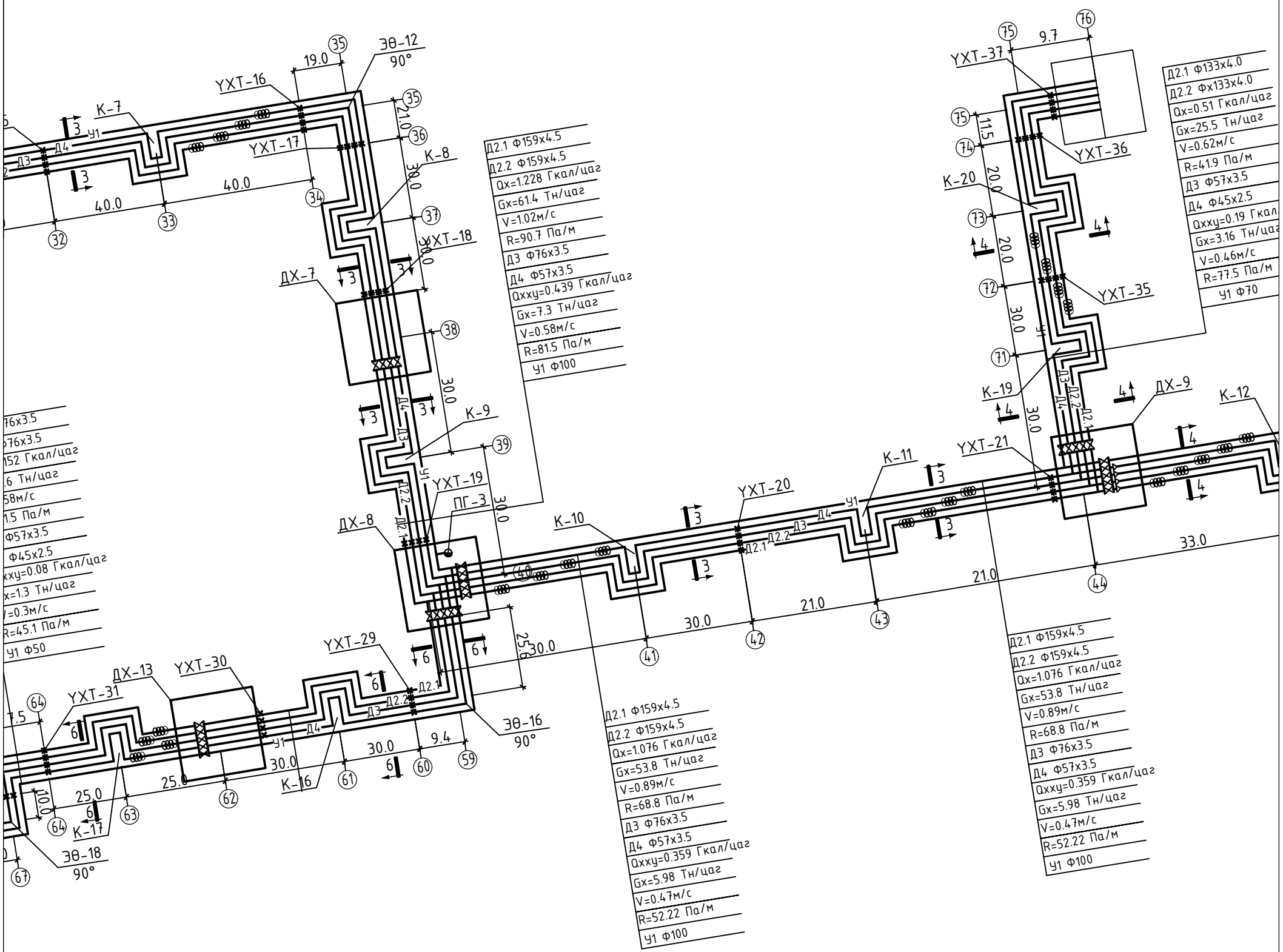

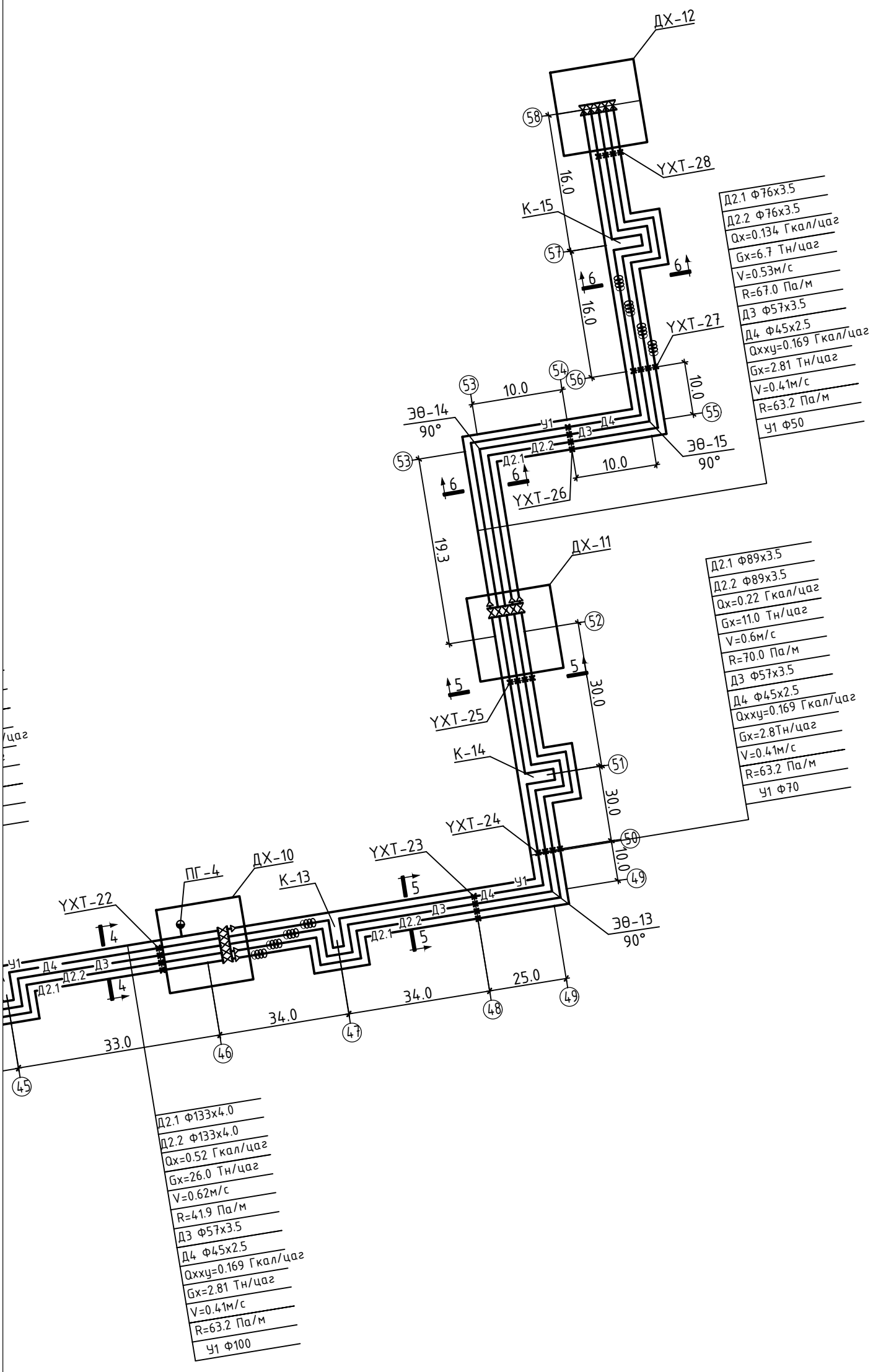

"АНГА ТРАНС" ХХК	Сумын дулаан хангамж, хэрэглээний халуун, хүйтэн усны гол шугамын зураг төсөв /УДДТ-4ЫН 2-Р ХЭЛХЭЭ/				
	Гадна шугамын угсралтын тойм-2.				Ye шат: А.3
	Инженер	Б.Энхбат	Е.Г.Шифр: АТ-25/33	Масштаб:	Огноо: 2025
	Гүйцэтгэсэн	Ё.Баярмагнай	Т.Г.Шифр:	Зургийн дугаар: ГДГ-19	Хуудас: 67
	Шалгасан	Г.Нарманда			