КИНГСИЙ ИНЖЕНЕР ЭНД КОНСТРАКШН ХХК

Барилгын зураг төслийн тусгай зөвшөөрлийн дугаар: ЗТ38-1236/18
Хаяг: Улаанбаатар хот, Хан-Уул дүүрэг 3-р хороо, Энгельсийн гудамж, 5-р байр
Хан-Өргөө оффис, 901 тоот
Утас: 98111987, 88845243

ЕГ Шифр: КС 02-05/22

(Завхан аймаг, Улиастай сум, Товцог баг)

ТОВЦОГ БАГИЙН АРИУТГАХ ТАТУУРГЫН ШУГАМ

(ажлын зураг)

БОЛОВСРУУЛСАН:

Захирал /Л.Баасанхүү/

Зургийн ерөнхий инженер /Э.Наваан/

ЗАХИАЛАГЧ:

Завхан аймгийн ЗДТГ-ын ХОХБТХ-ийн дарга /Д.Азжаргал/

ЗӨВШӨӨРӨЛЦСӨН:

Завхан аймгийн ерөнхий архитектор /Х.Дэлгэрдалай/

Завхан аймгийн ГХБХБГазрын дарга /Д.Анхтэс/

ХЯНАСАН:

Завхан аймгийн онцгой байдлын газрын дарга, ГХУХ-ын ахлах байцаагч, хурандаа /Ө.Болд/

Завхан аймгийн мэргэжлийн хяналтын газрын дарга /Д.Отгон/

Улаанбаатар хот
2022 он

ТАЙЛБАР БИЧИГ

1. Зургийн үндэслэл:

Завхан аймаг. Улиастай сумын Товцог багийн сургууль цэцэрлэг болон гэр хорооллын бохир усыг татан зайлуулах ариутгах татуургын шугамын ажлын зургийг дараах бичиг баримтыг үндэслэн холбогдох норм ба дүрмүүдийг мөрдлөг болгон гүйцэтгэлээ.

а. Улиастай сум Товцог багын дэвсгэр зураг.

б. Ариутгах татуурга гадна сүлжээ ба байгууламж БНбД 40-01-14

в. Усан хангамж гадна сүлжээ ба байгууламж БНбД 40-02-06

г. Аварга гео проект ХХК-нд боловсруулсан инженер геологийн судалгаа Архив № 059/19

д. Амь ус трейд ОНӨААТҮГ-ын олгосон 2020 оны 3-р сарын 6-ны 29 тоот техникийн нөхцөл

е. Усан хангамж, ариутгах татуургын гадна шугам сүлжээний ажлын зураг MNS 3241-2003 стандарт

2. Бохир ус: Шинээр БУНС төлөвлөж 1-р гаргалгаагаар бохир усыг Улиастай сумын төвийн бохир усны шугамд татан зайлуулна. БУНС-аас эхлэх даралттай шугамыг газар доогуур явуулж байгаад шугамын өндөржилтийг гүүрнийтулгуурын өндөржилттэй уялдуулан шугам хоолой ил явах хэсгийг бетон тулгуур дээр цайрдсан ган хоолойгоор угсарна. Гүүрний доогуур явах шугамыг гүүрний тавцангаас хомут бэхэлгээгээр 4,5 м тутамд дүүжин бэхэлгээ хийж угсарна. Шинээр хийх ариутгах татуургын шугамд MNS ISO 8772:2008 HD-PE S8 Ф160 мм хуванцар оолойг хэрэглэнэ. Зарим далан доогуур гарах шугамыг ган футляр хийж гүйцэтгэнэ. Бохир усны шугамын төгсгөлийн АТХ-38 худаг нь даралт бууруулагчтай байна.

3. Ариутгах татуургын шугам угсрагдах газар нь инженер геологийн судалгааны дүгнэлтээр: Хөрс уулын хайрга дайрга агуулсан х элсэнцэр чигжээстэй овойлт үүсэхгүй хөрс болно. Газар шорооны ажлын зэрэг гараар малтахад 2, механизмаар ухахад 3, улирлын хөрсний хөлдөлтийн норматив гүн 3,19-3,38 м, газар хөдлөлийн 8 баллын бүсэд хамаарна. Өрөмдлөгөөр 6.0-8,0 м-т ус гараагүй. Уулын хормой голын ойролцоо 1,5-2,0 метрт ус илэрч тогтсон. Энэ орчимд газар хөдлөлийн 7 баллын бүсэд хамаарна.

4. Ажил хүлээлцэх: Системийн угсралтын ажлын бүрэн бүтэн байдлыг шалгаж угсралтын ажлын ил болон далд ажлын акт тэмдэглэсэн байдлаар зураг зохиогч, захиалагч, хяналтын төлөөлүүдийг байлцуулан ажлыг хүлээлц.

5. Шугам хоолойн угсралт:

Ариутгах шугам хоолойн угсралтын ажлыг гүйцэтгэхдээ шугам сүлжээний ашиглалтын байгууллагатай зөвшилцөж ажлыг эхлүүлэх ба холбогдох ТАД, ААД, ХАБ болон стандартуудыг мөрдөж ажиллах шаардлагатай.

N

БАЙРШЛЫН СХЕМ М1:400

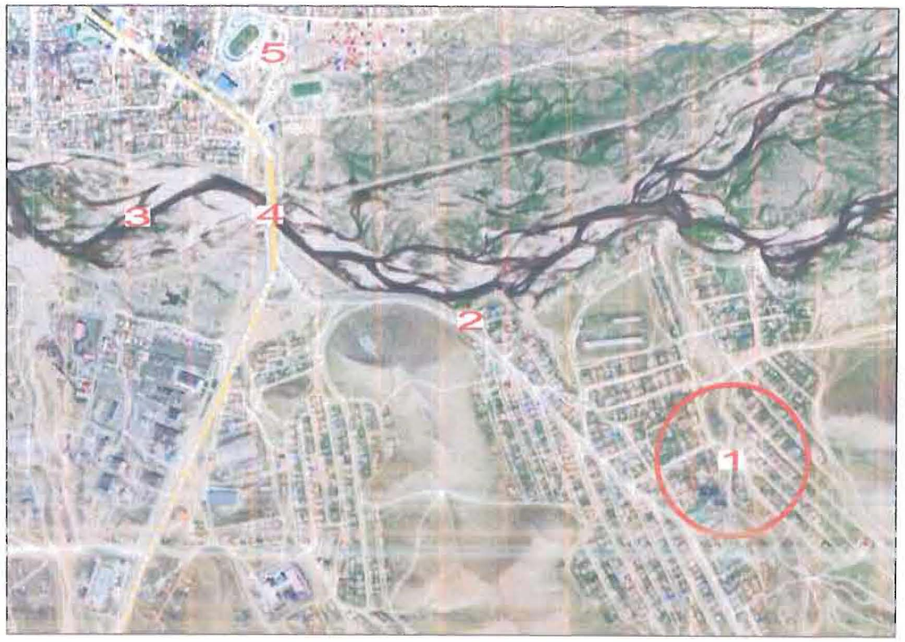

ТОДОРХОЙЛОЛТ

1. Одоо байгаа Товцог багийн хэсэг
2. Төлөвлөж буй БУНСтанц
3. Жигэстэйн гол
4. Одоо байгаа гүүр
5. Одоо байгаа төв стадион

БАРИЛГА БАЙГУУЛАМЖИЙН УС ХЭРЭГЛЭЭ

Д/д	Барилгын зориулалт	Нийт өрхийн тоо	Нийт хүн амын тоо	Хоногийн ус хэрэглээ	Жигд бусын коэф	Тооцоот зардал		
						$м^3$/хон	$м^3$/цаг	л/сек
1	Барилгын цэвэр ус	500.0	2000	75	1.1	165.0	13.75	3.82
2	Барилгын бохир ус				1.1	165.0	13.75	3.82
	Нийт							

KINGSEA E&C
Consulting group Co.,Ltd
Хаяг: Улаанбаатар.ХУД.4-р хороо. Шивээ өргөө. 607-32 тоот
Утас: 98111987, 98998604
КИНГСИЙ ИНЖЕНЕР ЭНД КОНСТРАКШН"ХХК

Завхан аймаг. Улиастай сум. Товцог баг. Шинэ хорооны хэсэг
ШИНЭ ХОРООНЫ АРИУТГАХ ТАТУУРГЫН ШУГАМ

Тайлбар бичиг, үндсэн үзүүлэлт					Үе шат: А3
Инженер		Б.Отгонжаргал	Е.Г Шифр: КС 02-05/22	Масштаб: М1:100	Огноо: 2022 он
Гүйцэтгэсэн		Б.Отгонжаргал	Т.Г Шифр:	Зургийн дугаар АТГ-1	Бүх хуудас: 22
Шалгасан		С.Ууганцэцэг			

Сүүлийнх хэвлэсэн огноо: 2022/02/25

ЗУРГИЙН ЖАГСААЛТ

Д/Д	Хуудасны марк	Зургийн нэр	Тайлбар
1	2	3	4
1	АТГ-1	Орчны тойм, тайлбар	
2	АТГ-2	Зургийн жагсаалт	
3	АТГ-3	Материалын түүвэр	
4	АТГ-4	Ариутгах татуургын шугамын тойм байгуулалт М1:3000	
5	АТГ-5	Ариутгах татуургын шугамын байгуулалт М1:500 /Хэс-1/	
6	АТГ-6	Ариутгах татуургын шугамын байгуулалт М1:500 /Хэс-2/	
7	АТГ-7	Ариутгах татуургын шугамын байгуулалт М1:500 /Хэс-3/	
8	АТГ-8	Ариутгах татуургын шугамын байгуулалт М1:500 /Хэс-4/	
9	АТГ-9	Ариутгах татуургын шугамын байгуулалт М1:500 /Хэс-5/	
10	АТГ-10	Ариутгах татуургын шугамын дагуугийн зүсэлт-1	
11	АТГ-11	Ариутгах татуургын шугамын дагуугийн зүсэлт-2	
12	АТГ-12	Ариутгах татуургын шугамын дагуугийн зүсэлт-3	
13	АТГ-13	Ариутгах татуургын шугамын дагуугийн зүсэлт-4	
14	АТГ-14	Ариутгах татуургын шугамын дагуугийн зүсэлт-5	
15	АТГ-15	Ариутгах татуургын шугамын дагуугийн зүсэлт-6	
16	АТГ-16	Ариутгах татуургын шугамын дагуугийн зүсэлт-7	
17	АТГ-17	Ариутгах татуургын шугамын дагуугийн зүсэлт-8	
18	АТГ-18	Ариутгах татуургын шугамын сувгийн огтлол	
19	АТГ-19	Бохир усны худгийн төмөр бетон хийцийн материалын түүвэр. (АТХ-1-с АТХ-22)	
20	АТГ-20	Бохир усны худгийн төмөр бетон хийцийн материалын түүвэр. (АТХ-23-с АТХ-38) бохир усны худгийн ховилын схем	
21	АТГ-21	Бохир усны төмөр бетон худгийн огтлолууд	
22	АТГ-22	Бохир усны төмөр бетон худгийн нэмэгдэл хийц деталуудын материалын түүвэр	

KINGSEA E&C
Consulting group Co.,Ltd
Хаяг: Улаанбаатар,ХУД,4-р хороо, Шинэ оргөө. 607-32 тоот
Утас: 98111997, 99996604
КИНГСИЙ ИНЖЕНЕР ЭНД КОНСТРАКШН"ХХК

Завхан аймаг. Улиастай сум. Товцог баг. Шинэ хорооны хэсэг
ШИНЭ ХОРООНЫ АРИУТГАХ ТАТУУРГЫН ШУГАМ

Зургийн жагсаалт					Үе шат: А3
Инженер		Б.Отгонжаргал	Е.Г Шифр: КС 02-05/22	Масштаб: М1:100	Огноо: 2022 он
Гүйцэтгэсэн		Б.Отгонжаргал	Т.Г Шифр:	Зургийн дугаар АТГ-2	Бүх хуудас: 22
Шалгасан		С.Ууганцэцэг			

Сүүлчийн хэвлэсэн огноо: 2022/02/25

Д/Д	ТЭМДЭГЛЭГЭЭ	МАТЕРИАЛЫН НЭР	Тоо шир	Нэгж жин кг	Тайлбар
1	2	3	4	5	6
		Бохир усны шугам /Өөрийн угсгалтай/			
1	HD-PE S8	Хуванцар хоолой Ф160х9.5	1247.5 / 1260.0	-	у/м
2		Төмөр бетон худаг Ф1500	38	-	шир
3		Худгийн ширмэн таг	38	-	шир
4	АТГ-20 хуудаст үзэх	Дулаалгатай модон таг	38	-	комп
5	Уналттай худагт	Хуванцар хоолой Ф160х4.9	22	-	у/м
7	Уналттай худагт	Хуванцар булан Ф160, 45 град	20	-	шир
8	Уналттай худагт	Хуванцар гуравлагч Ф160	20	-	шир

1149.

22 ш.

KINGSEA E&C
Consulting group Co.,Ltd
Хаяг: Улаанбаатар.ХУД.4-р хороо. Шинэ өргөө. 607-32 тоот
Утас: 98111987, 98996604
КИНГСИЙ ИНЖЕНЕР ЭНД КОНСТРАКШН"ХХК

Завхан аймаг. Улиастай сум. Товцог баг. Шинэ хорооны хэсэг
ШИНЭ ХОРООНЫ АРИУТГАХ ТАТУУРГЫН ШУГАМ

Материалын түүвэр					Үе шат: А3
Инженер		Б.Отгонжаргал	Е.Г Шифр: КС 02-05/22	Масштаб: М1:100	Огноо: 2022 он
Гүйцэтгэсэн		Б.Отгонжаргал	Т.Г Шифр:	Зургийн дугаар АТГ-3	Бүх хуудас: 22
Шалгасан		С.Ууганцэцэг			

Сурагчийн хавтасан огноо: 2022/02/25

Ариутгах татуургын шугамын тойм байгуулалт М1:3000

Зөвшөөрсөн:
Амь-Ус трейд ОНӨААТҮГ-ын ерөнхий инженер:

..... Г.Баттулга

ЗАВХАН АЙМАГ
0921030034
2104865

ТАНИХ ТЭМДЭГ

- Б — Одоо байгаа ариутгах татуургын шугам
- БУХ-0 — Одоо байгаа ариутгах татуургын худаг
- Б1 — Шинээр хийх ариутгах татуургын шугам
- АТХ-1 — Шинээр хийх ариутгах татуургын худаг
- Одоо байгаа дулааны худаг
- Одоо байгаа холбооны худаг
- Одоо байгаа цахилгааны шон

KINGSEA E&C
Consulting group Co.,Ltd
Хаяг: Улаанбаатар.ХУД.3-р хороо. Хан-Өргөө. 5-901 тоот
Утас: 98111987, 88845243
КИНГСИЙ ИНЖЕНЕР ЭНД КОНСТРАКШН"ХХК

Завхан аймаг. Улиастай сум. Товцог баг. Шинэ хорооны хэсэг

ШИНЭ ХОРООНЫ АРИУТГАХ ТАТУУРГЫН ШУГАМ

Ариутгах татуургын шугамын тойм байгуулалт					Ye шат: А3
Инженер		Б.Отгонжаргал	Е.Г Шифр: КС 02-05/22	Масштаб: М1:3000	Огноо: 2022 он
Гүйцэтгэсэн		Б.Отгонжаргал	Т.Г Шифр:	Зургийн дугаар АТГ-4	Бүх хуудас: 22
Шалгасан		С.Ууганцэцэг			

А3

Суулгийн хавтасан огноо: 2022/02/25

Ариутгах татуургын шугамын байгуулалт М1:500

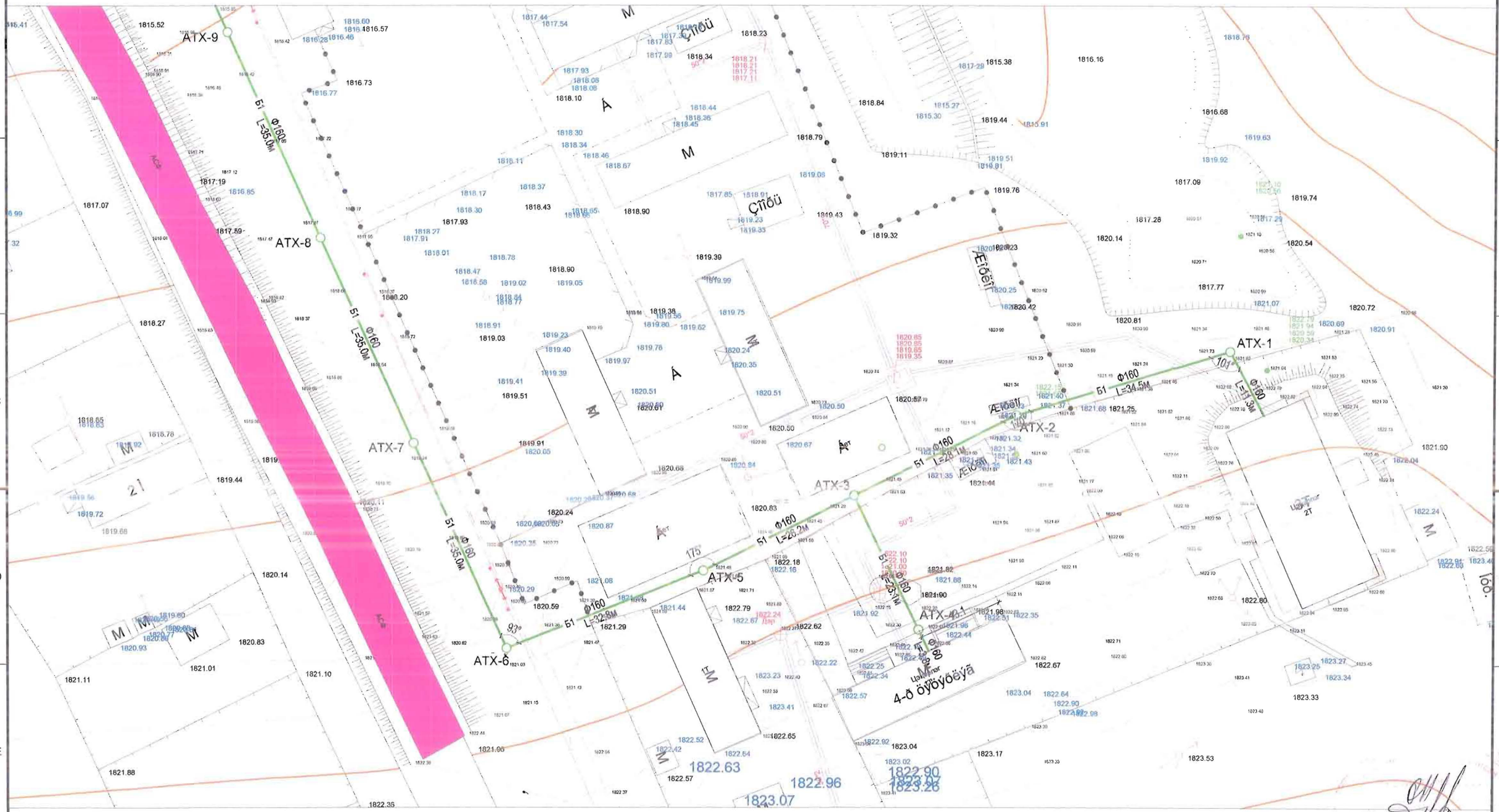

ТАНИХ ТЭМДЭГ

- Одоо байгаа ариутгах татуургын шугам
- БУХ-0 — Одоо байгаа ариутгах татуургын худаг
- Б1 — Шинээр хийх ариутгах татуургын шугам
- АТХ-1 — Шинээр хийх ариутгах татуургын худаг
- Одоо байгаа дулааны худаг
- Одоо байгаа холбооны худаг
- Одоо байгаа цахилгааны шон

KINGSEA E&C
Consulting group Co.,Ltd
Хаяг: Улаанбаатар,ХУД,3-р хороо, Хан-Өргөө, 5-901 тоот
Утас: 99111987, 88045243
КИНГСИЙ ИНЖЕНЕР ЭНД КОНСТРАКШН"ХХК

Завхан аймаг. Улиастай сум. Товцог баг. Шинэ хорооны хэсэг

ШИНЭ ХОРООНЫ АРИУТГАХ ТАТУУРГЫН ШУГАМ

Ариутгах татуургын шугамын байгуулалт /Хэс-1/					Үе шат: А3
Инженер		Б.Отгонжаргал	Е.Г Шифр: КС 02-05/22	Масштаб: М1:500	Огноо: 2022 он
Гүйцэтгэсэн		Б.Отгонжаргал	Т.Г Шифр:	Зургийн дугаар АТГ-5	Бүх хуудас: 22
Шалгасан		С.Уганцэцэг			

Суулгийн хавтасын огноо: 2022/02/25

2022/02/25

А3

Ариутгах татуургын шугамын байгуулалт М1:500

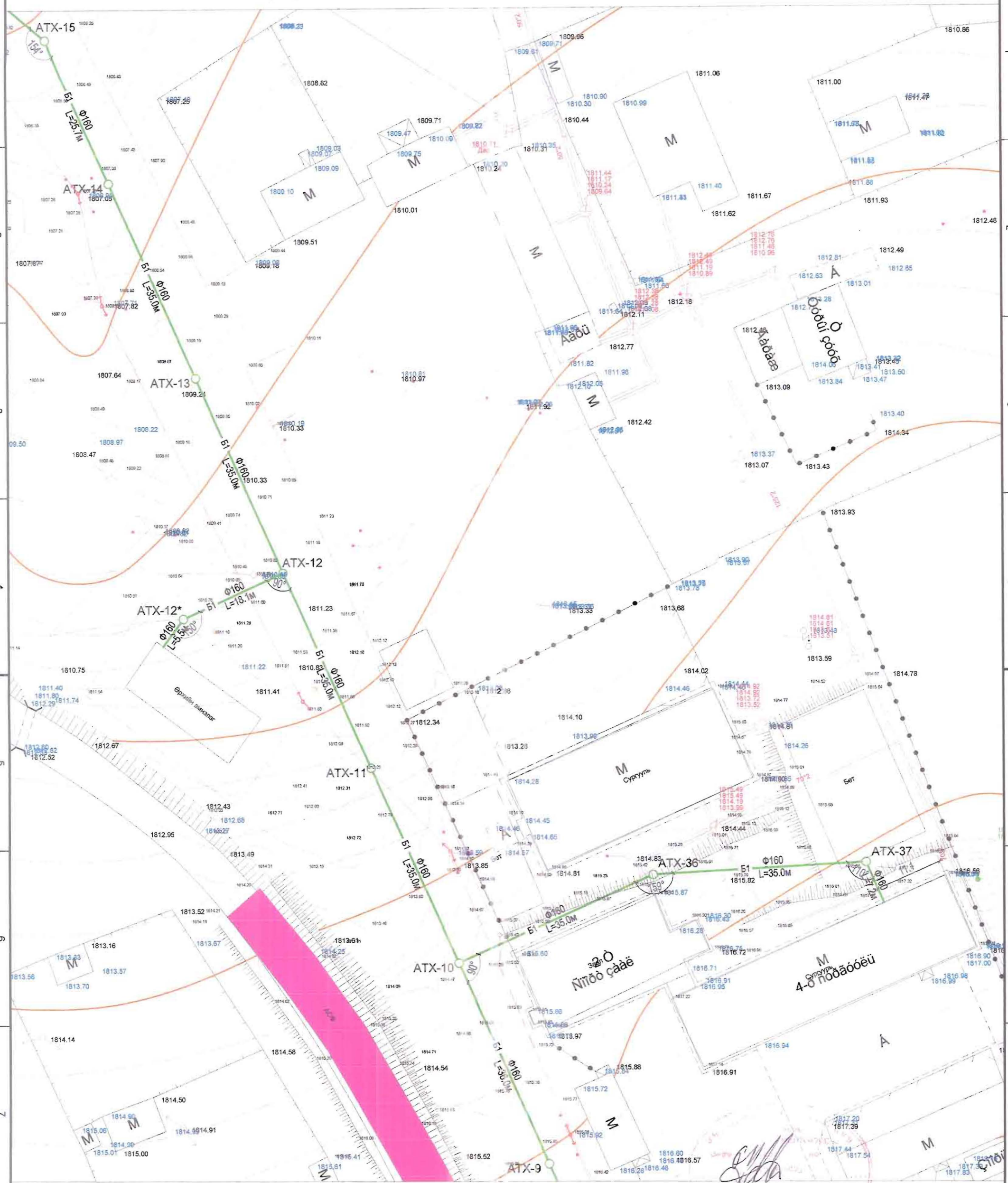

ТАНИХ ТЭМДЭГ

- Одоо байгаа ариутгах татуургын шугам
- БУХ-0 — Одоо байгаа ариутгах татуургын худаг
- Б1 — Шинээр хийх ариутгах татуургын шугам
- АТХ-1 — Шинээр хийх ариутгах татуургын худаг
- Одоо байгаа дулааны худаг
- Одоо байгаа холбооны худаг
- Одоо байгаа цахилгааны шон

KINGSEA E&C
Consulting group Co.,Ltd
Хаяг: Улаанбаатар ХУД,3-р хороо, Хан-Өргөө, 5-901 тоот
Утас: 98111987, 88845243
КИНГСИЙ ИНЖЕНЕР ЭНД КОНСТРАКШН"ХХК

Завхан аймаг. Улиастай сум. Товцог баг. Шинэ хорооны хэсэг
ШИНЭ ХОРООНЫ АРИУТГАХ ТАТУУРГЫН ШУГАМ

Ариутгах татуургын шугамын байгуулалт /Хэс-2/					Ye шат: А3
Инженер		Б.Отгонжаргал	Е.Г Шифр: КС 02-05/22	Масштаб: М1:500	Огноо: 2022 он
Гүйцэтгэсэн		Б.Отгонжаргал	Т.Г Шифр:	Зургийн дугаар АТГ-6	Бүх хуудас: 22
Шалгасан		С.Уганцэцэг			

2022.04.06

Ариутгах татуургын шугамын байгуулалт М1:500

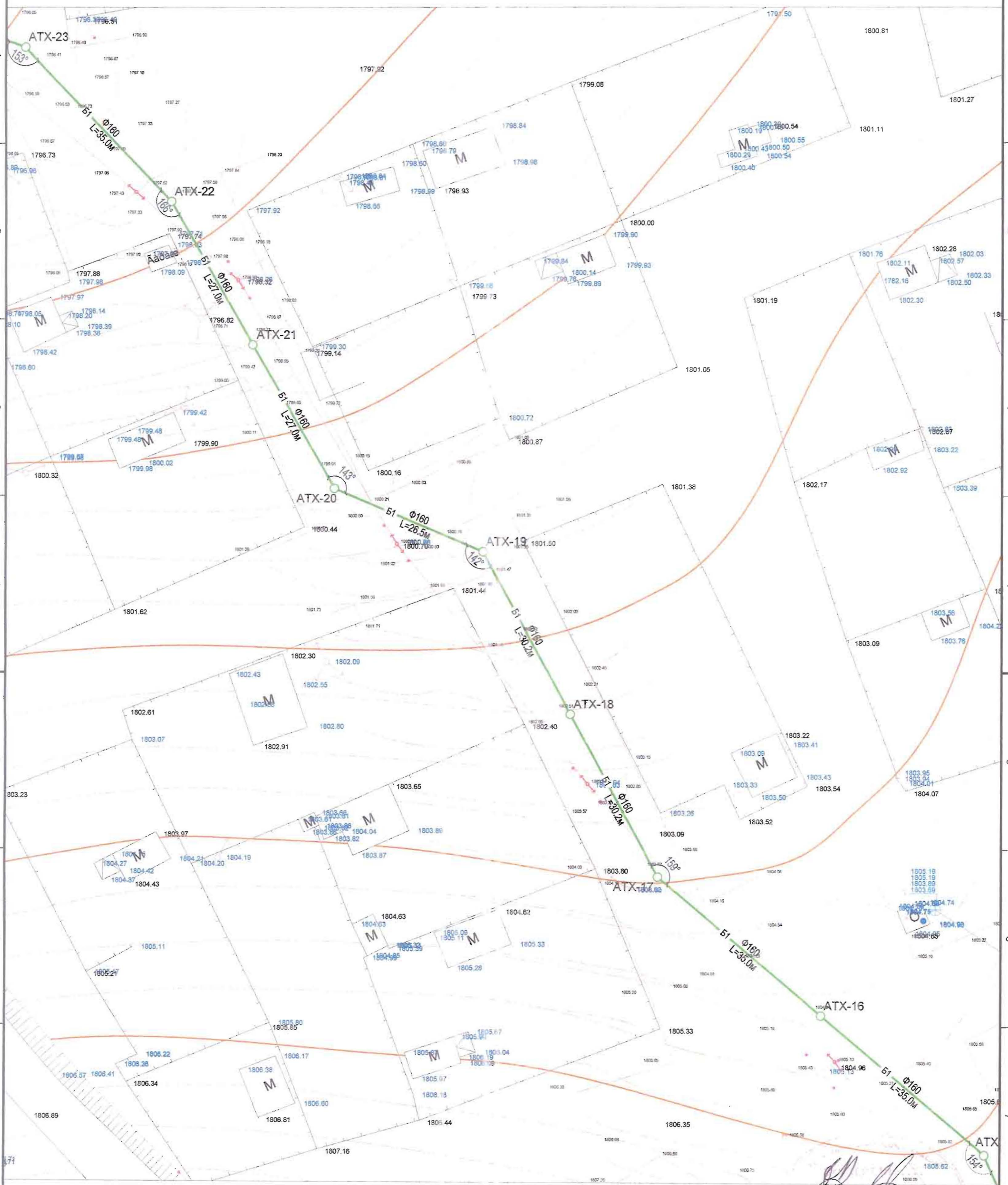

ТАНИХ ТЭМДЭГ

- Одоо байгаа ариутгах татуургын шугам
- БУХ-0 — Одоо байгаа ариутгах татуургын худаг
- Шинээр хийх ариутгах татуургын шугам
- АТХ-1 — Шинээр хийх ариутгах татуургын худаг
- Одоо байгаа дулааны худаг
- Одоо байгаа холбооны худаг
- Одоо байгаа цахилгааны шон

2022 оны 02 сар 25

KINGSEA E&C
Consulting group Co.,Ltd
Хаяг: Улаанбаатар,ХУД,3-р хороо, Хан-Өргөө, 5-901 тоот
Утас: 98111987, 88845243
КИНГСИЙ ИНЖЕНЕР ЭНД КОНСТРАКШН"ХХК

Завхан аймаг. Улиастай сум. Товцог баг. Шинэ хорооны хэсэг

ШИНЭ ХОРООНЫ АРИУТГАХ ТАТУУРГЫН ШУГАМ

Ариутгах татуургын шугамын байгуулалт /Хэс-3/					Ye шат: А3
Инженер		Б.Оттонжаргал	Е.Г Шифр: КС 02-05/22	Масштаб: М1:500	Огноо: 2022 он
Гүйцэтгэсэн		Б.Оттонжаргал	Т.Г Шифр:	Зургийн дугаар АТГ-7	Бүх хуудас: 22
Шалгасан		С.Ууганцэцэг			

Ариутгах татуургын шугамын байгуулалт М1:500

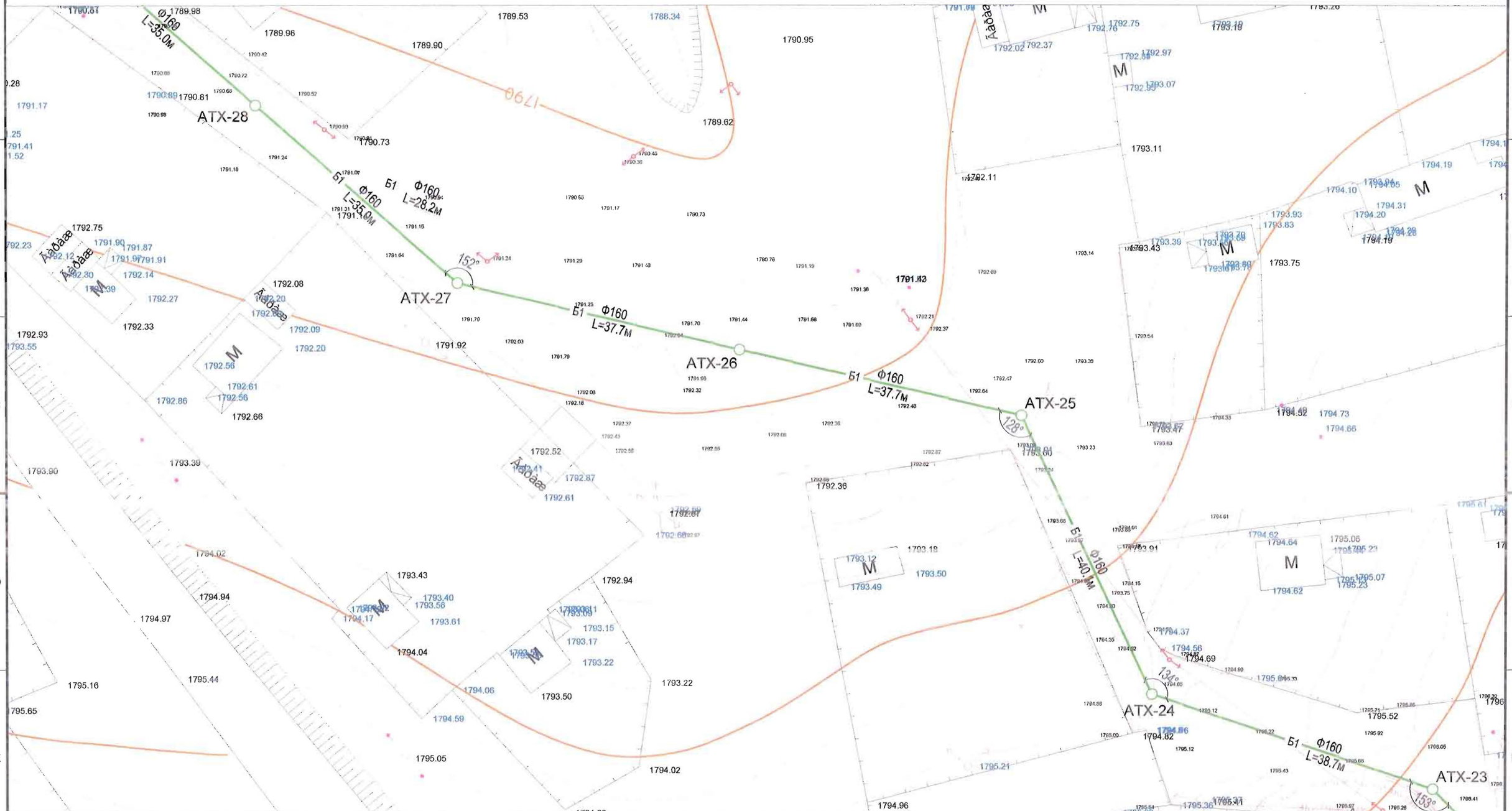

ТАНИХ ТЭМДЭГ

- Б — Одоо байгаа ариутгах татуургын шугам
- БУХ-0 — Одоо байгаа ариутгах татуургын худаг
- Б1 — Шинээр хийх ариутгах татуургын шугам
- АТХ-1 — Шинээр хийх ариутгах татуургын худаг
- Одоо байгаа дулааны худаг
- Одоо байгаа холбооны худаг
- Одоо байгаа цахилгааны шон

2022.04-06

KINGSEA E&C Consulting group Co.,Ltd Хаяг: Улаанбаатар.ХУД.3-р хороо. Хан-Өргөө. 5-901 тоот Утас: 98111987, 88845243 КИНГСИЙ ИНЖЕНЕР ЭНД КОНСТРАКШН"ХХК	Завхан аймаг. Улиастай сум. Товшог баг. Шинэ хорооны хэсэг ШИНЭ ХОРООНЫ АРИУТГАХ ТАТУУРГЫН ШУГАМ				
	Ариутгах татуургын шугамын байгуулалт /Хэс-4/				Үе шат: А3
	Инженер	Б.Отгонжаргал	Е.Г Шифр: КС 02-05/22	Масштаб: М1:500	Огноо: 2022 он
	Гүйцэтгэсэн	Б.Отгонжаргал	Т.Г Шифр:	Зургийн дугаар АТГ-8	Бүх хуудас: 22
	Шалгасан	С.Уганцэцэг			

А3

Суурийн хэвлэсэн огноо: 2022/02/25

Сүүлчийн хэвлэсэн огноо: 2022/02/25

Ариутгах татуургын шугамын байгуулалт М1:500

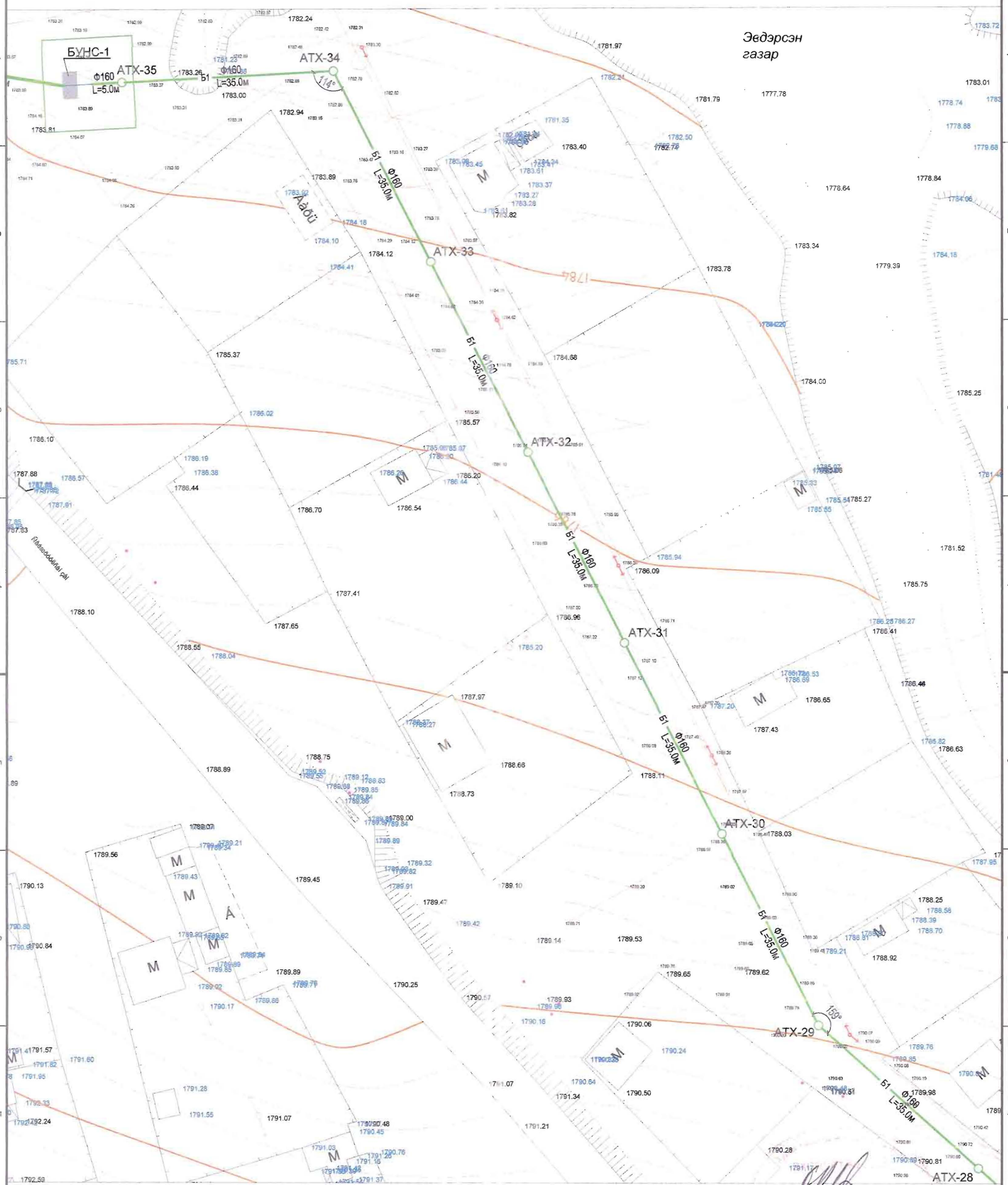

ТАНИХ ТЭМДЭГ

- Одоо байгаа ариутгах татуургын шугам
- БУХ-0 Одоо байгаа ариутгах татуургын худаг
- Б1 Шинээр хийх ариутгах татуургын шугам
- АТХ-1 Шинээр хийх ариутгах татуургын худаг
- Одоо байгаа дулааны худаг
- Одоо байгаа холбооны худаг
- Одоо байгаа цахилгааны шон

2022-04-06

KINGSEA E&C
Consulting group Co.,Ltd
Хаяг: Улаанбаатар,Ү/Д,3-р хороо, Хан-Өргөө, 5-901 тоот
Утас: 98111987, 88045243
КИНГСИЙ ИНЖЕНЕР ЭНД КОНСТРАКШН"ХХК

Завхан аймаг. Улиастай сум. Товцог баг. Шинэ хорооны хэсэг

ШИНЭ ХОРООНЫ АРИУТГАХ ТАТУУРГЫН ШУГАМ

Ариутгах татуургын шугамын байгуулалт /Хэс-5/

Ерөнхий шат: А3					
Инженер		Б.Отгонжаргал	Е.Г Шифр: КС 02-05/22	Масштаб: М1:500	Огноо: 2022 он
Гүйцэтгэсэн		Б.Отгонжаргал	Т.Г Шифр:	Зургийн дугаар АТГ-9	Бүх хуудас: 22
Шалгасан		С.Уганцэцэг			

2022/02/25

БОХИР УСНЫ ШУГАМЫН ДАГУУГИЙН ЗҮСЭЛТ.
МАСШТАБ БОСОО М1:100, ХЭВТЭЭ М1:500

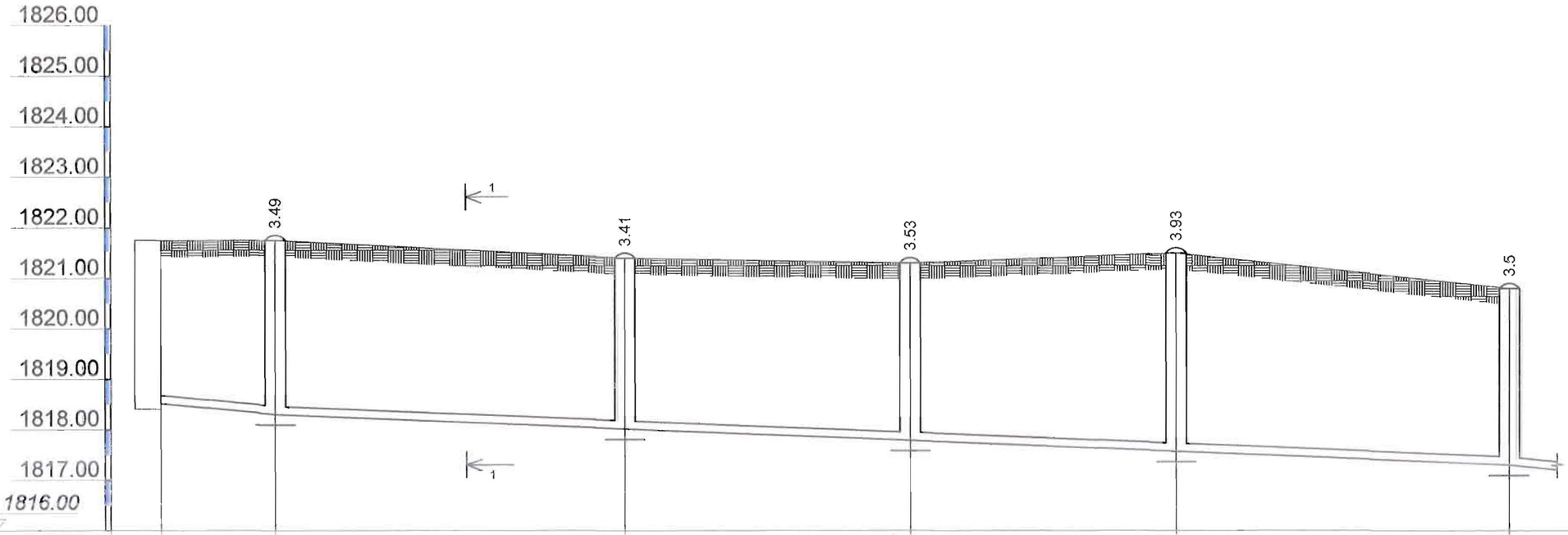

Хоолойн ёроолын болон ховилын тэмдэгт	1818.37	1818.26	1817.99	1817.77	1817.57	1817.30	
Газрын төслийн тэмдэгт	1821.75	1821.75	1821.40	1821.30	1821.50	1820.80	
Газрын гадаргуугын тэмдэгт	1821.75	1821.75	1821.40	1821.30	1821.50	1820.80	
Хоолойн материал ба дулаалгын төрөл		MNS ISO 8772:2008 HD-PE S16 Хуванцар хоолой Ф160х4.9					
Буурь хөрс		Элсэн дэвсгэр б=15см					
Налуу / Урт		i=0.01 11.3	121.6			i=0.008	
Худаг хоорондын зай		11.3	34.5	28.1	26.2	32.8	
Эргэлтийн өнцөг, худаг ба цэгүүдийн дугаар	Барилга	АТХ-1	АТХ-2	АТХ-3	АТХ-5	АТХ-6	

KINGSEA E&C
Consulting group Co.,Ltd
Хаяг: Улаанбаатар.ХУД 4-р хороо. Шинэ ергөө. 607-32 тоот
Утас: 98111987, 88996604
КИНГСИЙ ИНЖЕНЕР ЭНД КОНСТРАКШН"ХХК

Завхан аймаг. Улиастай сум. Товцог баг. Шинэ хорооны хэсэг
ШИНЭ ХОРООНЫ АРИУТГАХ ТАТУУРГЫН ШУГАМ

Дагуугийн зүсэлт АТХ-1-с АТХ-6					Үе шат: А3
Инженер		Б.Отгонжаргал	Е.Г Шифр: КС 02-05/22	Масштаб: М1:100	Огноо: 2022 он
Гүйцэтгэсэн		Б.Отгонжаргал	Т.Г Шифр:	Зургийн дугаар АТГ-10	Бүх хуудас: 22
Шалгасан		С.Ууганцэцэг			

Сунгийн хавтасан огноо: 2022/02/25

БОХИР УСНЫ ШУГАМЫН ДАГУУГИЙН ЗҮСЭЛТ.
МАСШТАБ БОСОО М1:100, ХЭВТЭЭ М1:500

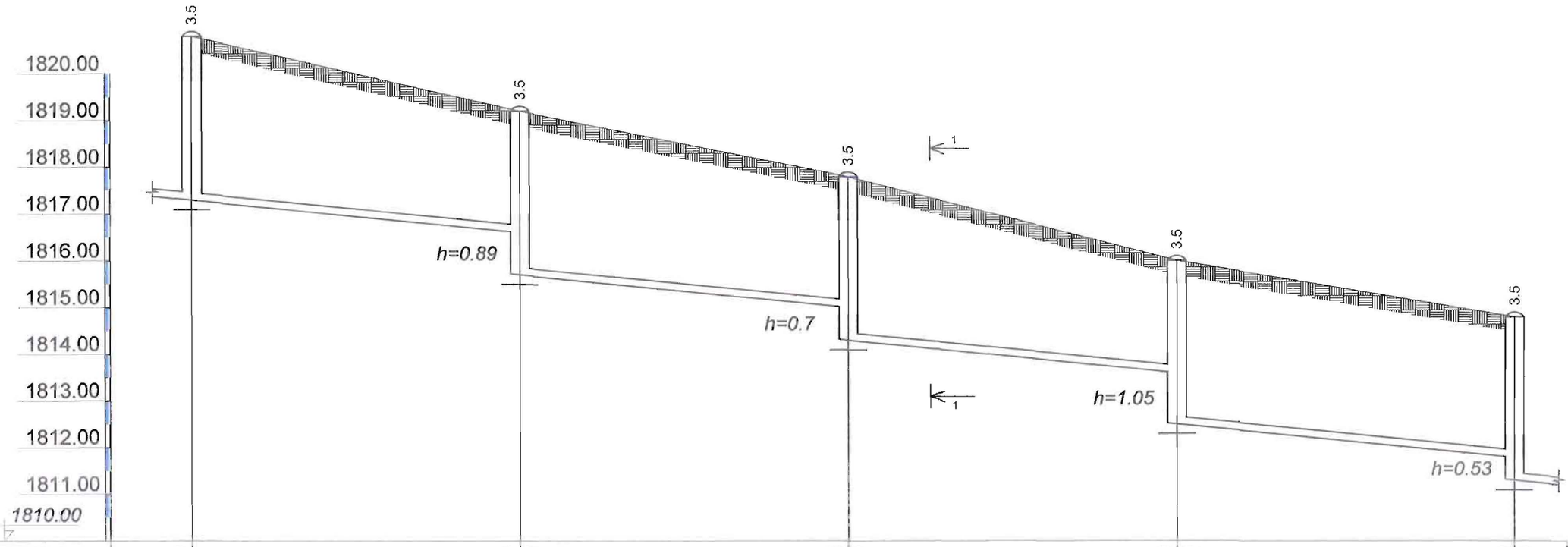

Хоолойн ёроолын болон ховилын тэмдэгт	1817.30	1816.60	1815.70	1815.00	1814.30	1813.60	1812.55	1811.83	1811.30
Газрын төслийн тэмдэгт	1820.80	1819.20		1817.80		1816.05		1814.80	
Газрын гадаргуугын тэмдэгт	1820.80	1819.20		1817.80		1816.05		1814.80	
Хоолойн материал ба дулаалгын төрөл		MNS ISO 8772:2008 HD-PE S16 Хуванцар хоолой Ф160х4.9							
Буурь хөрс		Элсэн дэвсгэр б=15см							
Налуу / Урт		105.0			i=0.02		36.0	i=0.02	
Худаг хоорондын зай		35.0		35.0		35.0		36.0	
Эргэлтийн өнцөг, худаг ба цэгүүдийн дугаар	АТХ-6	АТХ-7		АТХ-8		АТХ-9		АТХ-10	

KINGSEA E&C
Consulting group Co.,Ltd
Хаяг: Улаанбаатар.ХУД 4-р хороо. Шинэ ергөө. 607-32 тоот
Утас: 98111987, 98998604
КИНГСИЙ ИНЖЕНЕР ЭНД КОНСТРАКШН"ХХК

Завхан аймаг. Улиастай сум. Товцог баг. Шинэ хорооны хэсэг
ШИНЭ ХОРООНЫ АРИУТГАХ ТАТУУРГЫН ШУГАМ

Дагуугийн зүсэлт АТХ-6-с АТХ-10					Ye шат: А3
Инженер		Б.Отгонжаргал	Е.Г Шифр: КС 02-05/22	Масштаб: М1:100	Огноо: 2022 он
Гүйцэтгэсэн		Б.Отгонжаргал	Т.Г Шифр:	Зургийн дугаар АТГ-11	Бүх хуудас: 22
Шалгасан		С.Ууганцэцэг			

Сүүлчийн хэвлэсэн огноо: 2022/02/25

БОХИР УСНЫ ШУГАМЫН ДАГУУГИЙН ЗҮСЭЛТ.
МАСШТАБ БОСОО М1:100, ХЭВТЭЭ М1:500

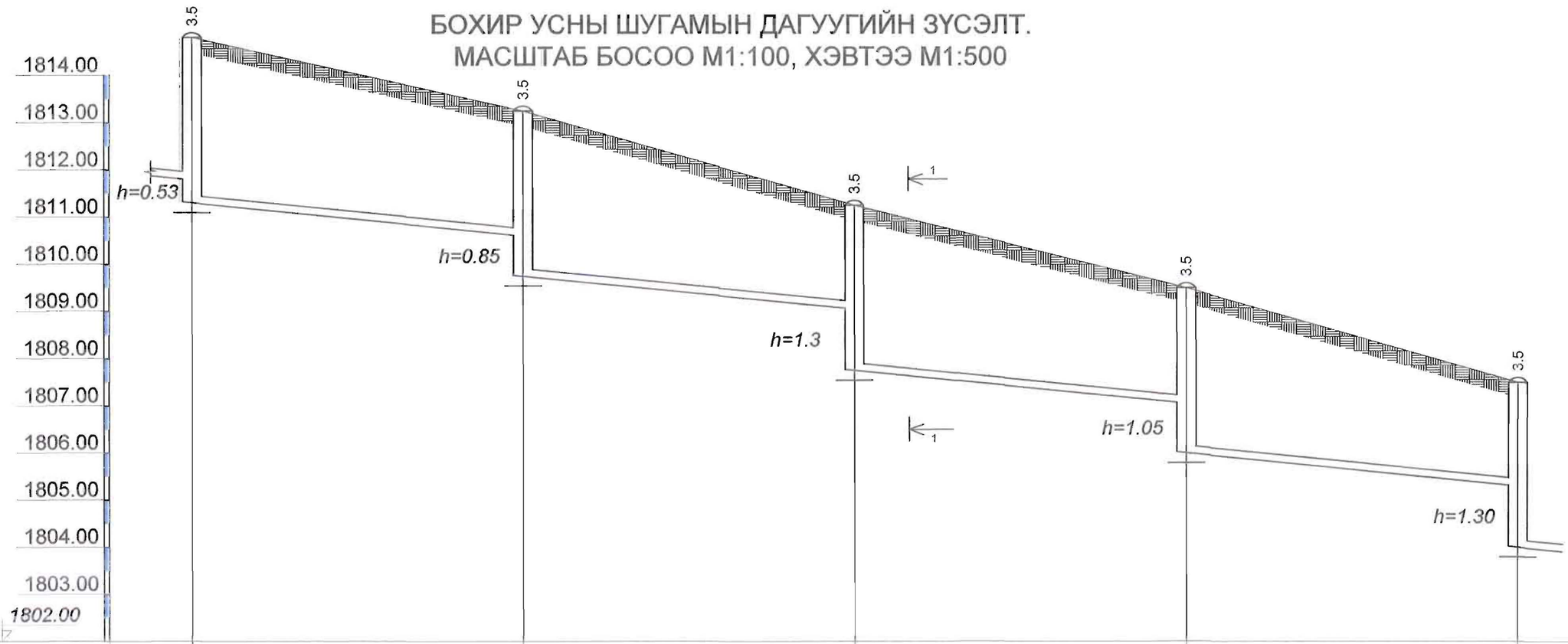

Хоолойн ёроолын болон ховилын тэмдэгт	1811.83	1811.30	1810.60 / 1809.75	1809.05 / 1807.75	1807.05 / 1806.00	1805.30 / 1804.00
Газрын төслийн тэмдэгт	1814.80		1813.25	1811.25	1809.50	1807.50
Газрын гадаргуугын тэмдэгт	1814.80		1813.25	1811.25	1809.50	1807.50
Хоолойн материал ба дулаалгын төрөл		MNS ISO 8772:2008 HD-PE S16 Хуванцар хоолой Ф160х4.9				
Буурь хөрс		Элсэн дэвсгэр б=15см				
Налуу / Урт		105.0		i=0.02	35.0	i=0.02
Худаг хоорондын зай		35.0	35.0	35.0	35.0	
Эргэлтийн өнцөг, худаг ба цэгүүдийн дугаар	АТХ-10	АТХ-11	АТХ-12	АТХ-13	АТХ-14	

KINGSEA E&C
Consulting group Co.,Ltd
Хаяг: Улаанбаатар.ХУД.4-р хороо. Шинэ ергөө. 607-32 тоот
Утас: 98111987, 98998604
КИНГСИЙ ИНЖЕНЕР ЭНД КОНСТРАКШН"ХХК

Завхан аймаг. Улиастай сум. Товцог баг. Шинэ хорооны хэсэг
ШИНЭ ХОРООНЫ АРИУТГАХ ТАТУУРГЫН ШУГАМ

Дагуугийн зүсэлт АТХ-10-с АТХ-14					Ye шат: А3
Инженер		Б.Отгонжаргал	Е.Г Шифр: КС 02-05/22	Масштаб: М1:100	Огноо: 2022 он
Гүйцэтгэсэн		Б.Отгонжаргал	Т.Г Шифр:	Зургийн дугаар АТГ-12	Бүх хуудас: 22
Шалгасан		С.Уганцэцэг			

Сүүлчийн хавтасан огноо: 2022/02/25

БОХИР УСНЫ ШУГАМЫН ДАГУУГИЙН ЗҮСЭЛТ.
МАСШТАБ БОСОО М1:100, ХЭВТЭЭ М1:500

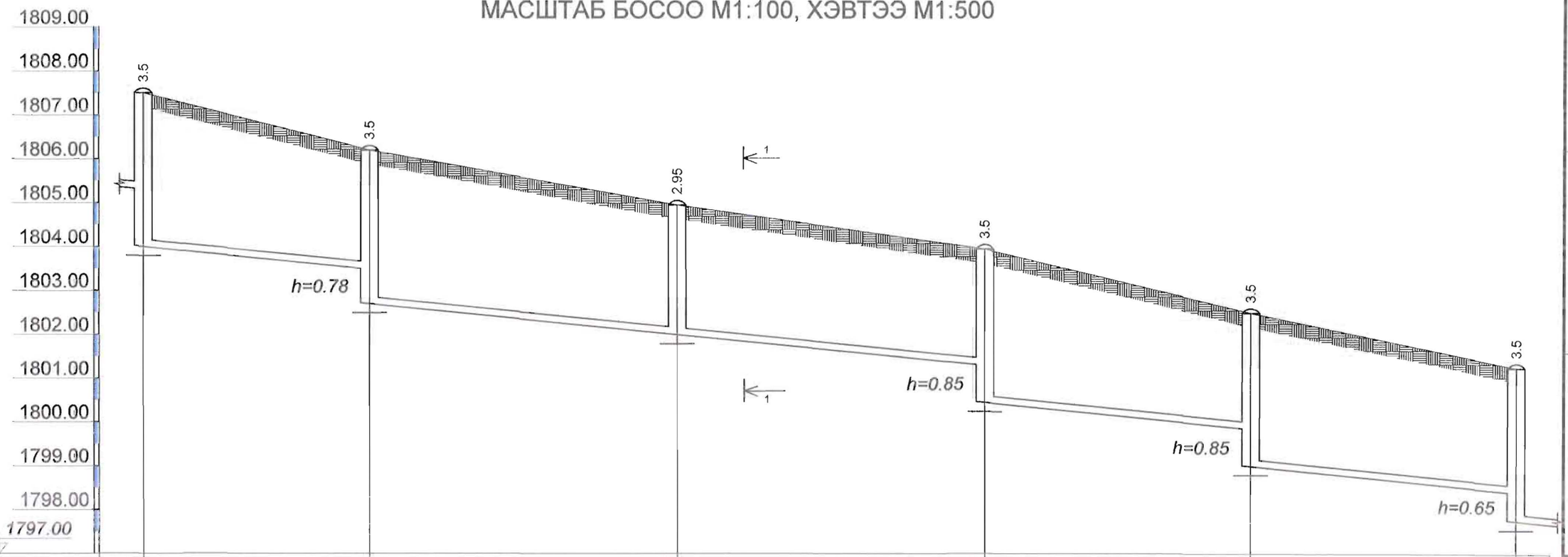

Хоолойн ёроолын болон ховилын тэмдэгт	1805.30	1804.00		1803.48	1802.70		1802.00		1801.30	1800.45		1799.85	1799.00		1798.40	1797.75
Газрын төслийн тэмдэгт	1807.50			1806.20			1804.95		1803.95			1802.50			1801.25	
Газрын гадаргуугын тэмдэгт	1807.50			1806.20			1804.95		1803.95			1802.50			1801.25	
Хоолойн материал ба дулаалгын төрөл	MNS ISO 8772:2008 HD-PE S16 Хуванцар хоолой Ф160х4.9															
Буурь хөрс	Элсэн дэвсгэр б=15см															
Налуу / Урт		105.0						i=0.02			35.0				i=0.02	
Худаг хоорондын зай			25.7			35.0			35.0			30.2			30.2	
Эргэлтийн өнцөг, худаг ба цэгүүдийн дугаар	АТХ-14			АТХ-15			АТХ-16			АТХ-17			АТХ-18			АТХ-19

KINGSEA E&C Consulting group Co.,Ltd Хаяг: Улаанбаатар.ХУД.4-р хороо. Шинэ ергөө. 607-32 тоот Утас: 98111987, 98996604	Завхан аймаг. Улиастай сум. Товцог баг. Шинэ хорооны хэсэг ШИНЭ ХОРООНЫ АРИУТГАХ ТАТУУРГЫН ШУГАМ				
	Дагуугийн зүсэлт АТХ-14-с АТХ-19				Ye шат: А3
	Инженер	Б.Отгонжаргал	Е.Г Шифр: КС 02-05/22	Масштаб: М1:100	Огноо: 2022 он
	Гүйцэтгэсэн	Б.Отгонжаргал	Т.Г Шифр:	Зургийн дугаар АТГ-13	Бүх хуудас: 22
КИНГСИЙ ИНЖЕНЕР ЭНД КОНСТРАКШН"ХХК	Шалгасан	С.Уганцэцэг			

Сүлгчийн хавтасан огноо: 2022/02/25

2022/02/25

БОХИР УСНЫ ШУГАМЫН ДАГУУГИЙН ЗҮСЭЛТ.
МАСШТАБ БОСОО М1:100, ХЭВТЭЭ М1:500

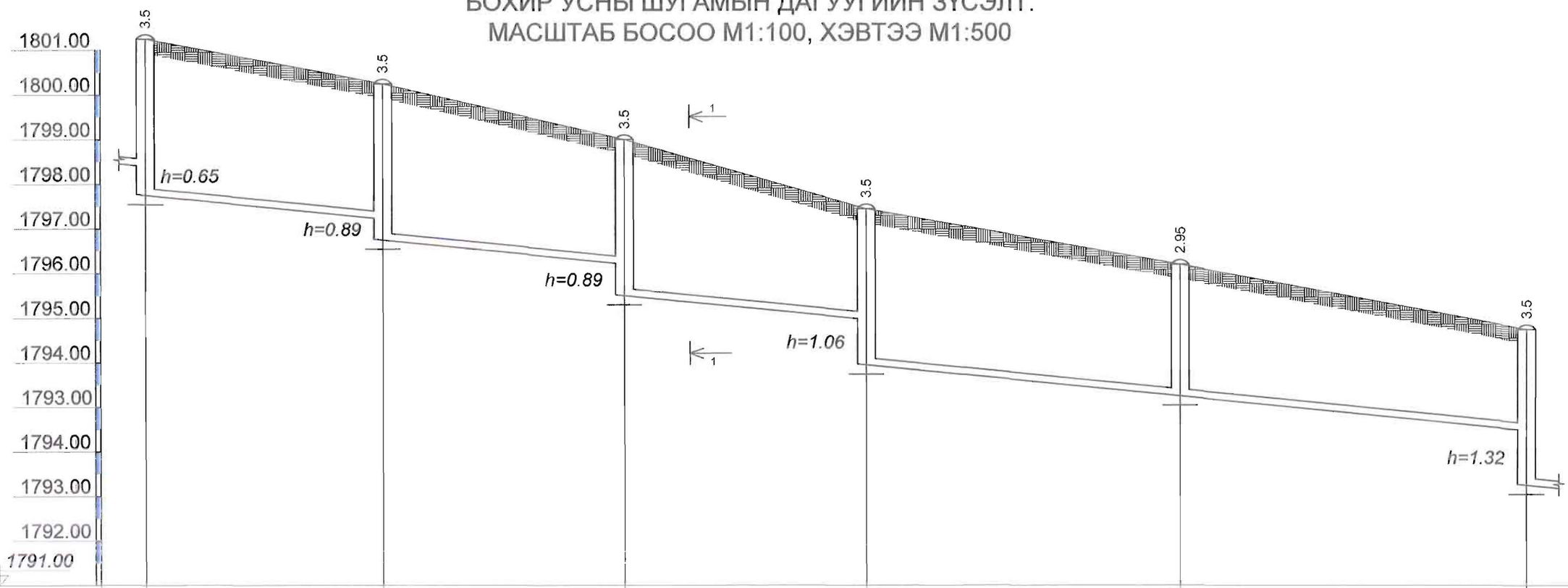

Хоолойн ёроолын болон ховилын тэмдэгт	1798.40 / 1797.75	1797.22 / 1796.75	1796.21 / 1795.55	1795.01 / 1793.95	1793.25	1792.47 / 1791.15
Газрын төслийн тэмдэгт	1801.25	1800.25	1799.05	1797.45	1796.20	1794.65
Газрын гадаргуугийн тэмдэгт	1801.25	1800.25	1799.05	1797.45	1796.20	1794.65
Хоолойн материал ба дулаалгын төрөл	MNS ISO 8772:2008 HD-PE S16 Хуванцар хоолой Ф160х4.9					
Буурь хөрс	Элсэн дэвсгэр б=15см					
Налуу / Урт	80.5 i=0.02			35.0 i=0.02	38.7 i=0.02	
Худаг хоорондын зай	26.5	27.0	27.0	35.0	38.7	
Эргэлтийн өнцөг, худаг ба цэгүүдийн дугаар	АТХ-19	АТХ-20	АТХ-21	АТХ-22	АТХ-23	АТХ-24

KINGSEA E&C
Consulting group Co.,Ltd
Хаяг: Улаанбаатар.ХУД.4-р хороо. Шинэ ергөө. 607-32 тоот
Утас: 98111987, 98998604
КИНГСИЙ ИНЖЕНЕР ЭНД КОНСТРАКШН"ХХК

Завхан аймаг. Улиастай сум. Товцог баг. Шинэ хорооны хэсэг
ШИНЭ ХОРООНЫ АРИУТГАХ ТАТУУРГЫН ШУГАМ

Дагуугийн зүсэлт АТХ-19-с АТХ-24

Инженер		Б.Отгонжаргал	Е.Г Шифр: КС 02-05/22	Масштаб: М1:100	Огноо: 2022 он
Гүйцэтгэсэн		Б.Отгонжаргал	Т.Г Шифр:	Зургийн дугаар АТГ-14	Бүх хуудас: 22
Шалгасан		С.Уганцэцэг			

Ye шат: А3

Сүүлчийн хэвлэсэн огноо: 2022/02/25

БОХИР УСНЫ ШУГАМЫН ДАГУУГИЙН ЗҮСЭЛТ.
МАСШТАБ БОСОО М1:100, ХЭВТЭЭ М1:500

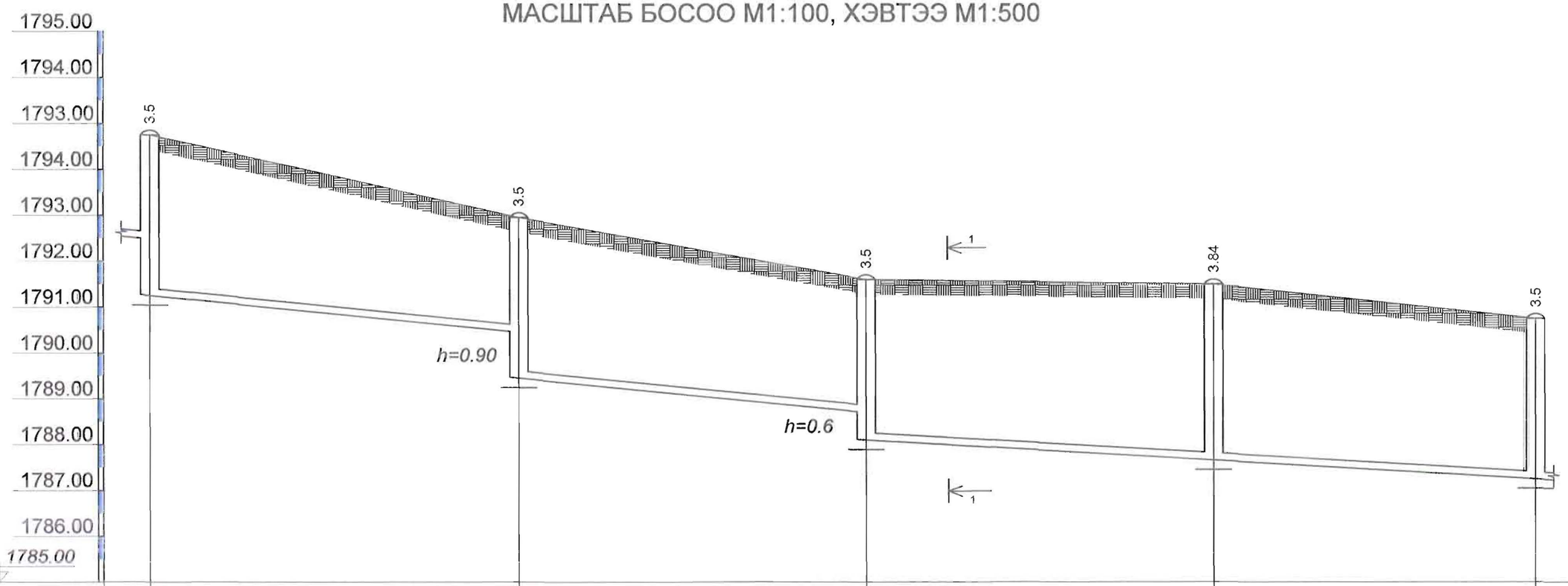

Хоолойн ёроолын болон ховилын тэмдэгт	1792.47	1791.15 / 1790.35	1789.45 / 1788.70	1788.10 / 1787.66	1787.25	
Газрын төслийн тэмдэгт	1794.65	1792.95	1791.60	1791.50	1790.75	
Газрын гадаргуугын тэмдэгт	1794.65	1792.95	1791.60	1791.50	1790.75	
Хоолойн материал ба дулаалгын төрөл		MNS ISO 8772:2008 HD-PE S16 Хуванцар хоолой Ф160х4.9				
Буурь хөрс		Элсэн дэвсгэр б=15см				
Налуу / Урт		40.1 i=0.02	75.4 i=0.02	72.7 i=0.0117		
Худаг хоорондын зай		40.1	37.7	37.7	35.0	
Эргэлтийн өнцөг, худаг ба цэгүүдийн дугаар	АТХ-24	АТХ-25	АТХ-26	АТХ-27	АТХ-28	

KINGSEA E&C
Consulting group Co.,Ltd
Хаяг: Улаанбаатар.ХУД 4-р хороо. Шинэ оргео. 607-32 тоот
Утас: 98111987, 99998604
КИНГСИЙ ИНЖЕНЕР ЭНД КОНСТРАКШН"ХХК

Завхан аймаг. Улиастай сум. Товцог баг. Шинэ хорооны хэсэг
ШИНЭ ХОРООНЫ АРИУТГАХ ТАТУУРГЫН ШУГАМ

Дагуугийн зүсэлт АТХ-24-с АТХ-28					Ye шат: А3
Инженер		Б.Отгонжаргал	Е.Г Шифр: КС 02-05/22	Масштаб: М1:100	Огноо: 2022 он
Гүйцэтгэсэн		Б.Отгонжаргал	Т.Г Шифр:	Зургийн дугаар АТГ-15	Бүх хуудас: 22
Шалгасан		С.Уганцэцэг			

Сугалчийн хавтасан огноо: 2022/02/25

БОХИР УСНЫ ШУГАМЫН ДАГУУГИЙН ЗҮСЭЛТ.
МАСШТАБ БОСОО М1:100, ХЭВТЭЭ М1:500

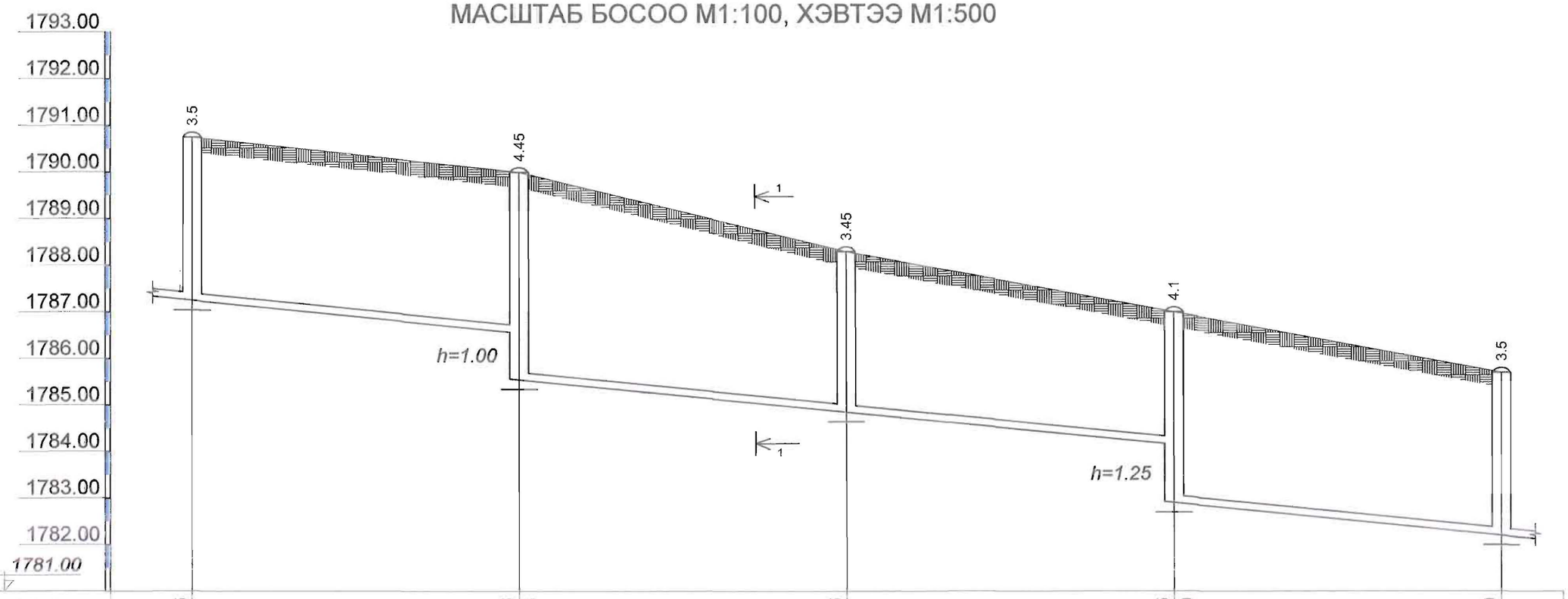

Хоолойн ёроолын болон ховилын тэмдэгт	1787.25	1786.55	1785.55	1784.85	1784.15 / 1782.90	1782.20
Газрын төслийн тэмдэгт	1790.75	1790.00		1788.30	1787.00	1785.70
Газрын гадаргуугийн тэмдэгт	1790.75	1790.00		1788.30	1787.00	1785.70
Хоолойн материал ба дулаалгын төрөл		MNS ISO 8772:2008 HD-PE S16 Хуванцар хоолой Ф160х4.9				
Буурь хөрс		Элсэн дэвсгэр б=15см				
Налуу / Урт		105.0		i=0.02	35.0	i=0.02
Худаг хоорондын зай		35.0	35.0	35.0	35.0	
Эргэлтийн өнцөг, худаг ба цэгүүдийн дугаар	АТХ-28	АТХ-29		АТХ-30	АТХ-31	АТХ-32

971

KINGSEA E&C Consulting group Co.,Ltd Хаяг: Улаанбаатар.ХУД.4-р хороо, Шинэ ергөө. 607-32 тоот Утас: 98111987, 98998604	Завхан аймаг. Улиастай сум. Товцог баг. Шинэ хорооны хэсэг ШИНЭ ХОРООНЫ АРИУТГАХ ТАТУУРГЫН ШУГАМ				
	Дагуугийн зүсэлт АТХ-28-с АТХ-32				Уе шат: А3
	Инженер	Б.Отгонжаргал	Е.Г Шифр: КС 02-05/22	Масштаб: М1:100	Огноо: 2022 он
	Гүйцэтгэсэн	Б.Отгонжаргал	Т.Г Шифр:	Зургийн дугаар АТГ-16	Бүх хуудас: 22
КИНГСИЙ ИНЖЕНЕР ЭНД КОНСТРАКШН"ХХК	Шалгасан	С.Уганцэцэг			

Сүүлчийн хэвлэсэн огноо: 2022/02/25

БОХИР УСНЫ ШУГАМЫН ДАГУУГИЙН ЗҮСЭЛТ.
МАСШТАБ БОСОО М1:100, ХЭВТЭЭ М1:500

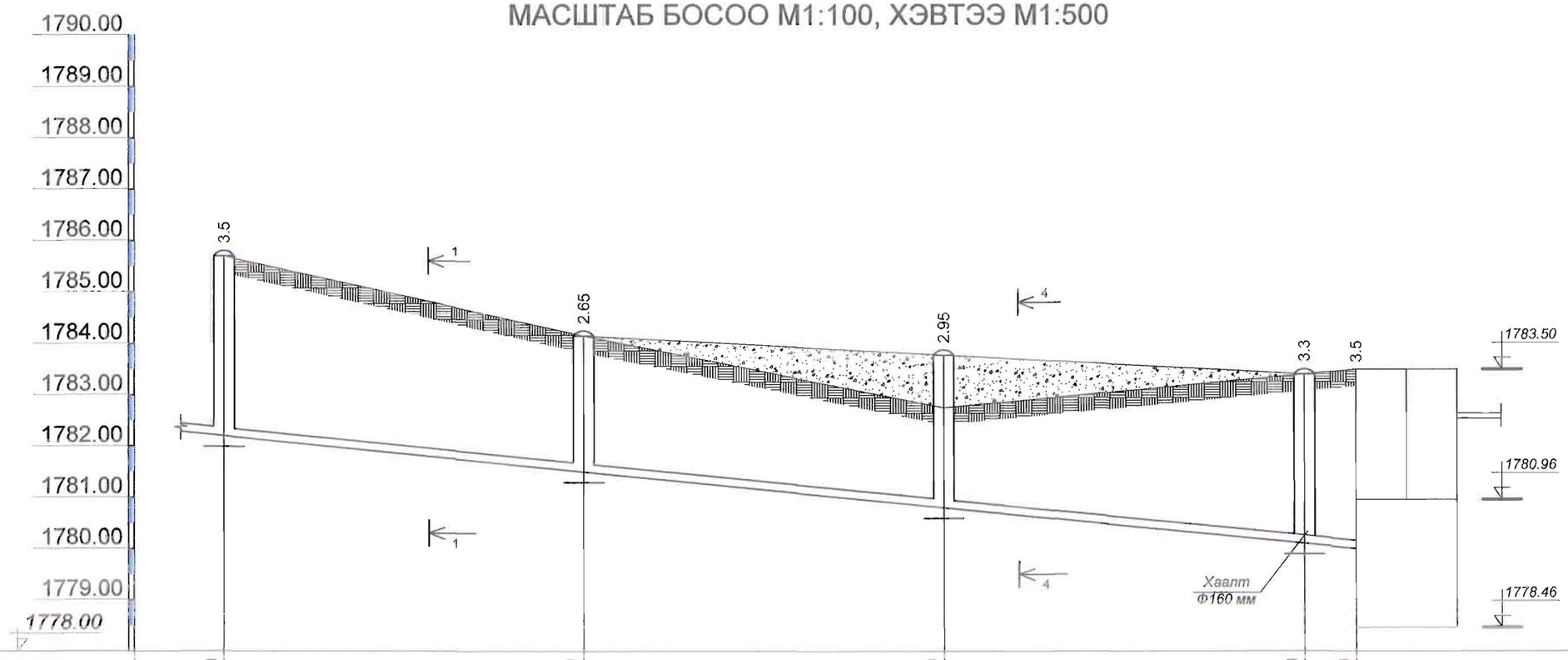

Хоолойн ёроолын болон ховилын тэмдэгт	1782.20	1781.50	1780.80	1780.10	1780.00	
Газрын төслийн тэмдэгт	1785.70	1784.15	1783.75	1783.40	1783.50	
Газрын гадаргуугийн тэмдэгт	1785.70	1784.15	1782.75	1783.40	1783.50	
Хоолойн материал ба дулаалгын төрөл		MNS ISO 8772:2008 HD-PE S16 Хуванцар хоолой Ф160х4.9				
Буурь хөрс		Элсэн дэвсгэр б=15см				
Налуу / Урт		105.0		i=0.02	i=0.02 5	
Худаг хоорондын зай		35.0	35.0	35.0	5.0	
Эргэлтийн өнцөг, худаг ба цэгүүдийн дугаар	АТХ-32	АТХ-33	АТХ-34	АТХ-35 БУНСтанц-1		

KINGSEA E&C
Consulting group Co.,Ltd
Хаяг: Улаанбаатар.ХУД 4-р хороо. Шинэ өргөө. 607-32 тоот
Утас: 98111987, 98906604
КИНГСИЙ ИНЖЕНЕР ЭНД КОНСТРАКШН"ХХК

Завхан аймаг. Улиастай сум. Товцог баг. Шинэ хорооны хэсэг
ШИНЭ ХОРООНЫ АРИУТГАХ ТАТУУРГЫН ШУГАМ

Дагуугийн зүсэлт АТХ-32-с БУНСтанц				Ye шат:	А3
Инженер		Б.Отгонжаргал	Е.Г Шифр: КС 02-05/22	Масштаб: М1:100	Огноо: 2022 он
Гүйцэтгэсэн		Б.Отгонжаргал	Т.Г Шифр:	Зургийн дугаар АТГ-17	Бүх хуудас: 22
Шалгасан		С.Ууганцэцэг			

Сугалчийн хэвлэсэн огноо: 2022/02/25

ОГТЛОЛ 2-2

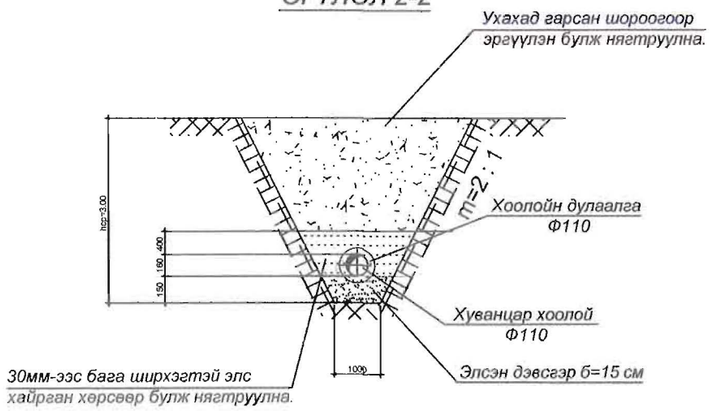

ОГТЛОЛ 3-3

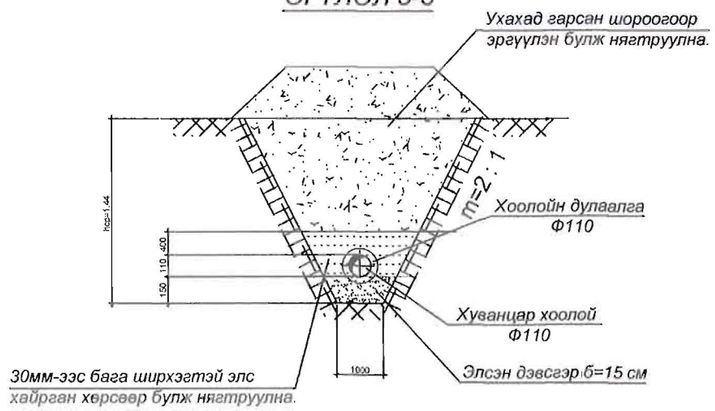

KINGSEA E&C Consulting group Co.,Ltd Хаяг: Улаанбаатар.ХУД.4-р хороо. Шинэ өргөө. 607-32 тоот Утас: 98111987, 98998604 КИНГСИЙ ИНЖЕНЕР ЭНД КОНСТРАКШН"ХХК	Завхан аймаг. Улиастай сум. Товцог баг. Шинэ хорооны хэсэг ШИНЭ ХОРООНЫ АРИУТГАХ ТАТУУРГЫН ШУГАМ				
	Сувгийн огтлол				Үе шат: А3
	Инженер	Б.Отгонжаргал	Е.Г Шифр: КС 02-05/22	Масштаб: М1:100	Огноо: 2022 он
	Гүйцэтгэсэн	Б.Отгонжаргал	Т.Г Шифр:	Зургийн дугаар АТГ-18	Бүх хуудас: 22
	Шалгасан	С.Ууганцэцэг			

Суулгийн хавтасан огноо: 2022/02/25

20220225

ТӨМӨР БЕТОН ХИЙЦИЙН МАТЕРИАЛЫН ТҮҮВЭР

Байгуулалт дэрхи худгийн дугаар	Худгийн марк	Нэг маягийн зургийн дагуу худгийн дугаар	Худгийн бүрэн өндөр; мм	Худгийн диаметр; мм	Ховилын схемийн дугаар	Ул хавтангийн зузаан; мм	Ховилын гүн /h /; мм	Худгийн ажлын хэсгийн өндөр; мм	Хучлтын хавтангийн зузаан; мм	Хүзүүвчийн өндөр; мм	Барилгын хийц: Угсармал төмөр бетон эдлэл: Ул. хавтан: ПД 15-1-1	Ул. хавтан: ПП 15-1-2	Ажлын хэсэг: КС 15-1-1	Ажлын хэсэг: КС 15-2-1	Хүзүүвч ф700 мм: КО 7-1-1	Хүзүүвч ф700 мм: КС 7-1-1	Хүзүүвч ф700 мм: КС 7-1-2	Хүзүүвч ф700 мм: Чигжээс бетоны өндөр	Бэхэлгээний деталл шир: МС-1	МС-2	МС-5	МС-6	Гишгүүр шатны тоо	Ус тусгаарлагч хийх талбай м^2	Ховилын бетоны эзэлхүүн м^3	Чигжээс бетоны эзэлхүүн м^3	Угсармал төмөр бетоны эзэлхүүн м^3
1	2	3	4	5	6	7	8	9	10	11	12	13	14	15	16	17	18	19	20	21	22	23	24	25	26	27	28
Бохир усны худаг																											
АТХ-1	I	4	3690	1500	I	100	200	1800	150	1690	1	1	-	2	1	-	4	-	12	4	8	8	11	-	0.36	-	-
АТХ-2	I	4	3610	1500	I	100	200	1800	150	1610	1	1	-	2	1	1	3	-	12	4	8	8	10	-	0.36	-	-
АТХ-3	I	4	3730	1500	I	100	200	1800	150	1730	1	1	-	2	1	-	4	-	12	4	8	8	11	-	0.36	-	-
АТХ-4	I	4	3700	1500	I	100	200	1800	150	1700	1	1	-	2	1	-	4	-	12	4	8	8	11	-	0.36	-	-
АТХ-5	I	4	4130	1500	I	100	200	2700	150	1230	1	1	-	2	1	1	2	-	8	8	8	8	13	-	0.36	-	-
АТХ-6	I	4	3700	1500	I	100	200	1800	150	1700	1	1	-	2	1	-	4	-	12	4	8	8	11	-	0.36	-	-
АТХ-7	I	4	3700	1500	I	100	200	1800	150	1700	1	1	-	2	1	-	4	-	12	4	8	8	11	-	0.36	-	-
АТХ-8	I	4	3700	1500	I	100	200	1800	150	1700	1	1	-	2	1	-	4	-	12	4	8	8	11	-	0.36	-	-
АТХ-9	I	4	3700	1500	I	100	200	1800	150	1700	1	1	-	2	1	-	4	-	12	4	8	8	11	-	0.36	-	-
АТХ-10	I	4	3700	1500	I	100	200	1800	150	1700	1	1	-	2	1	-	4	-	12	4	8	8	11	-	0.36	-	-
АТХ-11	I	4	3700	1500	I	100	200	1800	150	1700	1	1	-	2	1	-	4	-	12	4	8	8	11	-	0.36	-	-
АТХ-12	I	4	3700	1500	I	100	200	1800	150	1700	1	1	-	2	1	-	4	-	12	4	8	8	11	-	0.36	-	-
АТХ-12*	I	4	3700	1500	I	100	200	1800	150	1700	1	1	-	2	1	-	4	-	12	4	8	8	11	-	0.36	-	-
АТХ-13	I	4	3700	1500	I	100	200	1800	150	1700	1	1	-	2	1	-	4	-	12	4	8	8	11	-	0.36	-	-
АТХ-14	I	4	3700	1500	I	100	200	1800	150	1700	1	1	-	2	1	-	4	-	12	4	8	8	11	-	0.36	-	-
АТХ-15	I	4	3700	1500	I	100	200	1800	150	1700	1	1	-	2	1	-	4	-	12	4	8	8	11	-	0.36	-	-
АТХ-16	I	4	3150	1500	I	100	200	1800	150	1150	1	1	-	2	1	2	1	-	8	4	8	8	9	-	0.36	-	-
АТХ-17	I	4	3700	1500	I	100	200	1800	150	1700	1	1	-	2	1	-	4	-	12	4	8	8	11	-	0.36	-	-
АТХ-18	I	4	3700	1500	I	100	200	1800	150	1700	1	1	-	2	1	-	4	-	12	4	8	8	11	-	0.36	-	-
АТХ-19	I	4	3700	1500	I	100	200	1800	150	1700	1	1	-	2	1	-	4	-	12	4	8	8	11	-	0.36	-	-
АТХ-20	I	4	3700	1500	I	100	200	1800	150	1700	1	1	-	2	1	-	4	-	12	4	8	8	11	-	0.36	-	-
АТХ-21	I	4	3700	1500	I	100	200	1800	150	1700	1	1	-	2	1	-	4	-	12	4	8	8	11	-	0.36	-	-
АТХ-22	I	4	3700	1500	I	100	200	1800	150	1700	1	1	-	2	1	-	4	-	12	4	8	8	11	-	0.36	-	-

23 23 46 23 2 86

268 96 АИ 124 2522

KINGSEA E&C
Consulting group Co.,Ltd
Хаяг: Улаанбаатар,ХУД 4-р хороо. Шинэ ергөө. 607-32 тоот
Утас: 98111987, 98998604
КИНГСИЙ ИНЖЕНЕР ЭНД КОНСТРАКШН"ХХК

Завхан аймаг. Улиастай сум. Товцог баг. Шинэ хорооны хэсэг
ШИНЭ ХОРООНЫ АРИУТГАХ ТАТУУРГЫН ШУГАМ

Бохир усны төмөр бетон худгийн материалын түүвэр-1

Үе шат: А3

Инженер		Б.Отгонжаргал	Е.Г Шифр: КС 02-05/22	Масштаб: М1:100	Огноо: 2022 он
Гүйцэтгэсэн		Б.Отгонжаргал	Т.Г Шифр:	Зургийн дугаар АТГ-19	Бүх хуудас: 22
Шалгасан		С.Ууганцэцэг			

Сүүлийнх хэвлэсэн огноо: 2022/02/25

ТӨМӨР БЕТОН ХИЙЦИЙН МАТЕРИАЛЫН ТҮҮВЭР

Байгуулалт дэрхи худгийн дугаар	Худгийн марк	Нэг маягийн зургийн дагуу худгийн дугаар	Худгийн бүрэн өндөр; мм	Худгийн диаметр; мм	Ховилын схемийн дугаар	Ул хавтангийн зузаан; мм	Ховилын гүн /h /; мм	Худгийн ажлын хэсгийн өндөр; мм	Хучилтын хавтангийн зузаан; мм	Хузуувчийн өндөр; мм	Барилгын хийц												Гишгүүр шатны тоо	Ус тусгаарлагч хийх талбай м^2	Ховилын бетоны зэзлхүүн м^3	Чигжэс бетоны зэзлхүүн м^3	Угсармал төмөр бетоны зэзлхүүн м^3
											Угсармал төмөр бетон эдлэл								Бэхэлгээний деталл шир								
											Ул. хавтан	Хуч. хавтан	Ажлын хэсэг		Хүзүүвч Ф700 мм												
											ПД 10-1-1	ПП 10-1-2	КС 10-1-1	КС 10-2-1	КО 7-1-1	КС 7-1-1	КС 7-1-2	Чигжэс бетоны өндөр	МС-1	МС-2	МС-5	МС-6					
1	2	3	4	5	6	7	8	9	10	11	12	13	14	15	16	17	18	19	20	21	22	23	24	25	26	27	28
Бохир усны худаг																											
АТХ-23	I	4	3150	1500	I	100	200	1800	150	1150	1	1	-	2	1	2	1	-	8	4	8	8	9	-	0.36	-	-
АТХ-24	I	4	3700	1500	I	100	200	1800	150	1700	1	1	-	2	1	-	4	-	12	4	8	8	11	-	0.36	-	-
АТХ-25	I	4	3700	1500	I	100	200	1800	150	1700	1	1	-	2	1	-	4	-	12	4	8	8	11	-	0.36	-	-
АТХ-26	I	4	3700	1500	I	100	200	1800	150	1700	1	1	-	2	1	-	4	-	12	4	8	8	11	-	0.36	-	-
АТХ-27	I	4	4040	1500	I	100	200	2700	150	1140	1	1	-	3	1	2	1	-	8	8	8	8	12	-	0.36	-	-
АТХ-28	I	4	3700	1500	I	100	200	1800	150	1700	1	1	-	2	1	-	4	-	12	4	8	8	11	-	0.36	-	-
АТХ-29	I	4	4650	1500	I	100	200	2700	150	1750	1	1	-	3	1	-	4	-	12	8	8	8	14	-	0.36	-	-
АТХ-30	I	4	3650	1500	I	100	200	1800	150	1650	1	1	-	2	1	-	4	-	12	4	8	8	11	-	0.36	-	-
АТХ-31	I	4	4300	1500	I	100	200	2700	150	1400	1	1	-	3	1	1	3	-	12	8	8	8	12	-	0.36	-	-
АТХ-32	I	4	3700	1500	I	100	200	1800	150	1700	1	1	-	2	1	-	4	-	12	4	8	8	11	-	0.36	-	-
АТХ-33	I	4	2850	1500	I	100	200	1800	150	850	1	1	-	2	1	-	2	-	4	4	8	8	8	-	0.36	-	-
АТХ-34	I	4	3150	1500	I	100	200	1800	150	1150	1	1	-	2	1	2	1	-	8	4	8	8	9	-	0.36	-	-
АТХ-35	I	4	3500	1500	I	100	200	1800	150	1500	1	1	-	2	1	3	1	-	12	4	8	8	10	-	0.36	-	-
АТХ-36	I	4	3300	1500	I	100	200	1800	150	1300	1	1	-	2	1	3	1	-	12	4	8	8	8	-	0.36	-	-
АТХ-37	I	4	3700	1500	I	100	200	1800	150	1700	1	1	-	2	1	-	4	-	12	4	8	8	11	-	0.36	-	-
											15	15		30	15	13	42		160	72	120	120	159				
											38	38		76	78	15	128		428	168	304	304	411				

15.

KINGSEA E&C Consulting group Co.,Ltd Хаяг: Улаанбаатар.ХУД.4-р хороо. Шинэ өргөө. 607-32 тоот Утас: 98111987, 99999604 КИНГСИЙ ИНЖЕНЕР ЭНД КОНСТРАКШН"ХХК	Завхан аймаг. Улиастай сум. Товцог баг. Шинэ хорооны хэсэг ШИНЭ ХОРООНЫ АРИУТГАХ ТАТУУРГЫН ШУГАМ		
	Бохир усны төмөр бетон худгийн материалын түүвэр-2		Үе шат: А3
Инженер	Б.Отгонжаргал	Е.Г Шифр: КС 02-05/22	Масштаб: М1:100 / Огноо: 2022 он
Гүйцэтгэсэн	Б.Отгонжаргал	Т.Г Шифр:	Зургийн дугаар АТГ-20 / Бүх хуудас: 22
Шалгасан	С.Ууганцэцэг		

Сүүлчийн хавтасын огноо: 2022/02/25

ХУДГИЙН ОГТЛОЛ

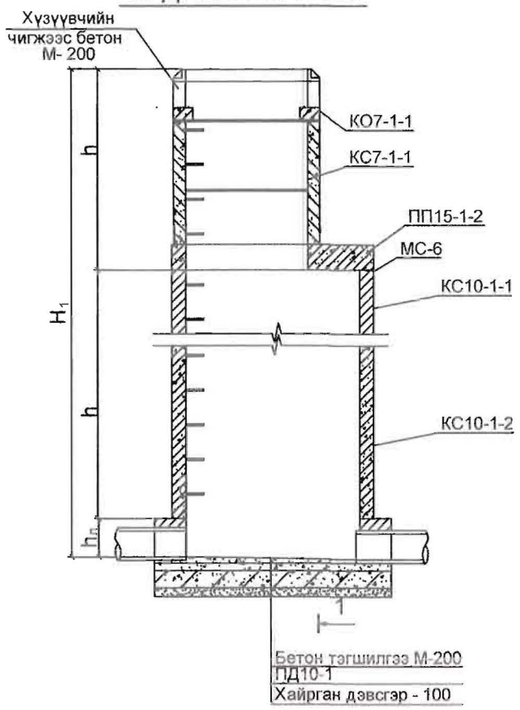

БАЙГУУЛАЛТ

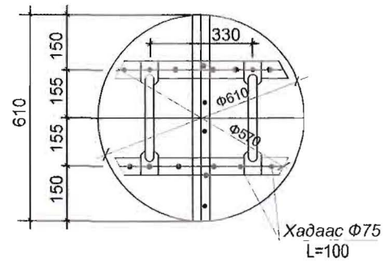

МОДОН ТАГ

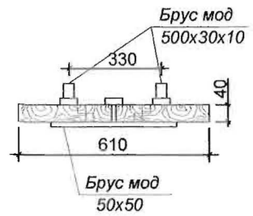

ОГТЛОЛ 1-1

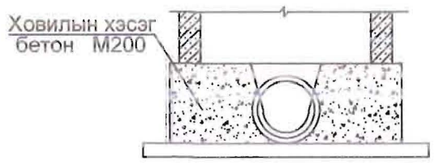

УНАЛТТАЙ ХУДГИЙН БАЙГУУЛАЛТ М1:25

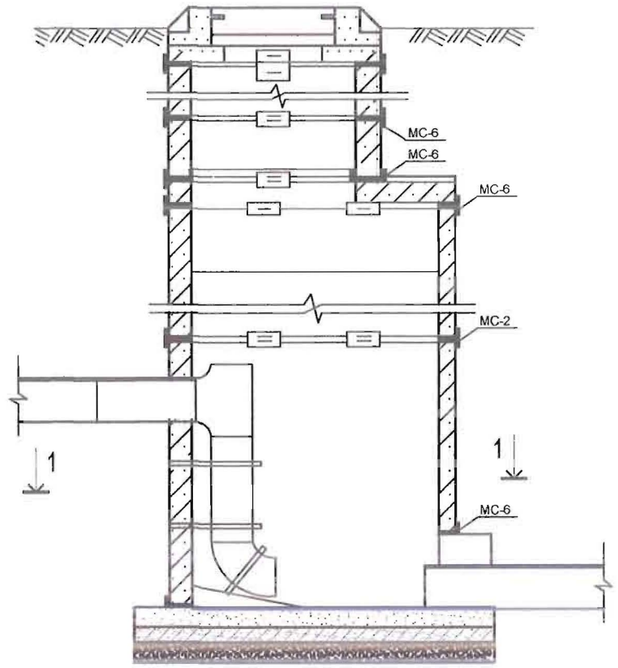

Схем-3

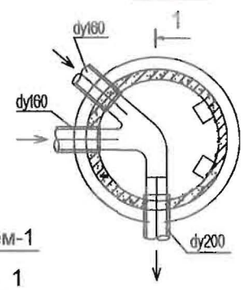

Схем-1

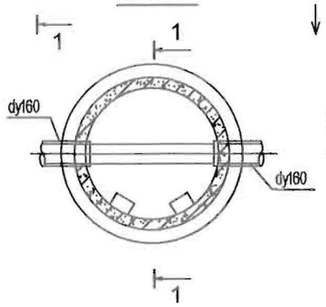

Схем-2

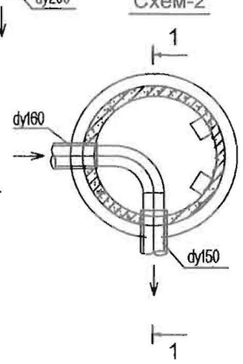

ОГТЛОЛ1-1 М1:25

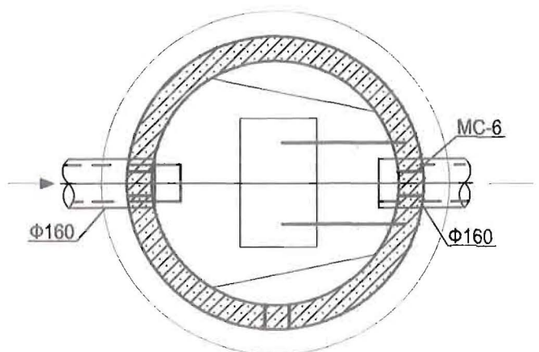

ОГТЛОЛ1-1 М1:25

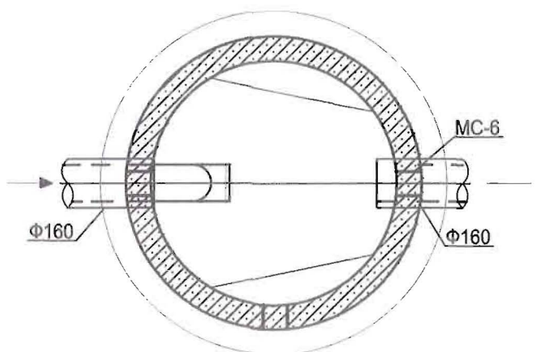

KINGSEA E&C
Consulting group Co.,Ltd
Хаяг: Улаанбаатар.ХУД.4-р хороо. Шинэ ергөө. 607-32 тоот
Утас: 98111987, 96998604
КИНГСИЙ ИНЖЕНЕР ЭНД КОНСТРАКШН"ХХК

Завхан аймаг. Улиастай сум. Товцог баг. Шинэ хорооны хэсэг
ШИНЭ ХОРООНЫ АРИУТГАХ ТАТУУРГЫН ШУГАМ

Бохир усны төмөр бетон худгийн огтлолууд					Үе шат: А3
Инженер		Б.Отгонжаргал	Е.Г Шифр: КС 02-05/22	Масштаб: М1:100	Огноо: 2022 он
Гүйцэтгэсэн		Б.Отгонжаргал	Т.Г Шифр:	Зургийн дугаар АТГ-21	Бүх хуудас: 22
Шалгасан		С.Ууганцэцэг			

Сүүлчийн хавтасан огноо: 2022/02/25

7 баллийн газар хөдлөлд бохир усны худагт хийх бэхэлгээ

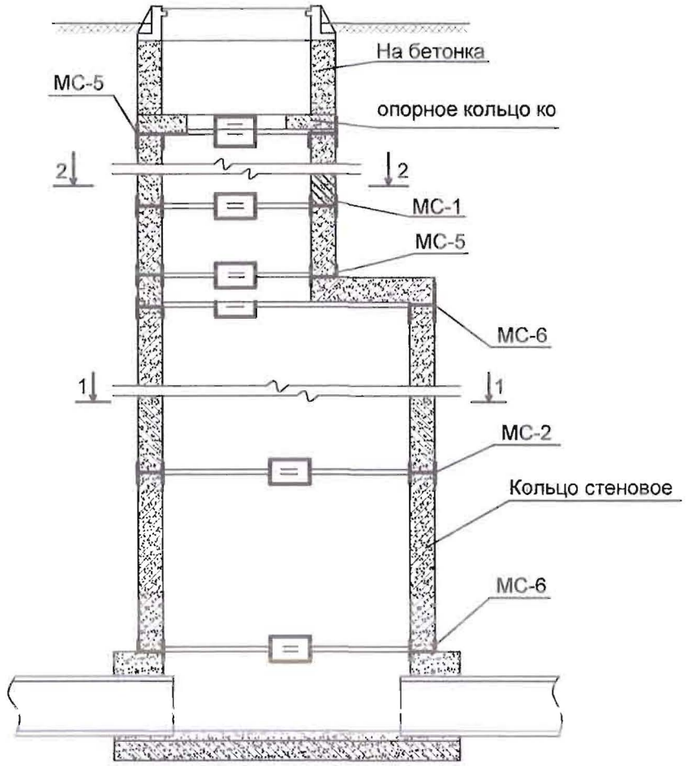

Бэхэлгээний деталийн материалын орц

Сталь марки 7см 3кл 2 ГОСТ 380-71 с тооцооны эсэргүүцэл R=2100кг/смкв

Марки	NN поз	Профиль	Длина мм	кол	Масса кг 1 поз	Масса кг Всех поз	Марка
МС-1 для D=100	1	- 80x8	160	2	0.80	1.60	2.05
	2	- 80x8	90	1	0.45	0.45	
МС-2 для D=1000	1	- 80x8	160	2	0.80	1.60	2.10
	3	- 80x8	100	1	0.50	0.50	
МС-3 для D=1500	1	- 80x8	160	2	0.80	1.60	2.15
	4	- 80x8	110	1	0.55	0.55	
МС-5 для D=1000	1	- 80x8	160	1	0.80	0.80	1.65
	6	- 80x8	170	1	0.85	0.85	
МС-6 для D=1000	1	- 80x8	160	1	0.80	0.80	1.70
	7	- 80x8	180	1	0.90	0.90	
МС-7 для D=1500	1	- 80x8	160	1	0.80	0.80	1.75
	8	- 80x8	190	1	0.95	0.95	

МС-1,2

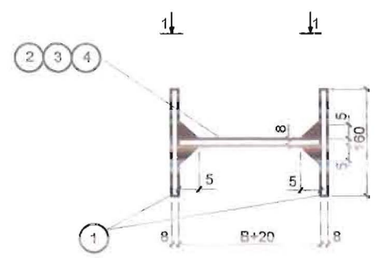

МС-5,6

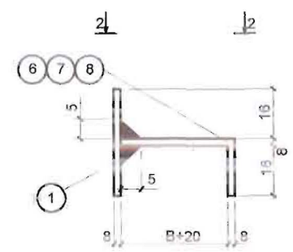

шатны деталь зураг

1-1

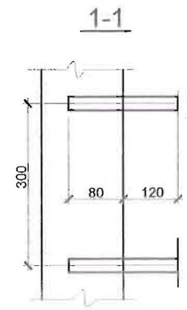

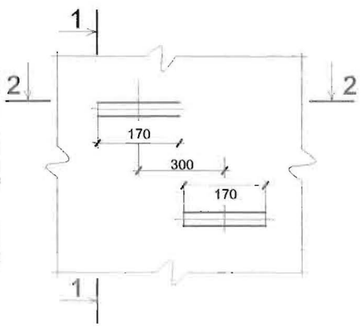

Скоба

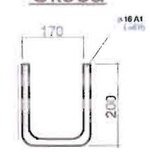

2-2

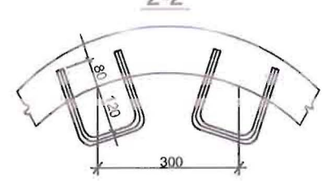

Огтлол 1-1

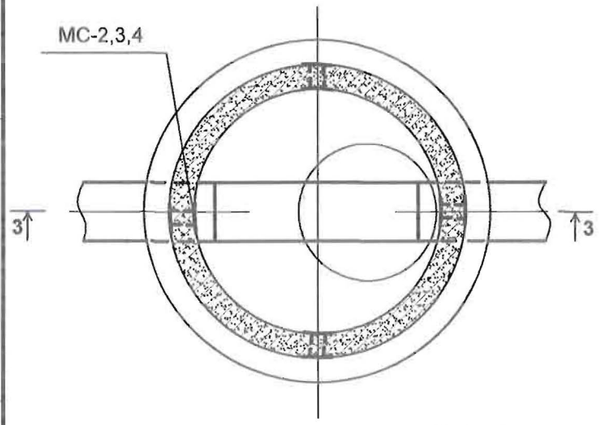

Огтлол 2-2

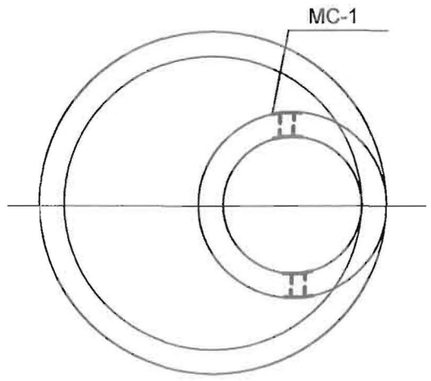

1-1

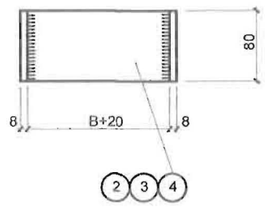

2-2

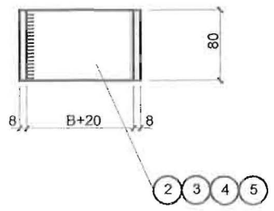

1 ширхэг шатанд орох материал

Плименование	Сечение В мм	Длина В мм	Масса В кг
Скоба	Ф16 А1	570	0.9

Тайлбар

1. Бүх бэхэлгээний деталуудыг худагт угсрахаас өмнө зэвэрэлтээс хамгаалах түрхлэн хийхийг төсөвт тусгах
2. "В" хэмжээ худгийн ханын зузаантай тэнцүү байна
3. Э-42 маркийн электродоор гагнана.
4. Гишгүүр шатыг Ф16 А1 арматураар алхам 300мм-ийн зайтайгаар шатрын хөлгийн байдлаар хийнэ

27+11+23=111.

KINGSEA E&C Consulting group Co.,Ltd Хаяг: Улаанбаатар.ХУД 4-р хороо. Шинэ ергөө. 607-32 тоот Утас: 98111097, 98998604	Завхан аймаг. Улиастай сум. Товцог баг. Шинэ хорооны хэсэг ШИНЭ ХОРООНЫ АРИУТГАХ ТАТУУРГЫН ШУГАМ				
	Бохир усны төмөр бетон худгийн нэмэгдэл хийц деталуудын материалын түүвэр				Ye шат: А3
	Инженер	Б.Оттонжаргал	Е.Г Шифр: КС 02-05/22	Масштаб: М1:100	Огноо: 2022 он
	Гүйцэтгэсэн	Б.Оттонжаргал	Т.Г Шифр:	Зургийн дугаар АТГ-22	Бүх хуудас: 22
КИНГСИЙ ИНЖЕНЕР ЭНД КОНСТРАКШН"ХХК	Шалгасан	С.Ууганцэцэг			

Суурийн хэвлэсэн огноо: 2022/02/25

2022/02/25