ЗАМЫН ТЭМДГИЙН ТӨРӨЛ

АНХААРУУЛАХ ТЭМДЭГ

1.8.а

1.8.б

Огцом эргэлт

1.17

Хурд сааруулагч

1.18

Явган хүний гарц

1.26

Онгоц доогуур ниснэ

ХОРИГЛОХ ТЭМДЭГ

2.11

Жингийн хязгаарлалт

2.24

Хурдны дээд хязгаарлал

2.25

Хурдны дээд хязгаарлалын төгсгөл

ДАРААЛЛЫН ТЭМДЭГ

3.1

Гол зам

3.4

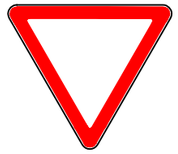

Зам таваьж өгнө

ЗААХ ТЭМДЭГ

4.1.б

Баруун гар тийш явна

4.2.а

Саадыг баруун гар талаар тойрч гарна

4.4

Унадаг дугуйн зам

Унадаг дугуйн замын төгсгөл

МЭДЭЭЛЛЭХ ТЭМДЭГ

5.12.б

Эгнээний эхлэл

5.13.б

Эгнээний төгсгөл

5.16

Буцаж эргэх газар

5.18

Хурд сааруулагч

5.19.а

5.19.б

Явган хүний гарц

ТЭМДГИЙН ЗАГВАР

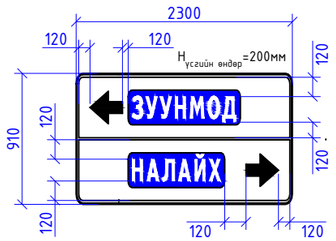

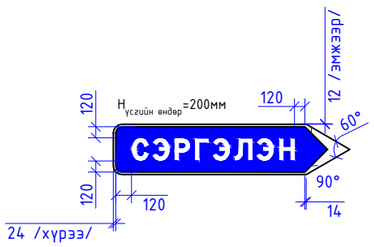

5.34.а

5.34.а

5.34.б

Чигийн заалт

НЭМЭЛТ ТЭМДЭГ

7.1.а

Объект хүртэлх зай

Тайлбар:
- "MNS 4597 : 2014 Авто замын тэмдэг. Техникийн ерөнхий шаардлага"-аас авав.

Тайлбар:
1. "MNS 4597 : 2014 Авто замын тэмдэг. Техникийн ерөнхий шаардлага"-аас авав.
2. Авто замын хөвөөнд тулгаж 2х4 хэмжээтэй берм байгуулж тэмдгийг суурилуулна.

Захиалагч:	Гүйцэтгэгч:	УЛААНБААТАР-МАНДАЛГОВЬ А0201 ЧИГЛЭЛИЙН ЗАМААС СЭРГЭЛЭН СУМ А25 ЧИГЛЭЛИЙН АВТО ЗАМ ХҮРЭХ ХАТУУ ХУЧИЛТТАЙ АВТО ЗАМЫН ИНЖЕНЕРИЙН НАРИЙВЧИЛСАН ЗУРАГ				Т		
Төв аймаг, Сэргэлэн сум, Засаг дарын Тамгын газрын байр Утас: 88507615	УБ хот, Сүхбаатар дүүрэг, 1-хороо, Нарны зам-62, Юнион Бөлдинг С блок 15-р давхар С-1502 тоот Утас: 77758999	Захирал	Д.Эрдэнэчимэг		1.1.8.2 ТЭМДЭГ	Масштаб		М1:
		Зургийн инж	Ж.Эрболат			Үе шат	Хуудас	Бүх.хуудас
		Гүйцэтгэсэн	Г.Эрдэнэдалай			А3	4	4
СЭРГЭЛЭН СУМЫН ЗАСАГ ДАРГЫН ТАМГЫН ГАЗАР	"ЭМ АЙ ЭЛ" ХХК	Шалгасан	Б.Нямгэрэл		ШИФР: TU-SE/25/006	2025/12 Сар		

ТЭМДЭГЛЭЛ

1.1	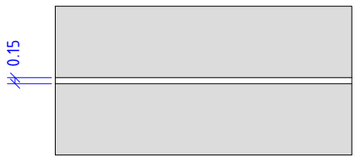	Зураасын өргөн: 0.15м Зориулалт: Хоёр буюу гурван эгнээгээр зорчдог замын аюул бүхий хэсэгт тээврийн хэрэгслийн хөдөлгөөний эсрэг урсгал тусгаарлах, замын аюул бүхий хэсэгт эгнээний хилийг тэмдэглэх, Зорчих хэсгийн орохыг хориглосон хэсгийн хилийг тэмдэглэх	1.11	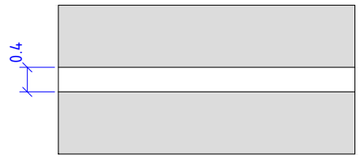	Зураасын өргөн: 0.4м Зориулалт: "Зогс-шугам" тээврийн хэрэгсэл зогсох газрыг заана.
1.2	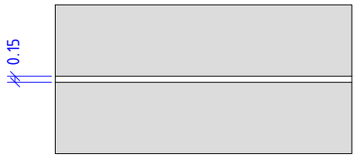	Зураасын өргөн: 0.15м Зориулалт: Зорчих хэсгийн захыг тэмдэглэх	1.13.а	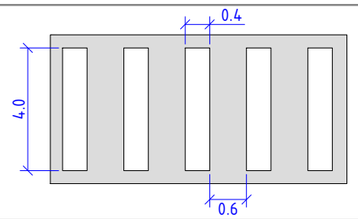	Зураасын өргөн: 4.0м Зураасын урт: L1=0.4м L2=0.6м Зориулалт: "Явган хүний гарц" зорчих хэсгээр явган зорчигч хөндлөн гарах газрыг тэмдэглэнэ.
1.5	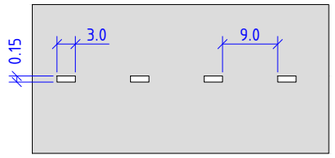	Зураасын өргөн: 0.15м Зураасын харьцаа: L1:L2=1:3 Зураасын урт м: L1=3м L2=9м Зориулалт: Хоёр буюу гурван эгнээгээр зорчдог замд тээврийн хэрэгслийн хөдөлгөөний эсрэг урсгалыг тусгаарлах	1.14	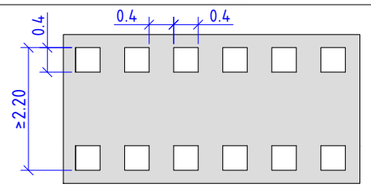	Зураасын өргөн: 0.4м Зураасын урт: L1=0.4м L2=0.4м Зориулалт: Чнадаг дугуйн зам зорчих хэсэгтэй огтлолцсон бэлчрийг тэмдэглэх.
1.6	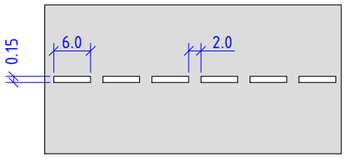	Зураасын өргөн: 0.15м Зураасын харьцаа: L1:L2=3:1 Зураасын урт м: L1=6м L2=2м Зориулалт: Тээврийн хэрэгслийн хөдөлгөөний дагуу буюу эсрэг урсгалыг тусгаарласан 1.1, 1.10 тэмдэглэлд ойртож байгааг анхааруулах	1.15.а	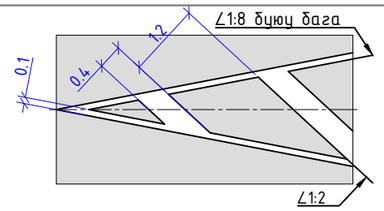	Зураасын өргөн: 0.1м Зураасын урт: L1=0.4м L2=1.2м Зориулалт: Тээврийн хэрэгслийн хөдөлгөөний эсрэг урсгалыг тусгаарласан арлыг тэмдэглэнэ.
1.7	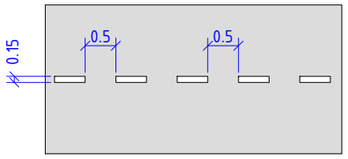	Зураасын өргөн: 0.15м Зориулалт: Чулзвар дээрх хөдөлгөөний эгнээг тэмдэглэнэ.	1.15.б	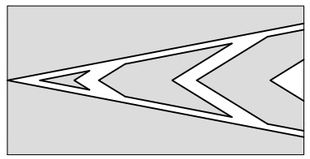	Зориулалт: Тээврийн хэрэгслийн хөдөлгөөний нэг чигийн урсгал салж байгаа хэсгийн арлыг тэмдэглэнэ. Энэ тэмдэглэлийн шугаман да өнцгийн хэмжээсүүд нь 1.15.а тэмдэглэлийнхтэй адил байна.
1.8	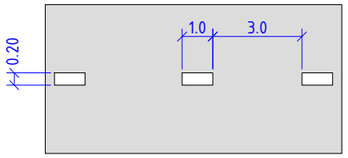	Зураасын өргөн: 0.2м Зураасын урт: L1=1м L2=3м Зориулалт: Хурд авах буюу хурд хасах эгнээг зорчих хэсгийн үндсэн эгнээнээс тусгаарласан хилийг тэмдэглэнэ.	1.23	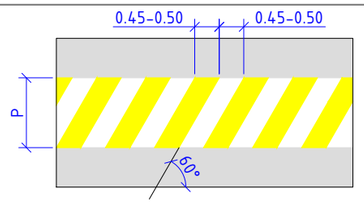	Зориулалт: Хурд сааруулагчийг тэмдэглэх. P= Хурд сааруулагчийн өргөн Хурд сааруулагч дээр явган хүний гарцын тэмдэглэл тавьсан тохиолдолд: P= Хурд сааруулагчийн налуу хэсгийн өргөн.

Тайлбар:
- "MNS 4759 : 2014 Авто замын тэмдэглэл. Техникийн ерөнхий шаардлага"-аас авав.

Захиалагч:	Гүйцэтгэгч:	УЛААНБААТАР-МАНДАЛГОВЬ А0201 ЧИГЛЭЛИЙН ЗАМААС СЭРГЭЛЭН СУМ А25 ЧИГЛЭЛИЙН АВТО ЗАМ ХҮРЭХ ХАТУУ ХУЧИЛТТАЙ АВТО ЗАМЫН ИНЖЕНЕРИЙН НАРИЙВЧИЛСАН ЗУРАГ				Т	
Төв аймаг, Сэргэлэн сум, Засаг даргын Тамгын газрын бөөр Утас: 88507615	ҮБ хот, Сүхбаатар дүүрэг, 1-хороо, Нарны зам-62, Юнион Бюлдинг С блок 15-р давхар С-1502 тоот Утас: 77758999	Захирал	Д.Эрдэнэчимэг		1.1.8.3 ТЭМДЭГЛЭЛ	Масштаб	М1:
		Зургийн инж	Ж.Эрболат			Үе шат	Хуудас / Бүх.хуудсын тоо
		Гүйцэтгэсэн	Г.Эрдэнэдалай			АЗ	1 / 2
СЭРГЭЛЭН СУМЫН ЗАСАГ ДАРГЫН ТАМГЫН ГАЗАР	"ЭМ АЙ ЭЛ" ХХК	Шалгасан	Б.Нямгэрэл		ШИФР: TU-SE/25/006	2025/12 Сар	

ТЭМДЭГЛЭЛ

1.17

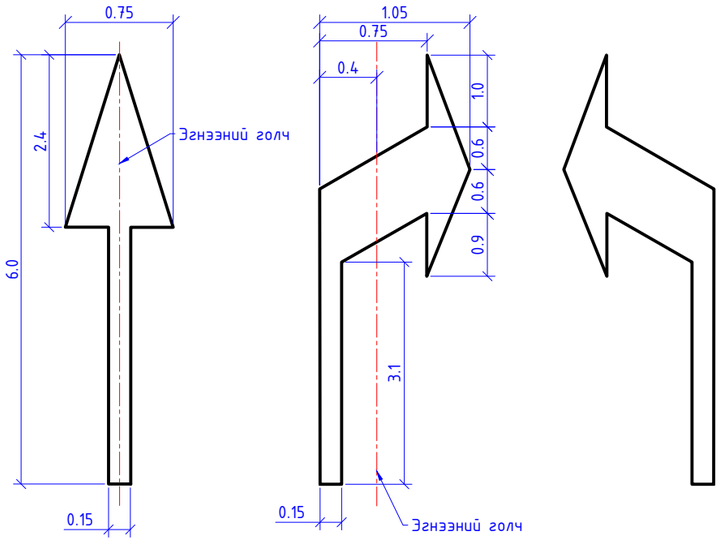

Зориулалт:

"Чиг заагч сум" - тухайн эгнээнээс уулзвар нэвтрэх зөвшөөрсөн чигийг заана.

1.18

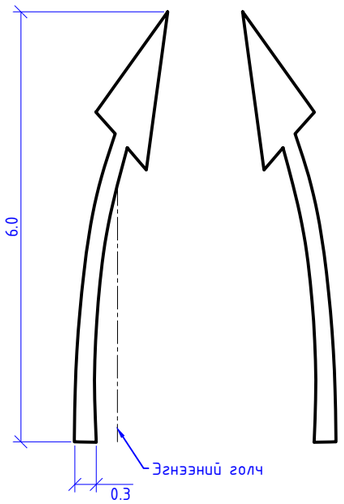

Зориулалт:

"Чиглүүлэгч сум" - зорчих хэсэг нарийсч (тухайн чигт эгнээний тоо цөөрч) байгааг буюу эсрэг урсгалыг тусгаарласан 1.1, 1.10 тэмдэглэлд ойртож байгааг анхааруулна.

1.19

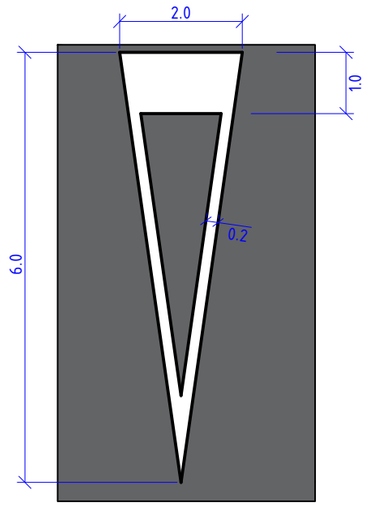

Зориулалт:

1.12 тэмдэглэлд ойртож байгааг анхааруулна.

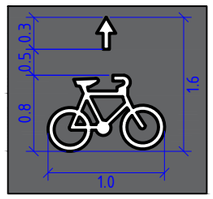

Хэмжээ: Унадаг дугуй: 0.3м^2
Чиглүүлэх сум: 0.02м^2

Зориулалт:

Унадаг дугуйн замтай хэсэгт чиглүүлэх зорилгоор тэмдэглэнэ.

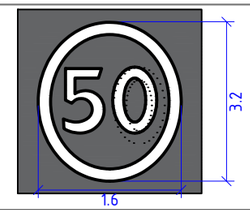

Хэмжээ: Талбай: 1.67м^2

Зориулалт:

Хурдны дээд хязгаартай хэсэгт тэмдэглэнэ.

Тайлбар:

- "MNS 4759 : 2014 Авто замын тэмдэглэл. Техникийн ерөнхий шаардлага"-аас авав.
- Унадаг дугуйн замын хэвтээ тэмдэглэгээг 100м тутамд хийж өгнө.

Захиалагч:	Гүйцэтгэгч:	УЛААНБААТАР-МАНДАЛГОВЬ А0201 ЧИГЛЭЛИЙН ЗАМААС СЭРГЭЛЭН СУМ А25 ЧИГЛЭЛИЙН АВТО ЗАМ ХҮРЭХ ХАТУУ ХУЧИЛТТАЙ АВТО ЗАМЫН ИНЖЕНЕРИЙН НАРИЙВЧИЛСАН ЗУРАГ				Т		
Төв аймаг, Сэргэлэн сум, Засаг даргын Тамгын газрын байр Утас: 88507615	Ulaanbaatar Mandalgovi Link LLC. УБ хот, Сүхбаатар дүүрэг, 1-хороо, Нарны зам-62, Юнион Билдинг С блок 15-р давхар С-1502 тоот Утас: 77758999	Захирал	Д.Эрдэнэчимэг		1.1.8.3 ТЭМДЭГЛЭЛ	Масштаб	М1:	
		Зургийн инж	Ж.Эрболат			Үе шат	Хуудас	Бүх.хуудс
		Гүйцэтгэсэн	Г.Эрдэнэдалай			А3	2	2
СЭРГЭЛЭН СУМЫН ЗАСАГ ДАРГЫН ТАМГЫН ГАЗАР	"ЗМ АЙ ЭЛ" ХХК	Шалгасан	Б.Нямгэрэл		ШИФР: TU-SE/25/006	2025/12 Сар		

ПЛАН
М1:40

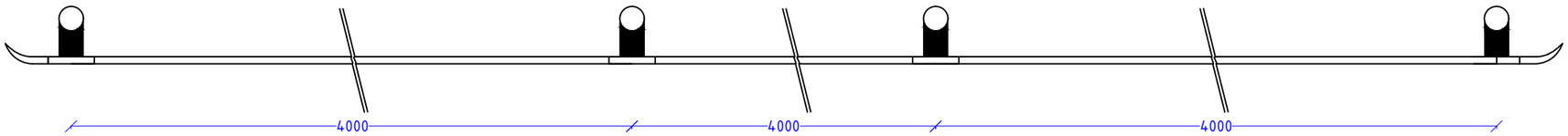

ДАГУУ ОГТЛОЛ М1:40

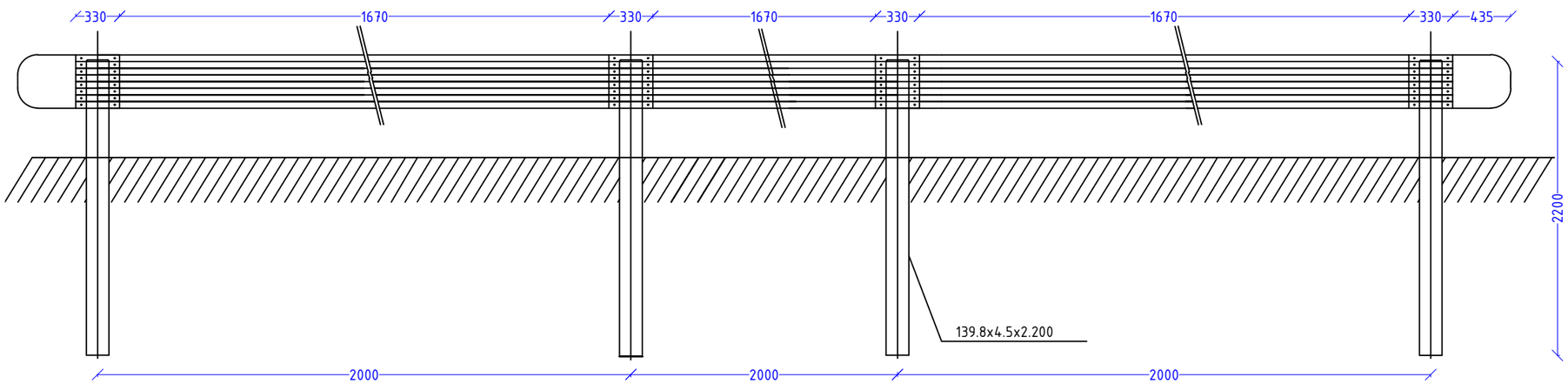

ХӨНДЛӨН ОГТЛОЛ
М1:20

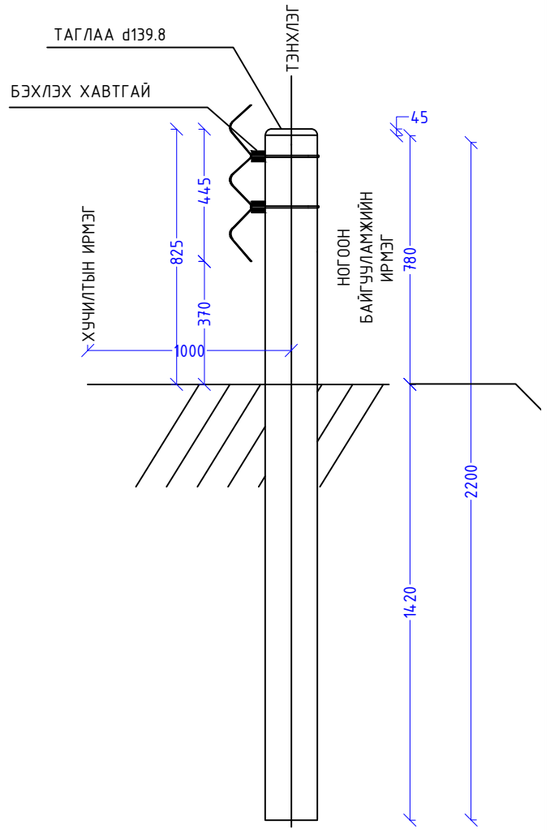

ПҮРШНИЙ ХИЙЦ
М1:4

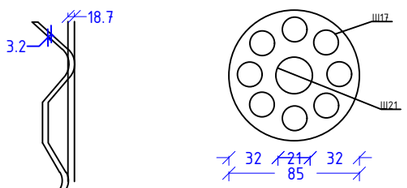

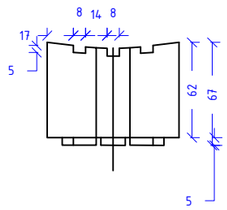

ШУРАГ, ЭРЭГ
М1:4

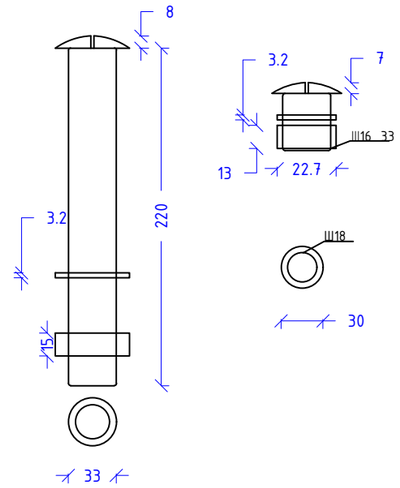

ХАШЛАГАНЫ ХИЙЦ
М1:30

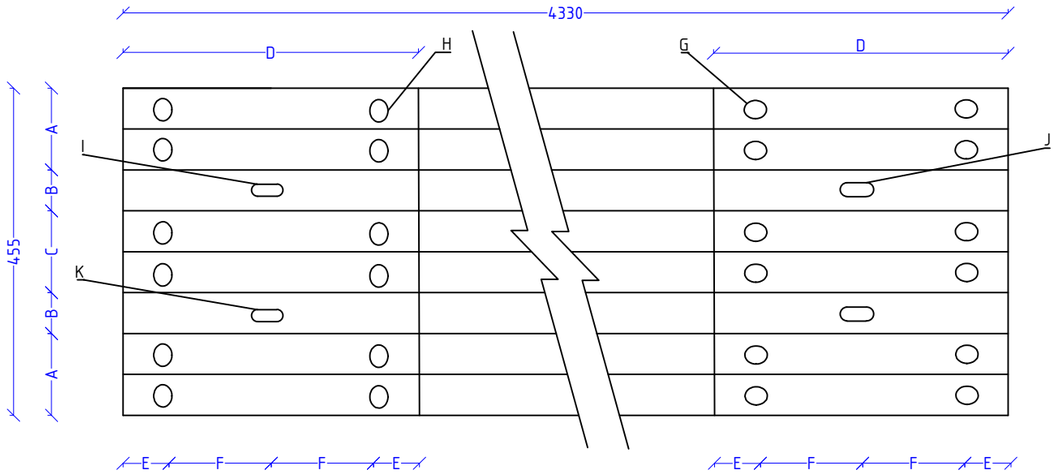

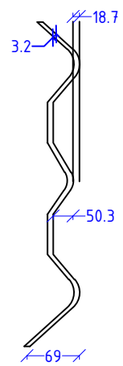

МАТЕРИАЛЫН ДАРААЛАЛ

A	120	G	D20x30
B	50	H	d18x22
C	115	I	d22x40
D	330	J	d25x64
E	57	K	d22x30
F	108		

Захиалагч:	Гүйцэтгэгч:	УЛААНБААТАР-МАНДАЛГОВЬ А0201 ЧИГЛЭЛИЙН ЗАМААС СЭРГЭЛЭН СУМ А25 ЧИГЛЭЛИЙН АВТО ЗАМ ХҮРЭХ ХАТУУ ХУЧИЛТТАЙ АВТО ЗАМЫН ИНЖЕНЕРИЙН НАРИЙВЧИЛСАН ЗУРАГ				ТХ		
Төв аймаг, Сэргэлэн сум, Засаг даргын Тамгын газрын байр Утас: 88507615	ЧБ хот, Сүхбаатар дүүрэг, 1-хороо, Нарны зам-62, Юнион Бюлдинг С блок 15-р давхар С-1502 тоот Утас: 77758999	Захирал	Д.Эрдэнэчимэг		1.1.8.4 ТӨМӨР ХАЙС	Масштаб М1:		
		Зургийн инж	Ж.Эрболат			Үе шат	Хуудас	Бүх хуудас
		Гүйцэтгэсэн	Г.Эрдэнэдалай			АЗ	1	3
СЭРГЭЛЭН СУМЫН ЗАСАГ ДАРГЫН ТАМГЫН ГАЗАР	"ЭМ АЙ ЭЛ" ХХК	Шалгасан	Б.Нямгэрэл		ШИФР: TU-SE/25/006	2025/12 Сар		

ХИЙЦ (ТӨГСГӨЛ ХЭСЭГ)

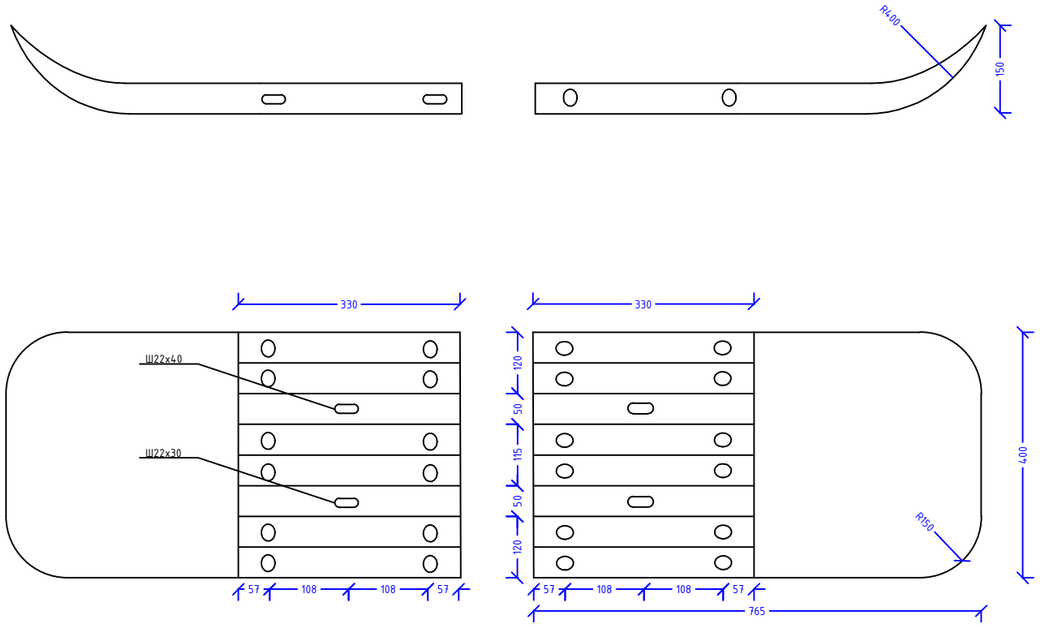

ШОНГИЙН ХЭРЭГСЭЛ

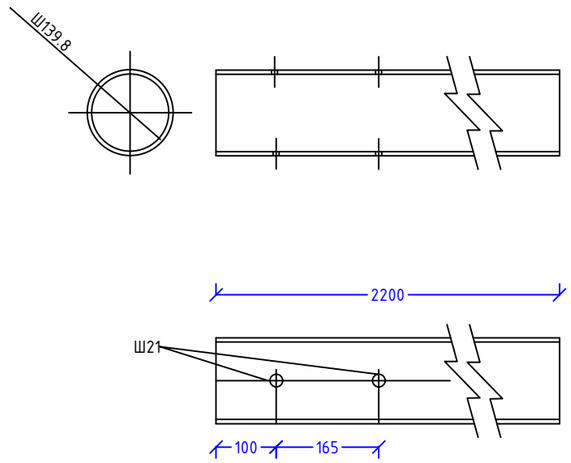

ТОЛГОЙН ХЭСЭГЛЭЛ

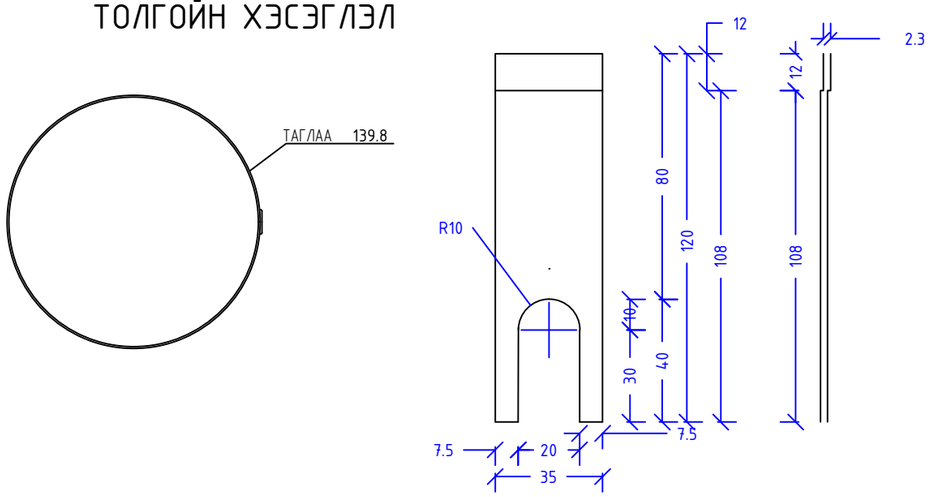

УГСРАЛТЫН ХЭСЭГЛЭЛ

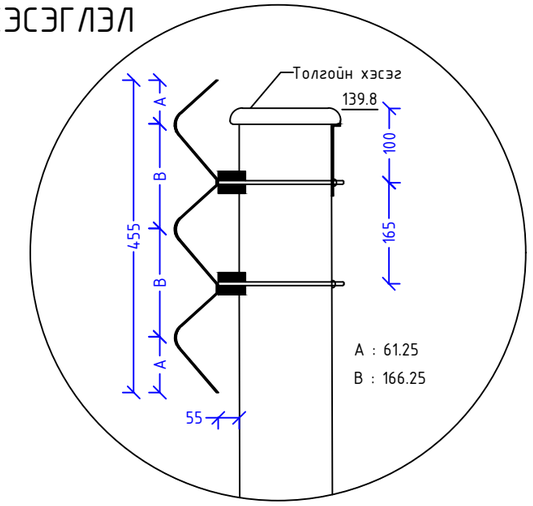

Захиалагч:	Гүйцэтгэгч:	УЛААНБААТАР-МАНДАЛГОВЬ А0201 ЧИГЛЭЛИЙН ЗАМААС СЭРГЭЛЭН СУМ А25 ЧИГЛЭЛИЙН АВТО ЗАМ ХҮРЭХ ХАТУУ ХУЧИЛТТАЙ АВТО ЗАМЫН ИНЖЕНЕРИЙН НАРИЙВЧИЛСАН ЗУРАГ				ТХ		
Төв аймаг, Сэргэлэн сум, Засаг даргын Тамгын газрын байр Утас: 88507615	ҮБ хот, Сүхбаатар дүүрэг, 1-хороо, Нарны зам-62, Юнион Бөлдинг С блок 15-р давхар С.-1502 тоот Утас: 77758999	Захирал	Д.Эрдэнэчимэг		1.1.8.4 ТӨМӨР ХАЙС	Масштаб		М1:
		Зургийн инж	Ж.Эрболат			Үе шат	Хуудас	Бүх.хуудас
		Гүйцэтгэсэн	Г.Эрдэнэдалай			А3	2	3
СЭРГЭЛЭН СУМЫН ЗАСАГ ДАРГЫН ТАМГЫН ГАЗАР	"ЭМ АЙ ЭЛ" ХХК	Шалгасан	Б.Нямгэрэл		ШИФР: TU-SE/25/006	2025/12 Сар		

ТӨМӨР ХАЙС ТӨГСГӨЛ ХЭСЭГТ
НҮҮРЭН ТАЛААС ХАРСАН БАЙДАЛ

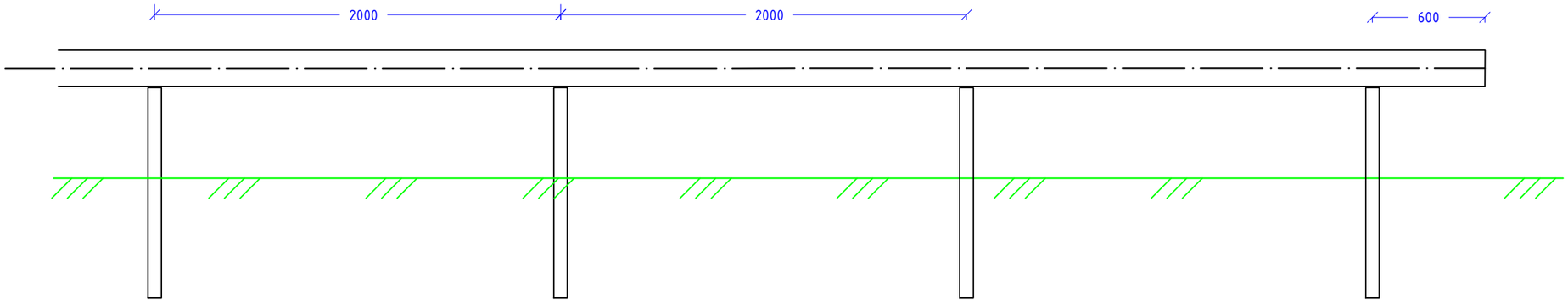

ТӨМӨР ХАЙС ТӨГСГӨЛ ХЭСЭГТ ДЭЭРЭЭС ХАРСАН БАЙДАЛ

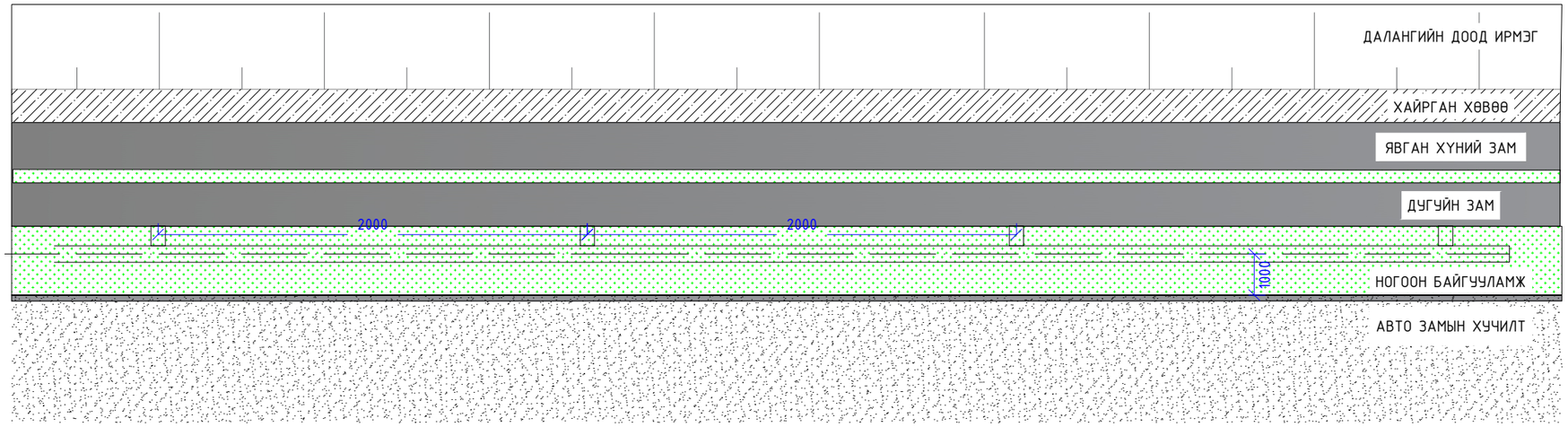

Захиалагч:	Гүйцэтгэгч:	УЛААНБААТАР-МАНДАЛГОВЬ А0201 ЧИГЛЭЛИЙН ЗАМААС СЭРГЭЛЭН СУМ А25 ЧИГЛЭЛИЙН АВТО ЗАМ ХҮРЭХ ХАТУУ ХУЧИЛТТАЙ АВТО ЗАМЫН ИНЖЕНЕРИЙН НАРИЙВЧИЛСАН ЗУРАГ				ТХ		
Төв аймаг, Сэрэлэн сум, Засаг дарын Тамгын газрын байр Утас: 88507615	ҮБ хот, Сүхбаатар дүүрэг, 1-хороо, Нарны зам-62, Юнион Бөлдинг С блок 15-р давхар С-1502 тоот Утас: 77758999	Захирал	Д.Эрдэнэчимэг		1.1.8.4 ТӨМӨР ХАЙС	Масштаб	М1:	
		Зургийн инж	Ж.Эрболат			Үе шат	Хуудас	Бүх хуудас
		Гүйцэтгэсэн	Г.Эрдэнэдалай			АЗ	3	3
СЭРГЭЛЭН СУМЫН ЗАСАГ ДАРГЫН ТАМГЫН ГАЗАР	"ЭМ АЙ ЭЛ" ХХК	Шалгасан	Б.Нямгэрэл		ШИФР: TU-SE/25/006	2025/12 Сар		

ХАЙСНЫ ДАГУУ ОГТЛОЛ М1:25

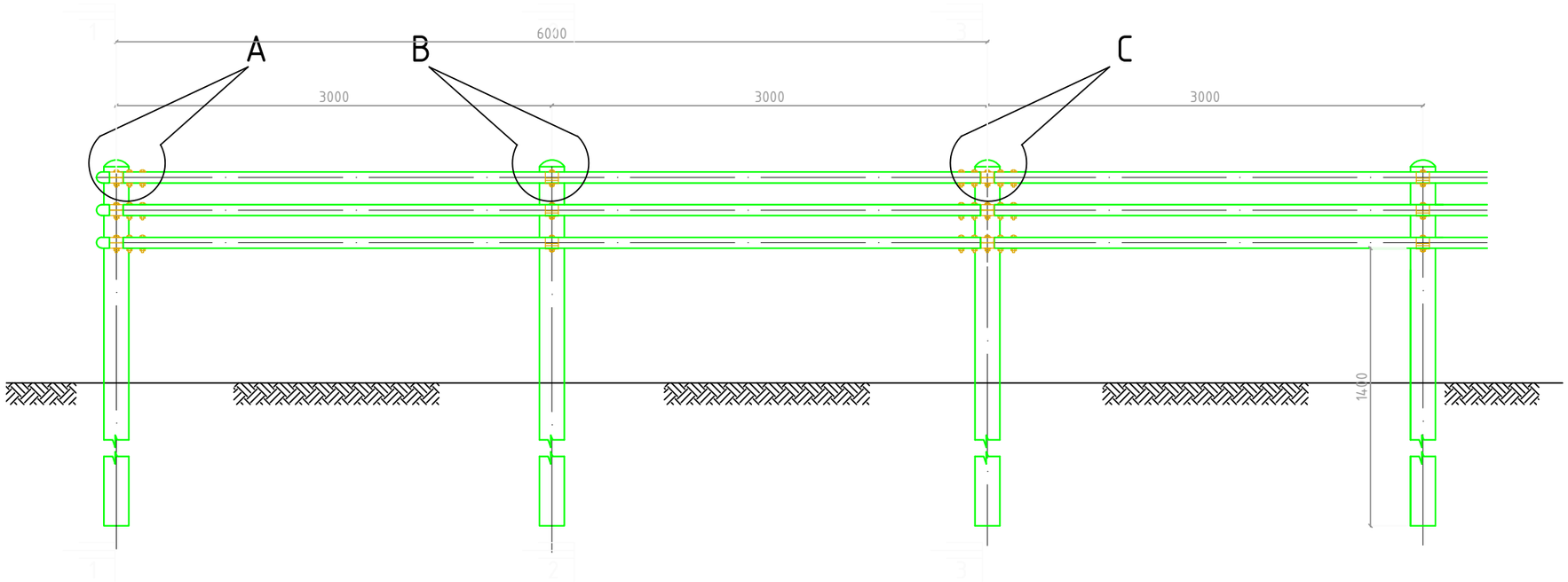

ХАЙСНЫ ХӨНДЛӨН ОГТЛОЛ М1:25

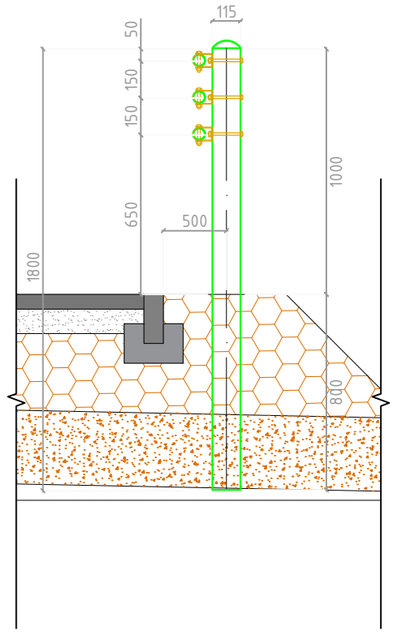

ХАЙСНЫ ПЛАН ЗУРАГ М1:25

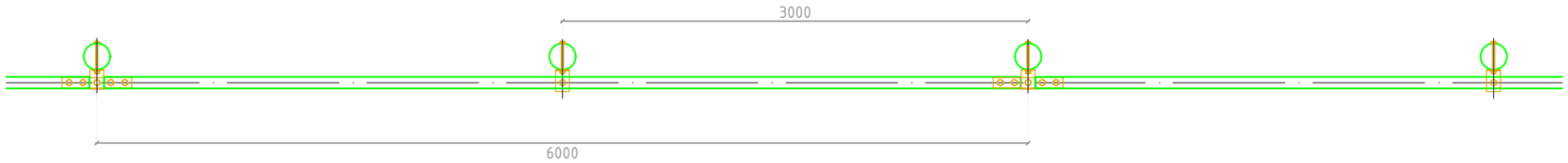

ХЭСЭГЛЭЛ "А"М1:10

(Хайсны хөндлөвчийг эхлэл,төгсгөл хэсэгт бэхлэх)

ДАГУУ ОГТЛОЛ ПЛАН ОГТЛОЛ

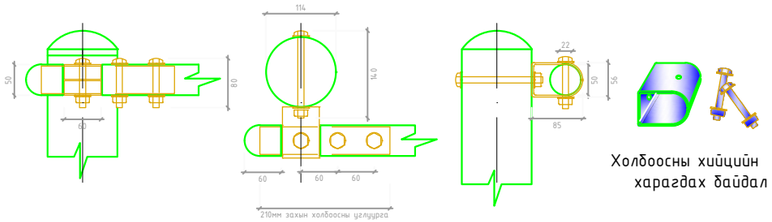

Холбоосны хийцийн харагдах байдал

ХЭСЭГЛЭЛ "В"М1:10

(Хайсны хөндлөвчийг дунд хэсэгт бэхлэх)

ДАГУУ ОГТЛОЛ ПЛАН ОГТЛОЛ

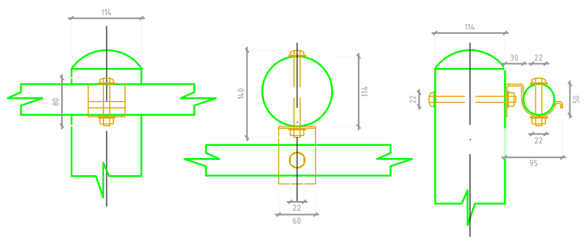

Холбоосны хийцийн харагдах байдал

ХЭСЭГЛЭЛ "С" М1:10

(Хайсны хөндлөвчийг уртасгаж залгах хэсэгт бэхлэх)

ДАГУУ ОГТЛОЛ ПЛАН ОГТЛОЛ

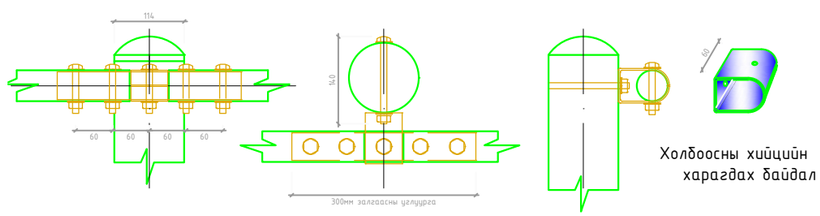

Холбоосны хийцийн харагдах байдал

Захиалагч:	Гүйцэтгэгч:	УЛААНБААТАР-МАНДАЛГОВЬ А0201 ЧИГЛЭЛИЙН ЗАМААС СЭРГЭЛЭН СУМ А25 ЧИГЛЭЛИЙН АВТО ЗАМ ХҮРЭХ ХАТУУ ХУЧИЛТТАЙ АВТО ЗАМЫН ИНЖЕНЕРИЙН НАРИЙВЧИЛСАН ЗУРАГ				ЯЗХ		
Төв аймаг, Сэргэлэн сум, Засаг даргын Тамгын газрын бөөр Утас: 88507615	УБ хот, Сүхбаатар дүүрэг, 1-хороо, Нарны зам-62, Юнион Бөөдинг С блок 15-р давхар С-1502 тоот Утас: 77758999			1.1.8.5 ЯВГАН ЗАМЫН ХАЙС		Масштаб	М1:	
		Захирал	Д.Эрдэнэчимэг			Үе шат	Хуудас	Бүх.хуудсын тоо
		Зургийн инж	Ж.Эрболат					
		Гүйцэтгэсэн	Г.Эрдэнэдалай			А3	1	1
СЭРГЭЛЭН СУМЫН ЗАСАГ ДАРГЫН ТАМГЫН ГАЗАР	"ЭМ АЙ ЭЛ" ХХК	Шалгасан	Б.Нямгэрэл		ШИФР: TU-SE/25/006	2025/12 Сар		

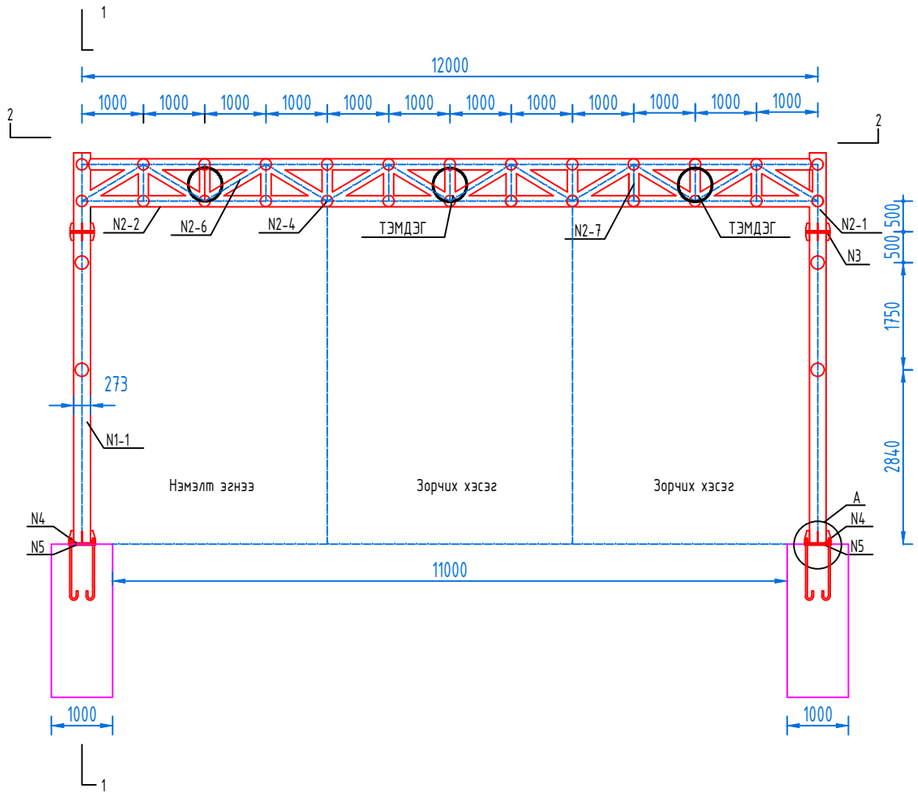

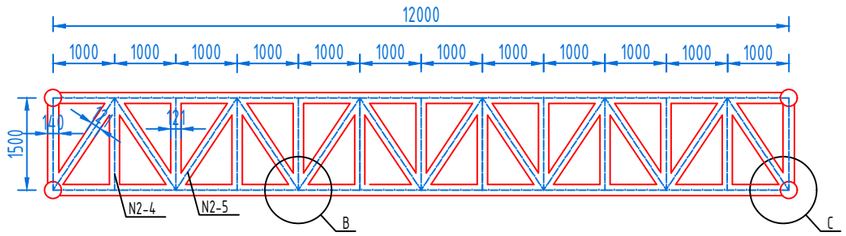

Хажуу тал

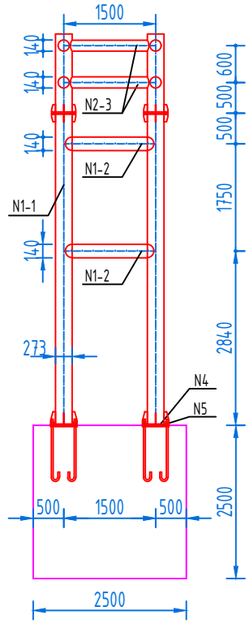

Баганын деталь N3

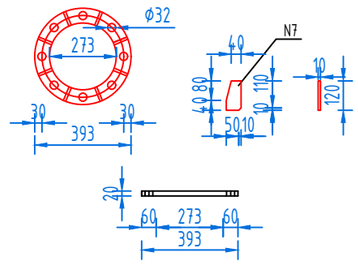

Ган хавтан N5

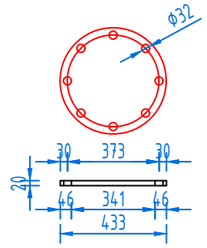

Баганын деталь N4

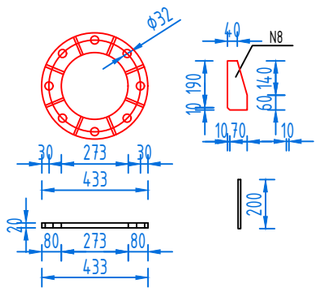

Анкер боолт N6

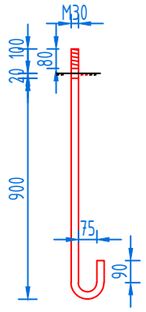

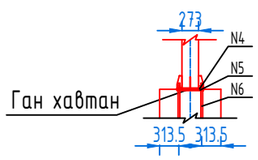

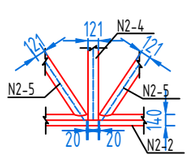

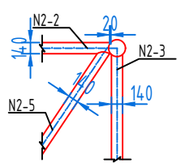

ТАЙЛБАР:

1. Энэ зураг нь 12м-ийн зайтай, тэмдэг байрлуулах;
2. Зураг дээрх хэмжээсүүд нь миллиметрээр;
3. N2-6 болон N2-1-ийн дээд үзүүрийг гагнуураар битүүмжилсэн, N1 ба N2-ийн бүх эд ангиудыг ховилоор гагнасан;
4. Оврын хязгаарлалын дээд хүрээн дээр тэмдэгнүүдийг байрлуулна.
5. Баганан дээр газрын гадаргаас 1м-ийн өндөрт шар цацруулагчтай тууз наасана.
6. Тэмдэглэгээг суурилуулахдаа доод ирмэг ба газрын хоорондох зай нь тодорхой өндрийн шаардлагыг хангасан байх ёстой.

Захиалагч:	Гүйцэтгэгч:	УЛААНБААТАР-МАНДАЛГОВЬ А0201 ЧИГЛЭЛИЙН ЗАМААС СЭРГЭЛЭН СУМ А25 ЧИГЛЭЛИЙН АВТО ЗАМ ХҮРЭХ ХАТУУ ХУЧИЛТТАЙ АВТО ЗАМЫН ИНЖЕНЕРИЙН НАРИЙВЧИЛСАН ЗУРАГ				ЯЗХ		
Төв аймаг, Сэргэлэн сум, Зассаг дархан Тамгын газрын байр Утас: 88597615	ЭБ хот, Сүхбаатар дүүрэг, 1-хороо, Нарны зам-62, Юнион Билдинг С блок 15-р давхарт С-1502 тоот Утас: 77758999	Захирал	Д.Эрдэнэчимэг		1.1.8.6 ӨНДРИЙН ХЯЗГААР	Масштаб		М1:
		Зургийн инж	Ж.Эрболат			Уе шат	Хуудас	Бүх.хуудс
		Гүйцэтгэсэн	Г.Эрдэнэдалай			АЗ	1	3
СЭРГЭЛЭН СУМЫН ЗАСАГ ДАРГЫН ТАМГЫН ГАЗАР	"ЭМ АЙ ЗЛГ" ХХК	Шалгасан	Б.Нямгэрэл		ШИФР: TU-SE/25/006	2025/12 Сар		

Шалны армартурчлалт (I-I)

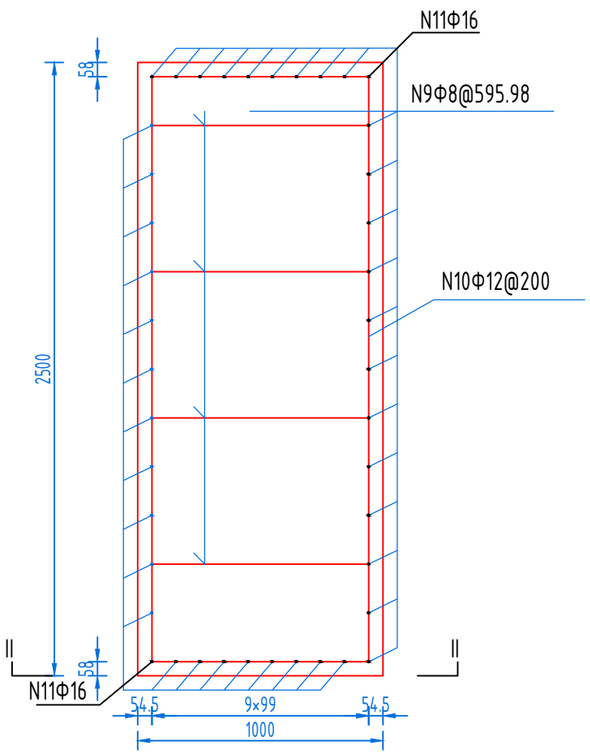

Шалны армартурчлалт(II-II)

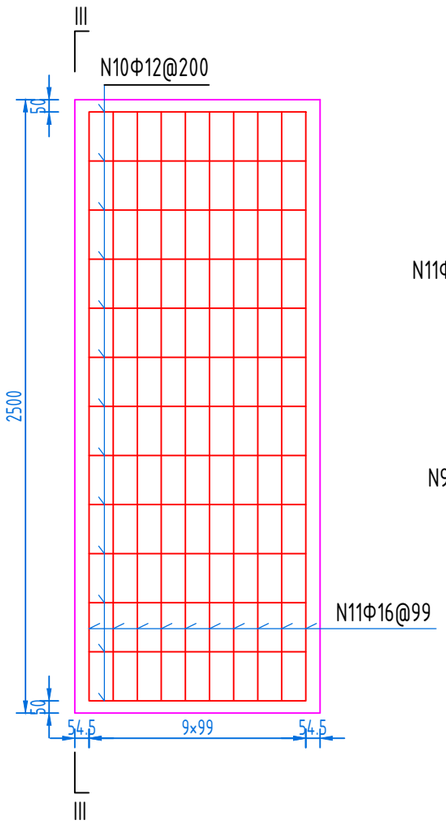

Шалны армартурчлалт(III-III)

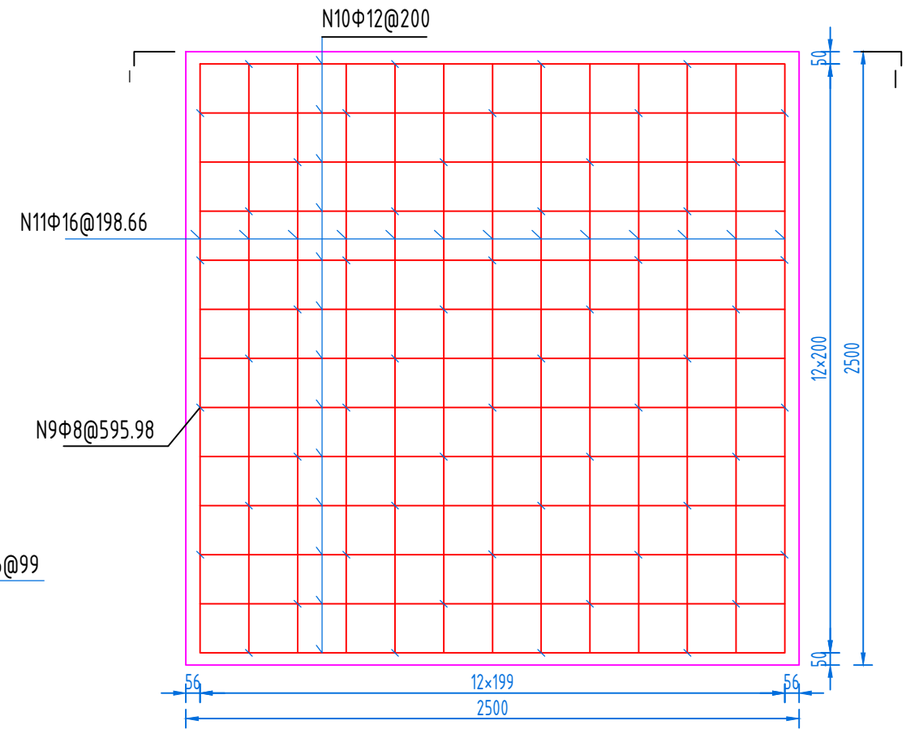

ТАЙЛБАР:

1. Бүх хэмжээсийг миллиметрээр өгөв.
2. Гагнуурын зузаан нь 6 мм байна.

Захиалагч:	Гүйцэтгэгч:	УЛААНБААТАР-МАНДАЛГОВЬ А0201 ЧИГЛЭЛИЙН ЗАМААС СЭРГЭЛЭН СУМ А25 ЧИГЛЭЛИЙН АВТО ЗАМ ХҮРЭХ ХАТУУ ХУЧИЛТТАЙ АВТО ЗАМЫН ИНЖЕНЕРИЙН НАРИЙВЧИЛСАН ЗУРАГ				ЯЗХ		
Төв аймаг, Сэргэлэн сум, Зассаг дархан Тамсын говрын баруу Утас: 88507615	16б хот, Сүхбаатар дүүрэг, 1-хороо, Нарны зам-62, Юнион Билдинг С блок 15-р давхар С-1502 тоот Утас: 77758999	Захирал	Д.Эрдэнэчимэг		1.1.8.6 ӨНДРИЙН ХЯЗГААР	Масштаб		М1:
		Зургийн инж	Ж.Эрболат			Үе шат	Хуудас	Бүх.хуудас
		Гүйцэтгэсэн	Г.Эрдэнэдалай			АЗ	2	3
СЭРГЭЛЭН СУМЫН ЗАСАГ ДАРГЫН ТАМГЫН ГАЗАР	"ЭМ АЙ ЗЛГ" ХХК	Шалгасан	Б.Нямгэрэл		ШИФР: TU-SE/25/006	2025/12 Сар		

Нэг тэмдгэнд орох материал түүвэр

НЭР	№	Үзүүлэлт	Материал	Урт (мм)	Тоо ,ш	жин (кг)	жин (kg)	Нийт жин (kg)
Ган хоолой (8м урт)	N1-1	ф273×10	Q345	5090	4	373.49	1493.97	1672.05
	N1-2	ф140×10		1337	4	44.52	178.08	
	N2-1	ф273×10		1282	4	83.14	332.57	3413.15
	N2-2	ф140×10		11795	4	326.17	1304.68	
	N2-3	ф140×5		1295	4	21.56	86.24	
	N2-4	ф121×5		1435	26	20.52	533.52	
	N2-5	ф121×5		1778	24	25.43	610.32	
	N2-6	ф121×5		1100	24	15.73	377.52	
	N2-7	ф121×5		535	22	7.65	168.3	
НИЙТ (kg)								5085.2
Ган хавтан (цагираг)	N3	ф393×20	Q345		8	8.84	70.72	70.72
	N4	ф433×20			4	12.91	51.64	51.64
Ган хавтан (суурийн цагираг)	N5	ф433×20			4	22.1	88.4	88.4
Ган хавтан (тулгуур)	N7	60×10		120	64	0.5	32	32
	N8	80×10		200	32	1.04	33.28	33.28
НИЙТ (кг)								276.04
Боолт		M30	Q345	124.7	32	0.69	22.08	22.08
Анкер боолт	N6	M30		1207.5	32	0.69	214.08	214.08
Гайк		M30			64	0.23	14.72	14.72
Эрэг		M30			64	0.05	3.2	3.2
НИЙТ (кг)								254.08

Үндсэн материалын тоо хэмжээ

Нэр	Төрөл	Хэлбэр дүрс	Диаметр (мм)	Урт (мм)	Тоо, ш	Нийт урт (м)	1у/м жин (кг)	Нийт жин (kg)
Арматур	N9	946	Ф8	1046	104	108.784	0.39	42.43
	N10	2416 51 51 916 916 2416	Ф12	6676	26	175.916	0.89	156.57
	N11	2416	Ф16	2566	92	236.072	1.58	372.994
Нийт (кг)								571.994
С30 Бетон ($м^3$)								12.5

Захиалагч:	Гүйцэтгэгч:	УЛААНБААТАР-МАНДАЛГОВЬ А0201 ЧИГЛЭЛИЙН ЗАМААС СЭРГЭЛЭН СУМ А25 ЧИГЛЭЛИЙН АВТО ЗАМ ХҮРЭХ ХАТУУ ХУЧИЛТТАЙ АВТО ЗАМЫН ИНЖЕНЕРИЙН НАРИЙВЧИЛСАН ЗУРАГ				ЯЗХ		
Төв аймаг, Сэргэлэн сум, Засаа даргын Төмөрт газрын баруун Утас: 88507615	Хан-Уул дүүрэг, 1-хороо, Нарны зам-62, Юнсан Бөлдинг С блок 15-р давхарт С-1502 тоот Утас: 77758999	Захирал	Д.Эрдэнэчимэг		1.1.8.6 ӨНДРИЙН ХЯЗГААР	Масштаб		М1:
		Зургийн инж	Ж.Эрболат			Үе шат	Хуудас	Бүх.хуудас
		Гүйцэтгэсэн	Г.Эрдэнэдалай			АЗ	3	3
СЭРГЭЛЭН СУМЫН ЗАСАГ ДАРГЫН ТАМГЫН ГАЗАР	"ЭМ АЙ ЭЛ" ХХК	Шалгасан	Б.Нямгэрэл		ШИФР: TU-SE/25/006	2025/12 Сар		

АВТО ЗАМЫН ХУРД СААРУУЛАГЧ

Дагуу огтлол

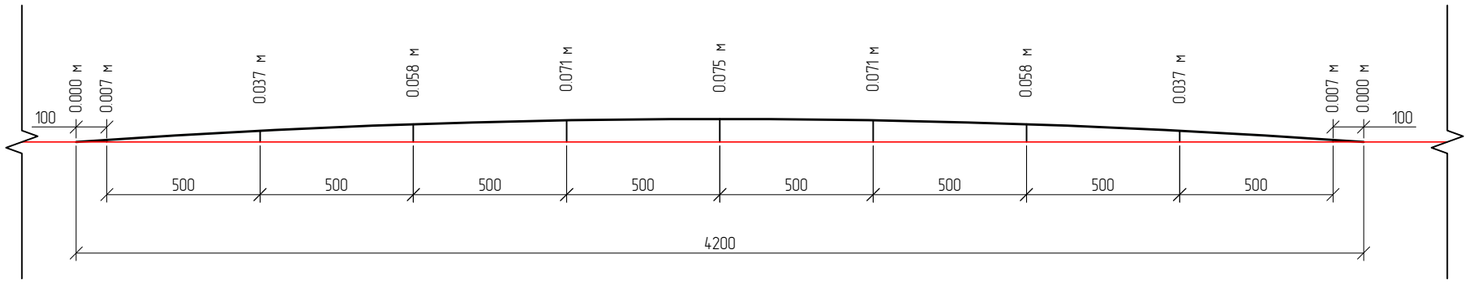

Тайлбар
1. 500 мм тутамд хурд сааруулагчын түвшин зурагт харуулав.

Хөндлөн огтлол

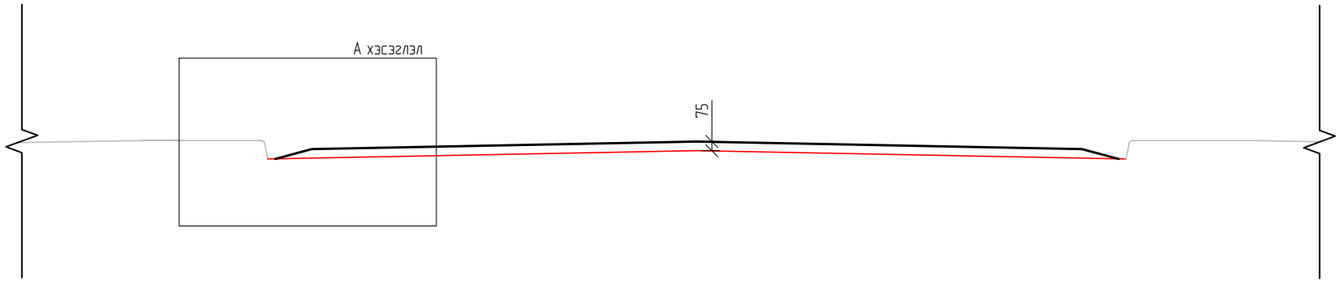

А хэсэглэл

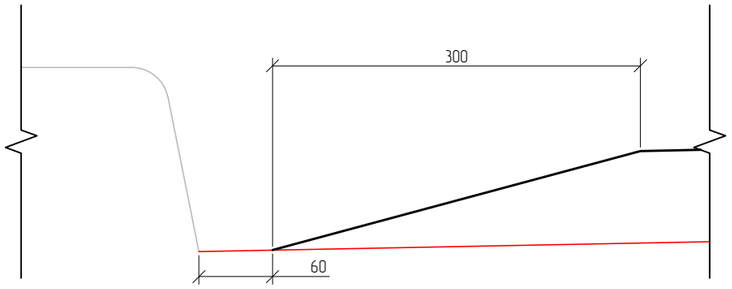

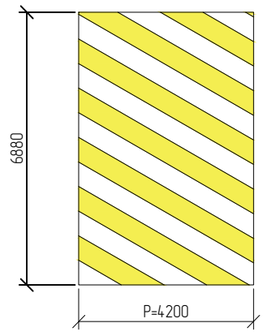

ТАЙЛБАР
1. MNS 4759-2013 стандартын дагуу тэмдэглэл хийж гүйцэтгэнэ.
2. P= 4.2м байна. Зураасын өргөн 500мм байна

Тайлбар:
Хурд сааруулагчийн тэмдэглэлийн тоо хэмжээг нэгтгэсэн тоо хэмжээнд оруулсан болно.

Захиалагч:	Гүйцэтгэгч:	УЛААНБААТАР-МАНДАЛГОВЬ А0201 ЧИГЛЭЛИЙН ЗАМААС СЭРГЭЛЭН СУМ А25 ЧИГЛЭЛИЙН АВТО ЗАМ ХУРЭХ ХАТУУ ХУЧИЛТТАЙ АВТО ЗАМЫН ИНЖЕНЕРИЙН НАРИЙВЧИЛСАН ЗУРАГ				ЯЗХ		
Төв аймаг, Сэргэлэн сум, Засаг дарын Тамгын газрын байр Утас: 88507615	ЧБ хот, Сүхбаатар дүүрэг, 1-хороо, Нарны зам-62, Юнион Билдинг С блок 15-р давхар С-502 тоот Утас: 77758999					Масштаб	М1:	
		Захирал	Д.Эрдэнэчимэг		1.1.8.7 ХУРД СААРУУЛАГЧ	Үе шат	Хуудас	Бүх хуудас
		Зургийн инж	Ж.Эрболат					
		Гүйцэтгэсэн	Г.Эрдэнэдалай			А3	1	1
СЭРГЭЛЭН СУМЫН ЗАСАГ ДАРГЫН ТАМГЫН ГАЗАР	"ЭМ АЙ ЭЛ" ХХК	Шалгасан	Б.Нямгэрэл		ШИФР: TU-SE/25/006	2025/12 Сар		

УЛААНБААТАР-МАНДАЛГОВЬ А0201 ЧИГЛЭЛИЙН ЗАМААС СЭРГЭЛЭН СУМ А25 ЧИГЛЭЛИЙН АВТО ЗАМ ХҮРЭХ ХАТУУ ХУЧИЛТТАЙ АВТО ЗАМЫН ИНЖЕНЕРИЙН НАРИЙВЧИЛСАН ЗУРАГ	
№	ЗУРГИЙН НЭР
1	БАЙРШЛЫН ТОЙМ
2	ТРАССЫН БАЙГУУЛАЛТ
3	ДЭВСГЭР ЗУРАГ, ДАГУУ ОГТЛОЛ
4	ТЭНХЛЭГИЙН КООРДИНАТ
5	ХЭВТЭЭ МУРУЙ ШУЛУУНЫ ХҮСНЭГТ
6	НЭГ МАЯГИЙН ХӨНДЛӨН ОГТЛОЛ
7	ЯВГАН ЗАМ
8	ХӨДӨЛГӨӨН ЗОХИОН БАЙГУУЛАЛТ
9	УС ЗАЙЛУУЛАЛТ
10	УУЛЗВАР, ЗОГСООЛЫН ЗАЙ ХЭМЖЭЭ
11	БУСАД
12	НАРИЙВЧИЛСАН ХӨНДЛӨН ОГТЛОЛ
13	ТОО ХЭМЖЭЭ

ОГТЛОЛ А-А

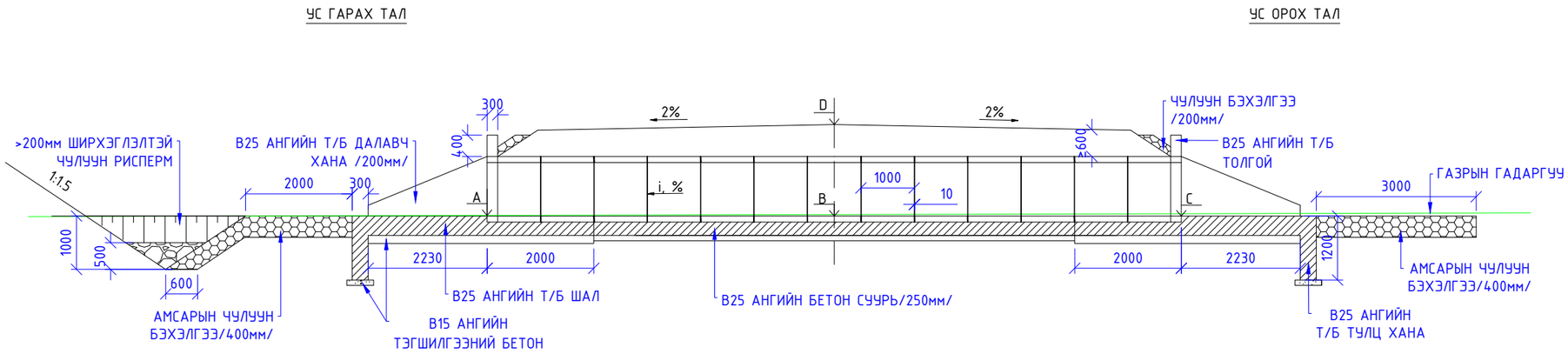

ОГТЛОЛ В-В

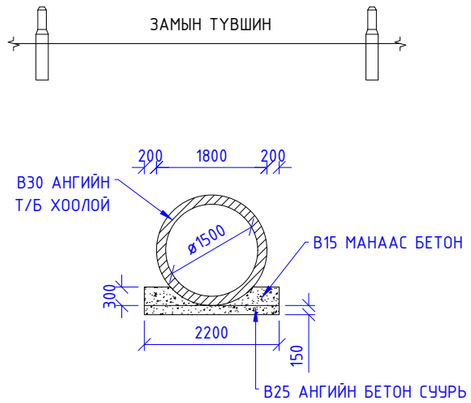

ПЛАН ЗУРАГ

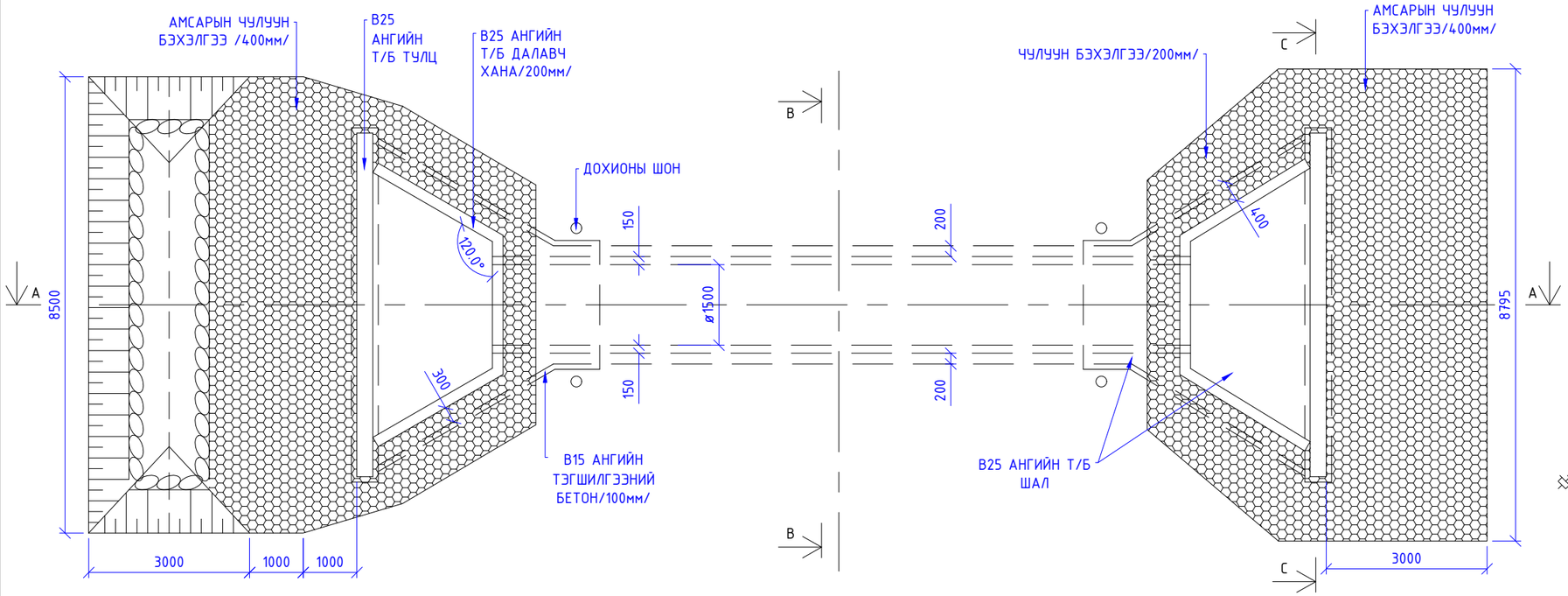

ОГТЛОЛ С-С

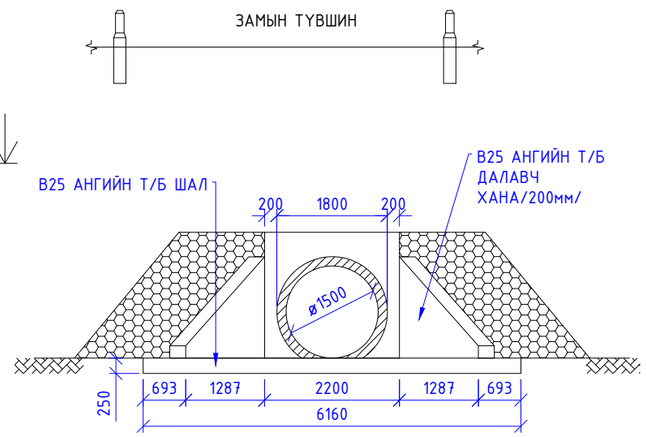

ТАЙЛБАР:

1. Хэрэв өөрөөр заагаагүй бол бүх хэмжээг мм-ээр өгөв.
2. Хоолойн толгой, далавч, шал, тулц хананы бетон орцын нормын дагуу 28 хоногийн дараах цилиндрийн бат бэх 25МПа-аас доошгүй байна.
3. Хоолойн хэсэглэл орцын нормын дагуу 28 хоногийн дараах цилиндрийн бат бэх 30МПа-с доошгүй байна.
4. MNS 1918:85-ийн дагуу бетоны хүйтэнд тэсвэрлэлт нь F300 & MNS 2122:85-ийн дагуу хөлдөлт, гэсэлтийн үеийн ус үл нэвтрүүлэлт нь W6 байна.
5. Үгсармал төмөрбетон хоолой MNS 5829:2007 стандартын шаардлагыг хангасан байна.
6. Төмөрбетон хоолойн арматурын хамгаалалтын үе 50мм байна.
7. Хоолойн орох гарах талын толгой далавчны 2 талд 200мм зузаантай чулуун бэхэлгээ хийж өгнө.
8. Хоолойн хэсэглэл буюу арматурчлалыг огтлол тус бүрийн арматурчлалын зургаас үзнэ үү.
9. Хоолойн хэсэглэл хоорондын зай 1см-ээс ихгүй байна.

Захиалагч:	Гүйцэтгэгч:	УЛААНБААТАР-МАНДАЛГОВЬ А0201 ЧИГЛЭЛИЙН ЗАМААС СЭРГЭЛЭН СУМ А25 ЧИГЛЭЛИЙН АВТО ЗАМ ХҮРЭХ ХАТУУ ХУЧИЛТТАЙ АВТО ЗАМЫН ИНЖЕНЕРИЙН НАРИЙВЧИЛСАН ЗУРАГ				УЗ		
Төв аймаг, Сэргэлэн сум, Засаг даргын Тамгын газрын байр Утас: 88507615	УБ хот, Сүхбаатар дүүрэг, 1-хороо, Нарны зам-62, Юнион Билдинг С блок 15-р давхар С-1502 тоот Утас: 77758999	Захирал	Д.Эрдэнэчимэг		1.1.9.1 1.5М ГОЛЧТОЙ ДАН ДУГУЙ ХООЛОЙ Ерөнхий байдал	Масштаб		М1:50
		Зургийн инж	Ж.Эрболат			Үе шат	Хуудас	Бүх.хуудас
		Гүйцэтгэсэн	Г.Эрдэнэдалай			А3	1	6
СЭРГЭЛЭН СУМЫН ЗАСАГ ДАРГЫН ТАМГЫН ГАЗАР	"ЭМ АЙ ЭЛ" ХХК	Шалгасан	Б.Нямгэрэл		ШИФР: TU-SE/25/006	2025/12 Сар		

ТОЛГОЙ, ДАЛАВЧ

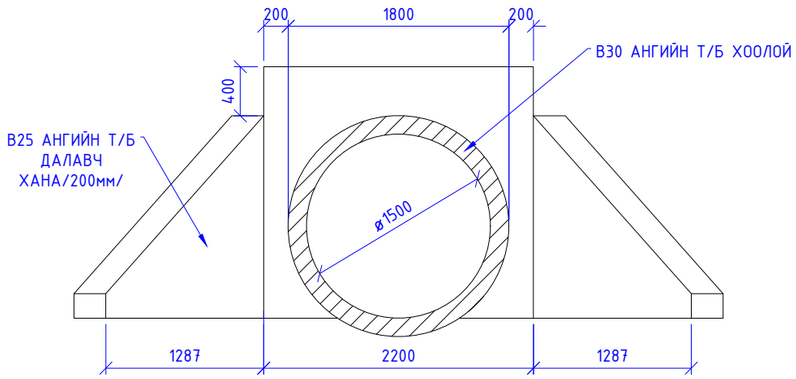

ПЛАН

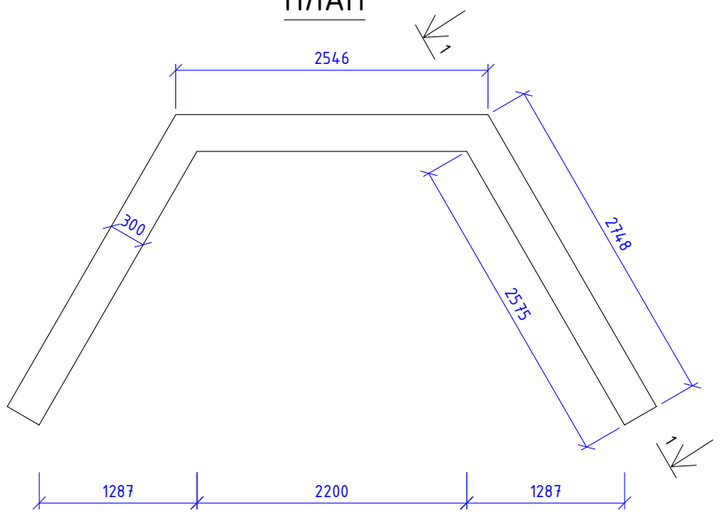

ОГТЛОЛ 1-1

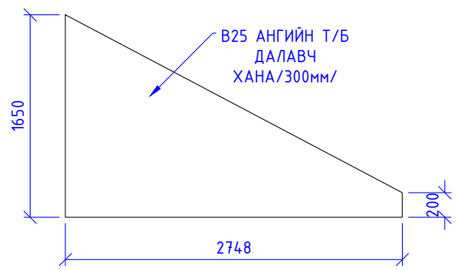

ТӨМӨР БЕТОН ШАЛ

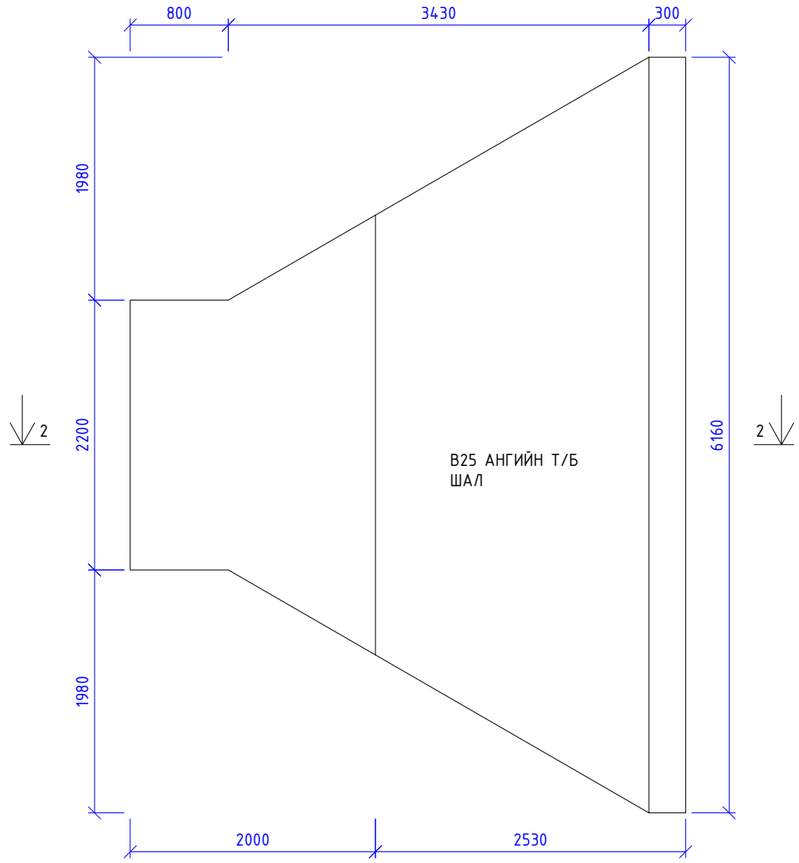

ОГТЛОЛ 2-2

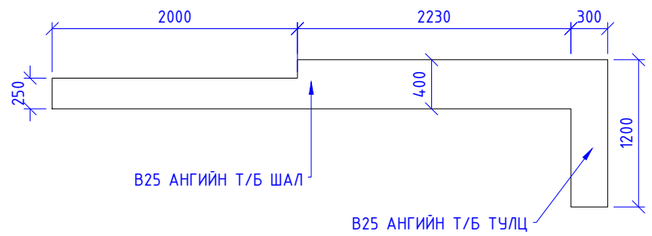

ТАЙЛБАР:

1. Хэрэв өөрөөр заагаагүй бол бүх хэмжээг мм-ээр өгөв.
2. Хоолойн толгой, далавч, шал, тулц хананы бетон орцын нормын дагуу 28 хоногийн дараах цилиндрийн бат бэх 25МПа-аас доошгүй байна.

Захиалагч:	Гүйцэтгэгч:	УЛААНБААТАР-МАНДАЛГОВЬ А0201 ЧИГЛЭЛИЙН ЗАМААС СЭРГЭЛЭН СУМ А25 ЧИГЛЭЛИЙН АВТО ЗАМ ХҮРЭХ ХАТУУ ХУЧИЛТТАЙ АВТО ЗАМЫН ИНЖЕНЕРИЙН НАРИЙВЧИЛСАН ЗУРАГ				УЗ		
Төв аймаг, Сэргэлэн сум, Засаг дарын Тамгын газрын байр Утас: 88507615	ЧБ хот, Сүхбаатар дүүрэг, 1-хороо, Нарны зам-62, Юнион Бөлдинг С блок 15-р давхар С-1502 тоот Утас: 77758999	Захирал	Д.Эрдэнэчимэг		1.1.9.1 1.5М ГОЛЧТОЙ ДАН ДУГУЙ ХООЛОЙ Толгой, тулц хана, шалны хэмжээс	Масштаб		М1:50
		Зургийн инж	Ж.Эрболат			Уе шат	Хуудас	Бүх.хуудс
		Гүйцэтгэсэн	Г.Эрдэнэдалай			А3	2	6
СЭРГЭЛЭН СУМЫН ЗАСАГ ДАРГЫН ТАМГЫН ГАЗАР	"ЭМ АЙ ЭЛ" ХХК	Шалгасан	Б.Нямгэрэл		ШИФР: TU-SE/25/006	2025/12 Сар		

ТӨМӨР БЕТОН ТОЛГОЙ

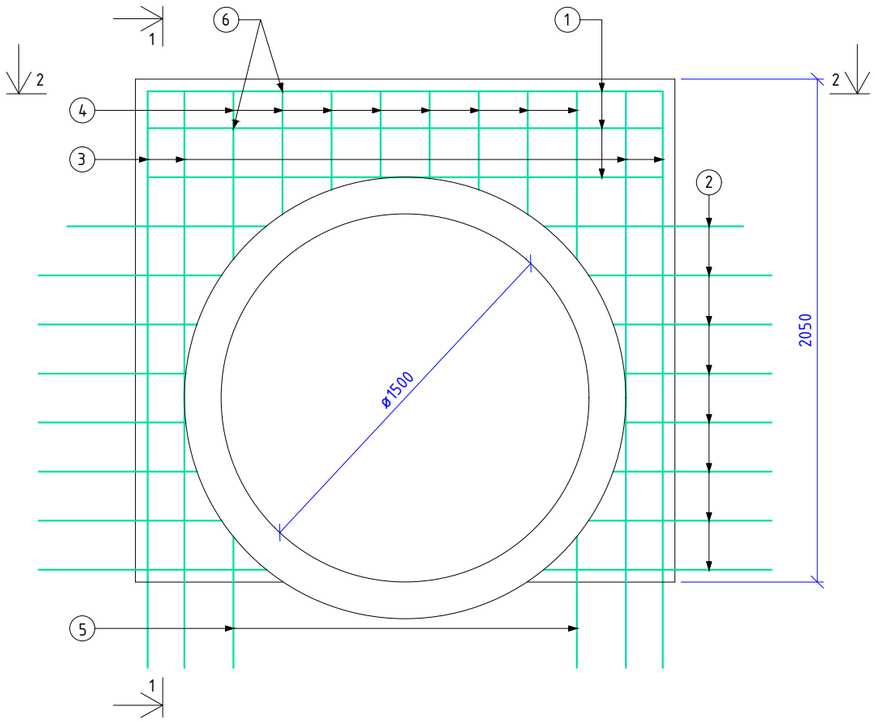

ОГТЛОЛ 1-1

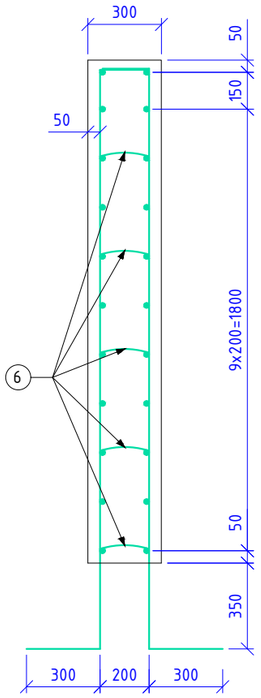

АРМАТУРЫН ТҮҮВЭР

Хийцийн нэр	Арматурын тэмдэглэгээ		Арматурын диаметр, мм	Нэгж урт, м	Нийт тоо	Нийт урт, м	Нэгж жин, кг/м	Нийт жин, кг
Толгой	1		D14	2.1	12	25.2	1.21	191.722
	2	1	D14	0.734	8	5.872		
		2		0.78	8	6.24		
		3		0.85	8	6.8		
		4		0.88	8	7.04		
		5		0.896	8	7.168		
		6		0.996	8	7.968		
		7		1.063	8	8.504		
		8		1.179	8	9.432		
	3		D14	2.85	16	45.6		
	4	1	D14	0.556	8	4.448		
		2		0.602	8	4.816		
		3		0.702	8	5.616		
		4		0.884	8	7.072		
	5		D14	0.834	8	6.672		
	Нийт					158.448		
	6		D8	0.17	72	12.24	0.395	4.835
	Нийт					12.24		
	Нийт							196.557

ОГТЛОЛ 2-2

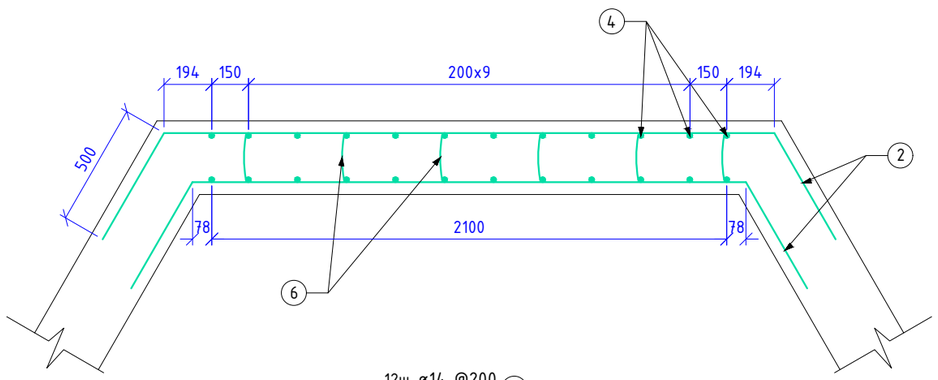

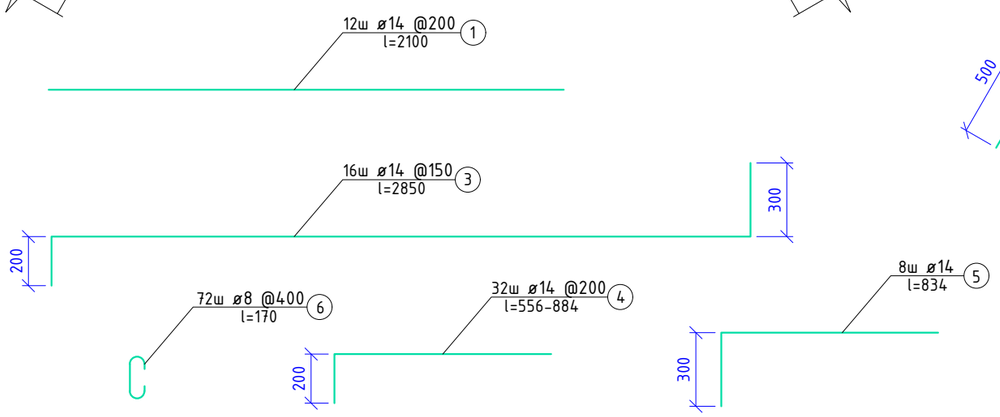

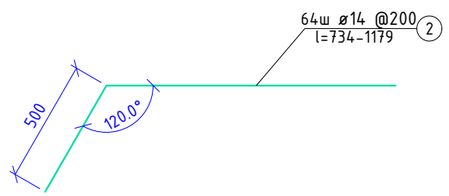

ТАЙЛБАР:

1. Хэрэв өөрөөр заагаагүй бол бүх хэмжээг мм-ээр өгөв.
2. Хоолойн толгой, далавч, шал, тулц хананы бетон орцын нормын дагуу 28 хоногийн дараах цилиндрийн бат бэх 25МПа-аас доошгүй байна.
3. Төмөрбетон хоолойн толгой, далавч хананы хамгаалалтын үе 50мм байна.

Захиалагч:	Гүйцэтгэгч:	УЛААНБААТАР-МАНДАЛГОВЬ А0201 ЧИГЛЭЛИЙН ЗАМААС СЭРГЭЛЭН СУМ А25 ЧИГЛЭЛИЙН АВТО ЗАМ ХҮРЭХ ХАТУУ ХУЧИЛТТАЙ АВТО ЗАМЫН ИНЖЕНЕРИЙН НАРИЙВЧИЛСАН ЗУРАГ				УЗ		
Төв аймаг, Сэргэлэн сум, Засаг дарын Тамгын газрын байр Утас: 88507615	УБ хот, Сүхбаатар дүүрэг, 1-хороо, Нарны зам-62, Юнион Бюлдинг С блок 15-р давхар С-1502 тоот Утас: 77758999	Захирал	Д.Эрдэнэчимэг		1.1.9.1 1.5М ГОЛЧТОЙ ДАН ДУГУЙ ХООЛОЙ	Масштаб		М1:50
		Зургийн инж	Ж.Эрболат			Үе шат	Хуудас	Бүх.хуудсын тоо
		Гүйцэтгэсэн	Г.Эрдэнэдалай		Толгойн арматурчлал	АЗ	3	6
СЭРГЭЛЭН СУМЫН ЗАСАГ ДАРГЫН ТАМГЫН ГАЗАР	"ЭМ АЙ ЭЛ" ХХК	Шалгасан	Б.Нямгэрэл		ШИФР: TU-SE/25/006	2025/12 Сар		

ДАЛАВЧ ХАНА

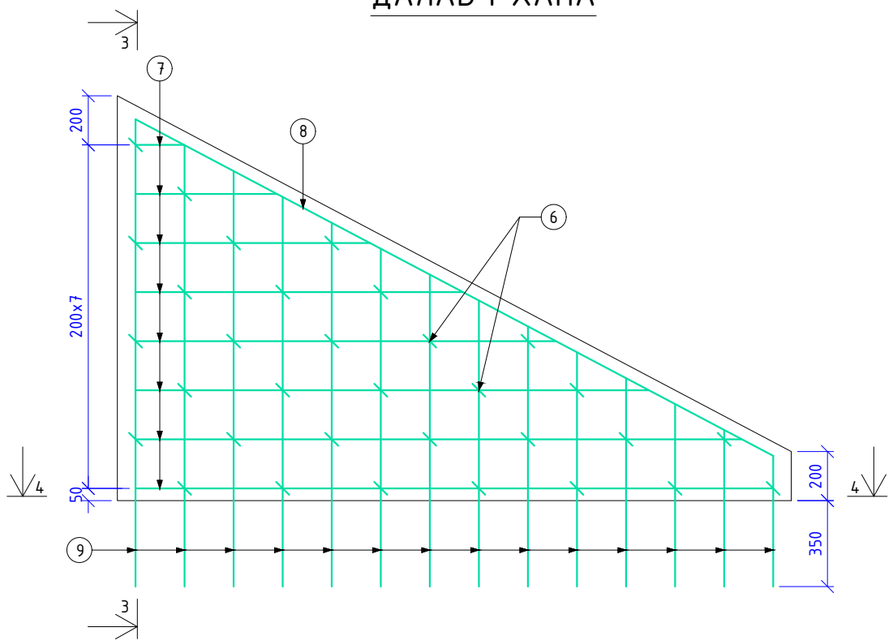

ОГТЛОЛ 3-3

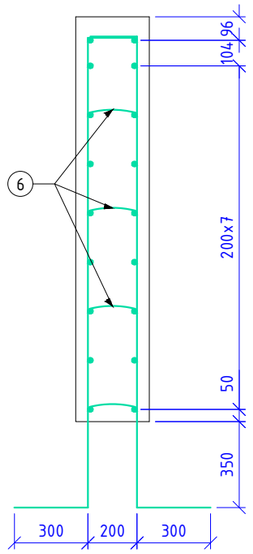

АРМАТУРЫН ТҮҮВЭР

Хийцийн нэр	Арматурын тэмдэглэгээ		Арматурын диаметр, мм	Нэгж урт, м	Нийт тоо	Нийт урт, м	Нэгж жин, кг/м	Нийт жин, кг
Далавч хана	7	1	D14	0.598	8	4.784		
		2		0.977	8	7.816		
		3		1.356	8	10.848		
		4		1.735	8	13.88		
		5		2.114	8	16.912		
		6		2.493	8	19.944		
		7		2.872	8	22.976		
		8		3	8	24		
	8		D14	2.94	8	23.52		
	9	1	D14	1.033	8	8.264		
		2		1.138	8	9.104		
		3		1.244	8	9.952		
		4		1.349	8	10.792		
		5		1.455	8	11.64		
		6		1.56	8	12.48		
		7		1.666	8	13.328		
		8		1.771	8	14.168		
		9		1.877	8	15.016		
		10		1.982	8	15.856		
		11		2.088	8	16.704		
		12		2.193	8	17.544		
		13		2.299	8	18.392		
		14		2.404	8	19.232		
	Нийт					337.152	1.21	407.954
	6		D8	0.17	128	21.76		
	Нийт					12.24	0.395	4.835
	Нийт							412.789

ОГТЛОЛ 4-4

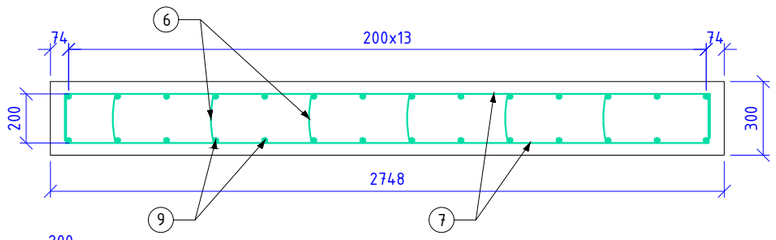

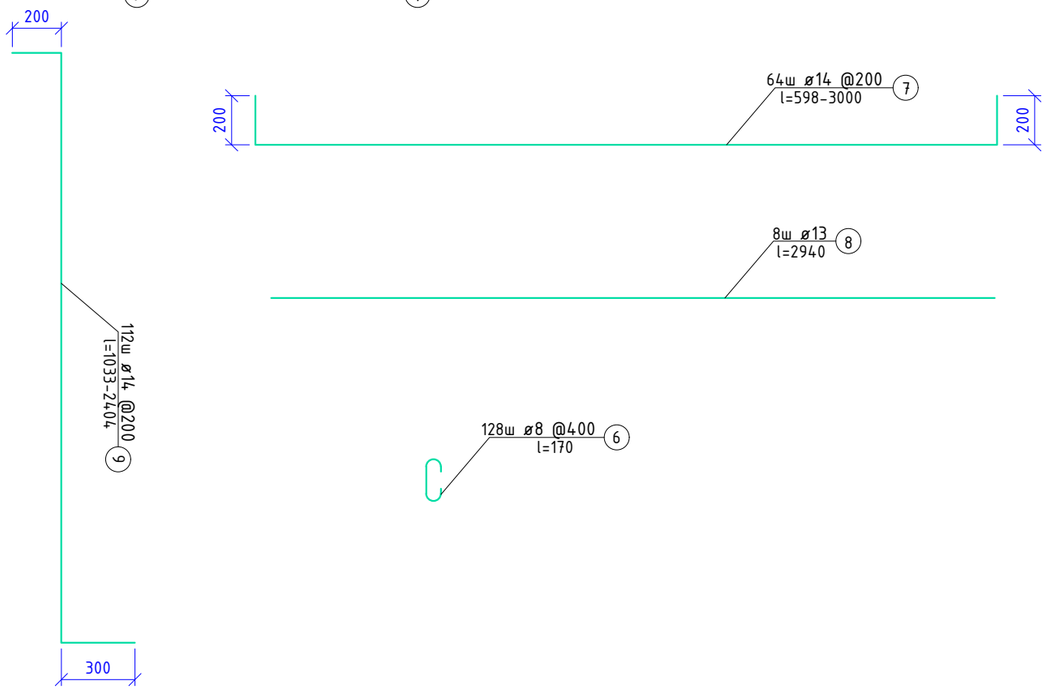

ТАЙЛБАР:

1. Хэрэв өөрөөр заагаагүй бол бүх хэмжээг мм-ээр өгөв.
2. Хоолойн толгой, далавч, шал, тулц хананы бетон орцын нормын дагуу 28 хоногийн дараах цилиндрийн бат бэх 25МПа-аас доошгүй байна.
3. Төмөрбетон хоолойн толгой, далавч хананы хамгаалалтын үе 50мм байна.

Захиалагч:	Гүйцэтгэгч:	УЛААНБААТАР-МАНДАЛГОВЬ А0201 ЧИГЛЭЛИЙН ЗАМААС СЭРГЭЛЭН СУМ А25 ЧИГЛЭЛИЙН АВТО ЗАМ ХҮРЭХ ХАТУУ ХУЧИЛТТАЙ АВТО ЗАМЫН ИНЖЕНЕРИЙН НАРИЙВЧИЛСАН ЗУРАГ				УЗ		
Төв аймаг, Сэргэлэн сум, Засаг дарын Тамгын газрын байр Утас: 88507615	ҮБ хот, Сүхбаатар дүүрэг, 1-хороо, Нарны зам-62, Юнион Бөлдинг С блок 15-р давхар С-1502 тоот Утас: 77758999	Захирал	Д.Эрдэнэчимэг		1.1.9.1 1.5М ГОЛЧТОЙ ДАН ДУГУЙ ХООЛОЙ	Масштаб		М1:50
		Зургийн инж	Ж.Эрболат			Үе шат	Хуудас	Бүх.хуудсын тоо
		Гүйцэтгэсэн	Г.Эрдэнэдалай		Тулц хананы арматурчлал	АЗ	4	6
СЭРГЭЛЭН СУМЫН ЗАСАГ ДАРГЫН ТАМГЫН ГАЗАР	"ЭМ АЙ ЭЛ" ХХК	Шалгасан	Б.Нямгэрэл		ШИФР: TU-SE/25/006	2025/12 Сар		

ОГТЛОЛ 1-1

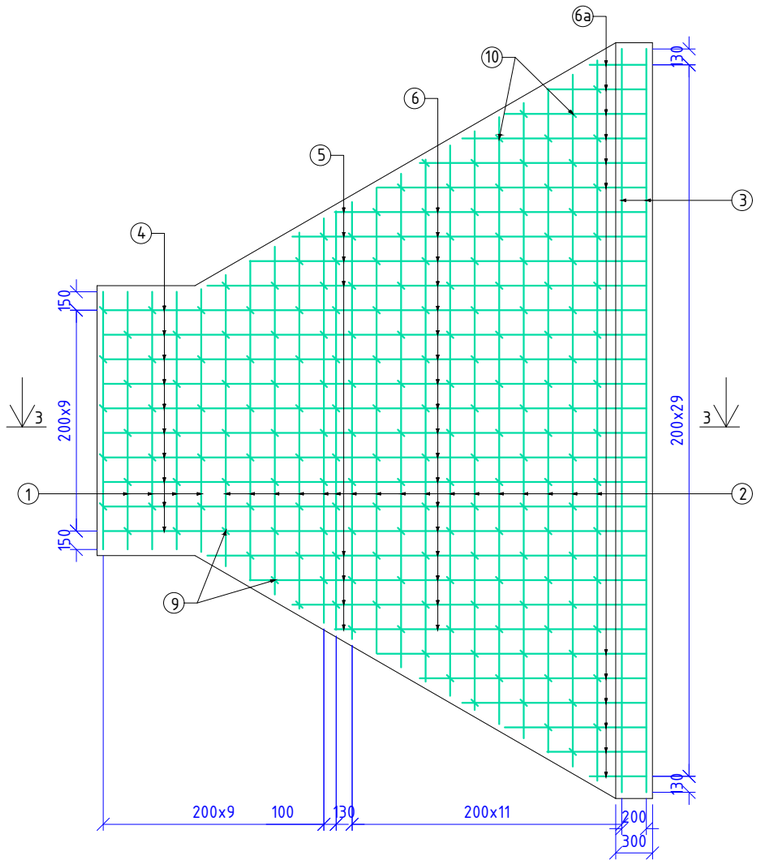

ОГТЛОЛ 2-2

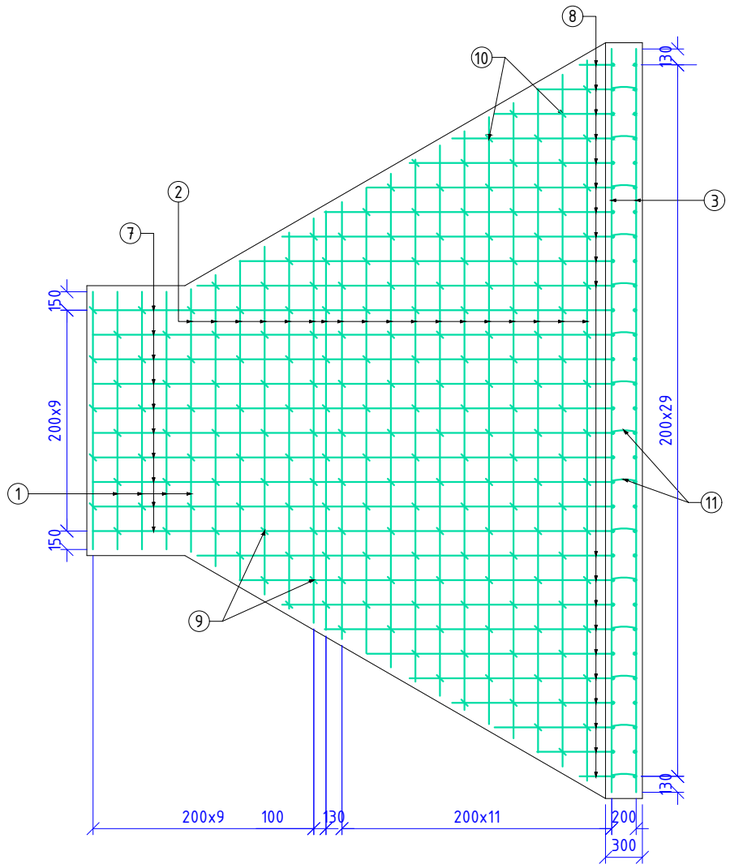

ОГТЛОЛ 3-3

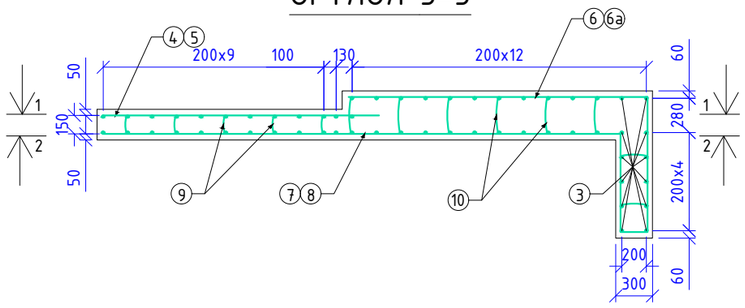

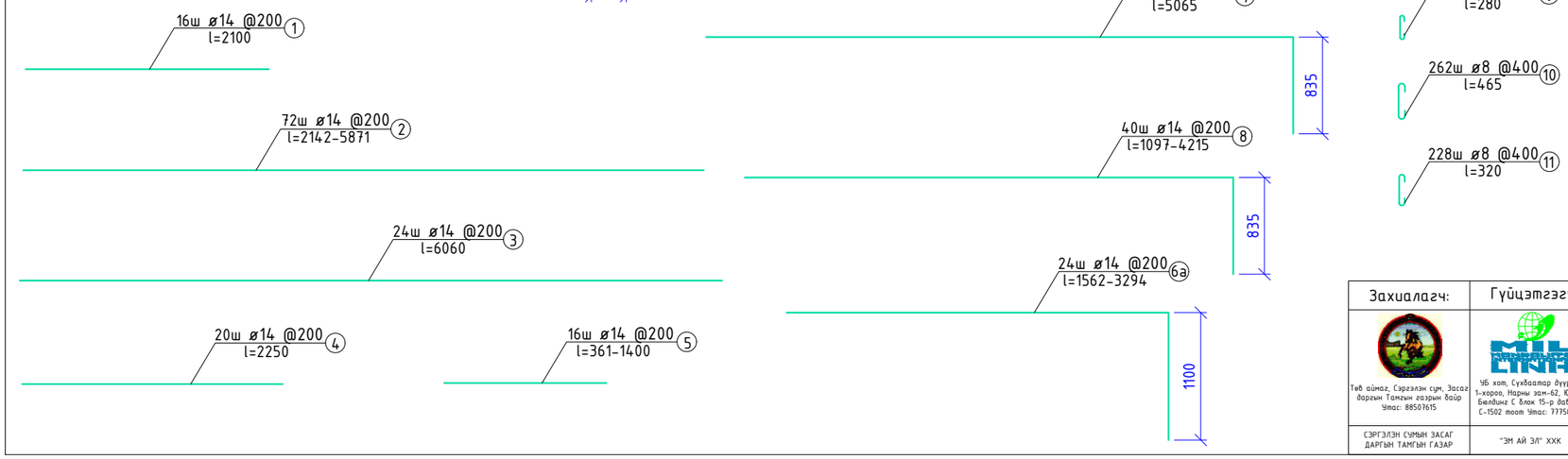

АРМАТУРЫН ТҮҮВЭР

Хийцийн нэр	Арматурын тэмдэглэгээ		Арматурын диаметр, мм	Нэгж урт, м	Нийт тоо	Нийт урт, м	Нэгж жин, кг/м	Нийт жин, кг
Бетон шал, тулц	1		D14	2.1	16	33.6		
	2	1	D14	2.142	4	8.568		
		2		2.373	4	9.492		
		3		2.604	4	10.416		
		4		2.835	4	11.34		
		5		3.066	4	12.264		
		6		3.297	4	13.188		
		7		3.412	4	13.648		
		8		3.562	4	14.248		
		9		3.793	4	15.172		
		10		4.024	4	16.096		
		11		4.255	4	17.02		
		12		4.486	4	17.944		
		13		4.717	4	18.868		
		14		4.948	4	19.792		
		15		5.179	4	20.716		
		16		5.41	4	21.64		
		17		5.641	4	22.564		
		18		5.871	4	23.484		
	3		D14	6.06	24	145.44		
	4		D14	2.25	20	45		
	5	1	D14	0.361	4	1.444		
		2		0.707	4	2.828		
		3		1.054	4	4.216		
		4		1.4	4	5.6		
	6		D14	3.53	36	127.08		
	6а	1	D14	1.562	4	6.248		
		2		1.909	4	7.636		
		3		2.255	4	9.02		
		4		2.601	4	10.404		
		5		2.948	4	11.792		
		6		3.294	4	13.176		
	7		D14	5.065	20	101.3		
	8	1	D14	1.097	4	4.388		
		2		1.444	4	5.776		
		3		1.79	4	7.16		
		4		2.136	4	8.544		
		5		2.483	4	9.932		
		6		2.829	4	11.316		
		7		3.176	4	12.704		
		8		3.522	4	14.088		
		9		3.869	4	15.476		
		10		4.215	4	16.86		
	Нийт					917.488	1.21	1110.160
	9		D8	0.28	140	39.2		
	10		D8	0.465	262	121.83		
	11		D8	0.32	228	72.96		
	Нийт					233.99	0.395	92.426
	Нийт							1202.587

ТАЙЛБАР:

1. Хэрэв өөрөөр заагаагүй бол бүх хэмжээг мм-ээр өгөв.
2. Хоолойн толгой, далавч, шал, тулц хананы бетон орцын нормын дагуу 28 хоногийн дараах цилиндрийн бат бэх 25МПа-аас доошгүй байна.
3. Төмөрбетон хоолойн толгой, далавч хананы хамгаалалтын үе 50мм байна.

Захиалагч:	Гүйцэтгэгч:	УЛААНБААТАР-МАНДАЛГОВЬ А0201 ЧИГЛЭЛИЙН ЗАМААС СЭРГЭЛЭН СУМ А25 ЧИГЛЭЛИЙН АВТО ЗАМ ХҮРЭХ ХАТУУ ХУЧИЛТТАЙ АВТО ЗАМЫН ИНЖЕНЕРИЙН НАРИЙВЧИЛСАН ЗУРАГ				УЗ		
Төв аймаг, Сэргэлэн сум, Засаг дарын Тамгын газрын байр Утас: 88507615	ЧБ хот, Сүхбаатар дүүрэг, 1-хороо, Нарны зам-62, Юнион Бөмбөнс С блок 15-р давхар С-1502 тоот Утас: 77758999	Захирал	Д.Эрдэнэчимэг		1.1.9.1 1.5М ГОЛЧТОЙ ДАН ДУГУЙ ХООЛОЙ Шал бетоны арматурчлал	Масштаб	М1:50	
		Зургийн инж	Ж.Эрболат			Үе шат	Хуудас	Бүх.хуудас
		Гүйцэтгэсэн	Г.Эрдэнэдалай			АЗ	5	6
СЭРГЭЛЭН СУМЫН ЗАСАГ ДАРГЫН ТАМГЫН ГАЗАР	"ЭМ АЙ ЭЛ" ХХК	Шалгасан	Б.Нямгэрэл		ШИФР: TU-SE/25/006	2025/12 Сар		

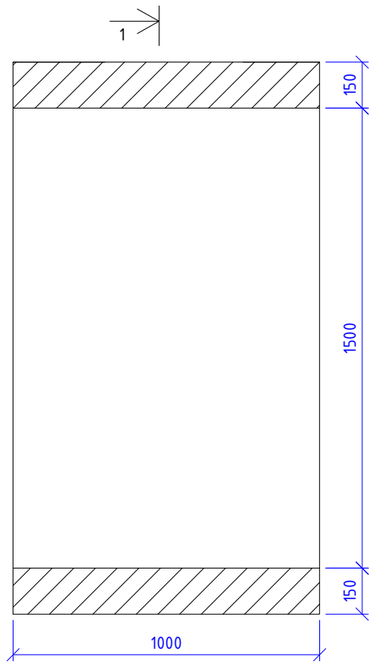

ОГТЛОЛ 1-1

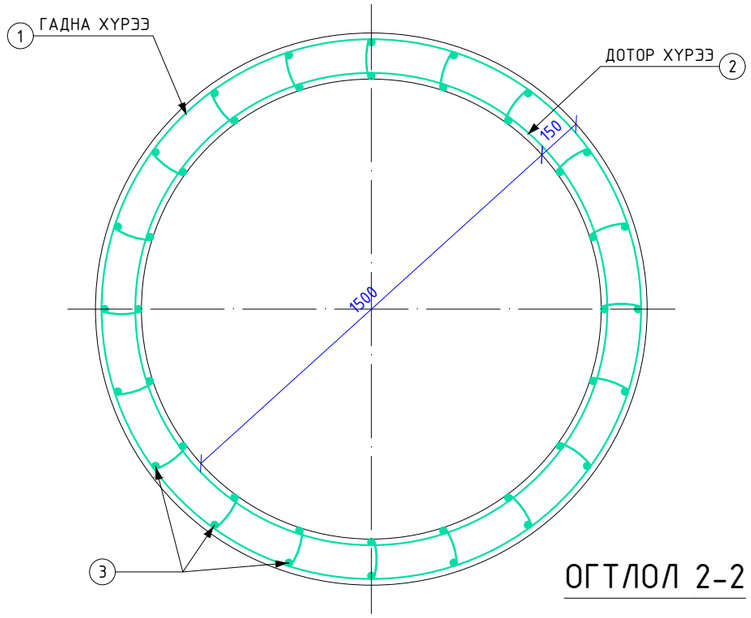

ДАГУУ ОГТЛОЛ

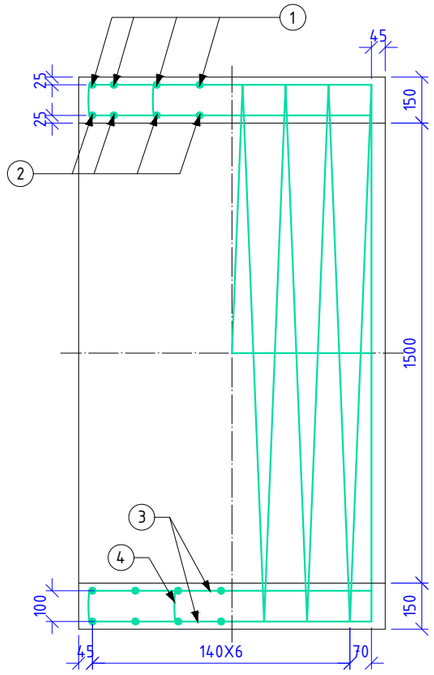

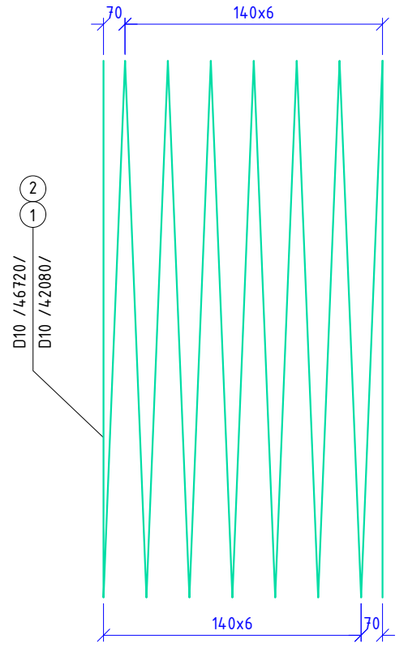

ОГТЛОЛ 2-2

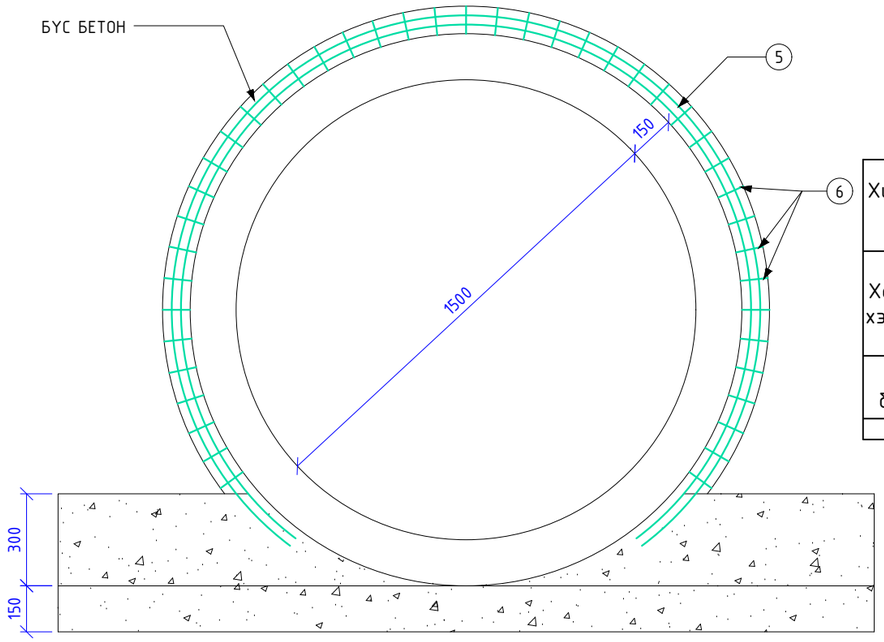

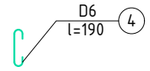

БҮС БЕТОН

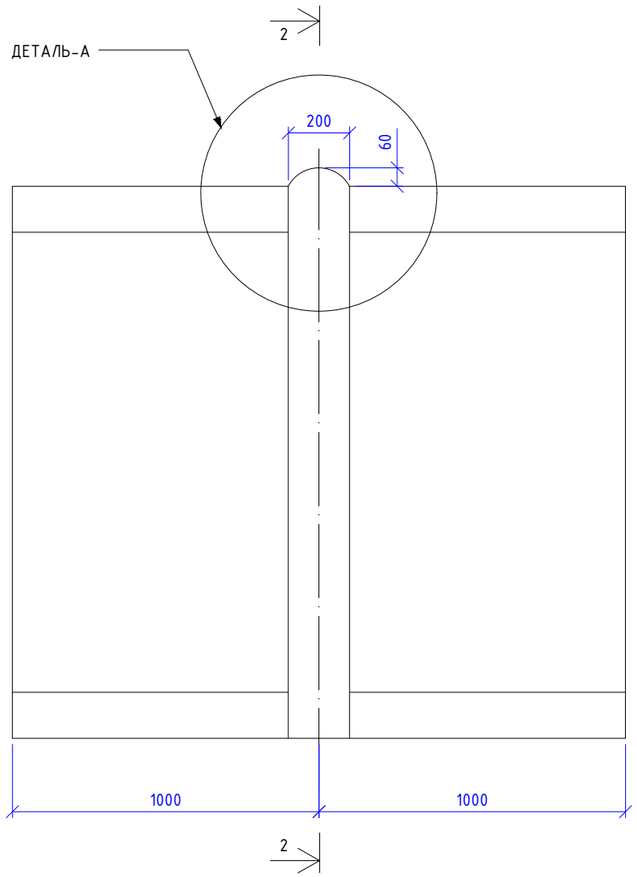

ДЕТАЛЬ-А

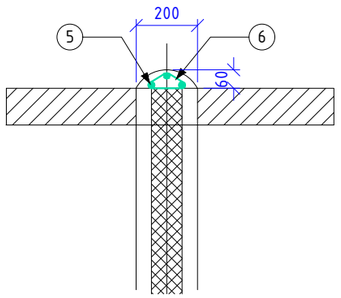

Хийцийн нэр	Арматурын тэмдэглэгээ	Арматурын диаметр, мм	Нэгж урт, м	Нийт тоо	Нийт урт, м	Нэгж жин, кг/м	Нийт жин, кг
Хоолойн хэсэглэл	1	D10	46.72	1	46.72	0.617	54.8
	2	D10	42.08	1	42.08		
	3	D6	0.96	40	38.4	0.222	11.9
	4	D6	0.19	80	15.2		
	Нийт				142.4		66.689
Бүс бетон	5	D8	4.67	3	14.01	0.55	11.583
	6	D8	0.15	47	7.05		
	Нийт				21.06		11.583
Нийт							78.272

ТАЙЛБАР:

1. Хэрэв өөрөөр заагаагүй бол бүх хэмжээг мм-ээр өгөв.
2. Хоолойн хэсэглэл орцын нормын дагуу 28 хоногийн дараах цилиндрийн бат бэх 30МПа-с доошгүй байна.
3. MNS 1918:55-ийн дагуу бетоны хүйтэнд тэсвэрлэлт нь F300 & MNS 2122:85-ийн дагуу хөлдөлт, гэсэлтийн үеийн ус үл нэвтрүүлэлт нь W6 байна.
4. Угсармал төмөрбетон хоолой MNS 5829:2007 стандартын шаардлагыг хангасан байна.
5. Авто замын гүүр ба хоолой төсөллөх БНбД 32-02-12-ын дагуу бүс бетон бүюу угсармал бүтээцийн цулэвар, залгаасыг нэгтгэх бетоны анги В30 бүюу 28 хоногийн дараах цилиндрийн бат бэх 30МПа-с доошгүй байна.
6. Хоолойн хэсэглэл хоорондын зай 1см-ээс ихгүй байна.

Захиалагч:	Гүйцэтгэгч:	УЛААНБААТАР-МАНДАЛГОВЬ А0201 ЧИГЛЭЛИЙН ЗАМААС СЭРГЭЛЭН СУМ А25 ЧИГЛЭЛИЙН АВТО ЗАМ ХҮРЭХ ХАТУУ ХУЧИЛТТАЙ АВТО ЗАМЫН ИНЖЕНЕРИЙН НАРИЙВЧИЛСАН ЗУРАГ				УЗ		
Төв аймаг, Сэргэлэн сум, Засаг дарын Тамгын газрын байр Утас: 88507615	ЧБ хот, Сүхбаатар дүүрэг, 1-хороо, Нарны зам-62, Юнион Бюлдинг С блок 15-р давхар С-1502 тоот Утас: 77758999	Захирал	Д.Эрдэнэчимэг		1.1.9.1 1.5М ГОЛЧТОЙ ДАН ДУГУЙ ХООЛОЙ	Масштаб	М1:50	
		Зургийн инж	Ж.Эрболат			Үе шат	Хуудас	Бүх.хуудас
		Гүйцэтгэсэн	Г.Эрдэнэдалай		Хоолойн залгаас, арматурчлал	А3	6	6
СЭРГЭЛЭН СУМЫН ЗАСАГ ДАРГЫН ТАМГЫН ГАЗАР	"ЭМ АЙ ЭЛ" ХХК	Шалгасан	Б.Нямгэрэл		ШИФР: TU-SE/25/006	2025/12 Сар		

ОГТЛОЛ А-А

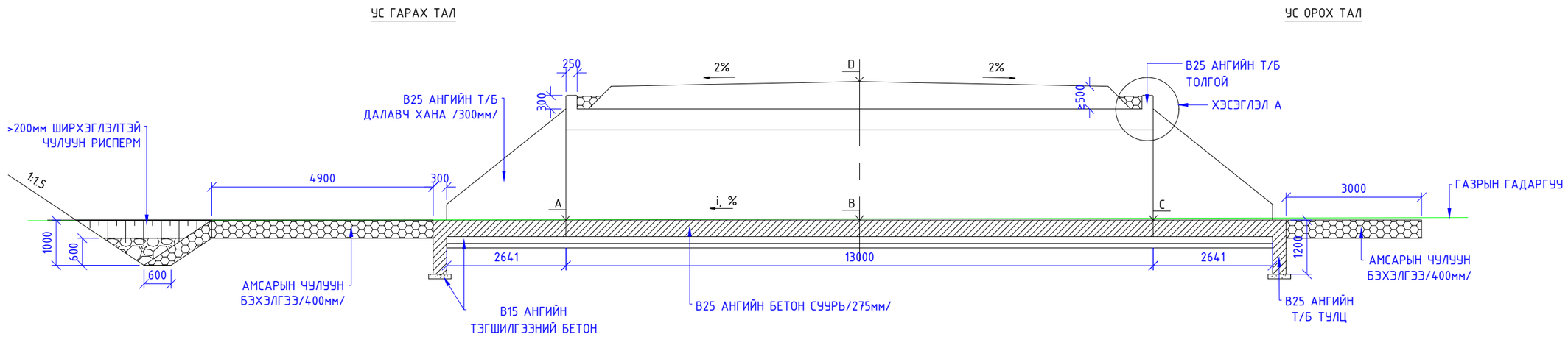

ПЛАН 1:100

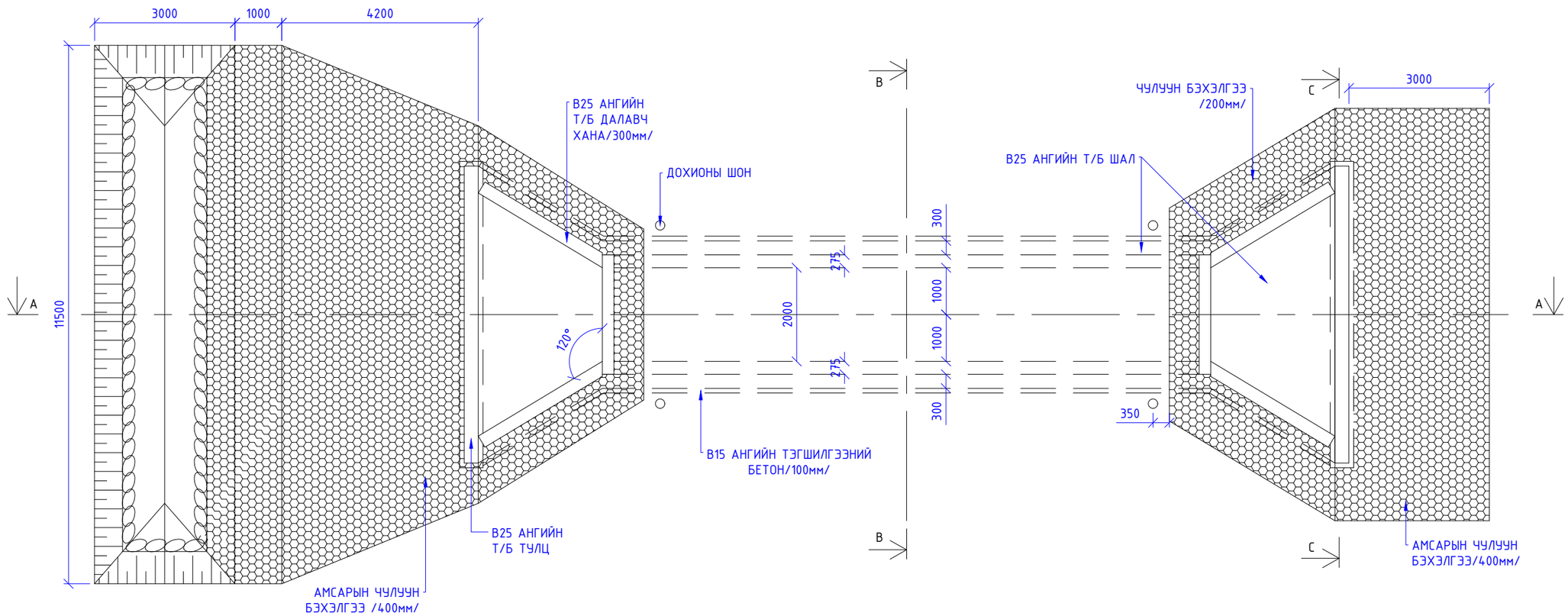

ТАЙЛБАР:

1. Хэрэв өөрөөр заагаагүй бол бүх хэмжээг мм-ээр, бүх түвшинг м-ээр өгөв.
2. Хоолойн бетон орцын нормын дагуу 28 хоногийн дараах цилиндрийн бат бэх 25МПа-аас доошгүй байна.
3. MNS 1918:85-ийн дагуу бетоны хүйтэнд тэсвэрлэлт нь F300 & MNS 2122:85-ийн дагуу хөлдөлт, гэсэлтийн үеийн ус үл нэвтрүүлэлт нь W6 байна.
4. Төмөрбетон хоолойн арматурын хамгаалалтын үе 50мм байна.
5. Хоолойн орох гарах талын толгой далавчны 2 талд 200мм зузаантай чулуун бэхэлгээ хийж өгнө.
6. Хоолойн хэсэглэл бүюу арматурчлалыг огтлол тус бүрийн арматурчлалын зургаас үзнэ үү.

Захиалагч:	Гүйцэтгэгч:	УЛААНБААТАР-МАНДАЛГОВЬ А0201 ЧИГЛЭЛИЙН ЗАМААС СЭРГЭЛЭН СУМ А25 ЧИГЛЭЛИЙН АВТО ЗАМ ХҮРЭХ ХАТУУ ХУЧИЛТТАЙ АВТО ЗАМЫН ИНЖЕНЕРИЙН НАРИЙВЧИЛСАН ЗУРАГ				УЗ		
Төв аймаг, Сэргэлэн сум, Засаг дарын Тамгын газрын байр Утас: 88507615	УБ хот, Сүхбаатар дүүрэг, 1-хороо, Нарны зам-62, Юнион Бөлдинг С блок 15-р давхар С-1502 тоот Утас: 77758999	Захирал	Д.Эрдэнэчимэг		1.1.9.2 2М Х 2М ХЭМЖЭЭТЭЙ ДӨРВӨЛЖИН ДАН ХООЛОЙ	Масштаб		М1:50
		Зургийн инж	Ж.Эрболат			Үе шат	Хуудас	Бүх.хуудас
		Гүйцэтгэсэн	Г.Эрдэнэдалай			АЗ	1	6
СЭРГЭЛЭН СУМЫН ЗАСАГ ДАРГЫН ТАМГЫН ГАЗАР	"ЭМ АЙ ЭЛ" ХХК	Шалгасан	Б.Нямгэрэл		ШИФР: TU-SE/25/006	2025/12 Сар		

ОГТЛОЛ B-B

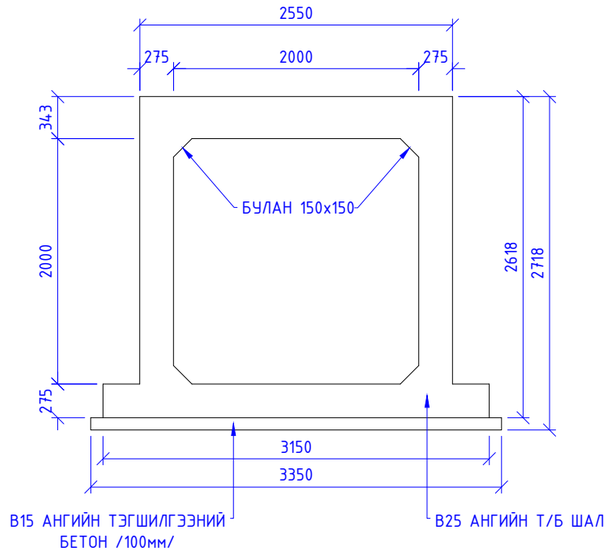

ХЭСЭГЛЭЛ A M1:50

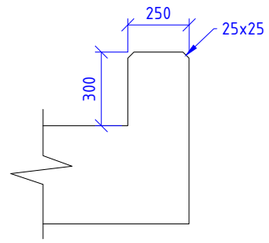

ТӨМӨР БЕТОН ТУЛЦ M1:50

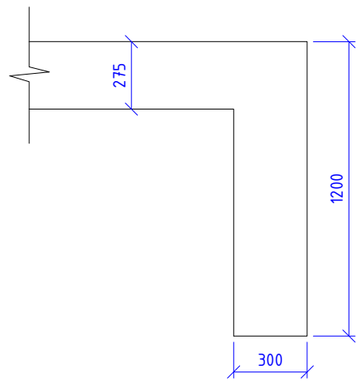

ТӨМӨР БЕТОН ДАЛАВЧ ХАНА

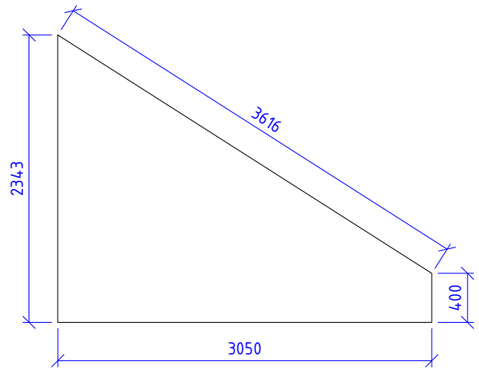

ПЛАН

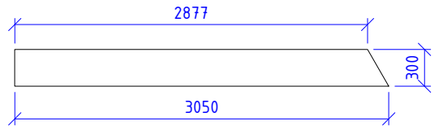

ОГТЛОЛ C-C

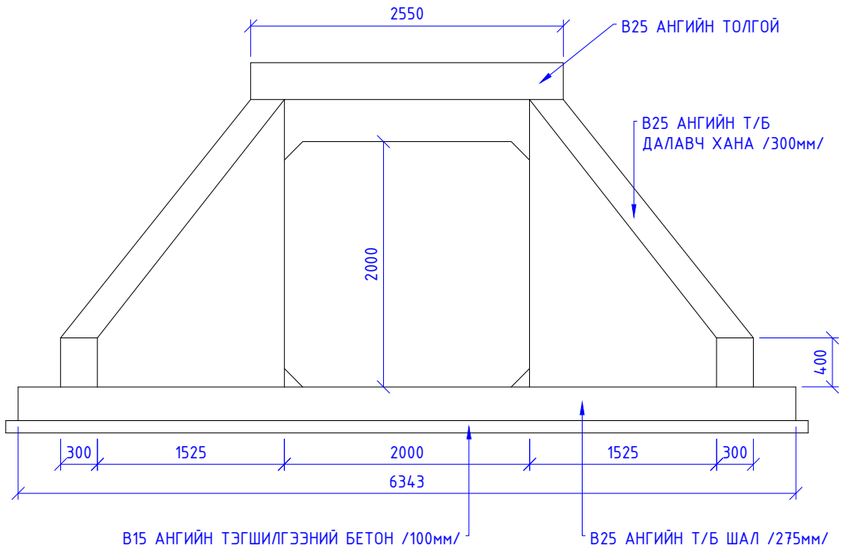

ТАЙЛБАР:

1. Хэрэв өөрөөр заагаагүй бол бүх хэмжээг мм-ээр, бүх түвшинг м-ээр өгөв.
2. Хоолойн бетон орцын нормын дагуу 28 хоногийн дараах цилиндрийн бат бэх 25МПа-аас доошгүй байна.
3. MNS 1918:85-ийн дагуу бетоны хүйтэнд тэсвэрлэлт нь F300 & MNS 2122:85-ийн дагуу хөлдөлт, гэсэлтийн үеийн ус үл нэвтрүүлэлт нь W6 байна.
4. Төмөрбетон хоолойн арматурын хамгаалалтын үе 50мм байна.
5. Хоолойн орох гарах талын толгой далавчны 2 талд 200мм зузаантай чулуун бэхэлгээ хийж өгнө.
6. Хоолойн хэсэглэл бүюу арматурчлалыг огтлол тус бүрийн арматурчлалын зургаас үзнэ үү.

Захиалагч:	Гүйцэтгэгч:	УЛААНБААТАР-МАНДАЛГОВЬ А0201 ЧИГЛЭЛИЙН ЗАМААС СЭРГЭЛЭН СУМ А25 ЧИГЛЭЛИЙН АВТО ЗАМ ХҮРЭХ ХАТУУ ХУЧИЛТТАЙ АВТО ЗАМЫН ИНЖЕНЕРИЙН НАРИЙВЧИЛСАН ЗУРАГ				УЗ	
Төв аймаг, Сэргэлэн сум, Засаг даргын Тамгын газрын байр Утас: 88507615	УБ хот, Сүхбаатар дүүрэг, 1-хороо, Нарны зам-62, Юнион Бөлдинг С блок 15-р давхар С-1502 тоот Утас: 77758999	Захирал	Д.Эрдэнэчимэг		1.1.9.2 2М Х 2М ХЭМЖЭЭТЭЙ ДӨРВӨЛЖИН ДАН ХООЛОЙ Толгой, тулц, далавч хананы хэмжээс	Масштаб	M1:50
		Зургийн инж	Ж.Эрболат			Үе шат	Хуудас / Бүх.хуудас
		Гүйцэтгэсэн	Г.Эрдэнэдалай			А3	2 / 6
СЭРГЭЛЭН СУМЫН ЗАСАГ ДАРГЫН ТАМГЫН ГАЗАР	"ЭМ АЙ ЭЛ" ХХК	Шалгасан	Б.Нямгэрэл		ШИФР: TU-SE/25/006	2025/12 Сар	

ДӨРВӨЛЖИН ХООЛОЙН АРМАТУРЧЛАЛ

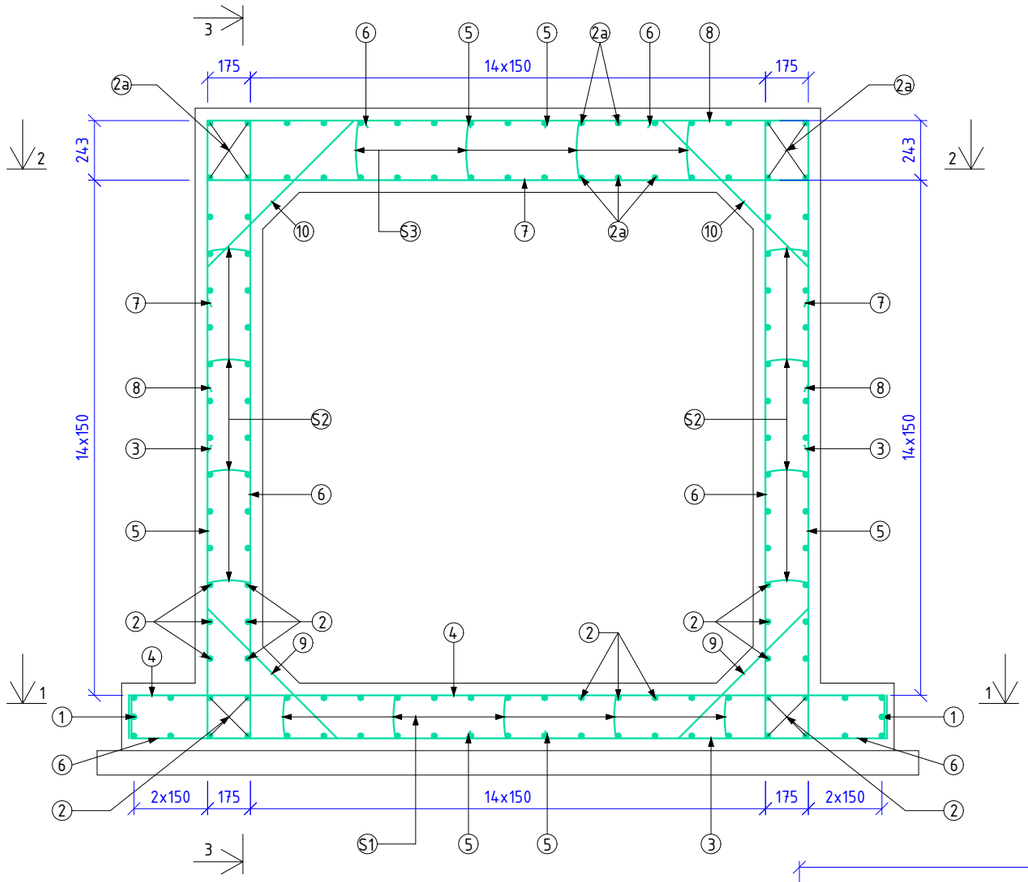

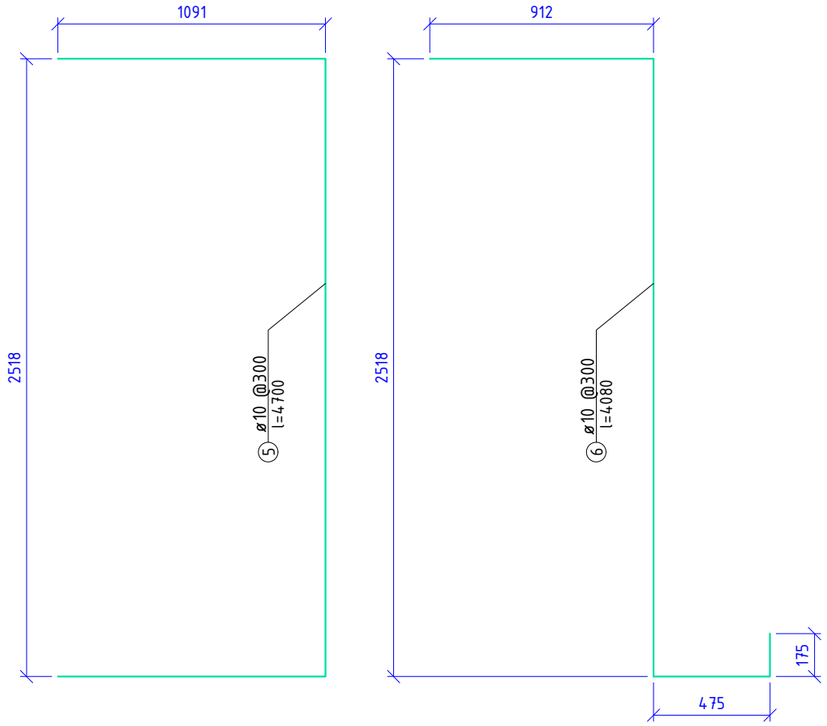

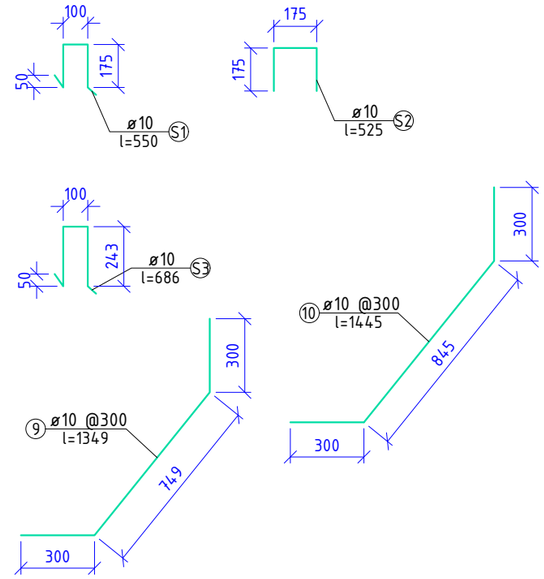

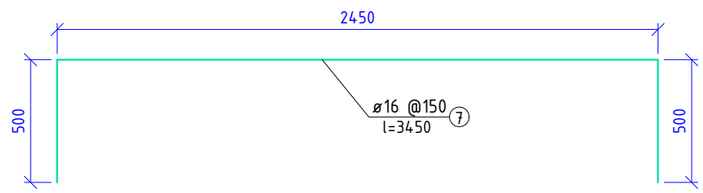

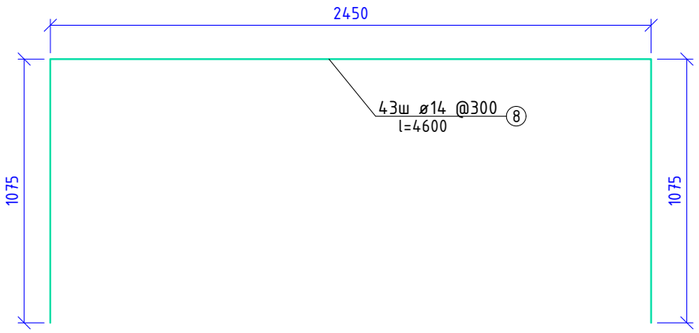

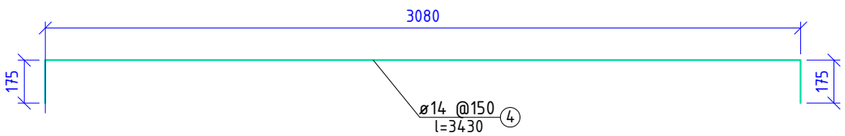

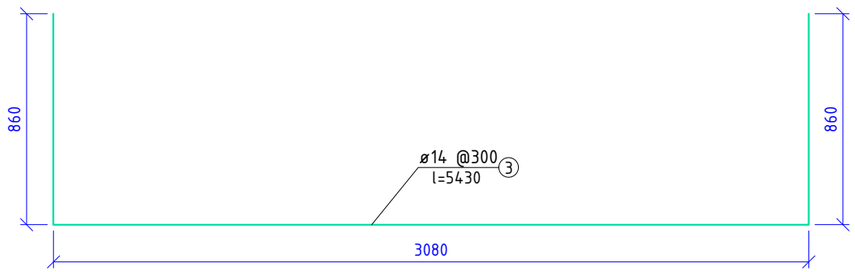

АРМАТУРЫН ТҮҮВЭР

1у/м хоолойн их биеийн арматурын тоо хэмжээ

Хийцийн нэр	Арматурын тэмдэглэгээ	Арматурын диаметр, мм	Нэгж урт, м	Нийт тоо	Нийт урт, м	Нэгж жин, кг/м	Нийт жин, кг
Дөрвөлжин хоолой	7	D16	3.45	6	20.7	1.58	32.7
	Нийт				20.7		
	1	D14	1	2	2	1.21	218.6
	2	D14	1	94	94		
	2а	D14	1	34	34		
	3	D14	5.43	3	16.29		
	4	D14	3.43	6	20.58		
	8	D14	4.6	3	13.8		
	Нийт				180.67		
	S1	D10	0.55	15	8.25	0.617	60.791
	S2	D10	0.525	24	12.6		
	S3	D10	0.686	12	8.232		
	5	D10	4.7	6	28.2		
	6	D10	4.08	6	24.48		
	9	D10	1.349	6	8.094		
	10	D10	1.445	6	8.67		
	Нийт				98.526		
	Нийт						312.107

ТАЙЛБАР:

1. Хэрэв өөрөөр заагаагүй бол бүх хэмжээг мм-ээр өгөв.
2. Хоолойн толгой, далавч, шал, тулц хананы бетон орцын нормын дагуу 28 хоногийн дараах цилиндрийн бат бэх 25МПа-аас доошгүй байна.
3. Төмөрбетон хоолойн хамгаалалтын үе 50мм байна.
4. Арматурын тоо хэмжээнд зөрүүлгийн хэмжээг d35 байхаар тооцов.

Захиалагч:	Гүйцэтгэгч:	УЛААНБААТАР-МАНДАЛГОВЬ А0201 ЧИГЛЭЛИЙН ЗАМААС СЭРГЭЛЭН СУМ А25 ЧИГЛЭЛИЙН АВТО ЗАМ ХҮРЭХ ХАТУУ ХУЧИЛТТАЙ АВТО ЗАМЫН ИНЖЕНЕРИЙН НАРИЙВЧИЛСАН ЗУРАГ				УЗ		
Төв аймаг, Сэргэлэн сум, Засаг дарын Тамгын газрын байр Утас: 88507615	ҮБ хот, Сүхбаатар дүүрэг, 1-хороо, Нарны зам-62, Юнион Билдинг С блок 15-р давхар С-1502 тоот Утас: 77758999	Захирал	Д.Эрдэнэчимэг		1.1.9.2 2М Х 2М ХЭМЖЭЭТЭЙ ДӨРВӨЛЖИН ДАН ХООЛОЙ	Масштаб	М1:50	
		Зургийн инж	Ж.Эрболат			Үе шат	Хуудас	Бүх.хуудсын тоо
		Гүйцэтгэсэн	Г.Эрдэнэдалай		Толгой хананы арматурчлал	АЗ	3	6
СЭРГЭЛЭН СУМЫН ЗАСАГ ДАРГЫН ТАМГЫН ГАЗАР	"ЭМ АЙ ЭЛ" ХХК	Шалгасан	Б.Нямгэрэл		ШИФР: TU-SE/25/006	2025/12 Сар		

ОГТЛОЛ 1-1

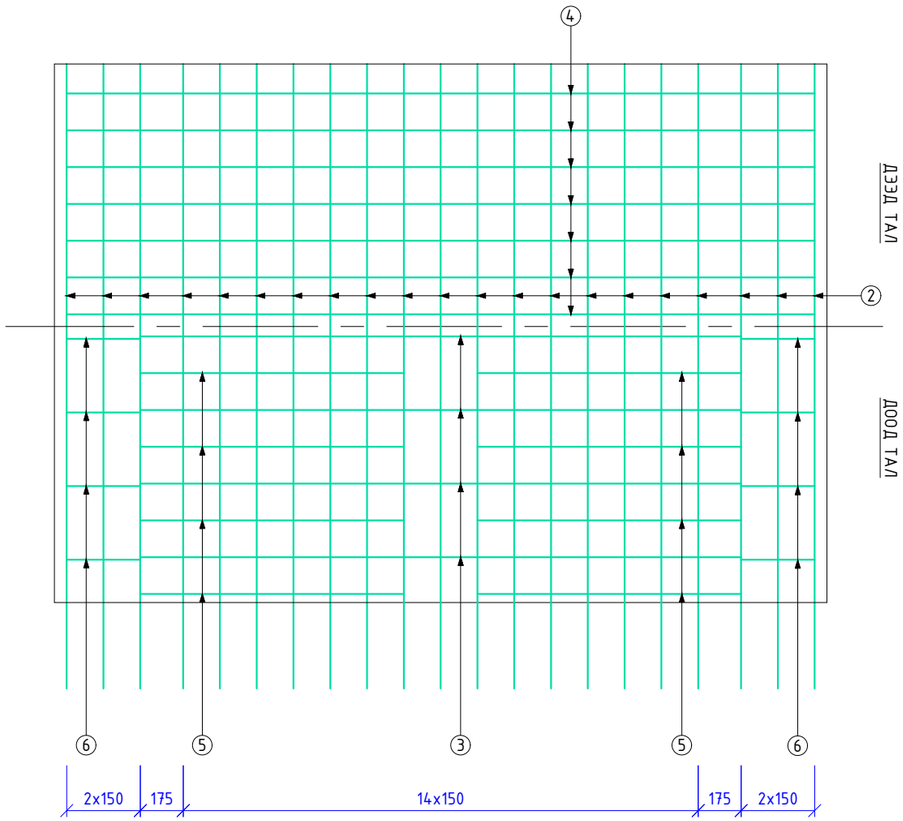

ОГТЛОЛ 2-2

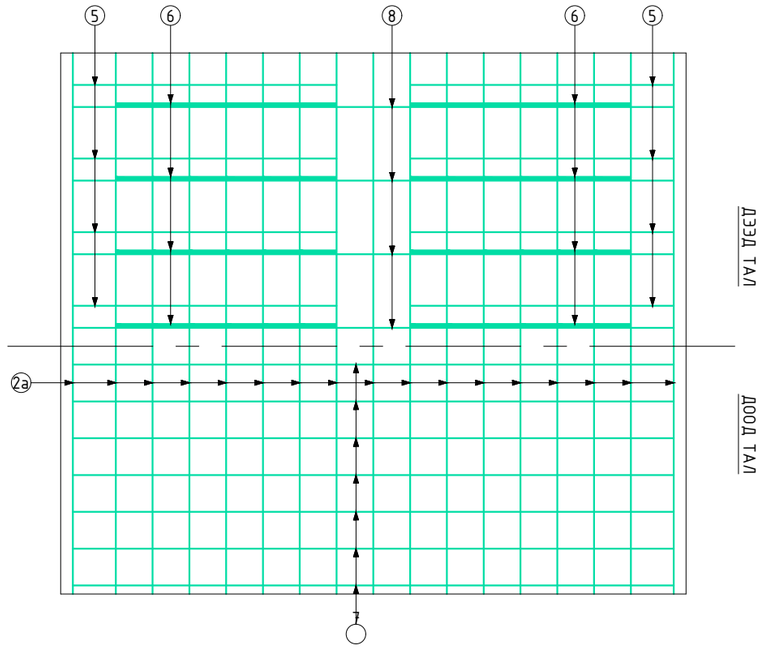

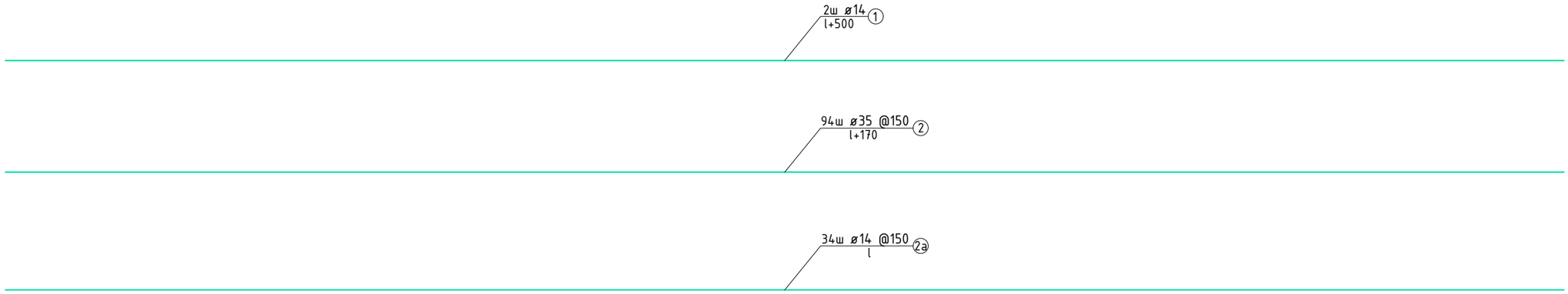

ТАЙЛБАР:

1. Хэрэв өөрөөр заагаагүй бол бүх хэмжээг мм-ээр өгөв.
2. Хоолойн толгой, далавч, шал, тулц хананы бетон орцын нормын дагуу 28 хоногийн дараах цилиндрийн бат бэх 25МПа-аас доошгүй байна.
3. Төмөрбетон хоолойн хамгаалалтын үе 50мм байна.
4. Арматурын тоо хэмжээнд зөрүүлгийн хэмжээг d35 байхаар тооцов.

Захиалагч:	Гүйцэтгэгч:	УЛААНБААТАР-МАНДАЛГОВЬ А0201 ЧИГЛЭЛИЙН ЗАМААС СЭРГЭЛЭН СУМ А25 ЧИГЛЭЛИЙН АВТО ЗАМ ХҮРЭХ ХАТУУ ХУЧИЛТТАЙ АВТО ЗАМЫН ИНЖЕНЕРИЙН НАРИЙВЧИЛСАН ЗУРАГ				УЗ		
Төв аймаг, Сэргэлэн сум, Засаг дарын Тамгын газрын байр Утас: 88507615	ЧБ хот, Сүхбаатар дүүрэг, 1-хороо, Нарны зам-62, Юнион Бизнэйс С блок 15-р давхар С-1502 тоот Утас: 77758999	Захирал	Д.Эрдэнэчимэг		1.1.9.2 2М Х 2М ХЭМЖЭЭТЭЙ ДӨРВӨЛЖИН ДАН ХООЛОЙ	Масштаб	М1:50	
		Зургийн инж	Ж.Эрболат			Үе шат	Хуудас	Бүх.хуудас
		Гүйцэтгэсэн	Г.Эрдэнэдалай		Тулц хананы арматурчлал	АЗ	4	6
СЭРГЭЛЭН СУМЫН ЗАСАГ ДАРГЫН ТАМГЫН ГАЗАР	"ЭМ АЙ ЭЛ" ХХК	Шалгасан	Б.Нямгэрэл		ШИФР: TU-SE/25/006	2025/12 Сар		

ХАНАНЫ АРМАТУРЧЛАЛ

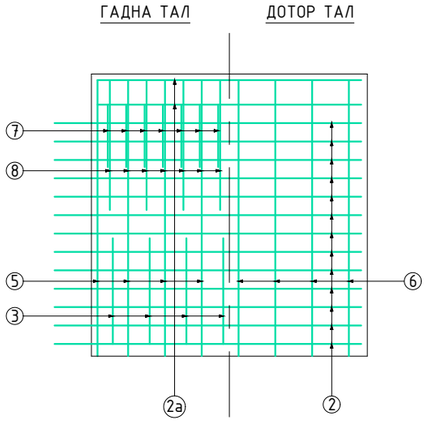

ТОЛГОЙН АРМАТУРЧЛАЛ

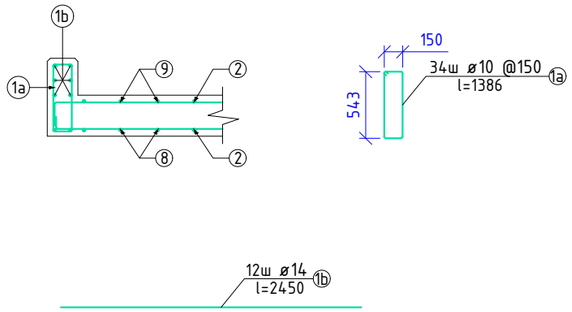

АРМАТУРЫН ТҮҮВЭР

Хийцийн нэр	Арматурын тэмдэглэгээ		Арматурын диаметр, мм	Нэгж урт, м	Нийт тоо	Нийт урт, м	Нэгж жин, кг/м	Нийт жин, кг
Толгой хэсэг	1а		D10	1.386	34	47.124	0.617	29.08
	Нийт					47.124		
	1b		D14	2.45	16	39.2	0.995	39.00
	Нийт					39.2		
Далавч хана	20	1	D14	1.078	8	8.624	1.21	608.117
		2		1.205	8	9.64		
		3		1.332	8	10.656		
		4		1.46	8	11.68		
		5		1.587	8	12.696		
		6		1.715	8	13.72		
		7		1.842	8	14.736		
		8		1.97	8	15.76		
		9		2.097	8	16.776		
		10		2.224	8	17.792		
		11		2.352	8	18.816		
		12		2.479	8	19.832		
		13		2.607	8	20.856		
		14		2.734	8	21.872		
		15		2.861	8	22.888		
		16		2.957	8	23.656		
	21	1	D14	0.418	8	3.344		
		2		0.654	8	5.232		
		3		0.889	8	7.112		
		4		1.125	8	9		
		5		1.36	8	10.88		
		6		1.596	8	12.768		
		7		1.831	8	14.648		
		8		2.067	8	16.536		
		9		2.302	8	18.416		
		10		2.538	8	20.304		
		11		2.773	8	22.184		
		12		3.009	8	24.072		
		13		3.13	16	50.08		
	22		D14	3.5	8	28		
	Нийт					502.576		
	23		D8	0.35	280	98	0.395	38.710
	Нийт					98		
Нийт								714.906

ТӨМӨР БЕТОН ДАЛАВЧ ХАНА

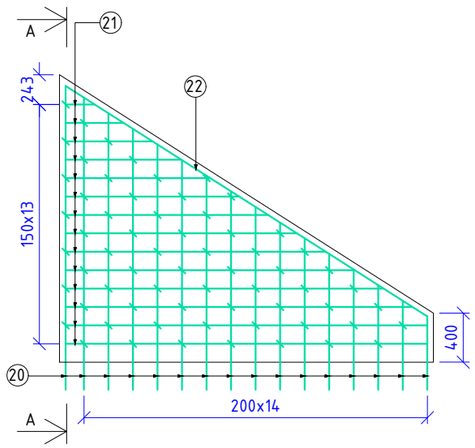

ПЛАН

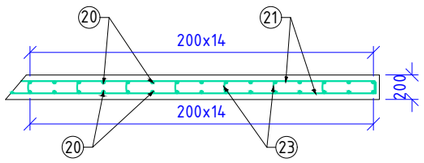

ОГТЛОЛ А-А

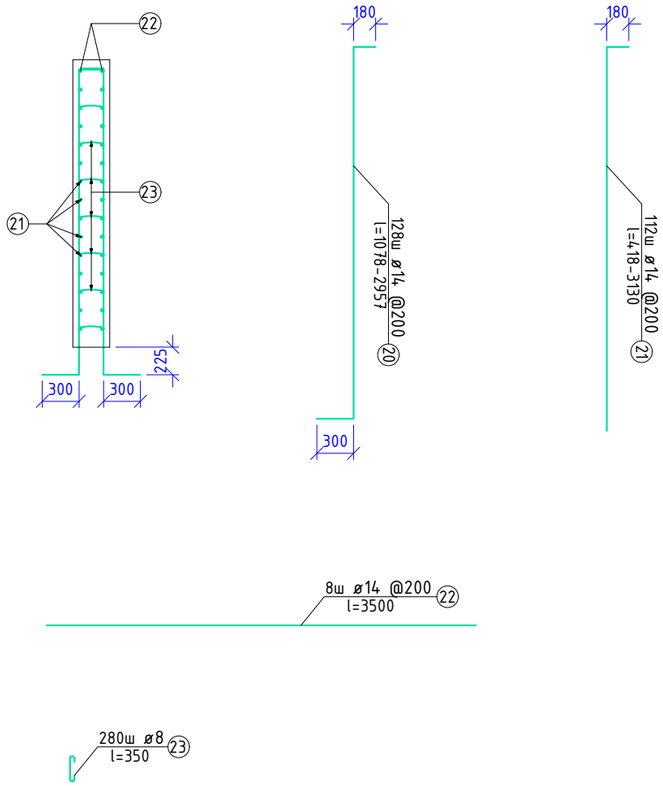

ТАЙЛБАР:

1. Хэрэв өөрөөр заагаагүй бол бүх хэмжээг мм-ээр өгөв.
2. Хоолойн толгой, далавч, шал, тулц хананы бетон орцын нормын дагуу 28 хоногийн дараах цилиндрийн бат бэх 25МПа-аас доошгүй байна.
3. Төмөрбетон хоолойн хамгаалалтын үе 50мм байна.

Захиалагч:	Гүйцэтгэгч:	УЛААНБААТАР-МАНДАЛГОВЬ А0201 ЧИГЛЭЛИЙН ЗАМААС СЭРГЭЛЭН СУМ А25 ЧИГЛЭЛИЙН АВТО ЗАМ ХҮРЭХ ХАТУУ ХУЧИЛТТАЙ АВТО ЗАМЫН ИНЖЕНЕРИЙН НАРИЙВЧИЛСАН ЗУРАГ				УЗ		
Төв аймаг, Сэргэлэн сум, Засаг дарын Тамгын газрын байр Утас: 88507615	ЧБ хот, Сүхбаатар дүүрэг, 1-хороо, Нарны зам-62, Юнион Бизнэйс С блок 15-р давхар С-1502 тоот Утас: 77758999	Захирал	Д.Эрдэнэчимэг		1.1.9.2 2М Х 2М ХЭМЖЭЭТЭЙ ДӨРВӨЛЖИН ДАН ХООЛОЙ	Масштаб	М1:50	
		Зургийн инж	Ж.Эрболат			Үе шат	Хуудас	Бүх.хуудсын тоо
		Гүйцэтгэсэн	Г.Эрдэнэдалай		Далавч хананы арматурчлал	АЗ	5	6
СЭРГЭЛЭН СУМЫН ЗАСАГ ДАРГЫН ТАМГЫН ГАЗАР	"ЭМ АЙ ЭЛ" ХХК	Шалгасан	Б.Нямгэрэл		ШИФР: TU-SE/25/006	2025/12 Сар		

ОГТЛОЛ 1-1

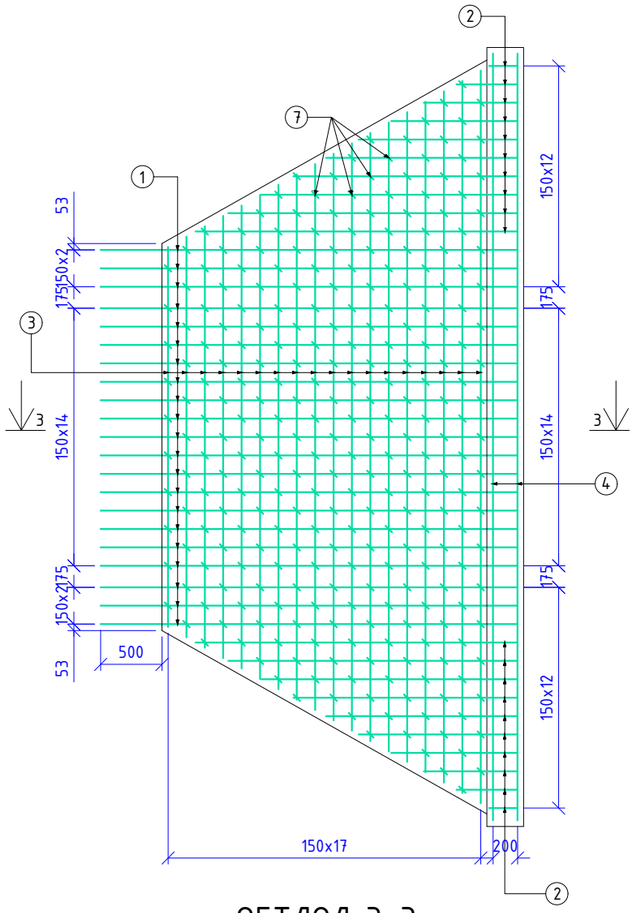

ОГТЛОЛ 2-2

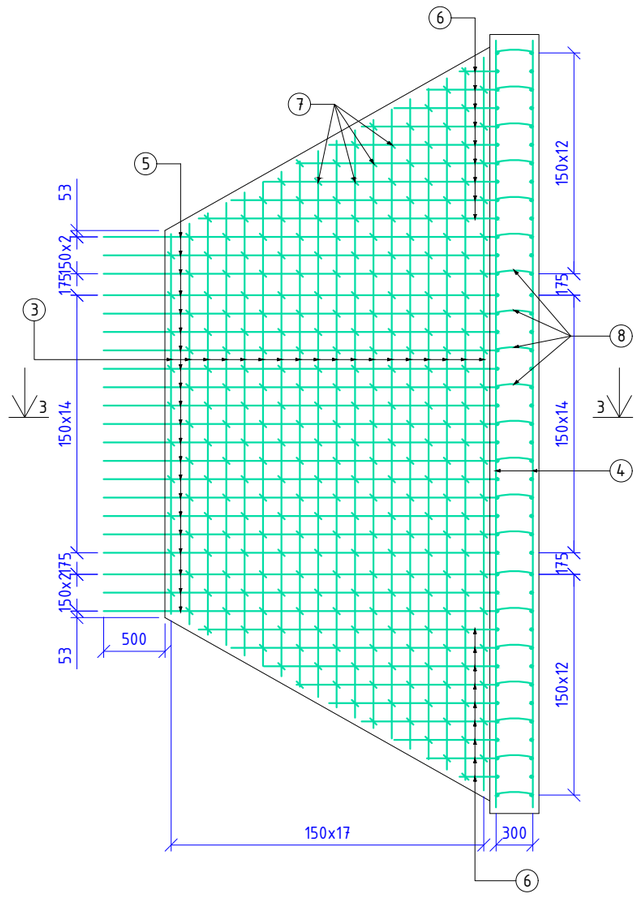

ОГТЛОЛ 3-3

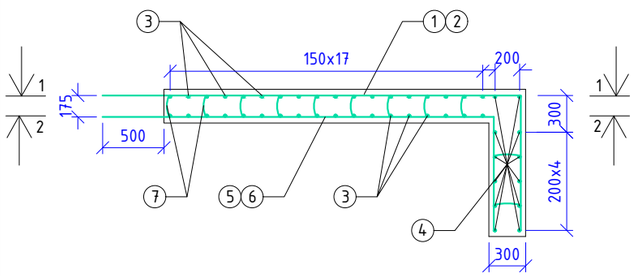

АРМАТУРЫН ТҮҮВЭР

Хийцийн нэр	Арматурын тэмдэглэгээ		Арматурын диаметр, мм	Нэгж урт, м	Нийт тоо	Нийт урт, м	Нэгж жин, кг/м	Нийт жин, кг
Хоолойн орох гарах хэсгийн шал	1		D14	4.5	42	189	1.21	1236.932
	2	1	D14	1.332	4	5.328		
		2	D14	1.598	4	6.392		
		3	D14	1.864	4	7.456		
		4	D14	2.13	4	8.52		
		5	D14	2.396	4	9.584		
		6	D14	2.662	4	10.648		
		7	D14	2.928	4	11.712		
		8	D14	3.194	4	12.776		
		9	D14	3.46	4	13.84		
		10	D14	3.725	4	14.9		
	3	1	D14	3.097	4	12.388		
		2	D14	3.266	4	13.064		
		3	D14	3.435	4	13.74		
		4	D14	3.604	4	14.416		
		5	D14	3.774	4	15.096		
		6	D14	3.943	4	15.772		
		7	D14	4.112	4	16.448		
		8	D14	4.281	4	17.124		
		9	D14	4.45	4	17.8		
		10	D14	4.62	4	18.48		
		11	D14	4.789	4	19.156		
		12	D14	4.958	4	19.832		
		13	D14	5.127	4	20.508		
		14	D14	5.297	4	21.188		
		15	D14	5.466	4	21.864		
		16	D14	5.635	4	22.54		
		17	D14	5.804	4	23.216		
		18	D14	5.973	4	23.892		
	4		D14	6.25	24	150		
	5		D14	4.125	42	173.25		
	6	1	D14	1.223	4	4.892		
		2	D14	1.489	4	5.956		
		3	D14	1.755	4	7.02		
		4	D14	2.021	4	8.084		
		5	D14	2.287	4	9.148		
		6	D14	2.553	4	10.212		
		7	D14	2.819	4	11.276		
		8	D14	3.085	4	12.34		
		9	D14	3.35	4	13.4		
	Нийт					1022.258		
	7		D8	0.3	538	161.4	0.395	74.371
	8		D8	0.32	84	26.88		
	Нийт					188.28		
Нийт								1311.303

Захиалагч:	Гүйцэтгэгч:	УЛААНБААТАР-МАНДАЛГОВЬ А0201 ЧИГЛЭЛИЙН ЗАМААС СЭРГЭЛЭН СУМ А25 ЧИГЛЭЛИЙН АВТО ЗАМ ХҮРЭХ ХАТУУ ХУЧИЛТТАЙ АВТО ЗАМЫН ИНЖЕНЕРИЙН НАРИЙВЧИЛСАН ЗУРАГ					УЗ	
Төв аймаг, Сэргэлэн сум, Засаг даргын Тамгын газрын байр Утас: 88507615	ЧБ хот, Сүхбаатар дүүрэг, 1-хороо, Нарны зам-62, Юнион Бөлдинг С блок 15-р давхар С-1502 тоот Утас: 77758999	Захирал	Д.Эрдэнэчимэг		1.1.9.2 2М Х 2М ХЭМЖЭЭТЭЙ ДӨРВӨЛЖИН ДАН ХООЛОЙ	Масштаб		М1:50
		Зургийн инж	Ж.Эрболат			Үе шат	Хуудас	Бүх.хуудс
		Гүйцэтгэсэн	Г.Эрдэнэдалай		Тулц хана, шалны арматурчлал	АЗ	6	6
СЭРГЭЛЭН СУМЫН ЗАСАГ ДАРГЫН ТАМГЫН ГАЗАР	"ЭМ АЙ ЭЛ" ХХК	Шалгасан	Б.Нямгэрэл		ШИФР: TU-SE/25/006	2025/12 Сар		

ОГТЛОЛ А-А

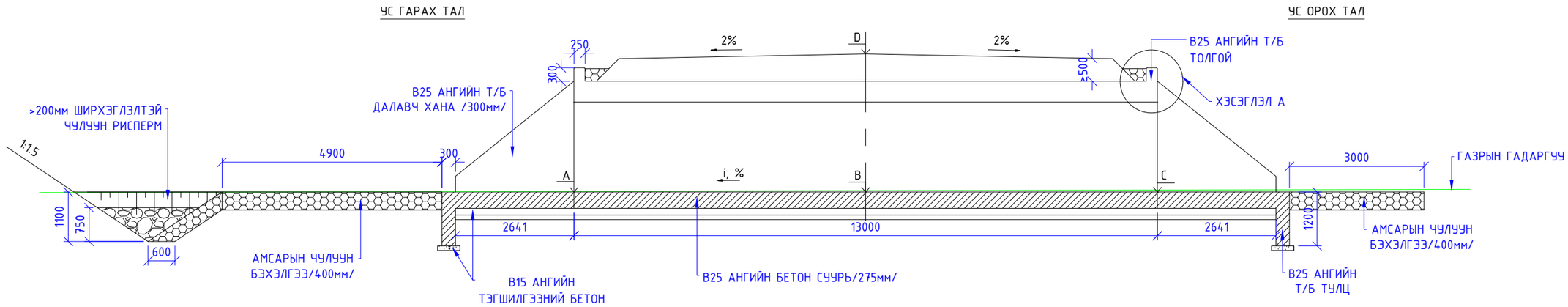

ПЛАН 1:100

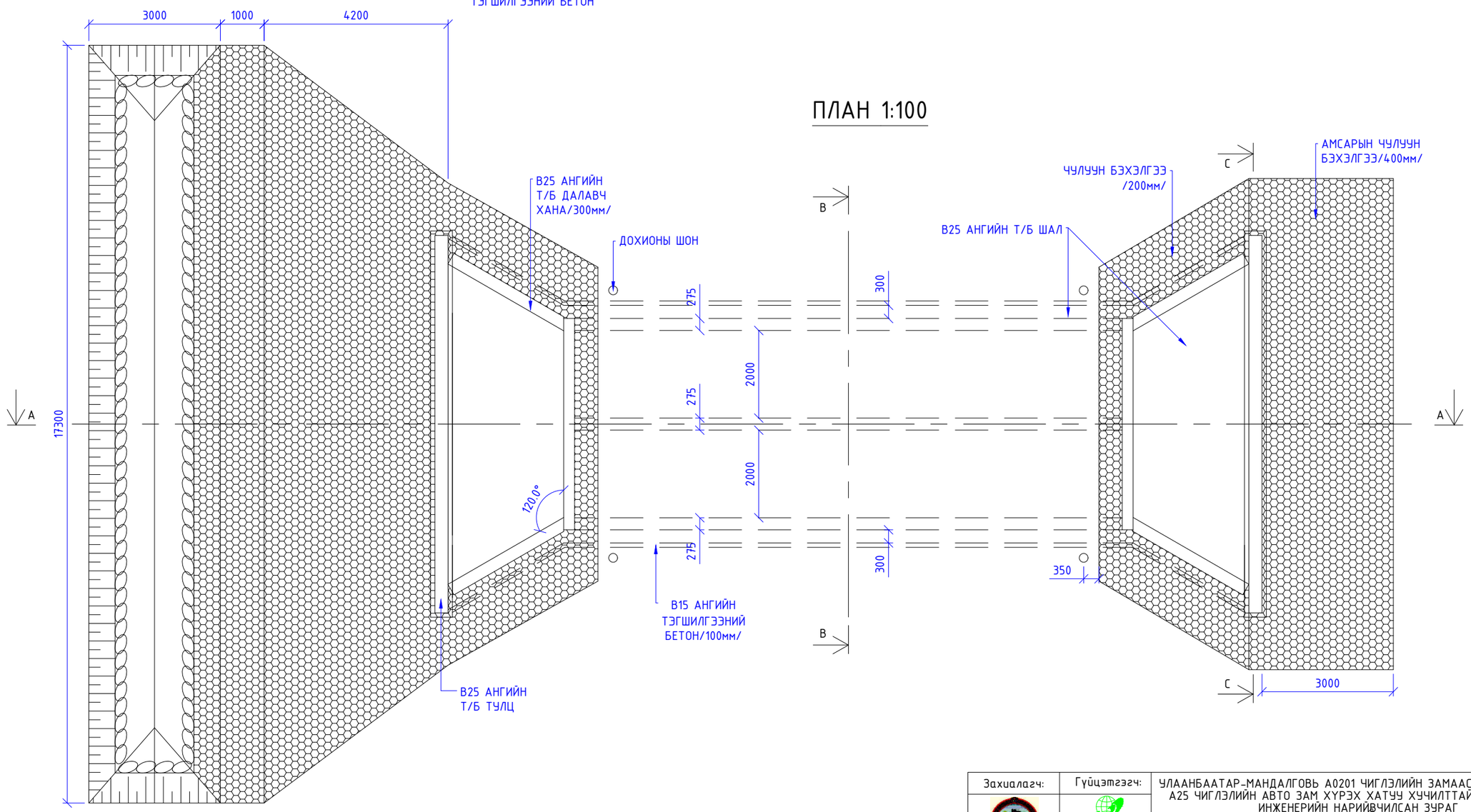

Захиалагч:	Гүйцэтгэгч:	УЛААНБААТАР-МАНДАЛГОВЬ А0201 ЧИГЛЭЛИЙН ЗАМААС СЭРГЭЛЭН СУМ А25 ЧИГЛЭЛИЙН АВТО ЗАМ ХҮРЭХ ХАТУУ ХУЧИЛТТАЙ АВТО ЗАМЫН ИНЖЕНЕРИЙН НАРИЙВЧИЛСАН ЗУРАГ				УЗ		
Төв аймаг, Сэргэлэн сум, Засаг даргын Тамгын газрын байр Утас: 88507615	ЧБ хот, Сүхбаатар дүүрэг, 1-хороо, Нарны зам-62, Юнион Бөөлжис С блок 15-р давхар С-1502 тоот Утас: 77758999	Захирал	Д.Эрдэнэчимэг		1.1.9.3 2М Х 2М ХЭМЖЭЭТЭЙ ДӨРВӨЛЖИЙН ХОС ХООЛОЙ	Масштаб	М1:50	
		Зургийн инж	Ж.Эрболат			Үе шат	Хуудас	Бүх.хуудас
		Гүйцэтгэсэн	Г.Эрдэнэдалай			АЗ	1	6
СЭРГЭЛЭН СУМЫН ЗАСАГ ДАРГЫН ТАМГЫН ГАЗАР	"ЭМ АЙ ЭЛ" ХХК	Шалгасан	Б.Нямгэрэл		ШИФР: TU-SE/25/006	2025/12 Сар		

ОГТЛОЛ B-B

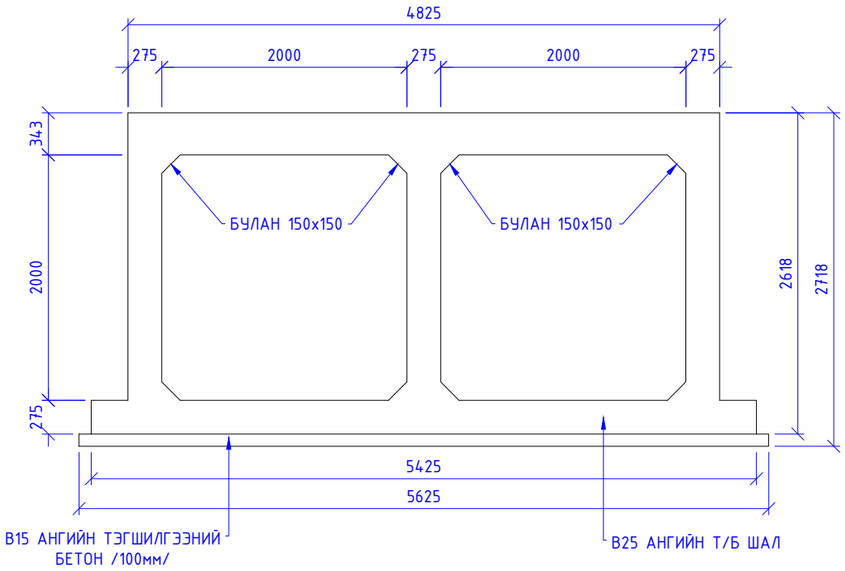

ХЭСЭГЛЭЛ А М1:50

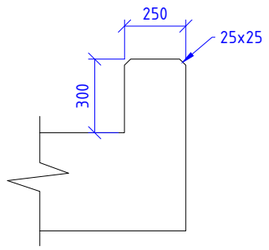

ТӨМӨР БЕТОН ТУЛЦ М1:50

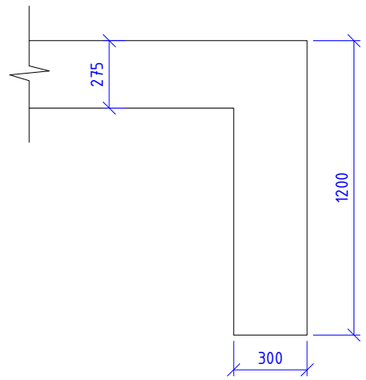

ОГТЛОЛ C-C

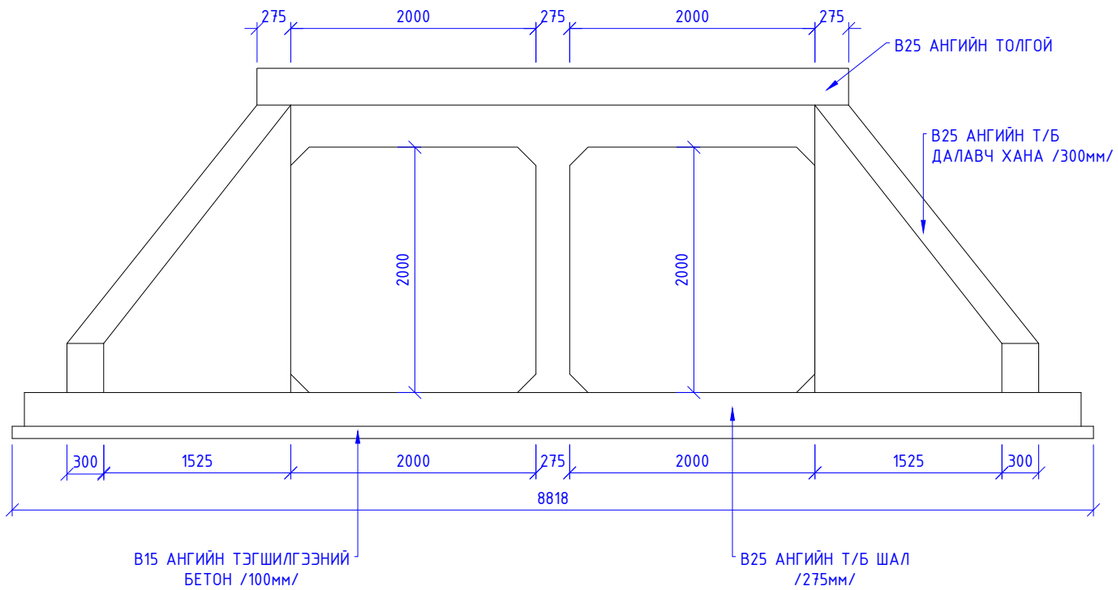

ТӨМӨР БЕТОН ДАЛАВЧ ХАНА

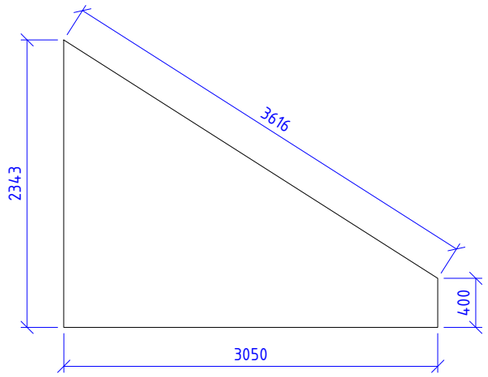

ПЛАН

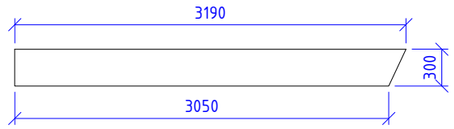

ТАЙЛБАР:

1. Хэрэв өөрөөр заагаагүй бол бүх хэмжээг мм-ээр, бүх түвшинг м-ээр өгөв.
2. Хоолойн бетон орцын нормын дагуу 28 хоногийн дараах цилиндрийн бат бэх 25МПа-аас доошгүй байна.
3. MNS 1918:85-ийн дагуу бетоны хүйтэнд тэсвэрлэлт нь F300 & MNS 2122:85-ийн дагуу хөлдөлт, гэсэлтийн үеийн ус үл нэвтрүүлэлт нь W6 байна.
4. Төмөрбетон хоолойн арматурын хамгаалалтын үе 50мм байна.
5. Хоолойн орох гарах талын толгой далавчны 2 талд 200мм зузаантай чулуун бэхэлгээ хийж өгнө.
6. Хоолойн хэсэглэл бүюу арматурчлалыг огтлол тус бүрийн арматурчлалын зургаас үзнэ үү.

Захиалагч:	Гүйцэтгэгч:	УЛААНБААТАР-МАНДАЛГОВЬ А0201 ЧИГЛЭЛИЙН ЗАМААС СЭРГЭЛЭН СУМ А25 ЧИГЛЭЛИЙН АВТО ЗАМ ХҮРЭХ ХАТУУ ХУЧИЛТТАЙ АВТО ЗАМЫН ИНЖЕНЕРИЙН НАРИЙВЧИЛСАН ЗУРАГ				УЗ	
Төв аймаг, Сэргэлэн сум, Засаг дарын Тамын газрын байр Утас: 88507615	ЧБ хот, Сүхбаатар дүүрэг, 1-хороо, Нарны зам-62, Юнион Бизнесс С блок 15-р давхар С-1502 тоот Утас: 77758999	Захирал	Д.Эрдэнэчимэг		1.1.9.3 2М Х 2М ХЭМЖЭЭТЭЙ ДӨРВӨЛЖИН ХОС ХООЛОЙ Толгой, тулц, далавч хананы хэмжээс	Масштаб	М1:50
		Зургийн инж	Ж.Эрболат			Үе шат	Хуудас / Бүх.хуудсын тоо
		Гүйцэтгэсэн	Г.Эрдэнэдалай			А3	2 / 6
СЭРГЭЛЭН СУМЫН ЗАСАГ ДАРГЫН ТАМГЫН ГАЗАР	"ЭМ АЙ ЭЛ" ХХК	Шалгасан	Б.Нямгэрэл		ШИФР: TU-SE/25/006	2025/12 Сар	

ДӨРВӨЛЖИН ХООЛОЙН АРМАТУРЧЛАЛ

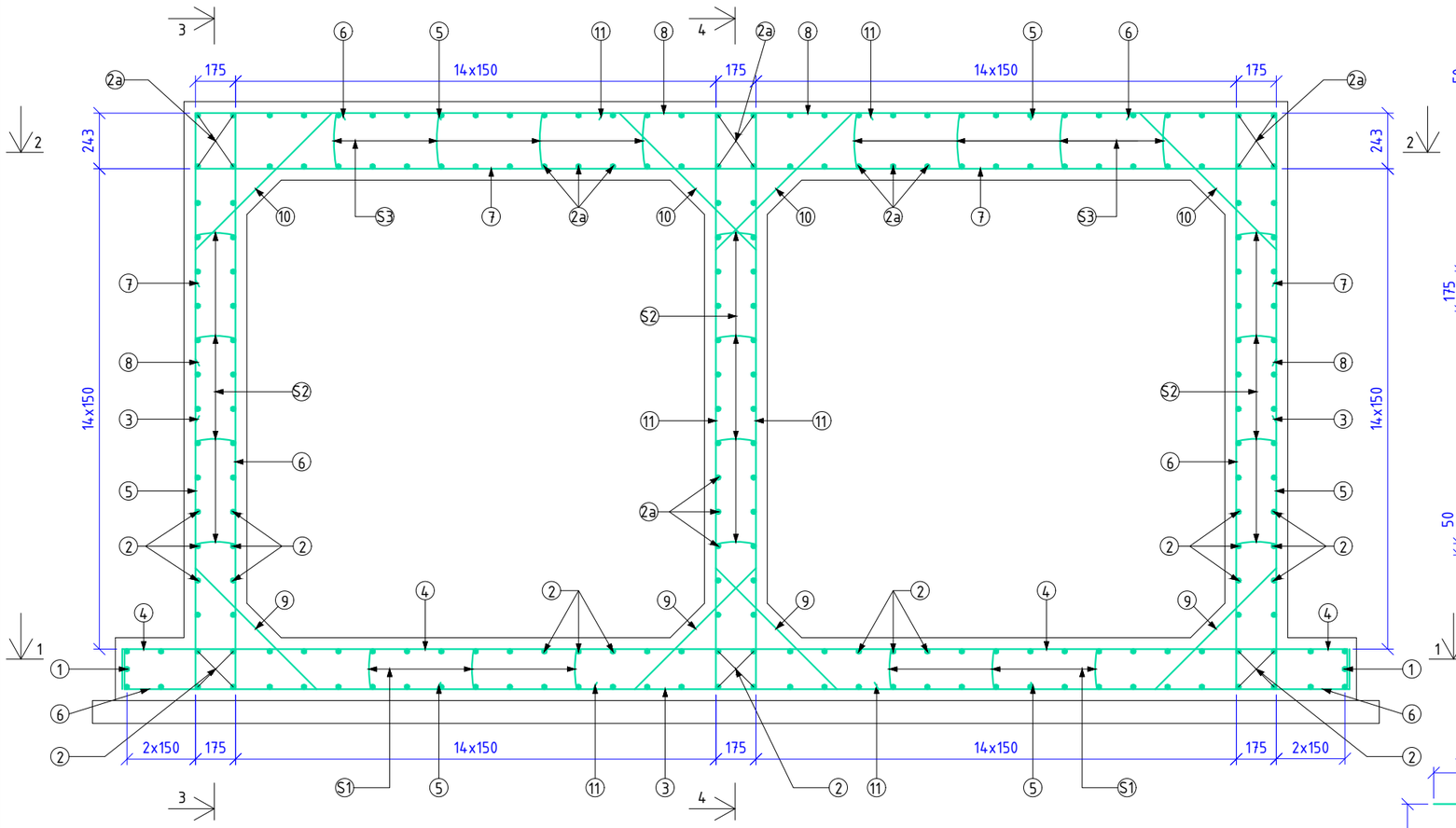

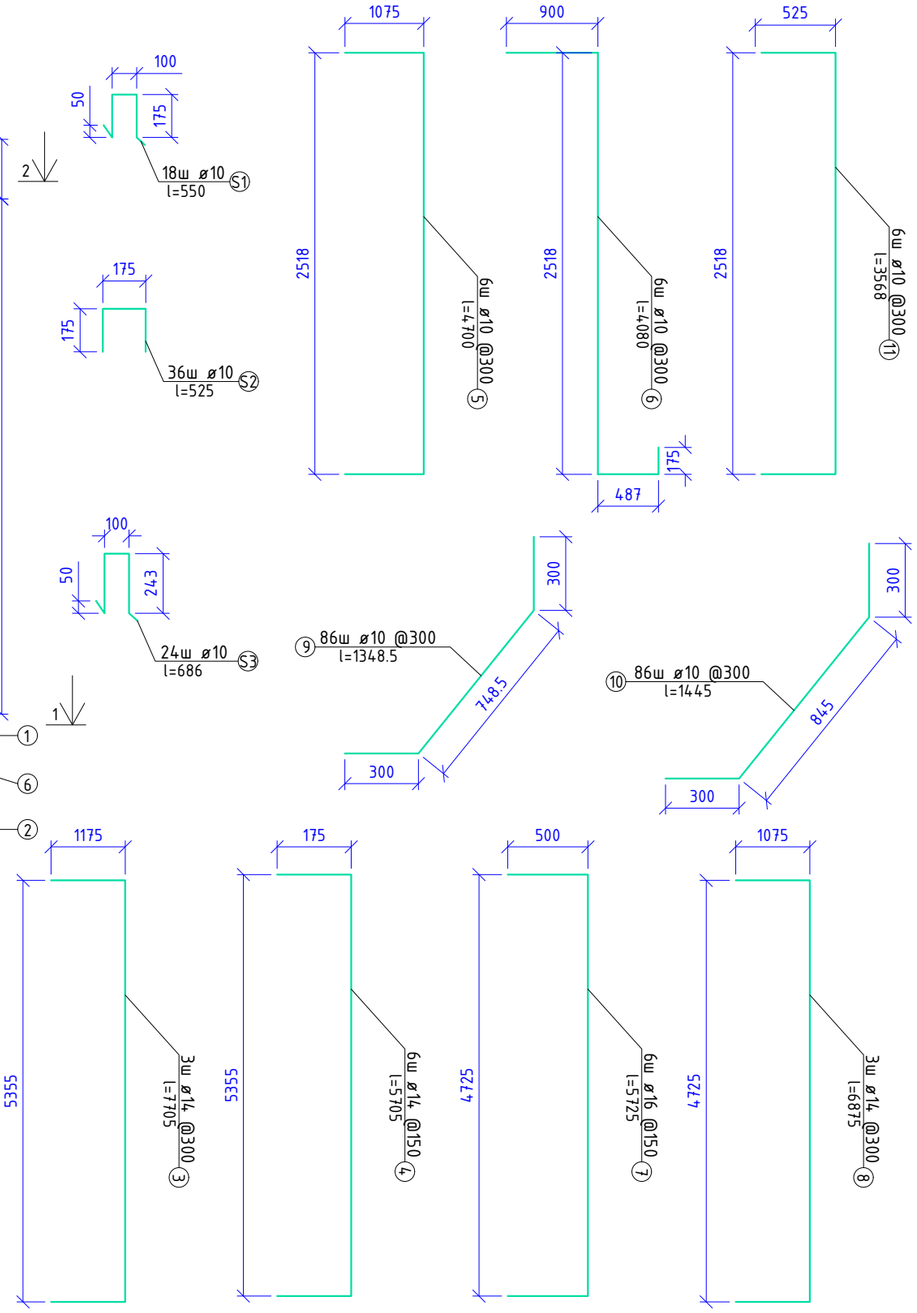

АРМАТУРЫН ТҮҮВЭР

1у/м хоолойн их биеийн арматурын тоо хэмжээ

Хийцийн нэр	Арматурын тэмдэглэгээ	Арматурын диаметр, мм	Нэгж урт, м	Нийт тоо	Нийт урт, м	Нэгж жин, кг/м	Нийт жин, кг
Дөрвөлжин хоолой	7	D16	5.725	6	34.35	1.58	54.3
	Нийт				34.35		
	1	D14	1	2	2	1.21	355.7
	2	D14	1	124	124		
	2а	D14	1	90	90		
	3	D14	7.705	3	23.115		
	4	D14	5.705	6	34.23		
	8	D14	6.875	3	20.625		
	Нийт				293.97		
	S1	D10	0.55	18	9.9	0.617	94.327
	S2	D10	0.525	36	18.9		
	S3	D10	0.686	24	16.464		
	5	D10	4.7	6	28.2		
	6	D10	4.08	6	24.48		
	9	D10	1.349	12	16.188		
	10	D10	1.445	12	17.34		
	11	D10	3.568	6	21.408		
	Нийт				152.88		
	Нийт						504.304

ТАЙЛБАР:

1. Хэрэв өөрөөр заагаагүй бол бүх хэмжээг мм-ээр өгөв.
2. Хоолойн толгой, далавч, шал, тулц хананы бетон орцын нормын дагуу 28 хоногийн дараах цилиндрийн бат бэх 25МПа-аас доошгүй байна.
3. Төмөрбетон хоолойн хамгаалалтын үе 50мм байна.

Захиалагч:	Гүйцэтгэгч:	УЛААНБААТАР-МАНДАЛГОВЬ А0201 ЧИГЛЭЛИЙН ЗАМААС СЭРГЭЛЭН СУМ А25 ЧИГЛЭЛИЙН АВТО ЗАМ ХҮРЭХ ХАТУУ ХУЧИЛТТАЙ АВТО ЗАМЫН ИНЖЕНЕРИЙН НАРИЙВЧИЛСАН ЗУРАГ				УЗ		
Төв аймаг, Сэргэлэн сум, Засаг дарын Тамгын газрын байр Утас: 88507615	ЧБ хот, Сүхбаатар дүүрэг, 1-хороо, Нарны зам-62, Юнион Бөлдинг С блок 15-р давхар С-1502 тоот Утас: 77758999	Захирал	Д.Эрдэнэчимэг		1.1.9.3 2М Х 2М ХЭМЖЭЭТЭЙ ДӨРВӨЛЖИН ХОС ХООЛОЙ	Масштаб	М1:50	
		Зургийн инж	Ж.Эрболат			Үе шат	Хуудас	Бүх.хуудас
		Гүйцэтгэсэн	Г.Эрдэнэдалай		Толгой хананы арматурчлал	АЗ	3	6
СЭРГЭЛЭН СУМЫН ЗАСАГ ДАРГЫН ТАМГЫН ГАЗАР	"ЭМ АЙ ЭЛ" ХХК	Шалгасан	Б.Нямгэрэл		ШИФР: TU-SE/25/006	2025/12 Сар		

ОГТЛОЛ 1-1

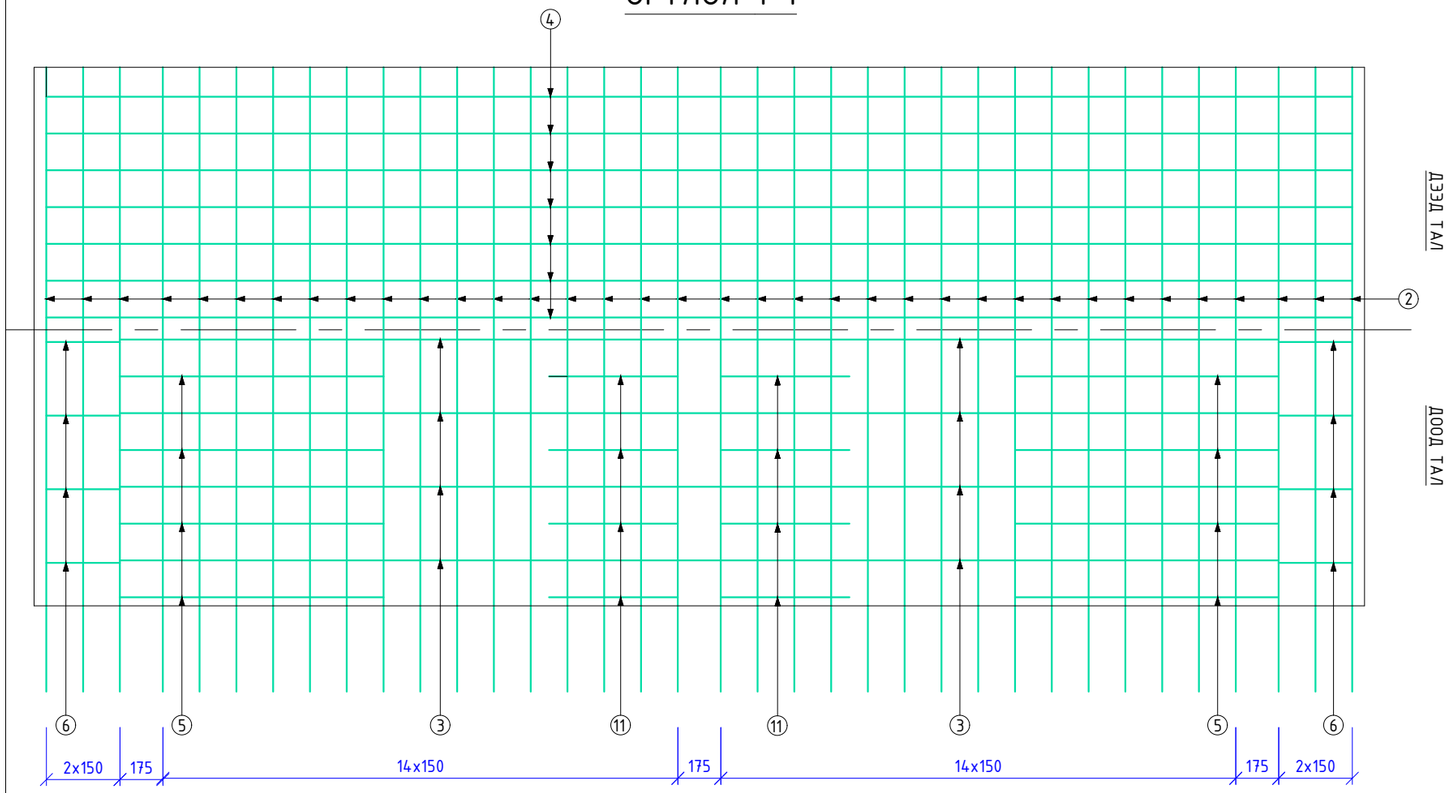

ОГТЛОЛ 2-2

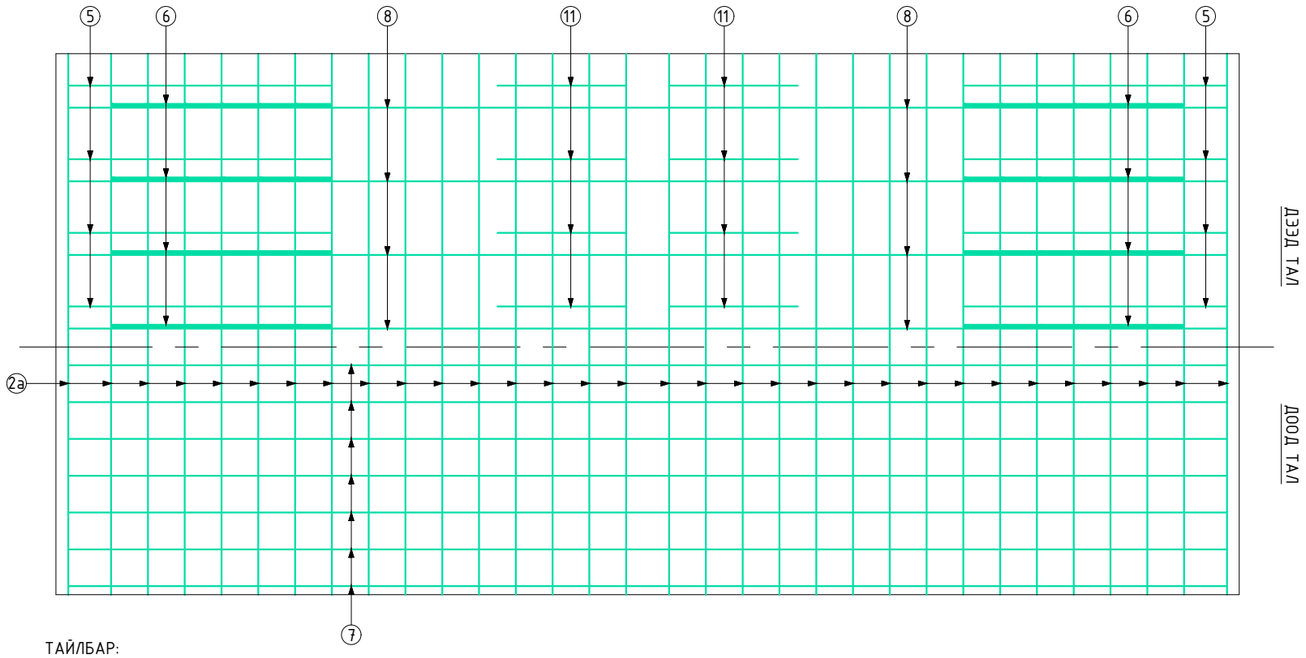

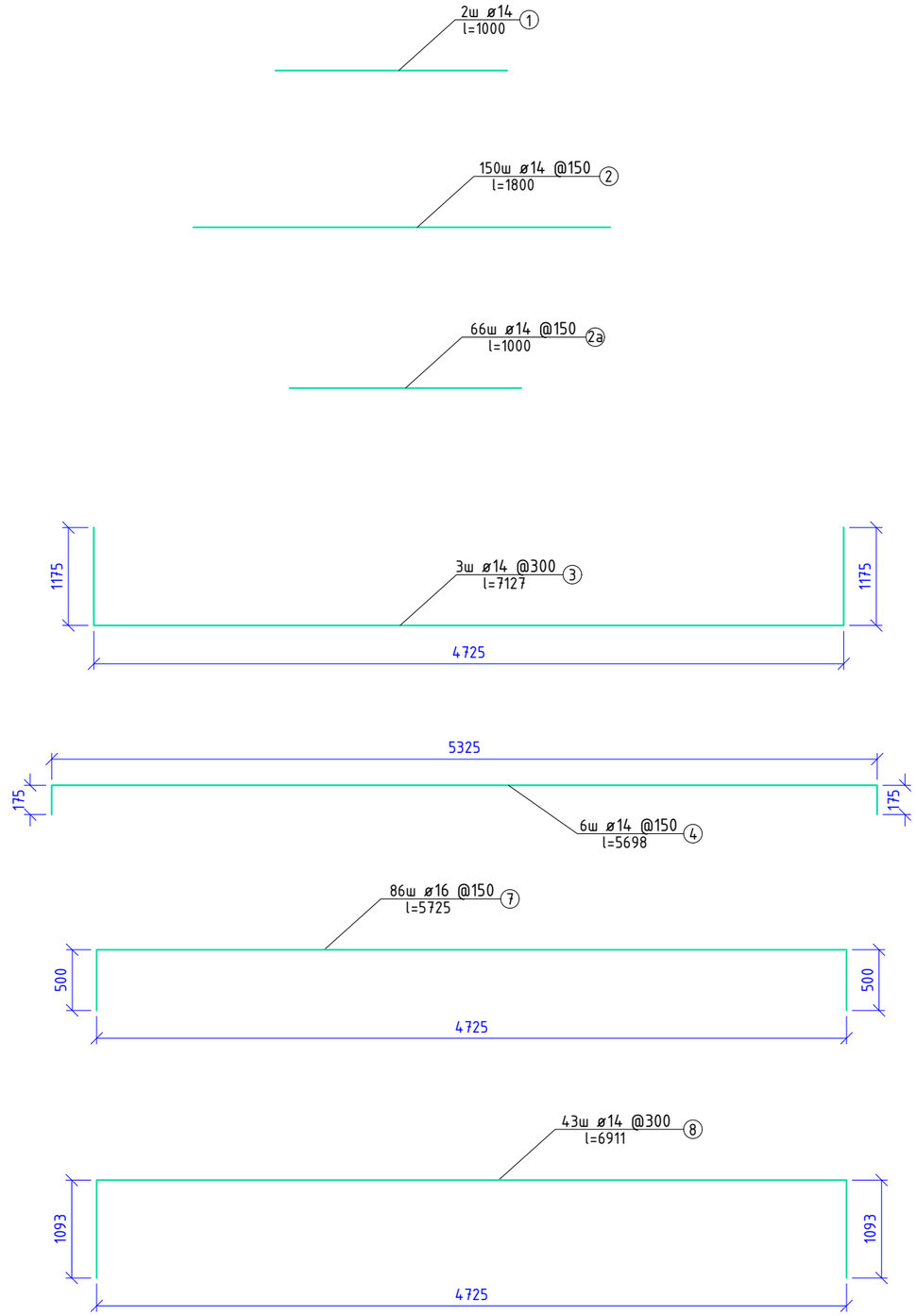

ТАЙЛБАР:

1. Хэрэв өөрөөр заагаагүй бол бүх хэмжээг мм-ээр өгөв.
2. Хоолойн толгой, далавч, шал, тулц хананы бетон орцын нормын дагуу 28 хоногийн дараах цилиндрийн бат бэх 25МПа-аас доошгүй байна.
3. Төмөрбетон хоолойн хамгаалалтын үе 50мм байна.

Захиалагч:	Гүйцэтгэгч:	УЛААНБААТАР-МАНДАЛГОВЬ А0201 ЧИГЛЭЛИЙН ЗАМААС СЭРГЭЛЭН СУМ А25 ЧИГЛЭЛИЙН АВТО ЗАМ ХҮРЭХ ХАТУУ ХУЧИЛТТАЙ АВТО ЗАМЫН ИНЖЕНЕРИЙН НАРИЙВЧИЛСАН ЗУРАГ				УЗ		
Төв аймаг, Сэргэлэн сум, Засаг дарын Тамгын газрын байр Утас: 88507615	УБ хот, Сүхбаатар дүүрэг, 1-хороо, Нарны зам-62, Юнион Бюлдинг С блок 15-р давхар С-1502 тоот Утас: 77758999	Захирал	Д.Эрдэнэчимэг		1.1.9.3 2М Х 2М ХЭМЖЭЭТЭЙ ДӨРВӨЛЖИН ХОС ХООЛОЙ	Масштаб	М1:50	
		Зургийн инж	Ж.Эрболат			Үе шат	Хуудас	Бүх.хуудсан
		Гүйцэтгэсэн	Г.Эрдэнэдалай		Тулц хананы арматурчлал	АЗ	4	6
СЭРГЭЛЭН СУМЫН ЗАСАГ ДАРГЫН ТАМГЫН ГАЗАР	"ЭМ АЙ ЭЛ" ХХК	Шалгасан	Б.Нямгэрэл		ШИФР: TU-SE/25/006	2025/12 Сар		

ГАДНА ХАНАНЫ АРМАТУРЧЛАЛ 3-3

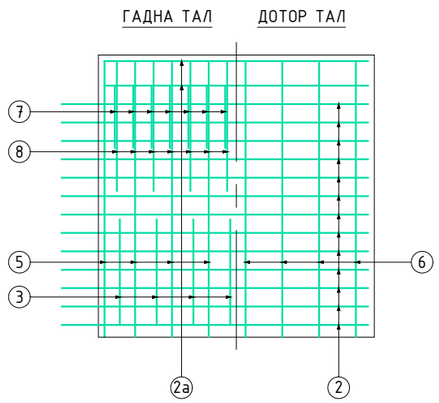

ДОТОР ХАНАНЫ АРМАТУРЧЛАЛ 4-4

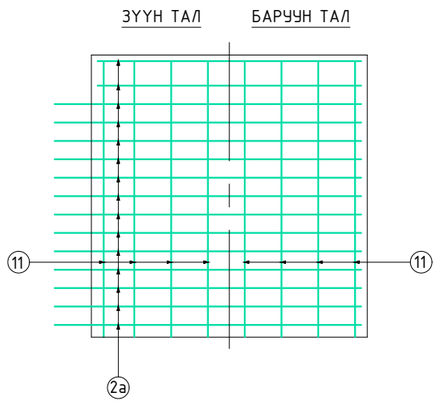

ТӨМӨР БЕТОН ДАЛАВЧ ХАНА

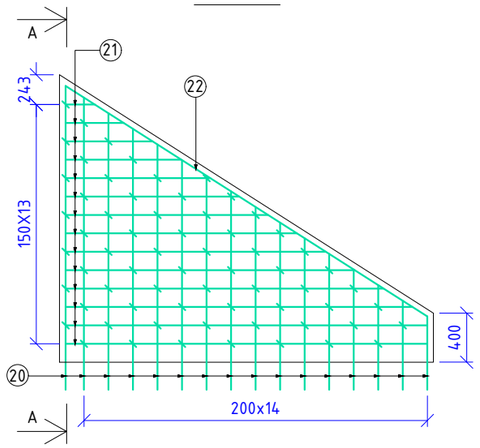

ОГТЛОЛ А-А

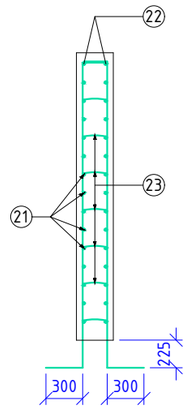

ТОЛГОЙН АРМАТУРЧЛАЛ

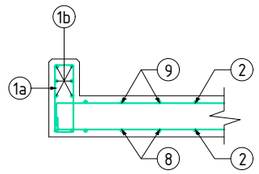

ПЛАН

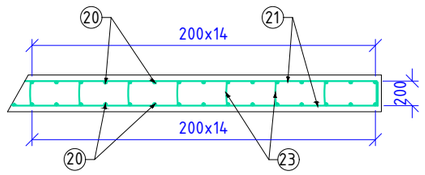

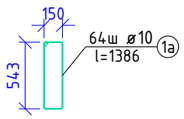

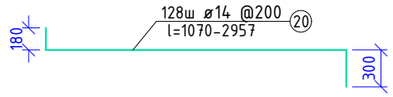

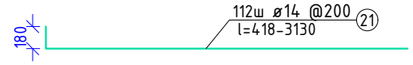

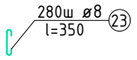

АРМАТУРЫН ТҮҮВЭР

Хийцийн нэр	Арматурын тэмдэглэгээ		Арматурын диаметр, мм	Нэгж урт, м	Нийт тоо	Нийт урт, м	Нэгж жин, кг/м	Нийт жин, кг
Толгой хэсэг	1a		D10	1.386	64	88.704	0.617	54.73
	Нийт					88.704		
	1b		D14	4.725	16	75.6	1.21	91.48
	Нийт					75.6		
Далавч хана	20	1	D14	1.07	8	8.56	1.21	608.040
		2		1.205	8	9.64		
		3		1.332	8	10.656		
		4		1.46	8	11.68		
		5		1.587	8	12.696		
		6		1.715	8	13.72		
		7		1.842	8	14.736		
		8		1.97	8	15.76		
		9		2.097	8	16.776		
		10		2.224	8	17.792		
		11		2.352	8	18.816		
		12		2.479	8	19.832		
		13		2.607	8	20.856		
		14		2.734	8	21.872		
		15		2.861	8	22.888		
		16		2.957	8	23.656		
	21	1	D14	0.418	8	3.344		
		2		0.654	8	5.232		
		3		0.889	8	7.112		
		4		1.125	8	9		
		5		1.36	8	10.88		
		6		1.596	8	12.768		
		7		1.831	8	14.648		
		8		2.067	8	16.536		
		9		2.302	8	18.416		
		10		2.538	8	20.304		
		11		2.773	8	22.184		
		12		3.009	8	24.072		
		13		3.13	16	50.08		
	22		D14	3.5	8	28		
	Нийт					502.512		
	23		D8	0.35	280	98	0.395	38.710
	Нийт					98		
Нийт								792.956

ТАЙЛБАР:

1. Хэрэв өөрөөр заагаагүй бол бүх хэмжээг мм-ээр өгөв.
2. Хоолойн толгой, далавч, шал, тулц хананы бетон орцын нормын дагуу 28 хоногийн дараах цилиндрийн бат бэх 25МПа-аас доошгүй байна.
3. Төмөрбетон хоолойн хамгаалалтын үе 50мм байна.

Захиалагч:	Гүйцэтгэгч:	УЛААНБААТАР-МАНДАЛГОВЬ А0201 ЧИГЛЭЛИЙН ЗАМААС СЭРГЭЛЭН СУМ А25 ЧИГЛЭЛИЙН АВТО ЗАМ ХҮРЭХ ХАТУУ ХУЧИЛТТАЙ АВТО ЗАМЫН ИНЖЕНЕРИЙН НАРИЙВЧИЛСАН ЗУРАГ				УЗ		
Төв аймаг, Сэргэлэн сум, Засаг дарын Тамын газрын баруун талд: 88507615	ҮБ хот, Сүхбаатар дүүрэг, 1-хороо, Нарны зам-62, Юнион Бөлдинг С блок 15-р давхар С-1502 тоот Утас: 77758999	Захирал	Д.Эрдэнэчимэг		1.1.9.3 2М Х 2М ХЭМЖЭЭТЭЙ ДӨРВӨЛЖИН ХОС ХООЛОЙ	Масштаб		М1:50
		Зургийн инж	Ж.Эрболат			Үе шат	Хуудас	Бүх.хуудас
		Гүйцэтгэсэн	Г.Эрдэнэдалай		Далавч хананы арматурчлал	АЗ	5	6
СЭРГЭЛЭН СУМЫН ЗАСАГ ДАРГЫН ТАМГЫН ГАЗАР	"ЭМ АЙ ЭЛ" ХХК	Шалгасан	Б.Нямгэрэл		ШИФР: TU-SE/25/006	2025/12 Сар		

ОГТЛОЛ 1-1

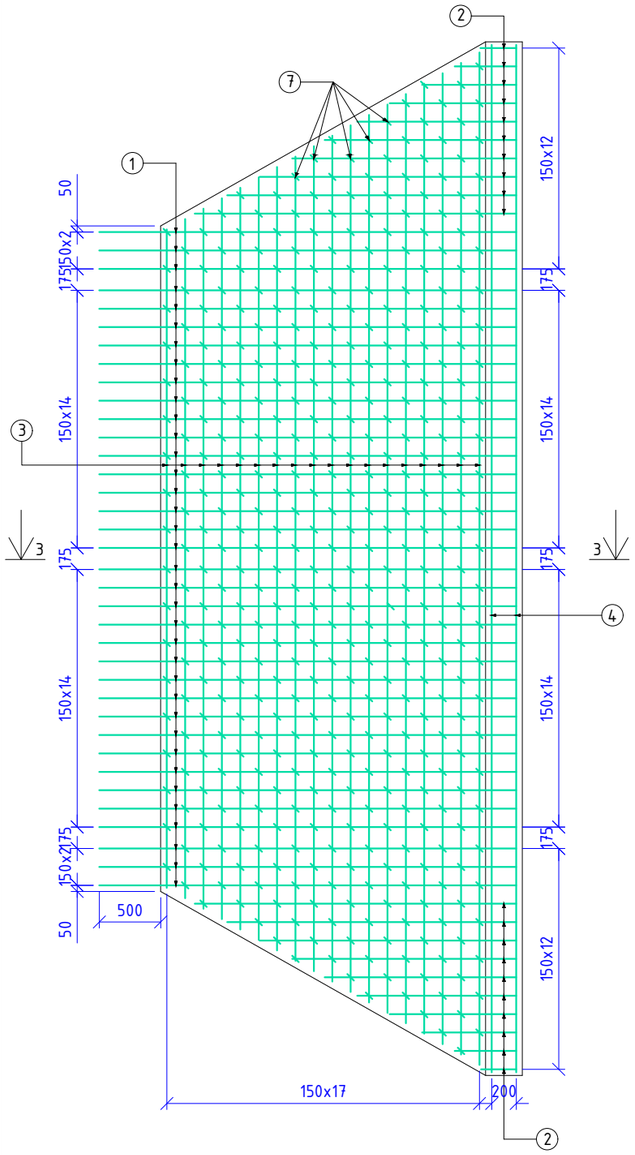

ОГТЛОЛ 2-2

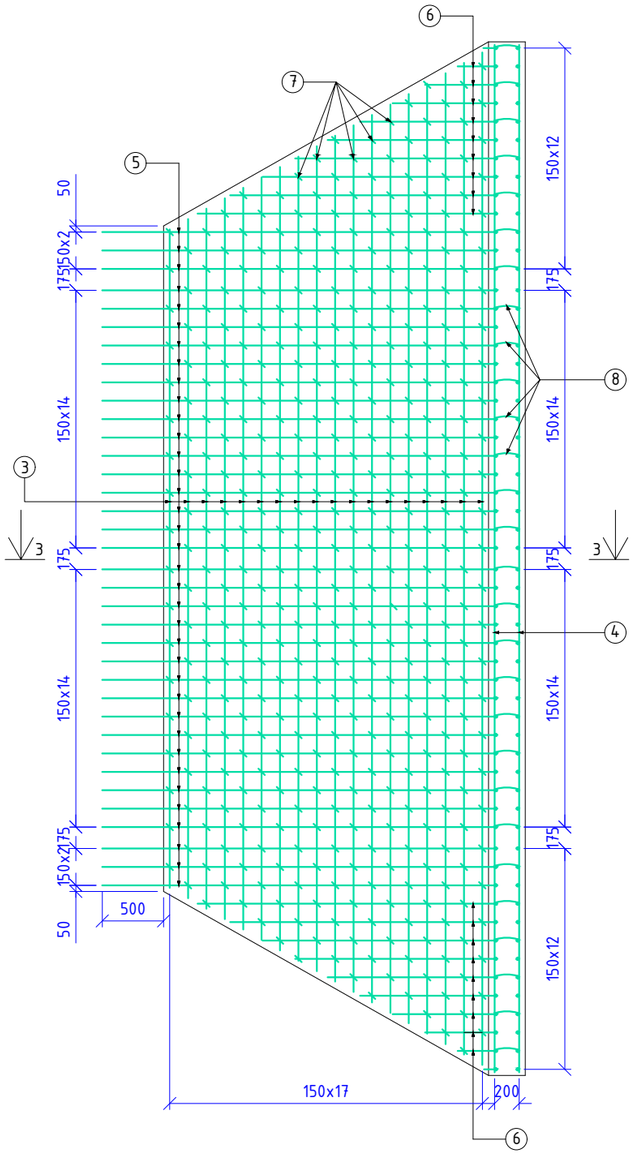

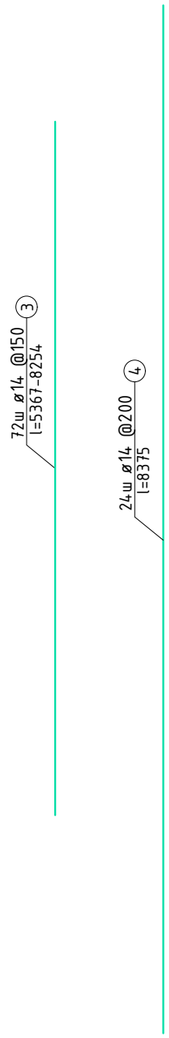

ОГТЛОЛ 3-3

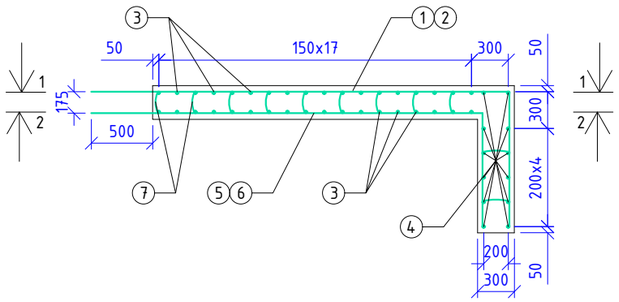

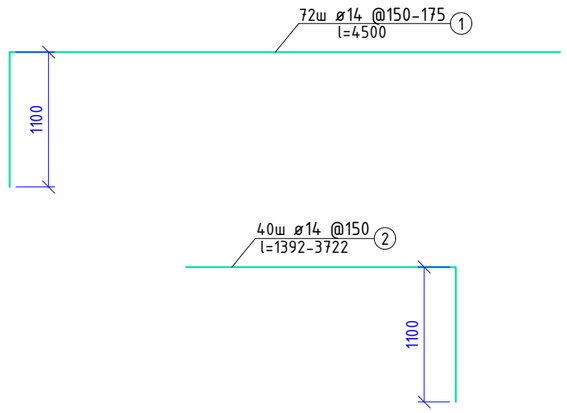

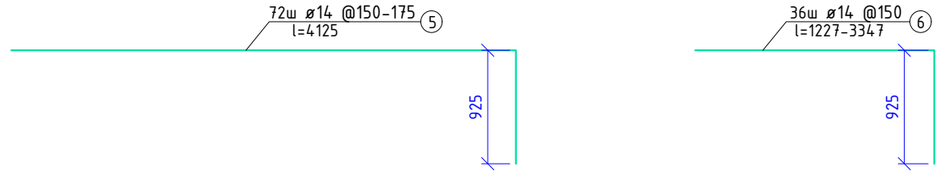

812ш ø8 (7) l=300

330ш ø8 (8) l=320

АРМАТУРЫН ТҮҮВЭР

Хийцийн нэр	Арматурын тэмдэглэгээ		Арматурын диаметр, мм	Нэгж урт, м	Нийт тоо	Нийт урт, м	Нэгж жин, кг/м	Нийт жин, кг
Хоолойн орох гарах хэсгийн шал	1		D14	4.5	72	324	1.21	1810.237
	2	1	D14	1.392	4	5.568		
		2	D14	1.602	4	6.408		
		3	D14	1.867	4	7.468		
		4	D14	2.132	4	8.528		
		5	D14	2.397	4	9.588		
		6	D14	2.662	4	10.648		
		7	D14	2.927	4	11.708		
		8	D14	3.192	4	12.768		
		9	D14	3.457	4	13.828		
		10	D14	3.722	4	14.888		
	3	1	D14	5.367	4	21.468		
		2	D14	5.537	4	22.148		
		3	D14	5.706	4	22.824		
		4	D14	5.876	4	23.504		
		5	D14	6.046	4	24.184		
		6	D14	6.216	4	24.864		
		7	D14	6.386	4	25.544		
		8	D14	6.555	4	26.22		
		9	D14	6.725	4	26.9		
		10	D14	6.895	4	27.58		
		11	D14	7.065	4	28.26		
		12	D14	7.235	4	28.94		
		13	D14	7.404	4	29.616		
		14	D14	7.574	4	30.296		
		15	D14	7.744	4	30.976		
		16	D14	7.914	4	31.656		
		17	D14	8.084	4	32.336		
		18	D14	8.254	4	33.016		
	4		D14	8.375	24	201		
	5		D14	4.125	72	297		
	6	1	D14	1.227	4	4.908		
		2	D14	1.492	4	5.968		
		3	D14	1.757	4	7.028		
		4	D14	2.022	4	8.088		
		5	D14	2.287	4	9.148		
		6	D14	2.552	4	10.208		
		7	D14	2.817	4	11.268		
		8	D14	3.082	4	12.328		
		9	D14	3.347	4	13.388		
	Нийт					1496.064		
	7		D8	0.3	812	243.6	0.395	137.934
	8		D8	0.32	330	105.6		
	Нийт					349.2		
	Нийт							1948.171

Захиалагч:	Гүйцэтгэгч:	УЛААНБААТАР-МАНДАЛГОВЬ А0201 ЧИГЛЭЛИЙН ЗАМААС СЭРГЭЛЭН СУМ А25 ЧИГЛЭЛИЙН АВТО ЗАМ ХҮРЭХ ХАТУУ ХУЧИЛТТАЙ АВТО ЗАМЫН ИНЖЕНЕРИЙН НАРИЙВЧИЛСАН ЗУРАГ			УЗ		
Төв аймаг, Сэргэлэн сум, Засаг дарын Тамын газрын баруун талд Утас: 88507615	УБ хот, Сүхбаатар дүүрэг, 1-хороо, Нарны зам-62, Юнион Бөлдинг С блок 15-р давхар С-1502 тоот Утас: 77758999	Захирал	Д.Эрдэнэчимэг	1.1.9.3 2М Х 2М ХЭМЖЭЭТЭЙ ДӨРВӨЛЖИН ХОС ХООЛОЙ	Масштаб	М1:50	
		Зургийн инж	Ж.Эрболат		Үе шат	Хуудас	Бүх.хуудсын тоо
		Гүйцэтгэсэн	Г.Эрдэнэдалай	Тулц хана, шалны арматурчлал	АЗ	6	6
СЭРГЭЛЭН СУМЫН ЗАСАГ ДАРГЫН ТАМГЫН ГАЗАР	"ЭМ АЙ ЭЛ" ХХК	Шалгасан	Б.Нямгэрэл	ШИФР: TU-SE/25/006	2025/12 Сар		

УУЛЫН ШУУДУУ

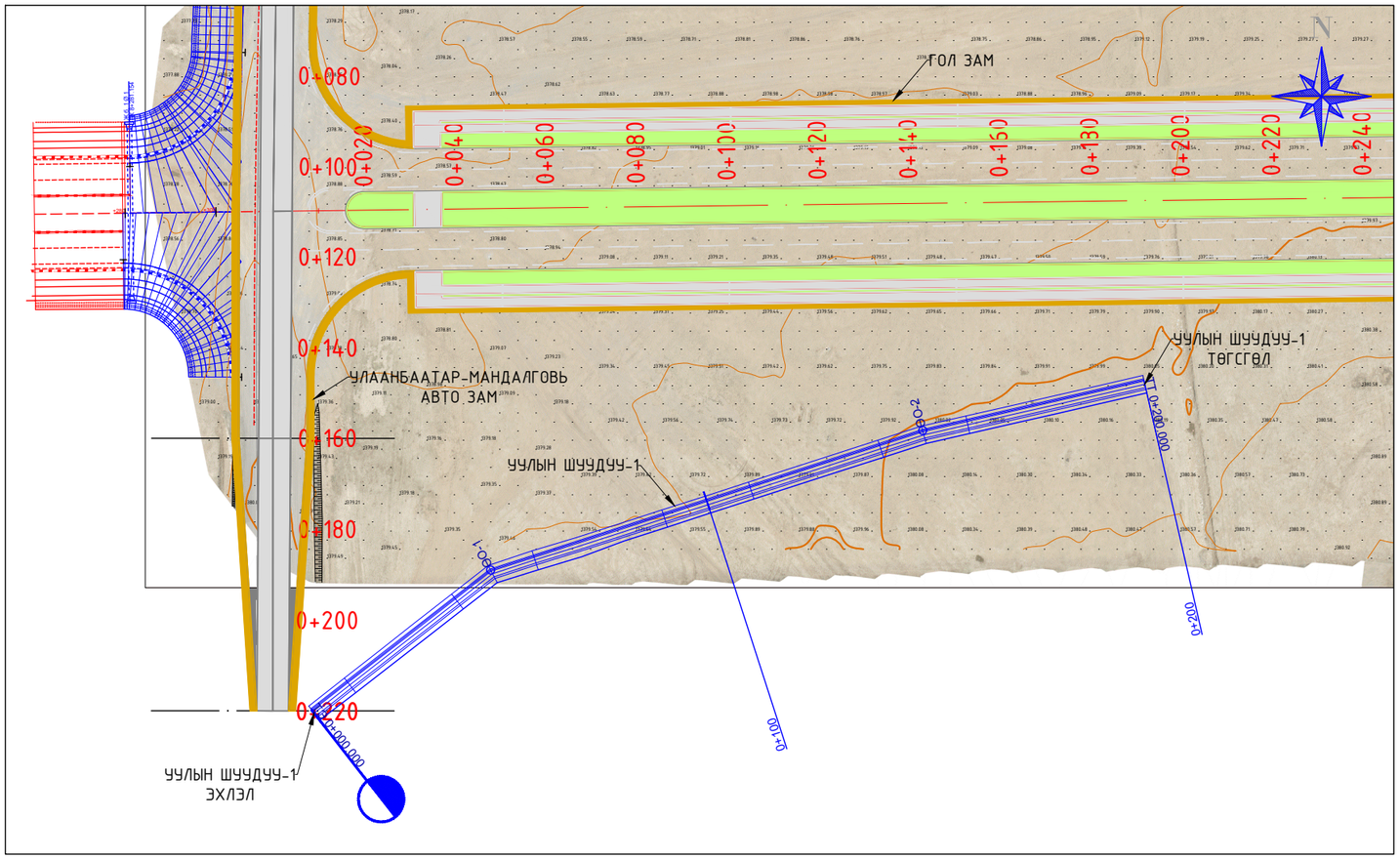

УУЛЫН ШУУДУУ-1 КООРДИНАТ			
Км+	X, м	Y, м	Z, м
0+000.000	5275680.905	642140.639	1380.306
0+020.000	5275693.189	642156.423	1380.235
0+040.000	5275705.472	642172.206	1380.215
0+050.000	5275711.614	642180.098	1380.204
0+060.000	5275714.686	642189.614	1380.283
0+080.000	5275720.831	642208.647	1380.008
0+100.000	5275726.975	642227.680	1380.207
0+120.000	5275733.120	642246.712	1380.406
0+140.000	5275739.264	642265.745	1380.458
0+150.000	5275742.337	642275.261	1380.525
0+160.000	5275744.568	642285.009	1380.544
0+180.000	5275749.030	642304.505	1380.541
0+200.000	5275753.493	642324.001	1380.586
0+200.000	5275753.493	642324.001	1380.586

УУЛЫН ШУУДУУ-1 ТОО ХЭМЖЭЭ				
Км+	Зай, м	Ажлын өндөр, м	Далан, $м^3$	Ухмал, $м^3$
0+000.000		0.500		
0+010.000	10.000	0.500	6.06	6.95
0+020.000	10.000	0.500	6.05	7.43
0+030.000	10.000	0.500	6.17	7.43
0+040.000	10.000	0.500	6.24	7.43
0+050.000	10.000	0.500	6.24	7.43
0+060.000	10.000	0.500	6.33	8.10
0+070.000	10.000	0.500	6.29	8.45
0+080.000	10.000	0.499	6.16	7.15
0+090.000	10.000	0.500	6.18	6.28
0+100.000	10.000	0.500	6.20	5.99
0+110.000	10.000	0.500	6.17	5.77
0+120.000	10.000	0.500	6.17	5.96
0+130.000	10.000	0.500	6.16	6.03
0+140.000	10.000	0.500	6.16	6.11
0+150.000	10.000	0.500	6.17	6.14
0+160.000	10.000	0.500	6.17	6.15
0+170.000	10.000	0.492	6.09	6.10
0+180.000	10.000	0.500	6.08	6.17
0+190.000	10.000	0.500	6.16	6.21
0+200.000	10.000	0.500	6.16	6.15
Нийт:			123.41	133.43

ОГТЛОЛ 1-1

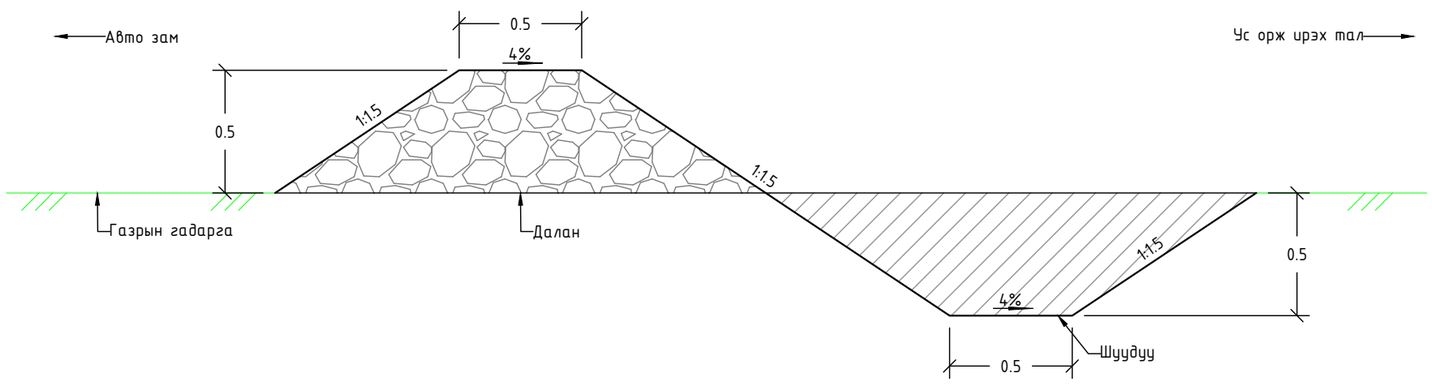

Тайлбар

1. Авто замруу ус орж урэх хэсэгт шуудуутай байна.
2. Шуудууны байрлалыг газар дээр нь нарийвчлан өөрчилж болно.
3. Шуудууны ажлыг багасгахыг зөвшөөрөхгүй.
4. Хэмжээсийг метрээр харуулав.

Захиалагч:	Гүйцэтгэгч:	УЛААНБААТАР-МАНДАЛГОВЬ А0201 ЧИГЛЭЛИЙН ЗАМААС СЭРГЭЛЭН СУМ А25 ЧИГЛЭЛИЙН АВТО ЗАМ ХҮРЭХ ХАТУУ ХУЧИЛТТАЙ АВТО ЗАМЫН ИНЖЕНЕРИЙН НАРИЙВЧИЛСАН ЗУРАГ				УШ		
Төв аймаг, Сэргэлэн сум, Засаг даргын Тамгын газрын байр Утас: 88507615	Үб хот, Сүхбаатар дүүрэг, 1-хороо, Нарны зам-62, Юнион Бөлдинг С блок 15-р давхар С-1502 тоот Утас: 77758999	Захирал	Д.Эрдэнэчимэг		1.1.9.4 УУЛЫН ШУУДУУ	Масштаб	М1:	
		Зургийн инж	Ж.Эрболат			Үе шат	Хуудас	Бүх.хуудс
		Гүйцэтгэсэн	Г.Эрдэнэдалай			А3	1	3
СЭРГЭЛЭН СУМЫН ЗАСАГ ДАРГЫН ТАМГЫН ГАЗАР	"ЭМ АЙ ЗЛ" ХХК	Шалгасан	Б.Нямгэрэл		ШИФР: TU-SE/25/006	2025/12 Сар		

УУЛЫН ШУУДУУ

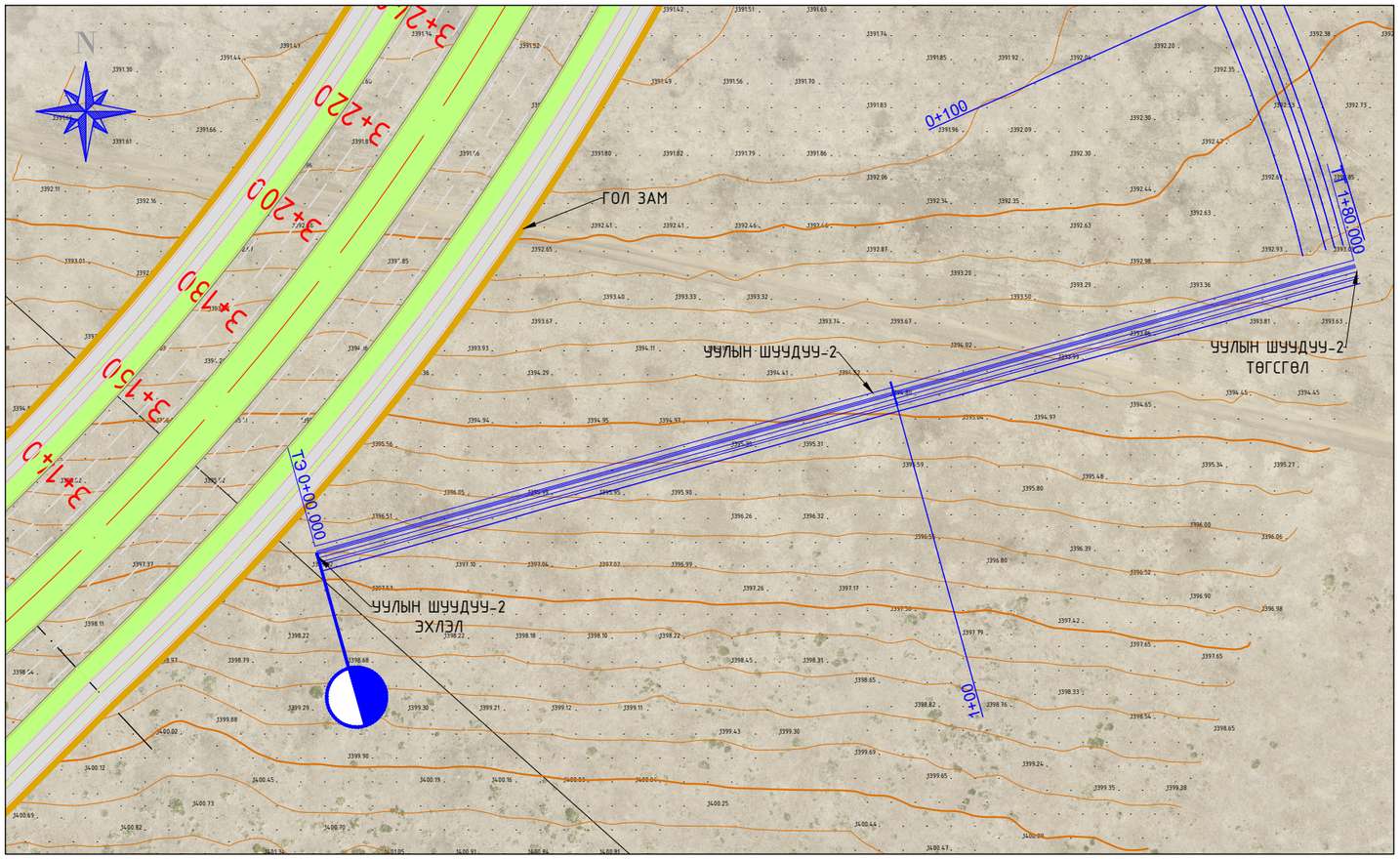

УУЛЫН ШУУДУУ-2 КООРДИНАТ			
Км+	X, м	Y, м	Z, м
0+00.000	5276014.570	645269.119	1397.515
0+20.000	5276019.892	645288.399	1396.899
0+40.000	5276025.213	645307.678	1396.378
0+60.000	5276030.535	645326.957	1395.911
0+80.000	5276035.856	645346.236	1395.536
1+00.000	5276041.178	645365.515	1395.201
1+20.000	5276046.499	645384.794	1394.610
1+40.000	5276051.820	645404.073	1394.294
1+60.000	5276057.142	645423.352	1393.902
1+80.000	5276062.463	645442.631	1393.654

УУЛЫН ШУУДУУ-2 ТОО ХЭМЖЭЭ				
Км+	Зай, м	Ажлын өндөр, м	Далан, $м^3$	Ухмал, $м^3$
0+00.000		0.500		
0+10.000	10.000	0.500	6.32	8.01
0+20.000	10.000	0.500	6.32	7.94
0+30.000	10.000	0.500	6.36	7.85
0+40.000	10.000	0.500	6.36	7.36
0+50.000	10.000	0.500	6.35	7.30
0+60.000	10.000	0.500	6.28	7.58
0+70.000	10.000	0.500	6.27	7.49
0+80.000	10.000	0.500	6.29	7.37
0+90.000	10.000	0.500	6.29	7.21
1+00.000	10.000	0.500	6.20	7.17
1+10.000	10.000	0.500	6.15	7.55
1+20.000	10.000	0.500	6.10	8.24
1+30.000	10.000	0.500	6.06	8.04
1+40.000	10.000	0.500	6.21	7.49
1+50.000	10.000	0.500	6.35	7.28
1+60.000	10.000	0.500	6.35	7.44
1+70.000	10.000	0.500	6.30	7.36
1+80.000	10.000	0.500	6.27	6.70
Нийт:			112.83	135.38

ОГТЛОЛ 1-1

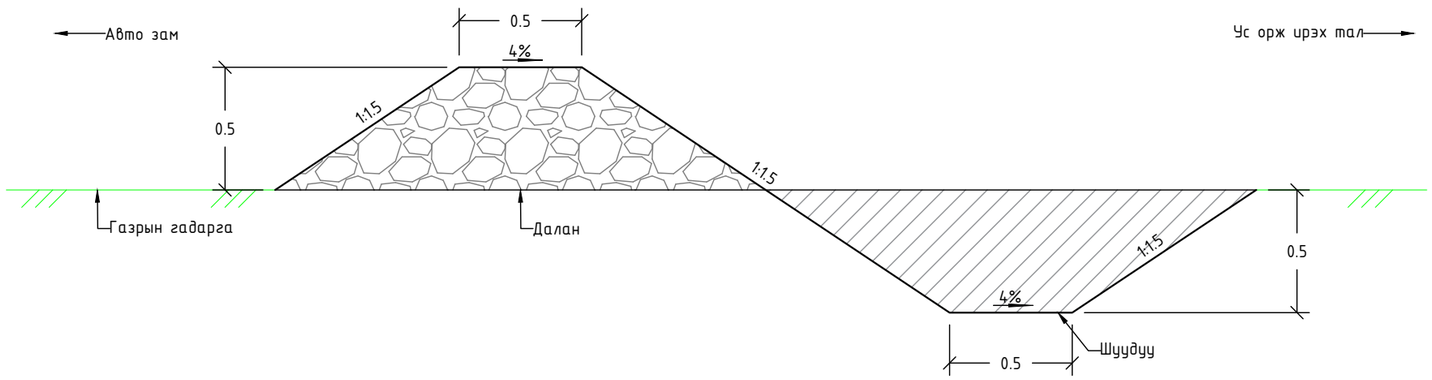

Тайлбар
1. Авто замруу ус орж урэх хэсэгт шуудуутай байна.
2. Шуудууны байрлалыг газар дээр нь нарийвчлан өөрчилж болно.
3. Шуудууны ажлыг багасгахыг зөвшөөрөхгүй.
4. Хэмжээсийг метрээр харуулав.

Захиалагч:	Гүйцэтгэгч:	УЛААНБААТАР-МАНДАЛГОВЬ А0201 ЧИГЛЭЛИЙН ЗАМААС СЭРГЭЛЭН СУМ А25 ЧИГЛЭЛИЙН АВТО ЗАМ ХҮРЭХ ХАТУУ ХУЧИЛТТАЙ АВТО ЗАМЫН ИНЖЕНЕРИЙН НАРИЙВЧИЛСАН ЗУРАГ				УШ		
Төв аймаг, Сэргэлэн сум, Засаг даргын Тамгын газрын байр Утас: 88507615	ЧБ хот, Сүхбаатар дүүрэг, 1-хороо, Нарны зам-62, Юнион Билдинг С блок 15-р давхар С-1502 тоот Утас: 77758999	Захирал	Д.Эрдэнэчимэг		1.1.9.4 УУЛЫН ШУУДУУ	Масштаб	М1:	
		Зургийн инж	Ж.Эрболат			Үе шат	Хуудас	Бүх.хуудас
		Гүйцэтгэсэн	Г.Эрдэнэдалай			А3	2	3
СЭРГЭЛЭН СУМЫН ЗАСАГ ДАРГЫН ТАМГЫН ГАЗАР	"ЭМ АЙ ЭЛ" ХХК	Шалгасан	Б.Нямгэрэл		ШИФР: TU-SE/25/006	2025/12 Сар		

УУЛЫН ШУУДУУ

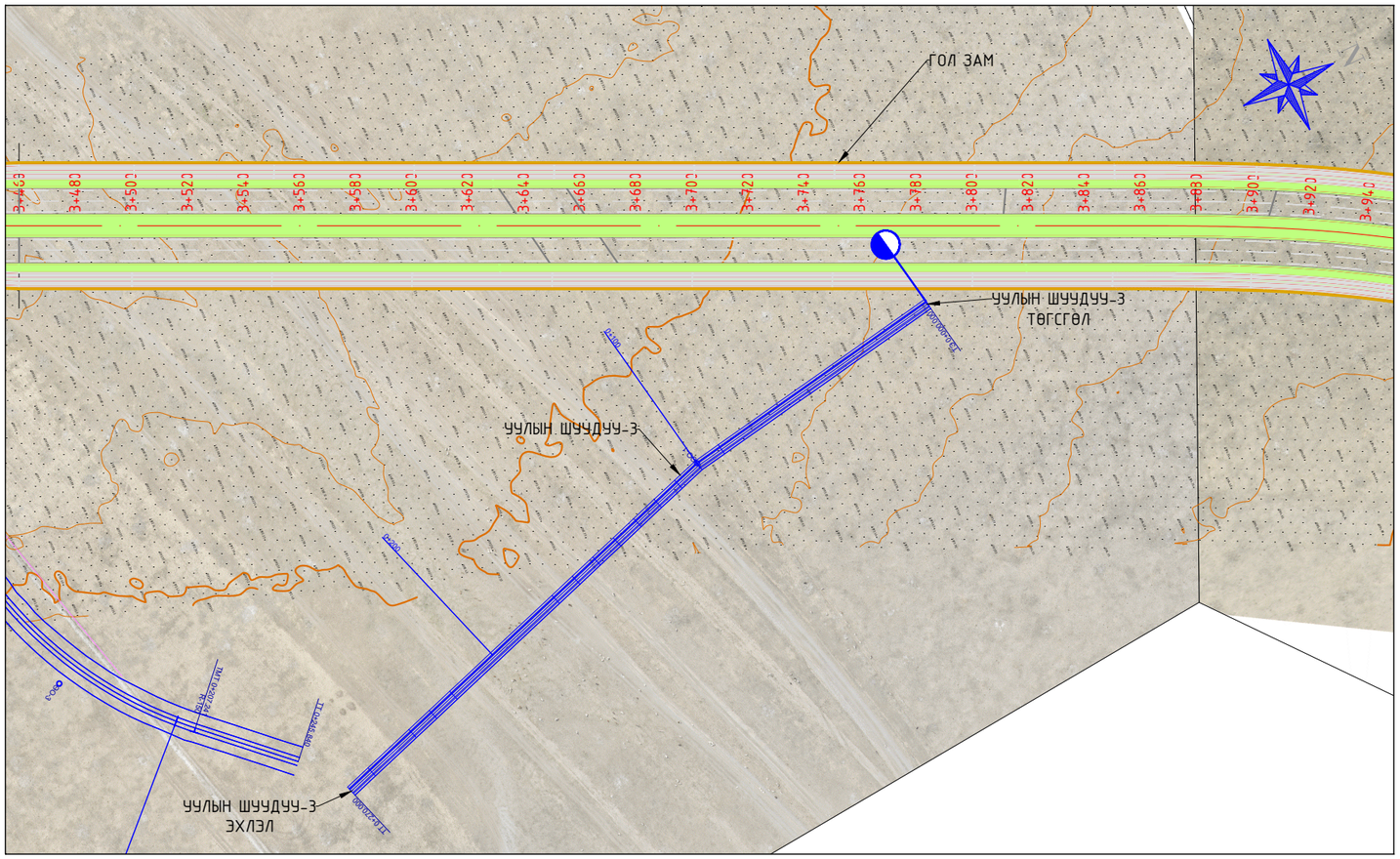

УУЛЫН ШУУДУУ-3 КООРДИНАТ			
Км+	X, м	Y, м	Z, м
0+000.000	5276576.715	645554.578	1393.655
0+020.000	5276557.019	645558.051	1393.558
0+040.000	5276537.323	645561.524	1393.453
0+060.000	5276517.627	645564.997	1393.383
0+080.000	5276497.931	645568.470	1393.361
0+100.000	5276478.234	645571.943	1393.230
0+100.000	5276478.234	645571.943	1393.230
0+120.000	5276459.213	645578.123	1393.274
0+140.000	5276440.192	645584.303	1393.264
0+160.000	5276421.171	645590.484	1393.165
0+180.000	5276402.150	645596.664	1393.147
0+200.000	5276383.129	645602.844	1393.018
0+220.000	5276364.108	645609.025	1393.164
0+240.000	5276345.087	645615.205	1393.250
0+260.000	5276326.065	645621.385	1393.398
0+270.000	5276316.555	645624.476	1393.464

УУЛЫН ШУУДУУ-3 ТОО ХЭМЖЭЭ				
Км+	Зай, м	Ажлын өндөр, м	Далан, $м^3$	Ухмал, $м^3$
0+000.000		0.500		
0+010.000	10.000	0.500	6.26	5.97
0+020.000	10.000	0.500	6.26	6.00
0+030.000	10.000	0.500	6.24	6.13
0+040.000	10.000	0.500	6.25	6.03
0+050.000	10.000	0.500	6.26	6.06
0+060.000	10.000	0.500	6.25	6.10
0+070.000	10.000	0.500	6.25	6.07
0+080.000	10.000	0.500	6.25	5.95
0+090.000	10.000	0.500	6.32	5.73
0+100.000	10.000	0.500	6.32	5.82
0+110.000	10.000	0.500	6.25	5.94
0+120.000	10.000	0.500	6.26	6.02
0+130.000	10.000	0.500	6.27	6.03
0+140.000	10.000	0.500	6.25	6.07
0+150.000	10.000	0.500	6.27	5.94
0+160.000	10.000	0.500	6.28	5.90
0+170.000	10.000	0.500	6.25	6.01
0+180.000	10.000	0.500	6.27	5.95
0+190.000	10.000	0.500	6.28	5.96
0+200.000	10.000	0.500	6.26	6.04
0+210.000	10.000	0.500	6.25	5.99
0+220.000	10.000	0.500	6.25	5.91
0+230.000	10.000	0.500	6.25	5.95
0+240.000	10.000	0.500	6.25	5.90
0+250.000	10.000	0.500	6.26	5.89
0+260.000	10.000	0.495	6.22	6.00
0+270.000	10.000	0.500	6.20	6.00
Нийт:			168.98	161.36

ОГТЛОЛ 1-1

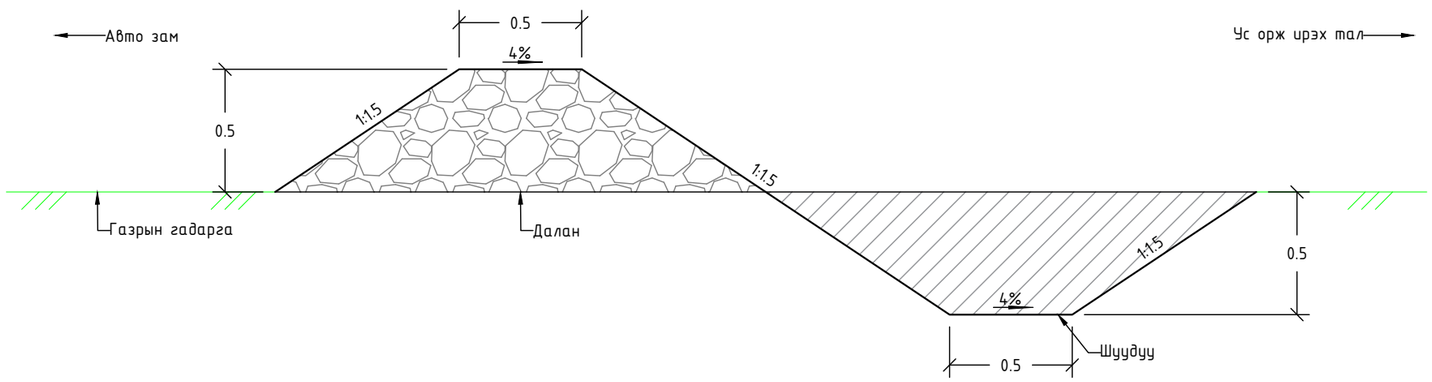

Тайлбар
1. Авто замруу ус орж урэх хэсэгт шуудуутай байна.
2. Шуудууны байрлалыг газар дээр нь нарийвчлан өөрчилж болно.
3. Шуудууны ажлыг багасгахыг зөвшөөрөхгүй.
4. Хэмжээсийг метрээр харуулав.

Захиалагч:	Гүйцэтгэгч:	УЛААНБААТАР-МАНДАЛГОВЬ А0201 ЧИГЛЭЛИЙН ЗАМААС СЭРГЭЛЭН СУМ А25 ЧИГЛЭЛИЙН АВТО ЗАМ ХҮРЭХ ХАТУУ ХУЧИЛТТАЙ АВТО ЗАМЫН ИНЖЕНЕРИЙН НАРИЙВЧИЛСАН ЗУРАГ				УШ		
Төв аймаг, Сэргэлэн сум, Засаг даргын Тамгын газрын байр Утас: 88507615	ЧБ хот, Сүхбаатар дүүрэг, 1-хороо, Нарны зам-62, Юнион Бөөдийнс С блок 15-р давхар С-1502 тоот Утас: 77758999	Захирал	Д.Эрдэнэчимэг		1.1.9.4 УУЛЫН ШУУДУУ	Масштаб	М1:	
		Зургийн инж	Ж.Эрболат			Үе шат	Хуудас	Бүх.хуудас
		Гүйцэтгэсэн	Г.Эрдэнэдалай			АЗ	3	3
СЭРГЭЛЭН СУМЫН ЗАСАГ ДАРГЫН ТАМГЫН ГАЗАР	"ЭМ АЙ ЭЛ" ХХК	Шалгасан	Б.Нямгэрэл		ШИФР: TU-SE/25/006	2025/12 Сар		

ТӨЛӨВЛӨЛТИЙН МЭДЭЭЛЭЛ											
1	Хоолойн дугаар	1	2	3	4	5	6	7	8	9	10
2	Хоолойн байршил	Км 0+200	Км 1+000	Км 2+120	Км 4+680	Км 5+960	Км 7+400	Км 9+020	Км 9+560	Км 10+960	Км 12+340
3	Хоолойн огтлол	2м*2м хос	1.5м	1.5м	1.5м	2м*2м	1.5м	1.5м	1.5м	1.5м	2м*2м
4	Хоолойн хэмжээ, м	Дөрвөлжин	Дугуй	Дугуй	Дугуй	Дөрвөлжин	Дугуй	Дугуй	Дугуй	Дугуй	Дөрвөлжин
5	Тэнхлэгтэй огтолцох өнцөг	90	90	90	90	90	90	90	90	90	90
6	Хоолойн хэвгий, i	1%	2%	3%	1%	1%	1%	1%	1%	1%	2%
7	Ус орох тал	Баруун	Баруун	Баруун	Зүүн	Зүүн	Зүүн	Зүүн	Зүүн	Зүүн	Зүүн
8	Авто замын тэнхлэгээс зүүн L1	25.5	26	26.5	25	25.5	25	24.5	25	25	24
9	Авто замын тэнхлэгээс баруун L2	25	25	24	25.5	25	25.5	25.5	25.5	25.5	26
10	Хоолойн урт, м	50.5	51	50.5	50.5	50.5	50.5	50	50.5	50.5	50
11	Хоолойн ус зүүн амсрын түвшин, м	1379.24	1378.891	1390.696	1401.73	1414.788	1435.326	1460.654	1468.619	1492.532	1518.98
12	Хоолойн тэнхлэгийн түвшин, м	1379.491	1379.411	1391.493	1401.646	1415.042	1435.076	1460.409	1468.369	1492.282	1518.499
13	Хоолойн ус баруун амсрын түвшин, м	1379.741	1379.911	1392.211	1401.225	1415.293	1434.821	1460.154	1468.114	14925.027	1517.98

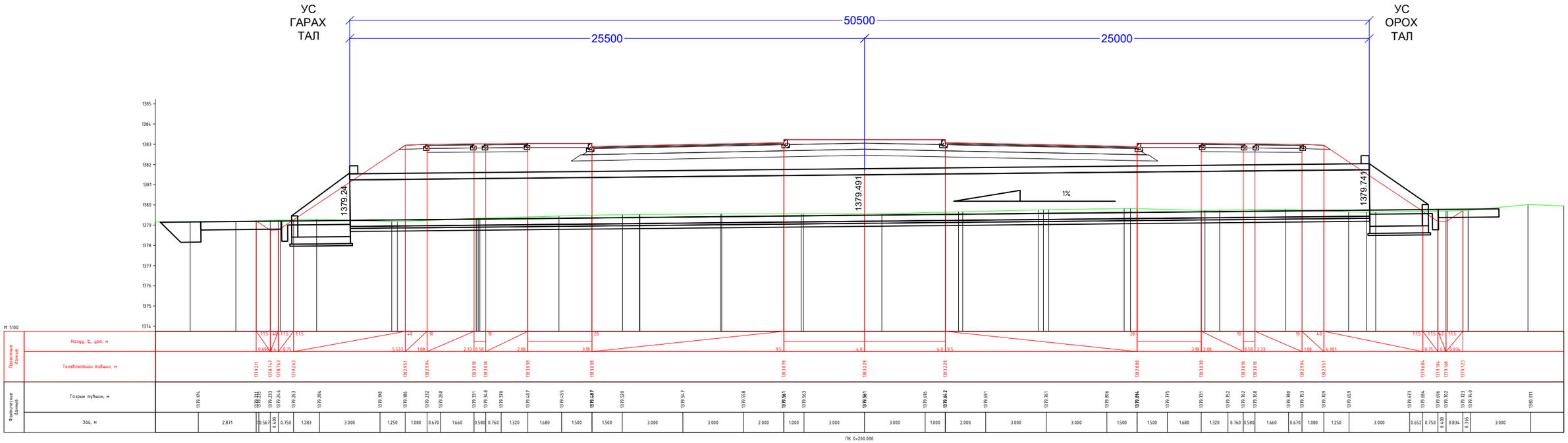

Захиалагч:	Гүйцэтгэгч:	УЛААНБААТАР-МАНДАЛГОВЬ А0201 ЧИГЛЭЛИЙН ЗАМААС СЭРГЭЛЭН СУМ А25 ЧИГЛЭЛИЙН АВТО ЗАМ ХҮРЭХ ХАТУУ ХУЧИЛТТАЙ АВТО ЗАМЫН ИНЖЕНЕРИЙН НАРИЙВЧИЛСАН ЗУРАГ				ХХЗ		
Төв аймаг, Сэргэлэн сум, Засаг даргын Тамгын газрын байр Утас: 88507615	УБ хот, Сүхбаатар дүүрэг, 1-хороо, Нарны зам-62, Юнион Бюлдинг С блок 15-р давхар С-1502 тоот Утас: 77758999	Захирал	Д.Эрдэнэчимэг		1.1.9.5 ХООЛОЙН ХОЛБОЛТЫН ЗУРАГ	Масштаб М1: 200		
		Зургийн инж	Ж.Эрболат			Үе шат	Хуудас	Бүх.хуудсан
		Гүйцэтгэсэн	Г.Эрдэнэдалай			А3	01	10
СЭРГЭЛЭН СУМЫН ЗАСАГ ДАРГЫН ТАМГЫН ГАЗАР	"ЭМ АЙ ЭЛ" ХХК	Шалгасан	Б.Нямгэрэл		ШИФР: TU-SE/25/006	2025/12 Сар		

ТӨЛӨВЛӨЛТИЙН МЭДЭЭЛЭЛ											
1	Хоолойн дугаар	1	2	3	4	5	6	7	8	9	10
2	Хоолойн байршил	Км 0+200	Км 1+000	Км 2+120	Км 4+680	Км 5+960	Км 7+400	Км 9+020	Км 9+560	Км 10+960	Км 12+340
3	Хоолойн огтлол	2м*2м хос	1.5м	1.5м	1.5м	2м*2м	1.5м	1.5м	1.5м	1.5м	2м*2м
4	Хоолойн хэмжээ, м	Дөрвөлжин	Дугуй	Дугуй	Дугуй	Дөрвөлжин	Дугуй	Дугуй	Дугуй	Дугуй	Дөрвөлжин
5	Тэнхлэгтэй огтолцох өнцөг	90	90	90	90	90	90	90	90	90	90
6	Хоолойн хэвгий, i	1%	2%	3%	1%	1%	1%	1%	1%	1%	2%
7	Ус орох тал	Баруун	Баруун	Баруун	Зүүн	Зүүн	Зүүн	Зүүн	Зүүн	Зүүн	Зүүн
8	Авто замын тэнхлэгээс зүүн L1	25.5	26	26.5	25	25.5	25	24.5	25	25	24
9	Авто замын тэнхлэгээс баруун L2	25	25	24	25.5	25	25.5	25.5	25.5	25.5	26
10	Хоолойн урт, м	50.5	51	50.5	50.5	50.5	50.5	50	50.5	50.5	50
11	Хоолойн ус зүүн амсрын түвшин, м	1379.24	1378.891	1390.696	1401.73	1414.788	1435.326	1460.654	1468.619	1492.532	1518.98
12	Хоолойн тэнхлэгийн түвшин, м	1379.491	1379.411	1391.493	1401.646	1415.042	1435.076	1460.409	1468.369	1492.282	1518.499
13	Хоолойн ус баруун амсрын түвшин, м	1379.741	1379.911	1392.211	1401.225	1415.293	1434.821	1460.154	1468.114	14925.027	1517.98

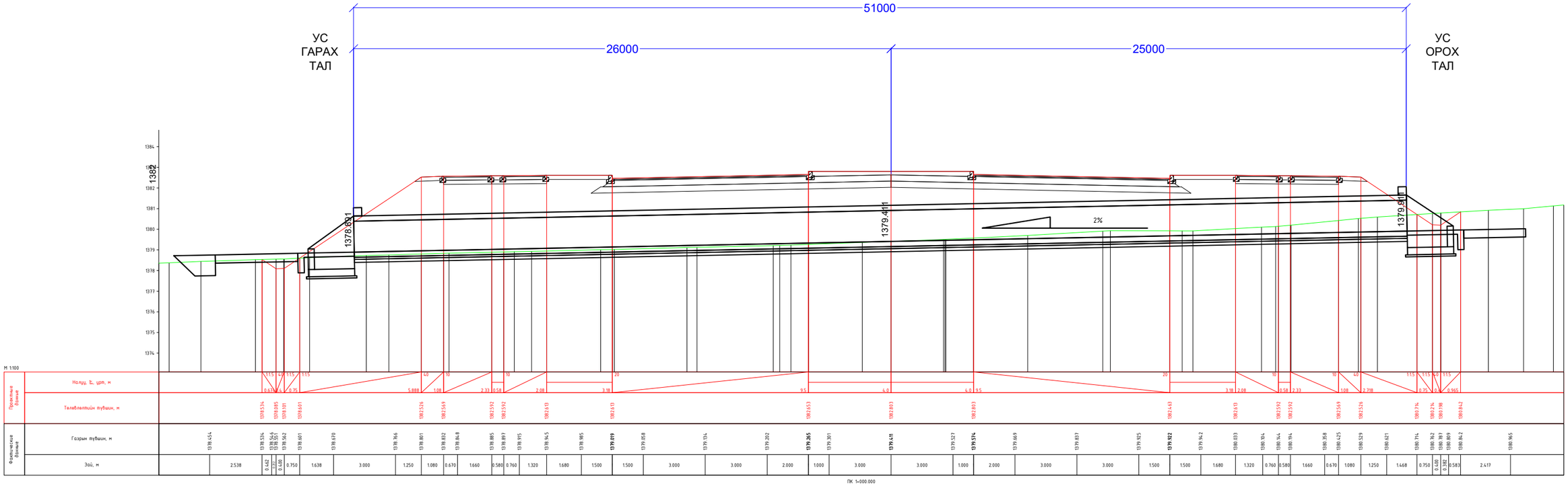

Захиалагч:	Гүйцэтгэгч:	УЛААНБААТАР-МАНДАЛГОВЬ А0201 ЧИГЛЭЛИЙН ЗАМААС СЭРГЭЛЭН СУМ А25 ЧИГЛЭЛИЙН АВТО ЗАМ ХҮРЭХ ХАТУУ ХУЧИЛТТАЙ АВТО ЗАМЫН ИНЖЕНЕРИЙН НАРИЙВЧИЛСАН ЗУРАГ				ХХЗ		
Төв аймаг, Сэргэлэн сум, Засаг даргын Тамгын газрын байр Утас: 88507615	ЧБ хот, Сүхбаатар дүүрэг, 1-хороо, Нарны зам-62, Юнион Бюлдинг С блок 15-р давхар С-1502 тоот Утас: 77758999	Захирал	Д.Эрдэнэчимэг		1.1.9.5 ХООЛОЙН ХОЛБОЛТЫН ЗУРАГ	Масштаб М1: 200		
		Зургийн инж	Ж.Эрболат			Үе шат	Хуудас	Бүх.хуудсан
		Гүйцэтгэсэн	Г.Эрдэнэдалай			А3	02	10
СЭРГЭЛЭН СУМЫН ЗАСАГ ДАРГЫН ТАМГЫН ГАЗАР	"ЭМ АЙ ЭЛ" ХХК	Шалгасан	Б.Нямгэрэл		ШИФР: TU-SE/25/006	2025/12 Сар		

ТӨЛӨВЛӨЛТИЙН МЭДЭЭЛЭЛ											
1	Хоолойн дугаар	1	2	3	4	5	6	7	8	9	10
2	Хоолойн байршил	Км 0+200	Км 1+000	Км 2+120	Км 4+680	Км 5+960	Км 7+400	Км 9+020	Км 9+560	Км 10+960	Км 12+340
3	Хоолойн огтлол	2м*2м хос	1.5м	1.5м	1.5м	2м*2м	1.5м	1.5м	1.5м	1.5м	2м*2м
4	Хоолойн хэмжээ, м	Дөрвөлжин	Дугуй	Дугуй	Дугуй	Дөрвөлжин	Дугуй	Дугуй	Дугуй	Дугуй	Дөрвөлжин
5	Тэнхлэгтэй огтолцох өнцөг	90	90	90	90	90	90	90	90	90	90
6	Хоолойн хэвгий, i	1%	2%	3%	1%	1%	1%	1%	1%	1%	2%
7	Ус орох тал	Баруун	Баруун	Баруун	Зүүн	Зүүн	Зүүн	Зүүн	Зүүн	Зүүн	Зүүн
8	Авто замын тэнхлэгээс зүүн L1	25.5	26	26.5	25	25.5	25	24.5	25	25	24
9	Авто замын тэнхлэгээс баруун L2	25	25	24	25.5	25	25.5	25.5	25.5	25.5	26
10	Хоолойн урт, м	50.5	51	50.5	50.5	50.5	50.5	50	50.5	50.5	50
11	Хоолойн ус зүүн амсрын түвшин, м	1379.24	1378.891	1390.696	1401.73	1414.788	1435.326	1460.654	1468.619	1492.532	1518.98
12	Хоолойн тэнхлэгийн түвшин, м	1379.491	1379.411	1391.493	1401.646	1415.042	1435.076	1460.409	1468.369	1492.282	1518.499
13	Хоолойн ус баруун амсрын түвшин, м	1379.741	1379.911	1392.211	1401.225	1415.293	1434.821	1460.154	1468.114	14925.027	1517.98

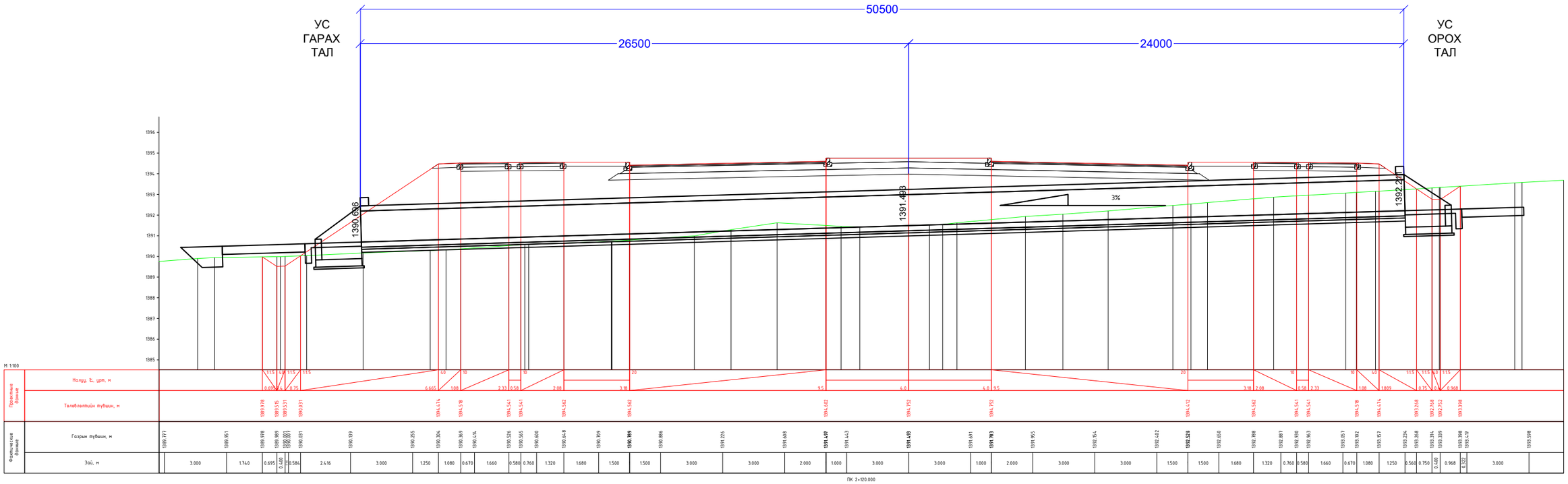

Захиалагч:	Гүйцэтгэгч:	УЛААНБААТАР-МАНДАЛГОВЬ А0201 ЧИГЛЭЛИЙН ЗАМААС СЭРГЭЛЭН СУМ А25 ЧИГЛЭЛИЙН АВТО ЗАМ ХҮРЭХ ХАТУУ ХУЧИЛТТАЙ АВТО ЗАМЫН ИНЖЕНЕРИЙН НАРИЙВЧИЛСАН ЗУРАГ				ХХЗ		
Төв аймаг, Сэргэлэн сум, Засаг даргын Тамгын газрын байр Утас: 88507615	УБ хот, Сүхбаатар дүүрэг, 1-хороо, Нарны зам-62, Юнион Бюлдинг С блок 15-р давхар С-1502 тоот Утас: 77758999	Захирал	Д.Эрдэнэчимэг		1.1.9.5 ХООЛОЙН ХОЛБОЛТЫН ЗУРАГ	Масштаб М1: 200		
		Зургийн инж	Ж.Эрболат			Үе шат	Хуудас	Бүх.хуудсан
		Гүйцэтгэсэн	Г.Эрдэнэдалай			А3	03	10
СЭРГЭЛЭН СУМЫН ЗАСАГ ДАРГЫН ТАМГЫН ГАЗАР	"ЭМ АЙ ЭЛ" ХХК	Шалгасан	Б.Нямгэрэл		ШИФР: TU-SE/25/006	2025/12 Сар		

ТӨЛӨВЛӨЛТИЙН МЭДЭЭЛЭЛ											
1	Хоолойн дугаар	1	2	3	4	5	6	7	8	9	10
2	Хоолойн байршил	Км 0+200	Км 1+000	Км 2+120	Км 4+680	Км 5+960	Км 7+400	Км 9+020	Км 9+560	Км 10+960	Км 12+340
3	Хоолойн огтлол	2м*2м хос	1.5м	1.5м	1.5м	2м*2м	1.5м	1.5м	1.5м	1.5м	2м*2м
4	Хоолойн хэмжээ, м	Дөрвөлжин	Дугуй	Дугуй	Дугуй	Дөрвөлжин	Дугуй	Дугуй	Дугуй	Дугуй	Дөрвөлжин
5	Тэнхлэгтэй огтолцох өнцөг	90	90	90	90	90	90	90	90	90	90
6	Хоолойн хэвгий, i	1%	2%	3%	1%	1%	1%	1%	1%	1%	2%
7	Ус орох тал	Баруун	Баруун	Баруун	Зүүн	Зүүн	Зүүн	Зүүн	Зүүн	Зүүн	Зүүн
8	Авто замын тэнхлэгээс зүүн L1	25.5	26	26.5	25	25.5	25	24.5	25	25	24
9	Авто замын тэнхлэгээс баруун L2	25	25	24	25.5	25	25.5	25.5	25.5	25.5	26
10	Хоолойн урт, м	50.5	51	50.5	50.5	50.5	50.5	50	50.5	50.5	50
11	Хоолойн ус зүүн амсрын түвшин, м	1379.24	1378.891	1390.696	1401.73	1414.788	1435.326	1460.654	1468.619	1492.532	1518.98
12	Хоолойн тэнхлэгийн түвшин, м	1379.491	1379.411	1391.493	1401.646	1415.042	1435.076	1460.409	1468.369	1492.282	1518.499
13	Хоолойн ус баруун амсрын түвшин, м	1379.741	1379.911	1392.211	1401.225	1415.293	1434.821	1460.154	1468.114	14925.027	1517.98

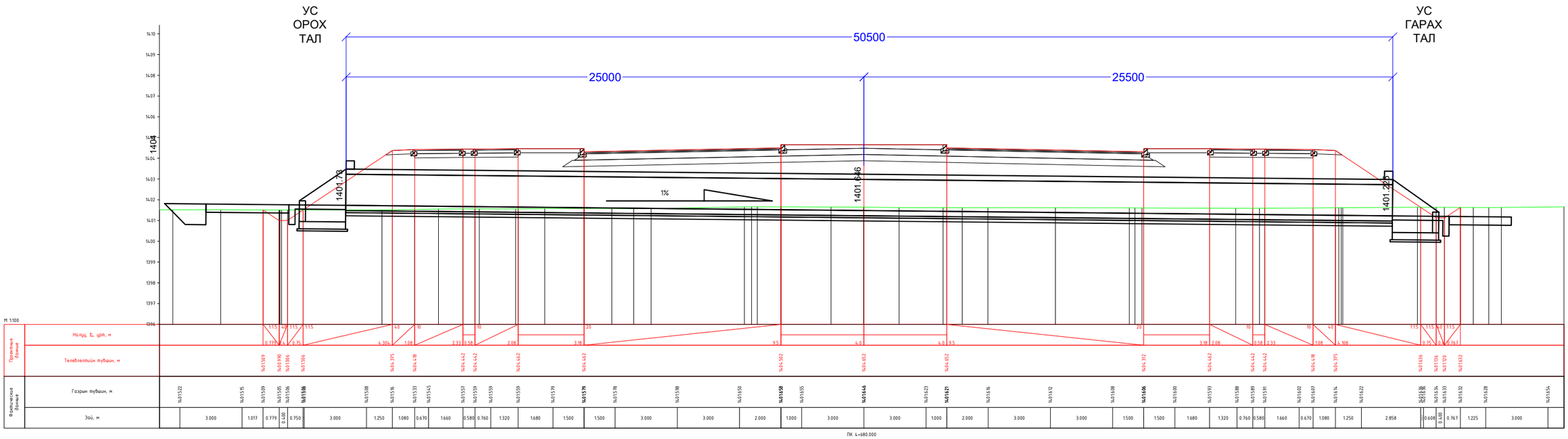

Захиалагч:	Гүйцэтгэгч:	УЛААНБААТАР-МАНДАЛГОВЬ А0201 ЧИГЛЭЛИЙН ЗАМААС СЭРГЭЛЭН СУМ А25 ЧИГЛЭЛИЙН АВТО ЗАМ ХҮРЭХ ХАТУУ ХУЧИЛТТАЙ АВТО ЗАМЫН ИНЖЕНЕРИЙН НАРИЙВЧИЛСАН ЗУРАГ				ХХЗ		
Төв аймаг, Сэргэлэн сум, Засаг даргын Тамгын газрын байр Утас: 88507615	ЧБ хот, Сүхбаатар дүүрэг, 1-хороо, Нарны зам-62, Юнион Бюлдинг С блок 15-р давхар С-1502 тоот Утас: 77758999	Захирал	Д.Эрдэнэчимэг		1.1.9.5 ХООЛОЙН ХОЛБОЛТЫН ЗУРАГ	Масштаб М1: 200		
		Зургийн инж	Ж.Эрболат			Үе шат	Хуудас	Бүх.хуудсан
		Гүйцэтгэсэн	Г.Эрдэнэдалай			А3	04	10
СЭРГЭЛЭН СУМЫН ЗАСАГ ДАРГЫН ТАМГЫН ГАЗАР	"ЭМ АЙ ЭЛ" ХХК	Шалгасан	Б.Нямгэрэл		ШИФР: TU-SE/25/006	2025/12 Сар		

ТӨЛӨВЛӨЛТИЙН МЭДЭЭЛЭЛ											
1	Хоолойн дугаар	1	2	3	4	5	6	7	8	9	10
2	Хоолойн байршил	Км 0+200	Км 1+000	Км 2+120	Км 4+680	Км 5+960	Км 7+400	Км 9+020	Км 9+560	Км 10+960	Км 12+340
3	Хоолойн огтлол	2м*2м хос	1.5м	1.5м	1.5м	2м*2м	1.5м	1.5м	1.5м	1.5м	2м*2м
4	Хоолойн хэмжээ, м	Дөрвөлжин	Дугуй	Дугуй	Дугуй	Дөрвөлжин	Дугуй	Дугуй	Дугуй	Дугуй	Дөрвөлжин
5	Тэнхлэгтэй огтолцох өнцөг	90	90	90	90	90	90	90	90	90	90
6	Хоолойн хэвгий, i	1%	2%	3%	1%	1%	1%	1%	1%	1%	2%
7	Ус орох тал	Баруун	Баруун	Баруун	Зүүн	Зүүн	Зүүн	Зүүн	Зүүн	Зүүн	Зүүн
8	Авто замын тэнхлэгээс зүүн L1	25.5	26	26.5	25	25.5	25	24.5	25	25	24
9	Авто замын тэнхлэгээс баруун L2	25	25	24	25.5	25	25.5	25.5	25.5	25.5	26
10	Хоолойн урт, м	50.5	51	50.5	50.5	50.5	50.5	50	50.5	50.5	50
11	Хоолойн ус зүүн амсрын түвшин, м	1379.24	1378.891	1390.696	1401.73	1414.788	1435.326	1460.654	1468.619	1492.532	1518.98
12	Хоолойн тэнхлэгийн түвшин, м	1379.491	1379.411	1391.493	1401.646	1415.042	1435.076	1460.409	1468.369	1492.282	1518.499
13	Хоолойн ус баруун амсрын түвшин, м	1379.741	1379.911	1392.211	1401.225	1415.293	1434.821	1460.154	1468.114	14925.027	1517.98

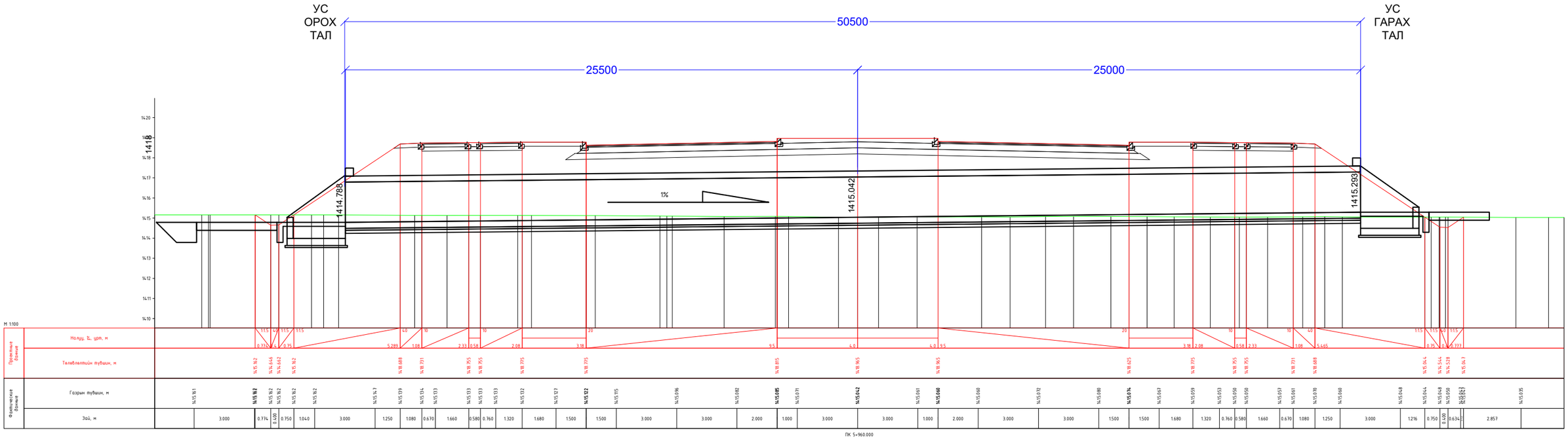

Захиалагч:	Гүйцэтгэгч:	УЛААНБААТАР-МАНДАЛГОВЬ А0201 ЧИГЛЭЛИЙН ЗАМААС СЭРГЭЛЭН СУМ А25 ЧИГЛЭЛИЙН АВТО ЗАМ ХҮРЭХ ХАТУУ ХУЧИЛТТАЙ АВТО ЗАМЫН ИНЖЕНЕРИЙН НАРИЙВЧИЛСАН ЗУРАГ				ХХЗ		
Төв аймаг, Сэргэлэн сум, Засаг даргын Тамгын газрын байр Утас: 88507615	УБ хот, Сүхбаатар дүүрэг, 1-хороо, Нарны зам-62, Юнион Бюлдинг С блок 15-р давхар С-1502 тоот Утас: 77758999	Захирал	Д.Эрдэнэчимэг		1.1.9.5 ХООЛОЙН ХОЛБОЛТЫН ЗУРАГ	Масштаб М1: 200		
		Зургийн инж	Ж.Эрболат			Үе шат	Хуудас	Бүх.хуудсан
		Гүйцэтгэсэн	Г.Эрдэнэдалай			А3	05	10
СЭРГЭЛЭН СУМЫН ЗАСАГ ДАРГЫН ТАМГЫН ГАЗАР	"ЭМ АЙ ЭЛ" ХХК	Шалгасан	Б.Нямгэрэл		ШИФР: TU-SE/25/006	2025/12 Сар		

ТӨЛӨВЛӨЛТИЙН МЭДЭЭЛЭЛ											
1	Хоолойн дугаар	1	2	3	4	5	6	7	8	9	10
2	Хоолойн байршил	Км 0+200	Км 1+000	Км 2+120	Км 4+680	Км 5+960	Км 7+400	Км 9+020	Км 9+560	Км 10+960	Км 12+340
3	Хоолойн огтлол	2м*2м хос	1.5м	1.5м	1.5м	2м*2м	1.5м	1.5м	1.5м	1.5м	2м*2м
4	Хоолойн хэмжээ, м	Дөрвөлжин	Дугуй	Дугуй	Дугуй	Дөрвөлжин	Дугуй	Дугуй	Дугуй	Дугуй	Дөрвөлжин
5	Тэнхлэгтэй огтолцох өнцөг	90	90	90	90	90	90	90	90	90	90
6	Хоолойн хэвгий, i	1%	2%	3%	1%	1%	1%	1%	1%	1%	2%
7	Ус орох тал	Баруун	Баруун	Баруун	Зүүн	Зүүн	Зүүн	Зүүн	Зүүн	Зүүн	Зүүн
8	Авто замын тэнхлэгээс зүүн L1	25.5	26	26.5	25	25.5	25	24.5	25	25	24
9	Авто замын тэнхлэгээс баруун L2	25	25	24	25.5	25	25.5	25.5	25.5	25.5	26
10	Хоолойн урт, м	50.5	51	50.5	50.5	50.5	50.5	50	50.5	50.5	50
11	Хоолойн ус зүүн амсрын түвшин, м	1379.24	1378.891	1390.696	1401.73	1414.788	1435.326	1460.654	1468.619	1492.532	1518.98
12	Хоолойн тэнхлэгийн түвшин, м	1379.491	1379.411	1391.493	1401.646	1415.042	1435.076	1460.409	1468.369	1492.282	1518.499
13	Хоолойн ус баруун амсрын түвшин, м	1379.741	1379.911	1392.211	1401.225	1415.293	1434.821	1460.154	1468.114	14925.027	1517.98

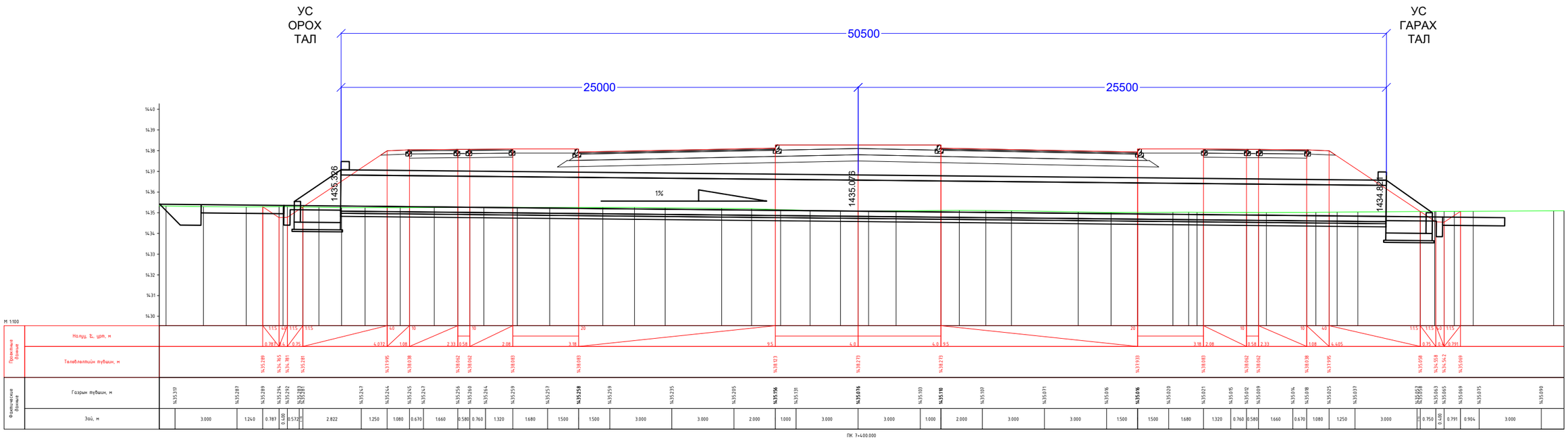

Захиалагч:	Гүйцэтгэгч:	УЛААНБААТАР-МАНДАЛГОВЬ А0201 ЧИГЛЭЛИЙН ЗАМААС СЭРГЭЛЭН СУМ А25 ЧИГЛЭЛИЙН АВТО ЗАМ ХҮРЭХ ХАТУУ ХУЧИЛТТАЙ АВТО ЗАМЫН ИНЖЕНЕРИЙН НАРИЙВЧИЛСАН ЗУРАГ				ХХЗ		
Төв аймаг, Сэргэлэн сум, Засаг даргын Тамгын газрын байр Утас: 88507615	УБ хот, Сүхбаатар дүүрэг, 1-хороо, Нарны зам-62, Юнион Бюлдинг С блок 15-р давхар С-1502 тоот Утас: 77758999	Захирал	Д.Эрдэнэчимэг		1.1.9.5 ХООЛОЙН ХОЛБОЛТЫН ЗУРАГ	Масштаб М1: 200		
		Зургийн инж	Ж.Эрболат			Үе шат	Хуудас	Бүх.хуудас
		Гүйцэтгэсэн	Г.Эрдэнэдалай			А3	06	10
СЭРГЭЛЭН СУМЫН ЗАСАГ ДАРГЫН ТАМГЫН ГАЗАР	"ЭМ АЙ ЭЛ" ХХК	Шалгасан	Б.Нямгэрэл		ШИФР: TU-SE/25/006	2025/12 Сар		

ТӨЛӨВЛӨЛТИЙН МЭДЭЭЛЭЛ											
1	Хоолойн дугаар	1	2	3	4	5	6	7	8	9	10
2	Хоолойн байршил	Км 0+200	Км 1+000	Км 2+120	Км 4+680	Км 5+960	Км 7+400	Км 9+020	Км 9+560	Км 10+960	Км 12+340
3	Хоолойн огтлол	2м*2м хос	1.5м	1.5м	1.5м	2м*2м	1.5м	1.5м	1.5м	1.5м	2м*2м
4	Хоолойн хэмжээ, м	Дөрвөлжин	Дугуй	Дугуй	Дугуй	Дөрвөлжин	Дугуй	Дугуй	Дугуй	Дугуй	Дөрвөлжин
5	Тэнхлэгтэй огтолцох өнцөг	90	90	90	90	90	90	90	90	90	90
6	Хоолойн хэвгий, i	1%	2%	3%	1%	1%	1%	1%	1%	1%	2%
7	Ус орох тал	Баруун	Баруун	Баруун	Зүүн	Зүүн	Зүүн	Зүүн	Зүүн	Зүүн	Зүүн
8	Авто замын тэнхлэгээс зүүн L1	25.5	26	26.5	25	25.5	25	24.5	25	25	24
9	Авто замын тэнхлэгээс баруун L2	25	25	24	25.5	25	25.5	25.5	25.5	25.5	26
10	Хоолойн урт, м	50.5	51	50.5	50.5	50.5	50.5	50	50.5	50.5	50
11	Хоолойн ус зүүн амсрын түвшин, м	1379.24	1378.891	1390.696	1401.73	1414.788	1435.326	1460.654	1468.619	1492.532	1518.98
12	Хоолойн тэнхлэгийн түвшин, м	1379.491	1379.411	1391.493	1401.646	1415.042	1435.076	1460.409	1468.369	1492.282	1518.499
13	Хоолойн ус баруун амсрын түвшин, м	1379.741	1379.911	1392.211	1401.225	1415.293	1434.821	1460.154	1468.114	14925.027	1517.98

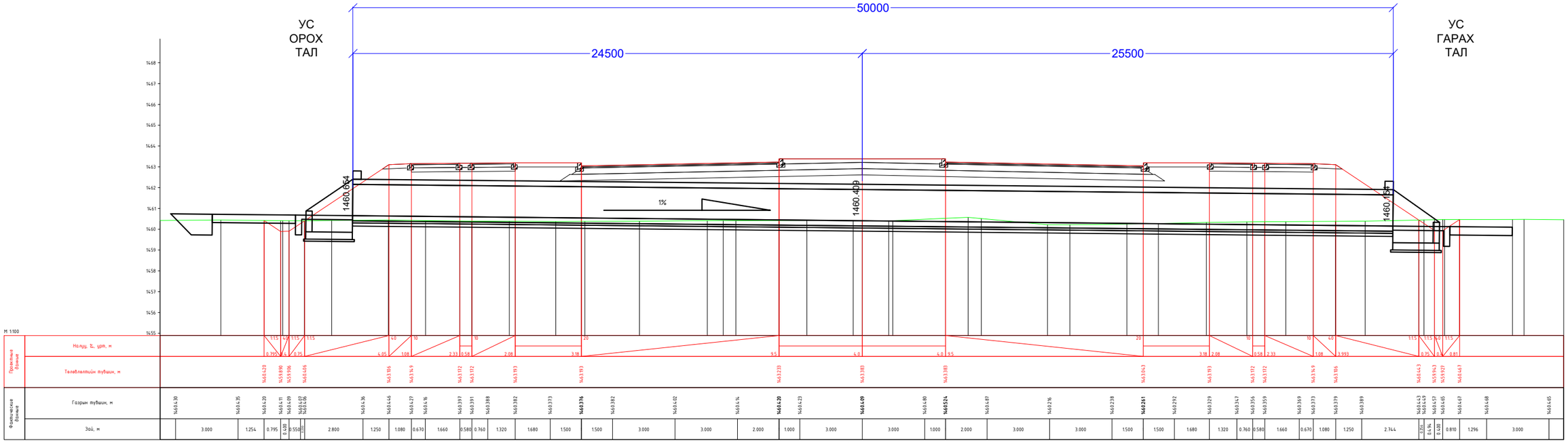

Захиалагч:	Гүйцэтгэгч:	УЛААНБААТАР-МАНДАЛГОВЬ А0201 ЧИГЛЭЛИЙН ЗАМААС СЭРГЭЛЭН СУМ А25 ЧИГЛЭЛИЙН АВТО ЗАМ ХҮРЭХ ХАТУУ ХУЧИЛТТАЙ АВТО ЗАМЫН ИНЖЕНЕРИЙН НАРИЙВЧИЛСАН ЗУРАГ				ХХЗ		
Төв аймаг, Сэргэлэн сум, Засаг даргын Тамгын газрын байр Утас: 88507615	УБ хот, Сүхбаатар дүүрэг, 1-хороо, Нарны зам-62, Юнион Бюлдинг С блок 15-р давхар С-1502 тоот Утас: 77758999	Захирал	Д.Эрдэнэчимэг		1.1.9.5 ХООЛОЙН ХОЛБОЛТЫН ЗУРАГ	Масштаб М1: 200		
		Зургийн инж	Ж.Эрболат			Үе шат	Хуудас	Бүх.хуудсан
		Гүйцэтгэсэн	Г.Эрдэнэдалай			А3	07	10
СЭРГЭЛЭН СУМЫН ЗАСАГ ДАРГЫН ТАМГЫН ГАЗАР	"ЭМ АЙ ЭЛ" ХХК	Шалгасан	Б.Нямгэрэл		ШИФР: TU-SE/25/006	2025/12 Сар		

ТӨЛӨВЛӨЛТИЙН МЭДЭЭЛЭЛ											
1	Хоолойн дугаар	1	2	3	4	5	6	7	8	9	10
2	Хоолойн байршил	Км 0+200	Км 1+000	Км 2+120	Км 4+680	Км 5+960	Км 7+400	Км 9+020	Км 9+560	Км 10+960	Км 12+340
3	Хоолойн огтлол	2м*2м хос	1.5м	1.5м	1.5м	2м*2м	1.5м	1.5м	1.5м	1.5м	2м*2м
4	Хоолойн хэмжээ, м	Дөрвөлжин	Дугуй	Дугуй	Дугуй	Дөрвөлжин	Дугуй	Дугуй	Дугуй	Дугуй	Дөрвөлжин
5	Тэнхлэгтэй огтолцох өнцөг	90	90	90	90	90	90	90	90	90	90
6	Хоолойн хэвгий, i	1%	2%	3%	1%	1%	1%	1%	1%	1%	2%
7	Ус орох тал	Баруун	Баруун	Баруун	Зүүн	Зүүн	Зүүн	Зүүн	Зүүн	Зүүн	Зүүн
8	Авто замын тэнхлэгээс зүүн L1	25.5	26	26.5	25	25.5	25	24.5	25	25	24
9	Авто замын тэнхлэгээс баруун L2	25	25	24	25.5	25	25.5	25.5	25.5	25.5	26
10	Хоолойн урт, м	50.5	51	50.5	50.5	50.5	50.5	50	50.5	50.5	50
11	Хоолойн ус зүүн амсрын түвшин, м	1379.24	1378.891	1390.696	1401.73	1414.788	1435.326	1460.654	1468.619	1492.532	1518.98
12	Хоолойн тэнхлэгийн түвшин, м	1379.491	1379.411	1391.493	1401.646	1415.042	1435.076	1460.409	1468.369	1492.282	1518.499
13	Хоолойн ус баруун амсрын түвшин, м	1379.741	1379.911	1392.211	1401.225	1415.293	1434.821	1460.154	1468.114	14925.027	1517.98

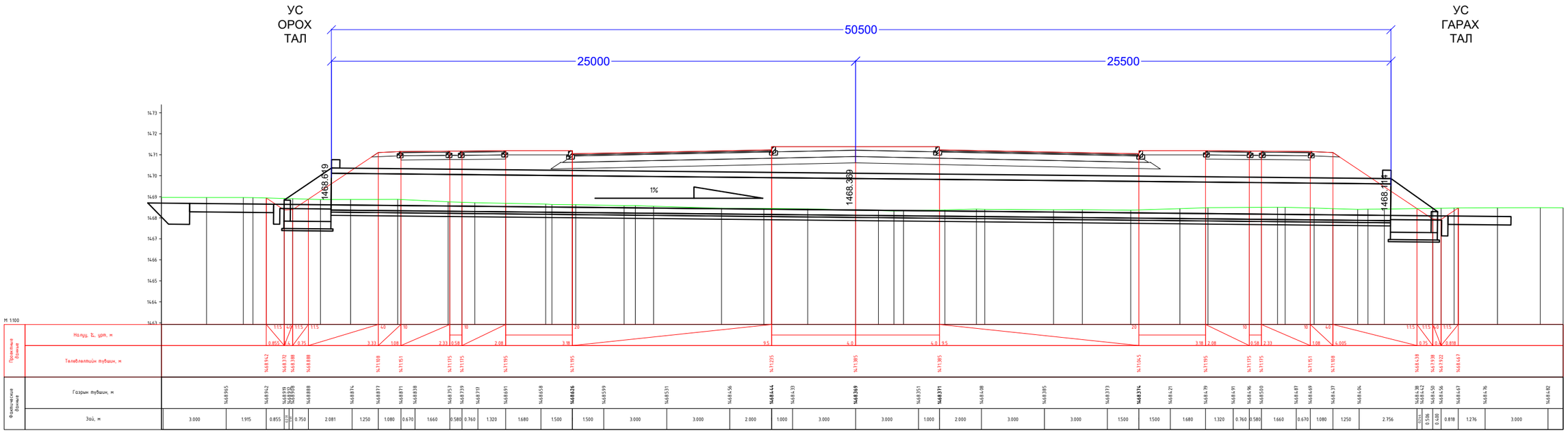

Захиалагч:	Гүйцэтгэгч:	УЛААНБААТАР-МАНДАЛГОВЬ А0201 ЧИГЛЭЛИЙН ЗАМААС СЭРГЭЛЭН СУМ А25 ЧИГЛЭЛИЙН АВТО ЗАМ ХҮРЭХ ХАТУУ ХУЧИЛТТАЙ АВТО ЗАМЫН ИНЖЕНЕРИЙН НАРИЙВЧИЛСАН ЗУРАГ				ХХЗ		
Төв аймаг, Сэргэлэн сум, Засаг даргын Тамгын газрын баруун Утас: 88507615	УБ хот, Сүхбаатар дүүрэг, 1-хороо, Нарны зам-62, Юнион Бөлдинг С блок 15-р давхар С-1502 тоот Утас: 77758999	Захирал	Д.Эрдэнэчимэг		1.1.9.5 ХООЛОЙН ХОЛБОЛТЫН ЗУРАГ	Масштаб	М1: 200	
		Зургийн инж	Ж.Эрболат			Үе шат	Хуудас	Бүх.хуудас
		Гүйцэтгэсэн	Г.Эрдэнэдалай			АЗ	08	10
СЭРГЭЛЭН СУМЫН ЗАСАГ ДАРГЫН ТАМГЫН ГАЗАР	"ЭМ АЙ ЭЛ" ХХК	Шалгасан	Б.Нямгэрэл		ШИФР: TU-SE/25/006	2025/12 Сар		

ТӨЛӨВЛӨЛТИЙН МЭДЭЭЛЭЛ											
1	Хоолойн дугаар	1	2	3	4	5	6	7	8	9	10
2	Хоолойн байршил	Км 0+200	Км 1+000	Км 2+120	Км 4+680	Км 5+960	Км 7+400	Км 9+020	Км 9+560	Км 10+960	Км 12+340
3	Хоолойн огтлол	2м*2м хос	1.5м	1.5м	1.5м	2м*2м	1.5м	1.5м	1.5м	1.5м	2м*2м
4	Хоолойн хэмжээ, м	Дөрвөлжин	Дугуй	Дугуй	Дугуй	Дөрвөлжин	Дугуй	Дугуй	Дугуй	Дугуй	Дөрвөлжин
5	Тэнхлэгтэй огтолцох өнцөг	90	90	90	90	90	90	90	90	90	90
6	Хоолойн хэвгий, i	1%	2%	3%	1%	1%	1%	1%	1%	1%	2%
7	Ус орох тал	Баруун	Баруун	Баруун	Зүүн	Зүүн	Зүүн	Зүүн	Зүүн	Зүүн	Зүүн
8	Авто замын тэнхлэгээс зүүн L1	25.5	26	26.5	25	25.5	25	24.5	25	25	24
9	Авто замын тэнхлэгээс баруун L2	25	25	24	25.5	25	25.5	25.5	25.5	25.5	26
10	Хоолойн урт, м	50.5	51	50.5	50.5	50.5	50.5	50	50.5	50.5	50
11	Хоолойн ус зүүн амсрын түвшин, м	1379.24	1378.891	1390.696	1401.73	1414.788	1435.326	1460.654	1468.619	1492.532	1518.98
12	Хоолойн тэнхлэгийн түвшин, м	1379.491	1379.411	1391.493	1401.646	1415.042	1435.076	1460.409	1468.369	1492.282	1518.499
13	Хоолойн ус баруун амсрын түвшин, м	1379.741	1379.911	1392.211	1401.225	1415.293	1434.821	1460.154	1468.114	14925.027	1517.98

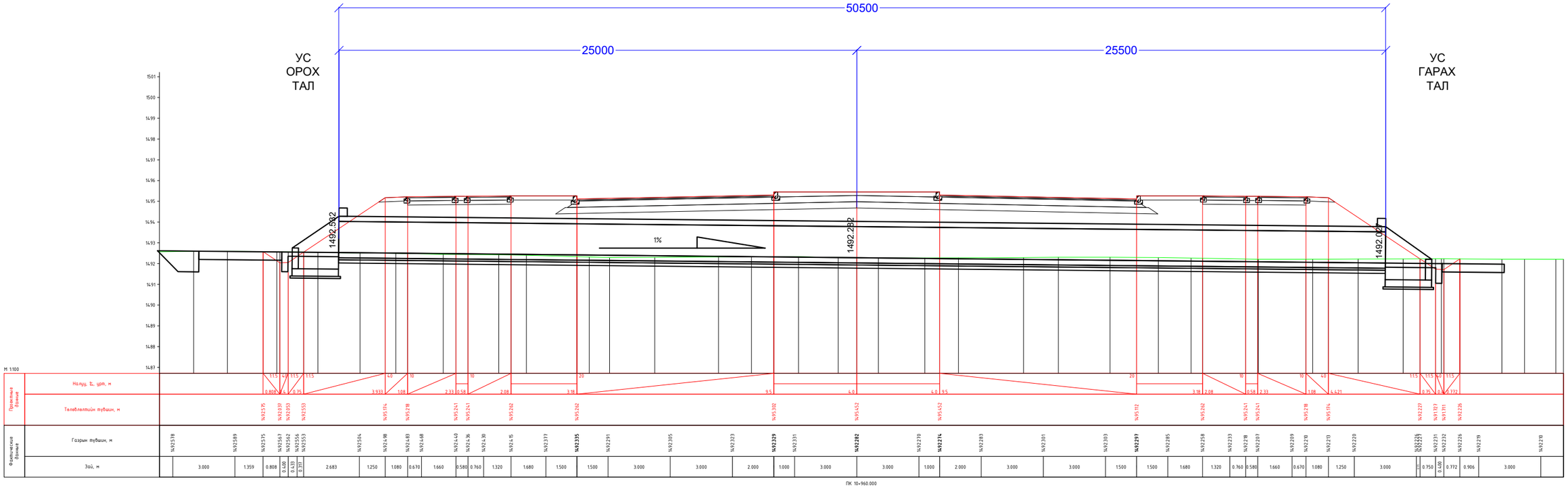

Захиалагч:	Гүйцэтгэгч:	УЛААНБААТАР-МАНДАЛГОВЬ А0201 ЧИГЛЭЛИЙН ЗАМААС СЭРГЭЛЭН СУМ А25 ЧИГЛЭЛИЙН АВТО ЗАМ ХҮРЭХ ХАТУУ ХУЧИЛТТАЙ АВТО ЗАМЫН ИНЖЕНЕРИЙН НАРИЙВЧИЛСАН ЗУРАГ				ХХЗ		
Төв аймаг, Сэргэлэн сум, Засаг даргын Тамгын газрын байр Утас: 88507615	УБ хот, Сүхбаатар дүүрэг, 1-хороо, Нарны зам-62, Юнион Бөлдинг С блок 15-р давхар С-1502 тоот Утас: 77758999	Захирал	Д.Эрдэнэчимэг		1.1.9.5 ХООЛОЙН ХОЛБОЛТЫН ЗУРАГ	Масштаб М1: 200		
		Зургийн инж	Ж.Эрболат			Үе шат	Хуудас	Бүх.хуудсан
		Гүйцэтгэсэн	Г.Эрдэнэдалай			АЗ	09	10
СЭРГЭЛЭН СУМЫН ЗАСАГ ДАРГЫН ТАМГЫН ГАЗАР	"ЭМ АЙ ЭЛ" ХХК	Шалгасан	Б.Нямгэрэл		ШИФР: TU-SE/25/006	2025/12 Сар		

ТӨЛӨВЛӨЛТИЙН МЭДЭЭЛЭЛ											
1	Хоолойн дугаар	1	2	3	4	5	6	7	8	9	10
2	Хоолойн байршил	Км 0+200	Км 1+000	Км 2+120	Км 4+680	Км 5+960	Км 7+400	Км 9+020	Км 9+560	Км 10+960	Км 12+340
3	Хоолойн огтлол	2м*2м хос	1.5м	1.5м	1.5м	2м*2м	1.5м	1.5м	1.5м	1.5м	2м*2м
4	Хоолойн хэмжээ, м	Дөрвөлжин	Дугуй	Дугуй	Дугуй	Дөрвөлжин	Дугуй	Дугуй	Дугуй	Дугуй	Дөрвөлжин
5	Тэнхлэгтэй огтолцох өнцөг	90	90	90	90	90	90	90	90	90	90
6	Хоолойн хэвгий, i	1%	2%	3%	1%	1%	1%	1%	1%	1%	2%
7	Ус орох тал	Баруун	Баруун	Баруун	Зүүн	Зүүн	Зүүн	Зүүн	Зүүн	Зүүн	Зүүн
8	Авто замын тэнхлэгээс зүүн L1	25.5	26	26.5	25	25.5	25	24.5	25	25	24
9	Авто замын тэнхлэгээс баруун L2	25	25	24	25.5	25	25.5	25.5	25.5	25.5	26
10	Хоолойн урт, м	50.5	51	50.5	50.5	50.5	50.5	50	50.5	50.5	50
11	Хоолойн ус зүүн амсрын түвшин, м	1379.24	1378.891	1390.696	1401.73	1414.788	1435.326	1460.654	1468.619	1492.532	1518.98
12	Хоолойн тэнхлэгийн түвшин, м	1379.491	1379.411	1391.493	1401.646	1415.042	1435.076	1460.409	1468.369	1492.282	1518.499
13	Хоолойн ус баруун амсрын түвшин, м	1379.741	1379.911	1392.211	1401.225	1415.293	1434.821	1460.154	1468.114	14925.027	1517.98

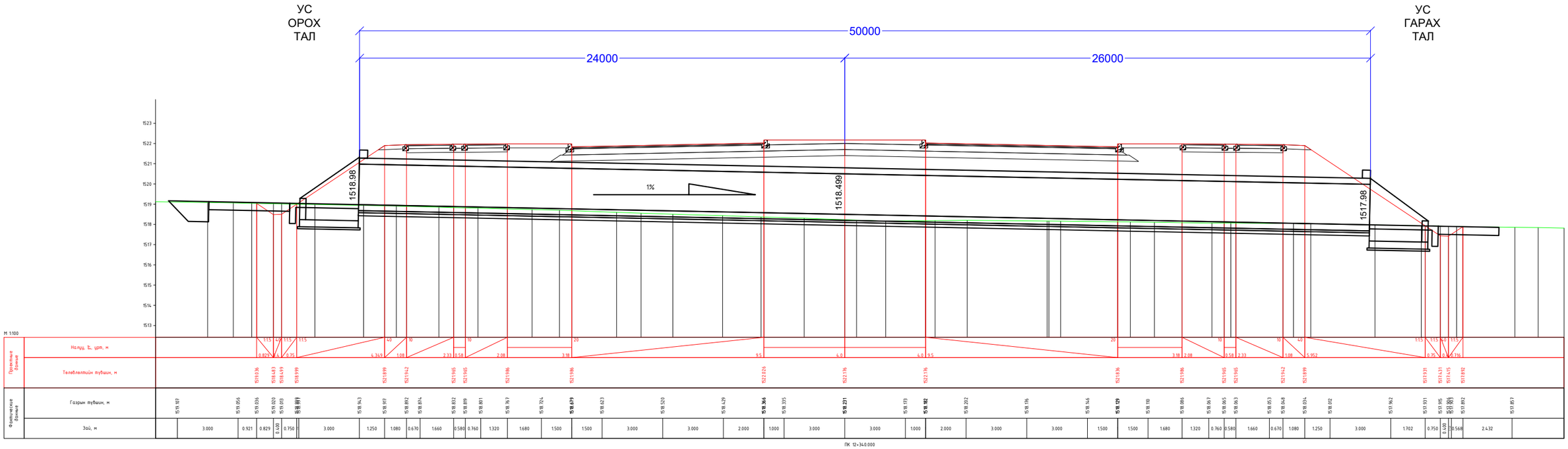

Захиалагч:	Гүйцэтгэгч:					ХХЗ		
Төв аймаг, Сэргэлэн сум, Засаг даргын Тамгын газрын байр Утас: 88507615	УБ хот, Сүхбаатар дүүрэг, 1-хороо, Нарны зам-62, Юнион Бюлдинг С блок 15-р давхар С-1502 тоот Утас: 77758999	УЛААНБААТАР-МАНДАЛГОВЬ А0201 ЧИГЛЭЛИЙН ЗАМААС СЭРГЭЛЭН СУМ А25 ЧИГЛЭЛИЙН АВТО ЗАМ ХҮРЭХ ХАТУУ ХУЧИЛТТАЙ АВТО ЗАМЫН ИНЖЕНЕРИЙН НАРИЙВЧИЛСАН ЗУРАГ				Масштаб М1: 200		
		Захирал	Д.Эрдэнэчимэг		1.1.9.5 ХООЛОЙН ХОЛБОЛТЫН ЗУРАГ	Үе шат	Хуудас	Бүх.хуудсын тоо
		Зургийн инж	Ж.Эрболат			А3	10	10
		Гүйцэтгэсэн	Г.Эрдэнэдалай					
СЭРГЭЛЭН СУМЫН ЗАСАГ ДАРГЫН ТАМГЫН ГАЗАР	"ЭМ АЙ ЭЛ" ХХК	Шалгасан	Б.Нямгэрэл		ШИФР: TU-SE/25/006	2025/12 Сар		

УС ЗАЙЛУУЛАХ БАЙГУУЛАМЖИЙН НЭГ МАЯГИЙН ХӨНДЛӨН ОГТЛОЛ

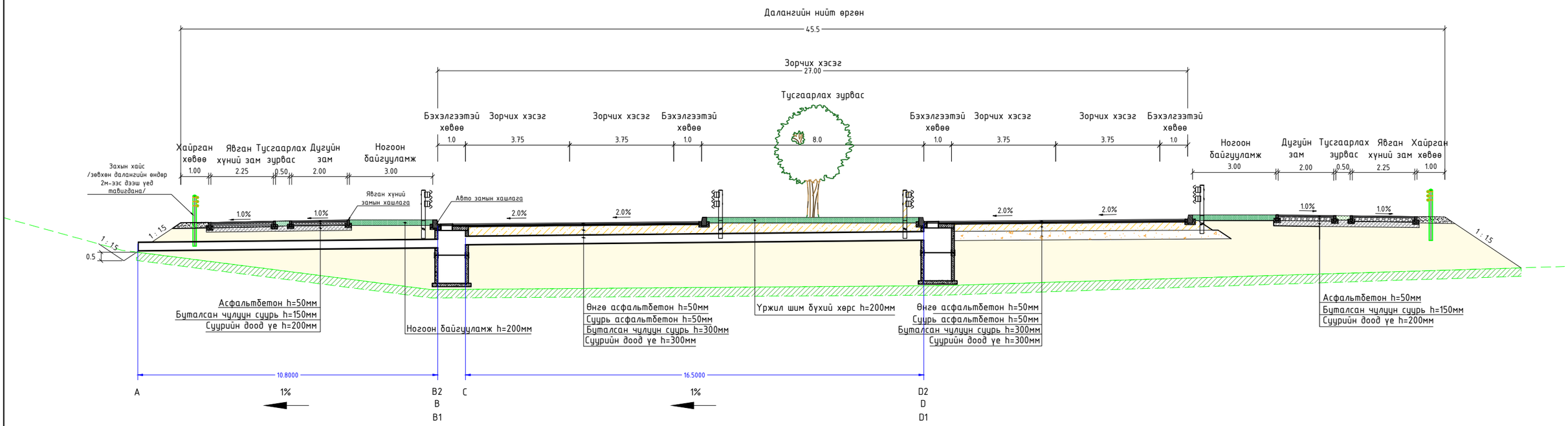

Д/д	Байрлал		A	B	B1	B2	C	D	D1	D2
1	Км	2+880	1401.71	1401.818	1400.968	1403.218	1402.293	1402.458	1401.158	1403.408
2	Км	3+120	1399.241	1399.349	1398.499	1400.749	1399.824	1399.989	1398.689	1400.939
3	Км	3+940	1394.822	1394.93	1394.08	1396.33	1395.025	1395.19	1393.89	1396.14
4	Км	4+060	1395.872	1395.98	1395.13	1397.38	1396.075	1396.24	1394.94	1397.19
5	Км	7+420	1436.707	1436.815	1435.965	1438.215	1437.29	1437.455	1436.155	1438.405
6	Км	7+700	1440.681	1440.789	1439.939	1442.189	1441.264	1441.429	1440.129	1442.379

Тайлбар:

1. Нийт 6 байрлалд хийгдэнэ.
2. Км2+880, Км3+120, Км3+940, Км4+060, Км7+420, Км7+700

Захиалагч:	Гүйцэтгэгч:	УЛААНБААТАР-МАНДАЛГОВЬ А0201 ЧИГЛЭЛИЙН ЗАМААС СЭРГЭЛЭН СУМ А25 ЧИГЛЭЛИЙН АВТО ЗАМ ХҮРЭХ ХАТУУ ХУЧИЛТТАЙ АВТО ЗАМЫН ИНЖЕНЕРИЙН НАРИЙВЧИЛСАН ЗУРАГ			УЗ		
Төв аймаг, Сэргэлэн сум, Засаг даргын Тамгын газрын байр Утас: 88507615	ЧБ хот, Сүхбаатар дүүрэг, 1-хороо, Нарны зам-62, Юнион Бөлдинг С блок 15-р давхар С-1502 тоот Утас: 77758999	Захирал	Д.Эрдэнэчимэг	1.1.9.6 ШҮҮРТ ХУДАГ	Масштаб		М1:
		Зургийн инж	Ж.Эрболат		Үе шат	Хуудас	Бүх.хуудс
		Гүйцэтгэсэн	Г.Эрдэнэдалай		АЗ	1	2
СЭРГЭЛЭН СУМЫН ЗАСАГ ДАРГЫН ТАМГЫН ГАЗАР	"ЭМ АЙ ЭЛ" ХХК	Шалгасан	Б.Нямгэрэл	ШИФР: TU-SE/25/006	2025/12 Сар		

УС ЗАЙЛУУЛАХ БАЙГУУЛАМЖИЙН НЭГ МАЯГИЙН ХӨНДЛӨН ОГТЛОЛ

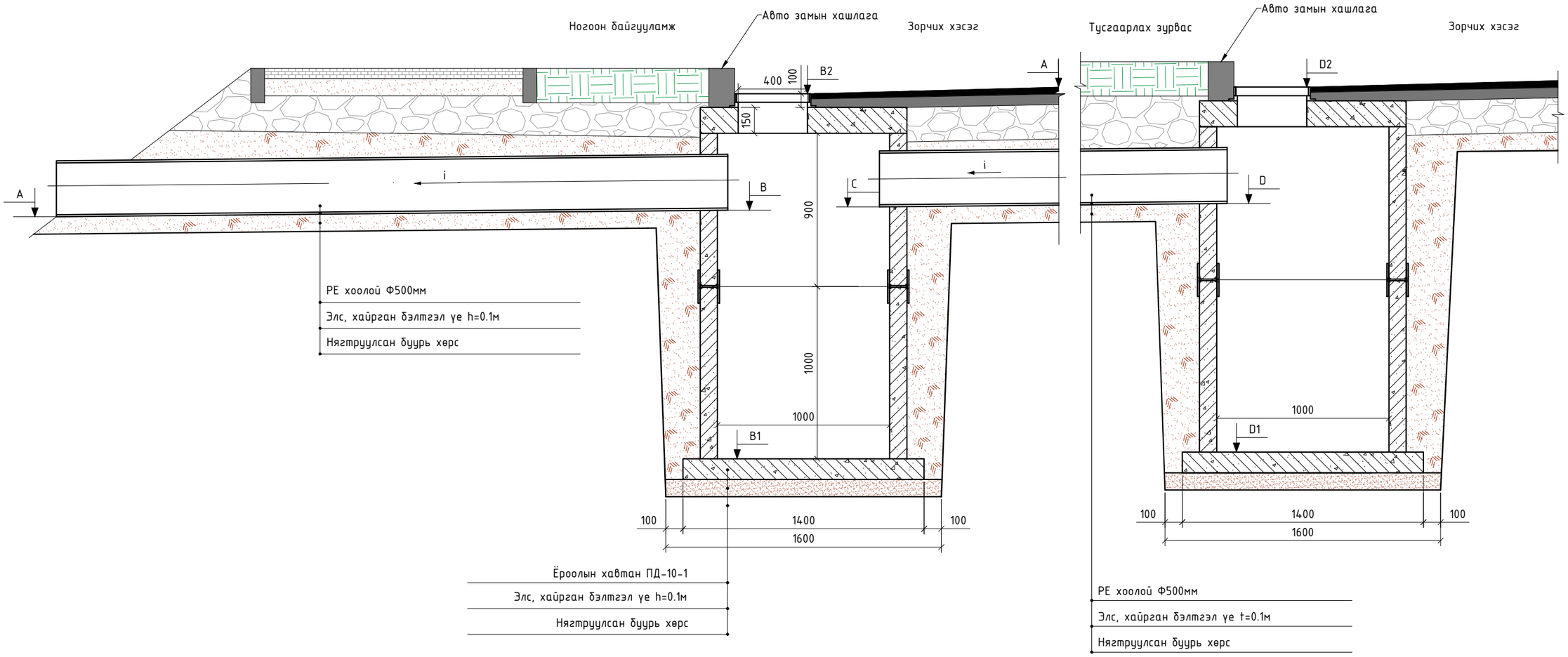

Худгийн сараалжин таг М1:10

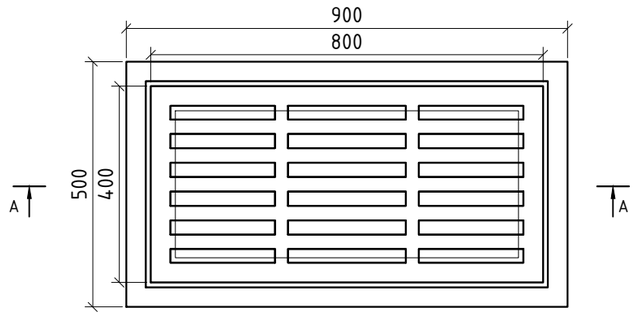

Огтлол А-А М1:10

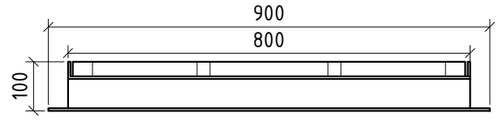

Тайлбар:

1. Дамжуулах хоолойг шороогоор дарж булахдаа хоолойн дээр хатуу зүйл агуулаагүй 30см-ээс багагүй зузаантай элсэн хамгаалах давхаргыг зайлшгүй хийх шаардлагатай.

Захиалагч:	Гүйцэтгэгч:	УЛААНБААТАР-МАНДАЛГОВЬ А0201 ЧИГЛЭЛИЙН ЗАМААС СЭРГЭЛЭН СУМ А25 ЧИГЛЭЛИЙН АВТО ЗАМ ХҮРЭХ ХАТУУ ХУЧИЛТТАЙ АВТО ЗАМЫН ИНЖЕНЕРИЙН НАРИЙВЧИЛСАН ЗУРАГ			УЗ	
Төв аймаг, Сэргэлэн сум, Засаг даргын Тамгын газрын байр Утас: 88507615	УБ хот, Сүхбаатар дүүрэг, 1-хороо, Нарны зам-62, Юнион Билдинг С блок 15-р давхар С-1502 тоот Утас: 77758999	Захирал	Д.Эрдэнэчимэг	1.1.9.6 ШҮҮРТ ХУДАГ	Масштаб М1:	
		Зургийн инж	Ж.Эрболат		Үе шат	Хуудас / Бүх.хуудс
		Гүйцэтгэсэн	Г.Эрдэнэдалай		А3	2 / 2
СЭРГЭЛЭН СУМЫН ЗАСАГ ДАРГЫН ТАМГЫН ГАЗАР	"ЭМ АЙ ЭЛ" ХХК	Шалгасан	Б.Нямгэрэл	ШИФР: TU-SE/25/006	2025/12 Сар	

ГАДАРГУУН УС ЗАЙЛУУЛАХ ХИЙЦ

Дээрээс харагдах байдал M1:50

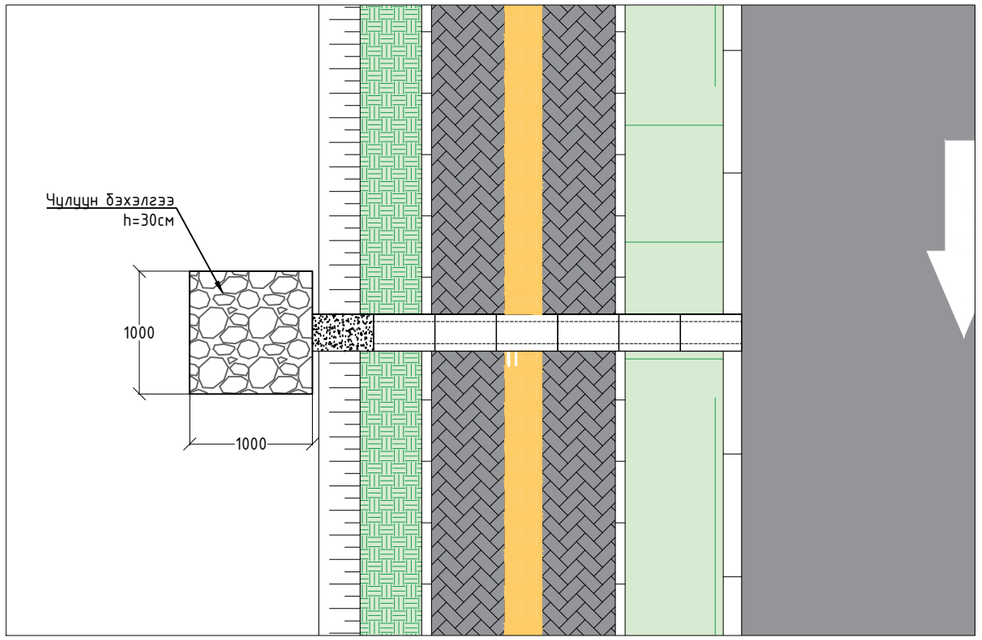

Хажуугаас харагдах байдал M1:50

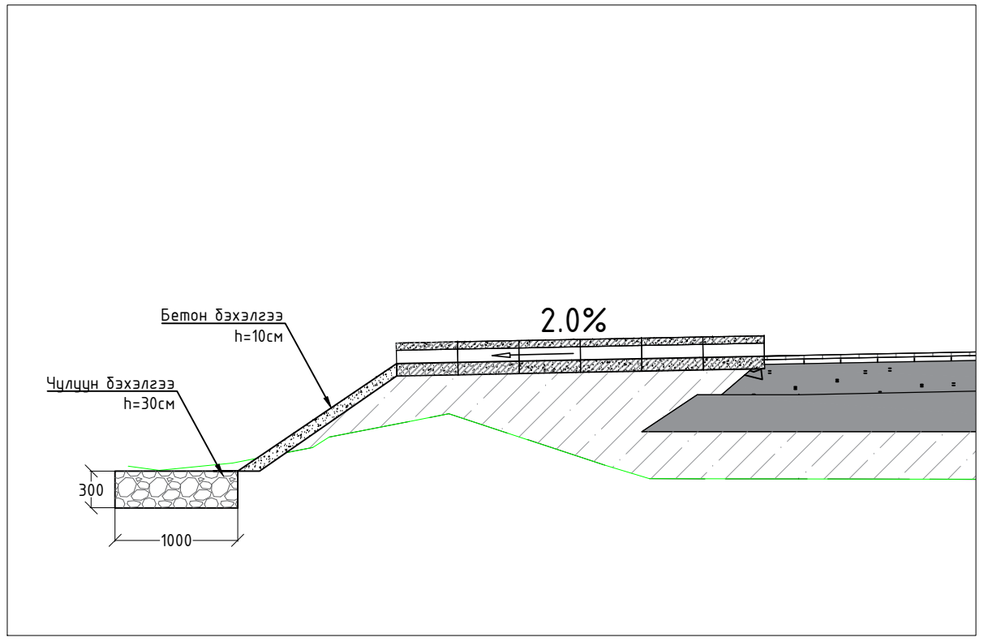

Нүүрнээс харагдах байдал M1:20

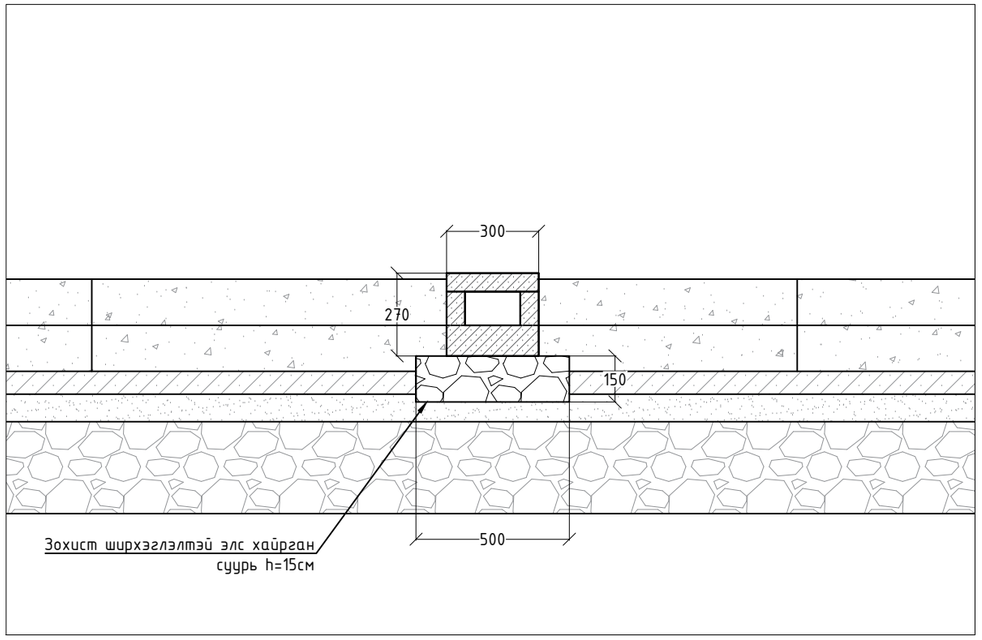

Харагдах байдал M1:40

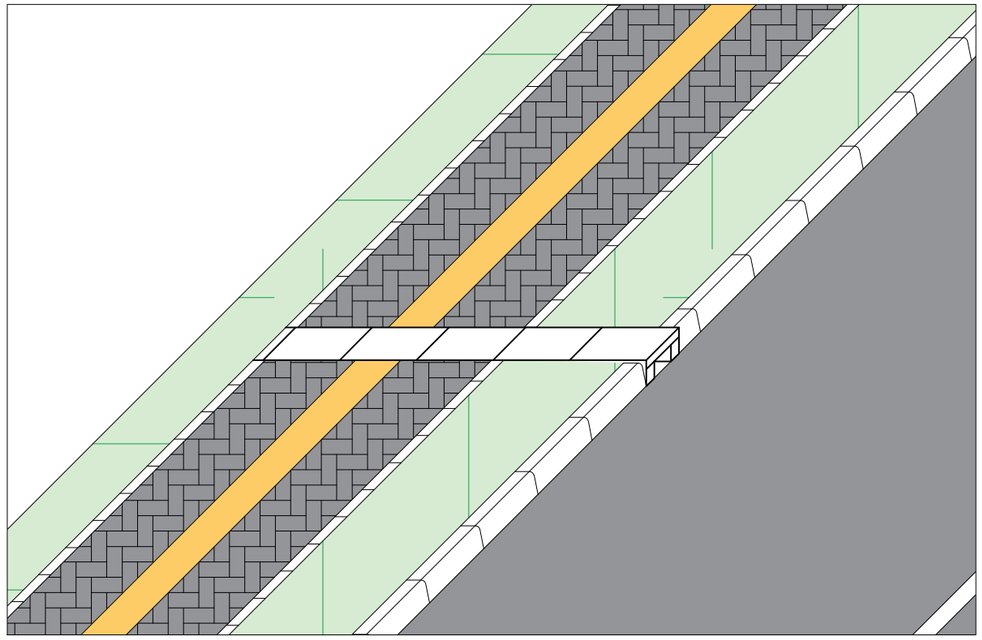

Захиалагч:	Гүйцэтгэгч:	УЛААНБААТАР-МАНДАЛГОВЬ А0201 ЧИГЛЭЛИЙН ЗАМААС СЭРГЭЛЭН СУМ А25 ЧИГЛЭЛИЙН АВТО ЗАМ ХҮРЭХ ХАТУУ ХУЧИЛТТАЙ АВТО ЗАМЫН ИНЖЕНЕРИЙН НАРИЙВЧИЛСАН ЗУРАГ				УЗ		
Төв аймаг, Сэргэлэн сум, Засаг дарын Тамгын газрын байр Утас: 88507615	УБ хот, Сүхбаатар дүүрэг, 1-хороо, Нарны зам-62, Юнион Бизнэйс С блок 15-р давхар С-1502 тоот Утас: 77758999	Захирал	Д.Эрдэнэчимэг		1.1.9.7 ГАДАРГУУН УС ЗАЙЛУУЛАЛТ	Масштаб		M1:
		Зургийн инж	Ж.Эрболат			Үе шат	Хуудас	Бүх.хуудас
		Гүйцэтгэсэн	Г.Эрдэнэдалай			АЗ	1	2
СЭРГЭЛЭН СУМЫН ЗАСАГ ДАРГЫН ТАМГЫН ГАЗАР	"ЭМ АЙ ЭЛ" ХХК	Шалгасан	Б.Нямгэрэл		ШИФР: TU-SE/25/006	2025/12 Сар		

ГАДАРГУУН УС ЗАЙЛУУЛАХ ХИЙЦ

ХИЙЦНИЙ ХЭМЖЭЭС

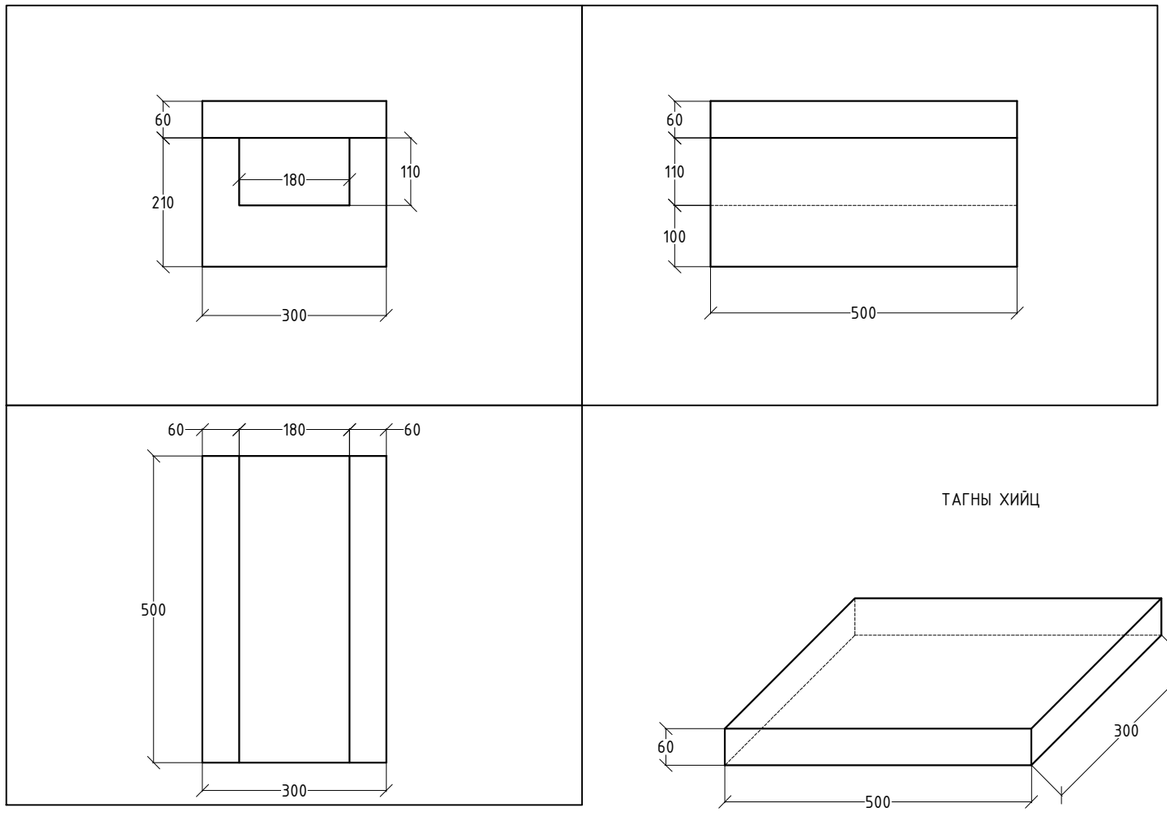

ТАГНЫ ХИЙЦ

ҮНДСЭН ХИЙЦ

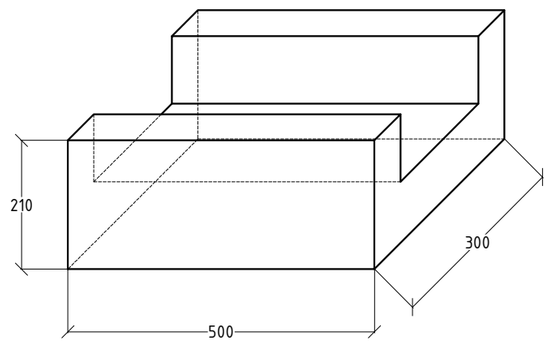

№	Байрлал		Зүүн Урт	Баруун Урт
1	Км	0+150	9.5	9.5
2	Км	0+300	9.5	9.5
3	Км	0+450	9.5	9.5
4	Км	0+600	9.5	9.5
5	Км	0+750	9.5	9.5
6	Км	0+900	9.5	9.5
7	Км	1+020	9.5	9.5
8	Км	1+040	9.5	9.5
9	Км	1+350	9.5	9.5
10	Км	1+500	9.5	9.5
11	Км	1+650	9.5	9.5
12	Км	1+800	9.5	9.5
13	Км	1+950	9.5	9.5
14	Км	2+100	9.5	9.5
15	Км	2+250	9.5	9.5
16	Км	2+400	9.5	9.5
17	Км	2+550	9.5	9.5
18	Км	2+700	9.5	9.5
19	Км	2+850	9.5	0
20	Км	3+150	9.5	9.5
21	Км	3+300	9.5	9.5
22	Км	3+450	9.5	9.5
23	Км	3+730	9.5	9.5
24	Км	3+750	9.5	9.5
25	Км	3+770	9.5	9.5
26	Км	3+900	9.5	9.5
27	Км	4+050	0	9.5
28	Км	4+200	9.5	9.5
29	Км	4+350	9.5	9.5
30	Км	4+500	9.5	9.5
31	Км	4+650	9.5	9.5
32	Км	4+800	9.5	9.5
33	Км	4+950	9.5	9.5
34	Км	5+100	9.5	9.5
35	Км	5+250	9.5	9.5
36	Км	5+400	9.5	9.5
37	Км	5+550	9.5	9.5
38	Км	5+700	9.5	9.5
39	Км	5+850	9.5	9.5
40	Км	6+000	9.5	9.5
41	Км	6+300	9.5	9.5
42	Км	6+450	9.5	9.5
43	Км	6+600	9.5	9.5
44	Км	6+750	9.5	9.5
45	Км	6+900	9.5	9.5
46	Км	7+050	9.5	9.5
47	Км	7+200	9.5	9.5
48	Км	7+350	9.5	9.5
49	Км	7+500	9.5	0
50	Км	7+650	9.5	0
51	Км	7+800	9.5	9.5
52	Км	7+950	9.5	9.5
53	Км	8+100	9.5	9.5
54	Км	8+250	9.5	9.5
55	Км	8+400	9.5	9.5
56	Км	8+550	9.5	9.5
57	Км	8+700	9.5	9.5
58	Км	9+000	9.5	9.5
59	Км	9+150	9.5	9.5
60	Км	9+300	9.5	9.5
61	Км	9+450	9.5	9.5
62	Км	9+600	9.5	9.5
63	Км	9+750	9.5	9.5
64	Км	9+900	9.5	9.5
65	Км	10+050	9.5	9.5
66	Км	10+200	9.5	9.5
67	Км	10+350	9.5	9.5
68	Км	10+500	9.5	9.5
69	Км	10+650	9.5	9.5
70	Км	10+800	9.5	9.5
71	Км	10+950	9.5	9.5
72	Км	11+100	9.5	9.5
73	Км	11+250	9.5	9.5
74	Км	11+400	9.5	9.5
75	Км	11+550	9.5	9.5
76	Км	11+700	9.5	9.5
Нийт		152 байрлал	1444 урт/м	

ТАЙЛБАР:

1. 1% налуутай уг лотки нь 15л/сек чадалтай. ***ФН1%*** 35мм /ус зүйн тооцооны дундаж утга/ үед 1 урт метр авто замаас 0.09л/с ус цуглана. Иймд тооцоогоор 170м ус хураах талбайг усыг зайлуулах боломжтой.

Захиалагч:	Гүйцэтгэгч:	УЛААНБААТАР-МАНДАЛГОВЬ А0201 ЧИГЛЭЛИЙН ЗАМААС СЭРГЭЛЭН СУМ А25 ЧИГЛЭЛИЙН АВТО ЗАМ ХҮРЭХ ХАТУУ ХУЧИЛТТАЙ АВТО ЗАМЫН ИНЖЕНЕРИЙН НАРИЙВЧИЛСАН ЗУРАГ				УЗ		
Төв аймаг, Сэргэлэн сум, Засаг даргын Тамгын газрын байр Утас: 88507615	ЧБ хот, Сүхбаатар дүүрэг, 1-хороо, Нарны зам-62, Юнион Бюлдинг С блок 15-р давхар С-1502 тоот Утас: 77758999	Захирал	Д.Эрдэнэчимэг		1.1.9.7 ГАДАРГУУН УС ЗАЙЛУУЛАЛТ	Масштаб		М1:
		Зургийн инж	Ж.Эрболат			Үе шат	Хуудас	Бүх.хуудс
		Гүйцэтгэсэн	Г.Эрдэнэдалай			А3	2	2
СЭРГЭЛЭН СУМЫН ЗАСАГ ДАРГЫН ТАМГЫН ГАЗАР	"ЭМ АЙ ЭЛ" ХХК	Шалгасан	Б.Нямгэрэл		ШИФР: TU-SE/25/006	2025/12 Сар		

УЛААНБААТАР-МАНДАЛГОВЬ А0201 ЧИГЛЭЛИЙН ЗАМААС СЭРГЭЛЭН СУМ А25 ЧИГЛЭЛИЙН АВТО ЗАМ ХҮРЭХ ХАТУУ ХУЧИЛТТАЙ АВТО ЗАМЫН ИНЖЕНЕРИЙН НАРИЙВЧИЛСАН ЗУРАГ	
№	ЗУРГИЙН НЭР
1	БАЙРШЛЫН ТОЙМ
2	ТРАССЫН БАЙГУУЛАЛТ
3	ДЭВСГЭР ЗУРАГ, ДАГУУ ОГТЛОЛ
4	ТЭНХЛЭГИЙН КООРДИНАТ
5	ХЭВТЭЭ МУРУЙ ШУЛУУНЫ ХҮСНЭГТ
6	НЭГ МАЯГИЙН ХӨНДЛӨН ОГТЛОЛ
7	ЯВГАН ЗАМ
8	ХӨДӨЛГӨӨН ЗОХИОН БАЙГУУЛАЛТ
9	УС ЗАЙЛУУЛАЛТ
10	ҮҮЛЗВАР, ЗОГСООЛЫН ЗАЙ ХЭМЖЭЭ
11	БУСАД
12	НАРИЙВЧИЛСАН ХӨНДЛӨН ОГТЛОЛ
13	ТОО ХЭМЖЭЭ

УУЛЗВАР

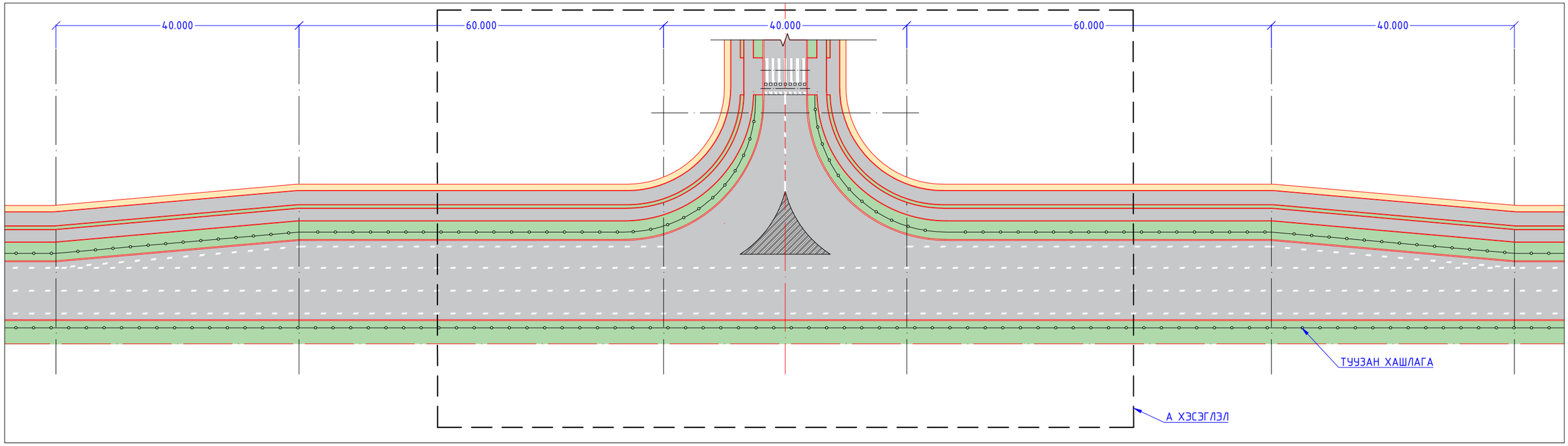

А ХЭСЭГЛЭЛ

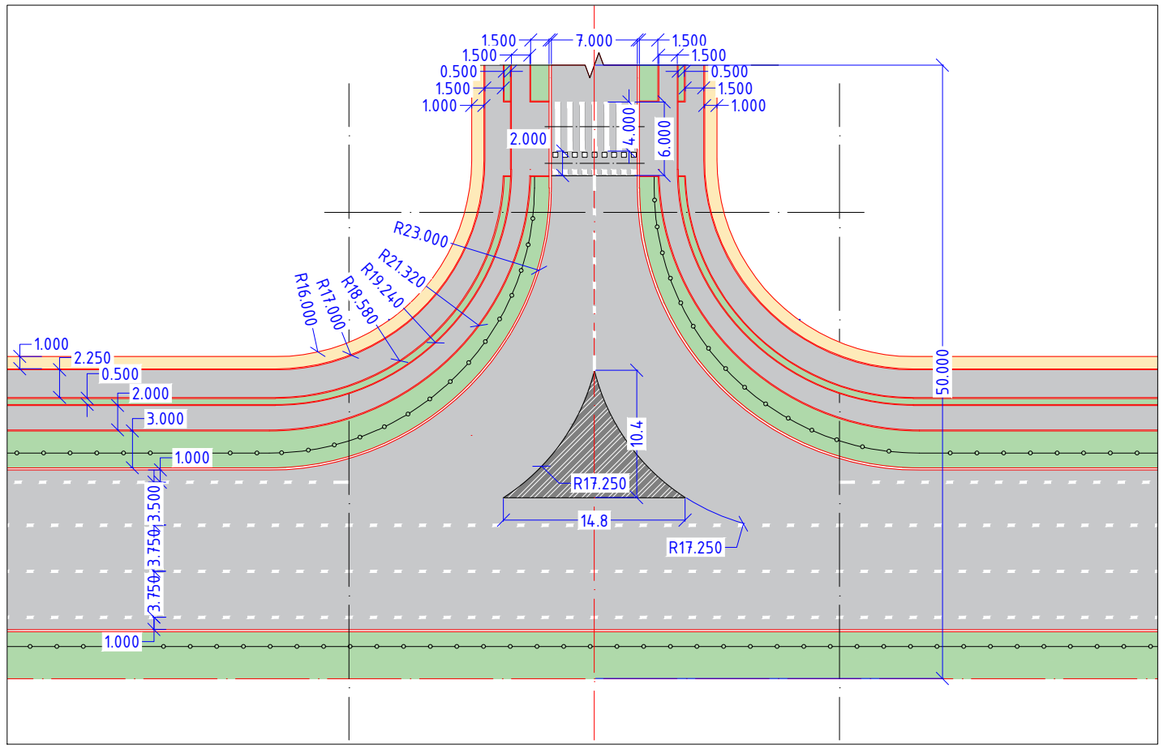

ЭРГЭЛТИЙН СХЕМ

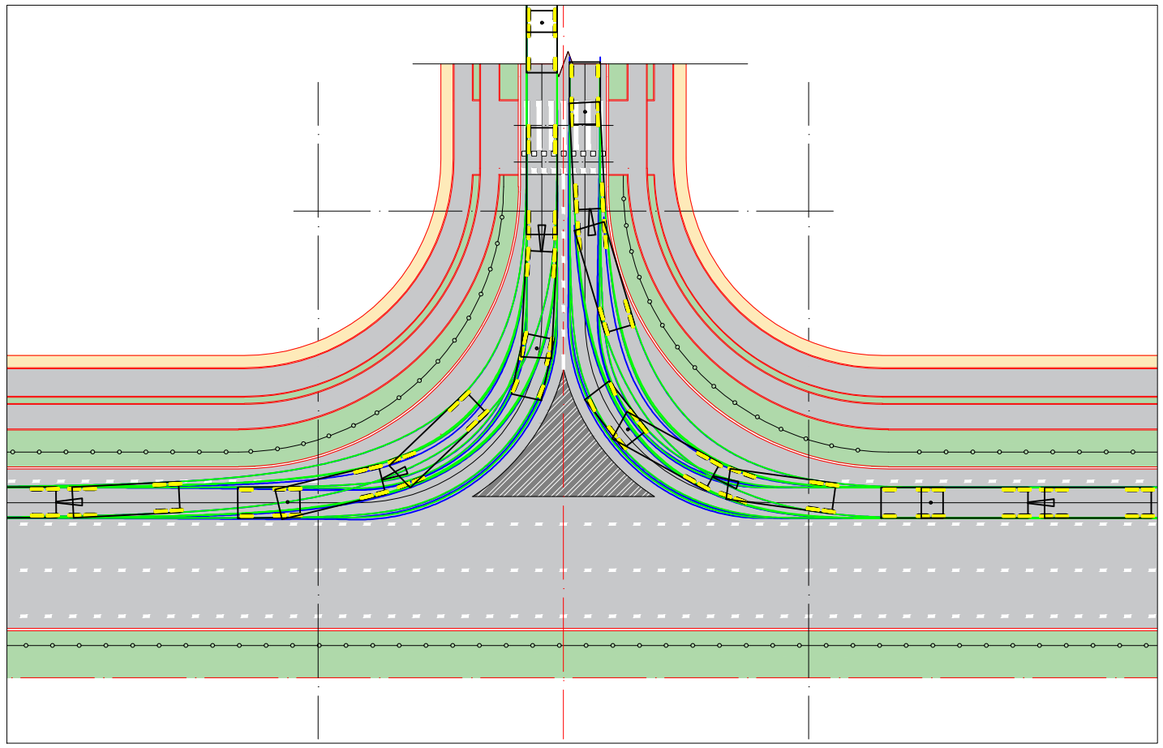

Захиалагч:	Гүйцэтгэгч:	УЛААНБААТАР-МАНДАЛГОВЬ А0201 ЧИГЛЭЛИЙН ЗАМААС СЭРГЭЛЭН СУМ А25 ЧИГЛЭЛИЙН АВТО ЗАМ ХҮРЭХ ХАТУУ ХУЧИЛТТАЙ АВТО ЗАМЫН ИНЖЕНЕРИЙН НАРИЙВЧИЛСАН ЗУРАГ				У		
Төв аймаг, Сэргэлэн сум, Засаг даргын Тамгын газрын байр Утас: 88507615	ҮБ хот, Сүхбаатар дүүрэг, 1-хороо, Нарны зам-62, Юнион Бөлдинг С блок 15-р давхар С-1502 тоот Утас: 77758999	Захирал	Д.Эрдэнэчимэг		1.1.10.1 УУЛЗВАР	Масштаб	М1:	
		Зургийн инж	Ж.Эрболат			Үе шат	Хуудас	Бүх.хуудсын тоо
		Гүйцэтгэсэн	Г.Эрдэнэдалай			АЗ	1	4
СЭРГЭЛЭН СУМЫН ЗАСАГ ДАРГЫН ТАМГЫН ГАЗАР	"ЗМ АЙ ЭЛ" ХХК	Шалгасан	Б.Нямгэрэл		ШИФР: TU-SE/25/006	2025/12 Сар		

УУЛЗВАР

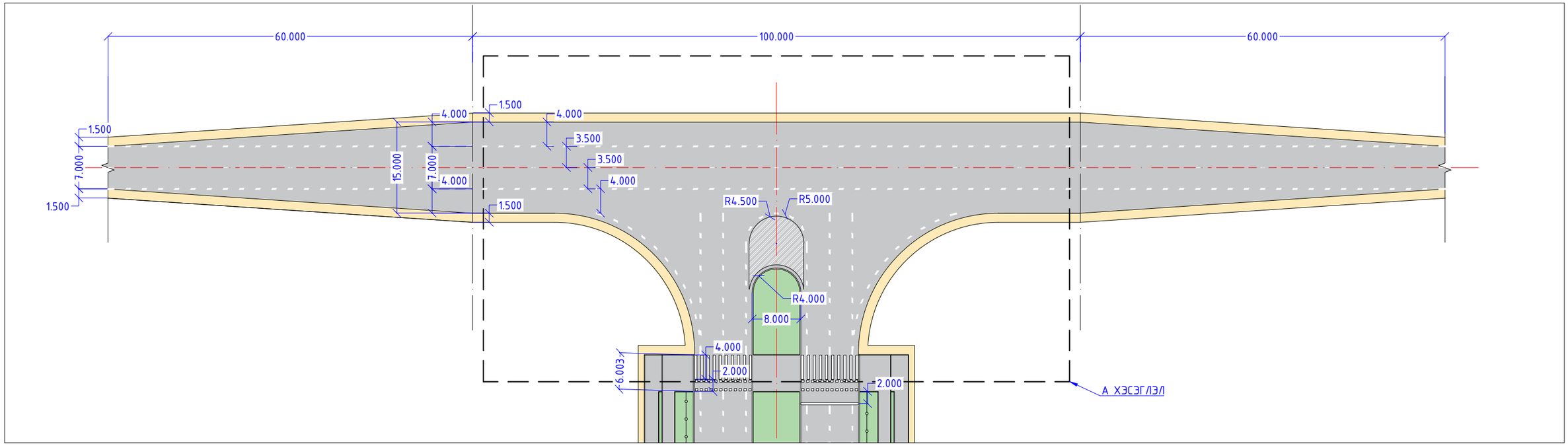

А ХЭСЭГЛЭЛ

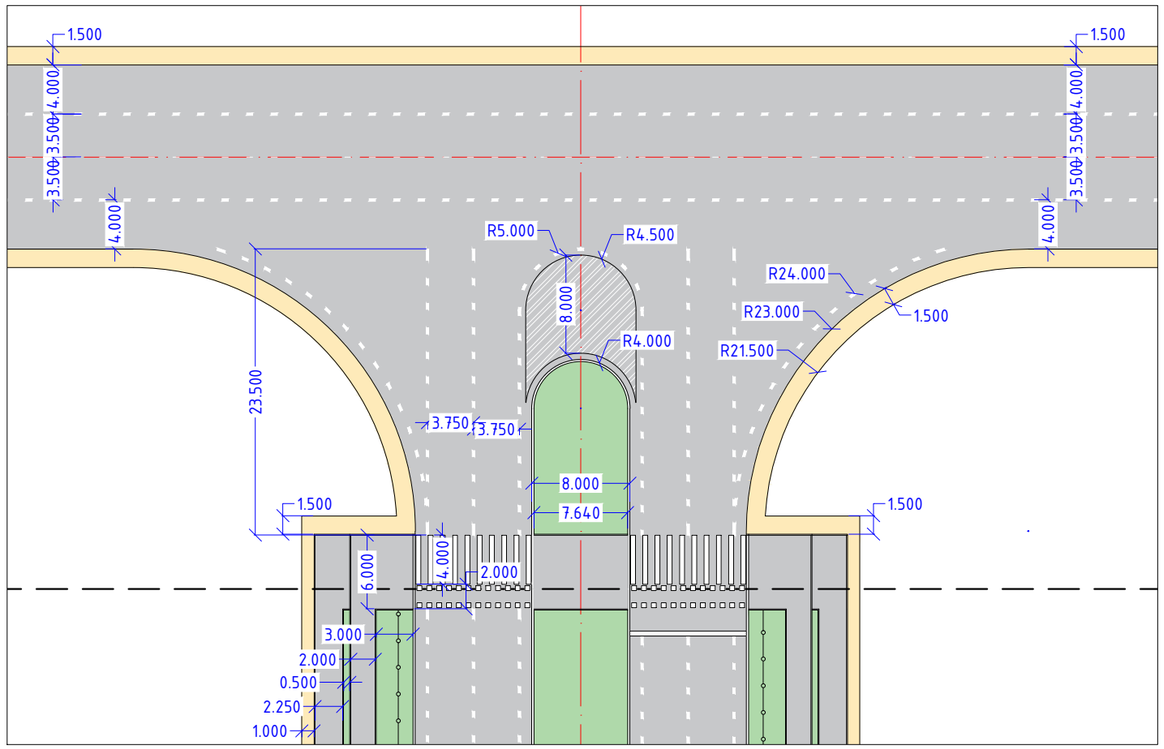

ЭРГЭЛТИЙН СХЕМ

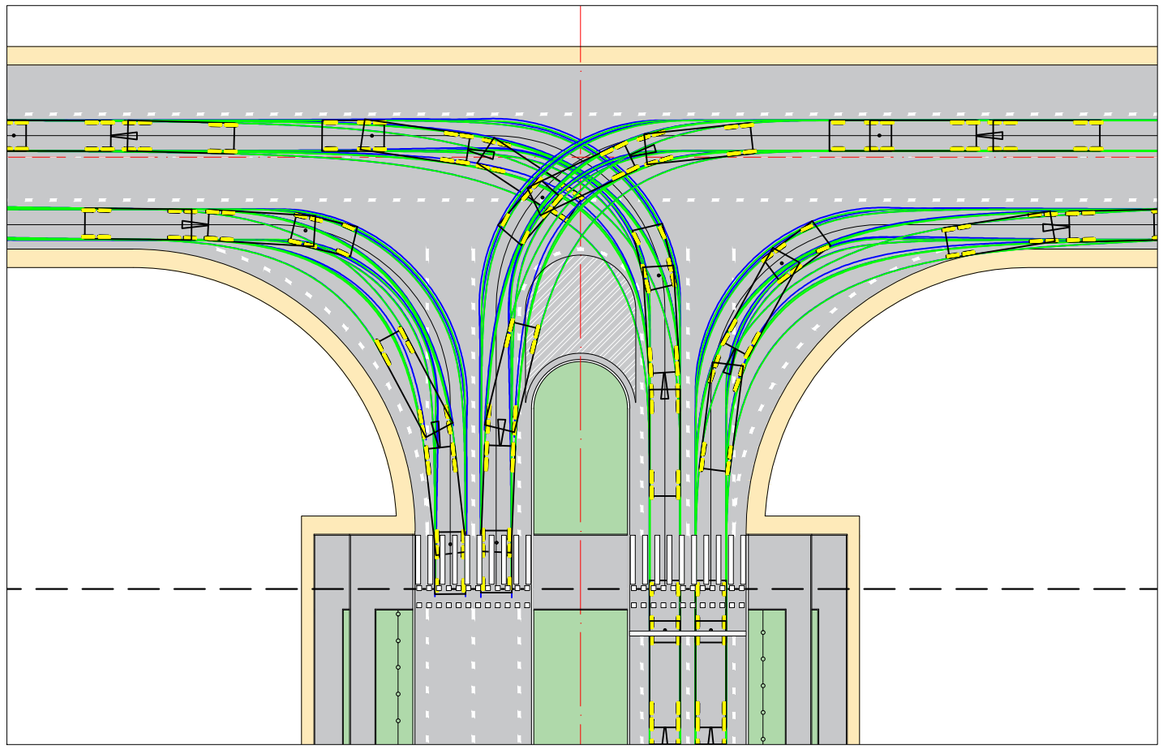

Захиалагч:	Гүйцэтгэгч:	УЛААНБААТАР-МАНДАЛГОВЬ А0201 ЧИГЛЭЛИЙН ЗАМААС СЭРГЭЛЭН СУМ А25 ЧИГЛЭЛИЙН АВТО ЗАМ ХҮРЭХ ХАТУУ ХУЧИЛТТАЙ АВТО ЗАМЫН ИНЖЕНЕРИЙН НАРИЙВЧИЛСАН ЗУРАГ				У		
Төв аймаг, Сэргэлэн сум, Засаг даргын Тамгын газрын байр Утас: 88507615	ЧБ хот, Сүхбаатар дүүрэг, 1-хороо, Нарны зам-62, Юнион Бизнесс С блок 15-р давхар С-1502 тоот Утас: 77758999	Захирал	Д.Эрдэнэчимэг		1.1.10.1 УУЛЗВАР	Масштаб	М1:	
		Зургийн инж	Ж.Эрболат			Уе шат	Хуудас	Бүх.хуудас
		Гүйцэтгэсэн	Г.Эрдэнэдалай			А3	2	4
СЭРГЭЛЭН СУМЫН ЗАСАГ ДАРГЫН ТАМГЫН ГАЗАР	"ЭМ АЙ ЭЛ" ХХК	Шалгасан	Б.Нямгэрэл		ШИФР: TU-SE/25/006	2025/12 Сар		

ГҮҮР ЗАМЫН УУЛЗВАР

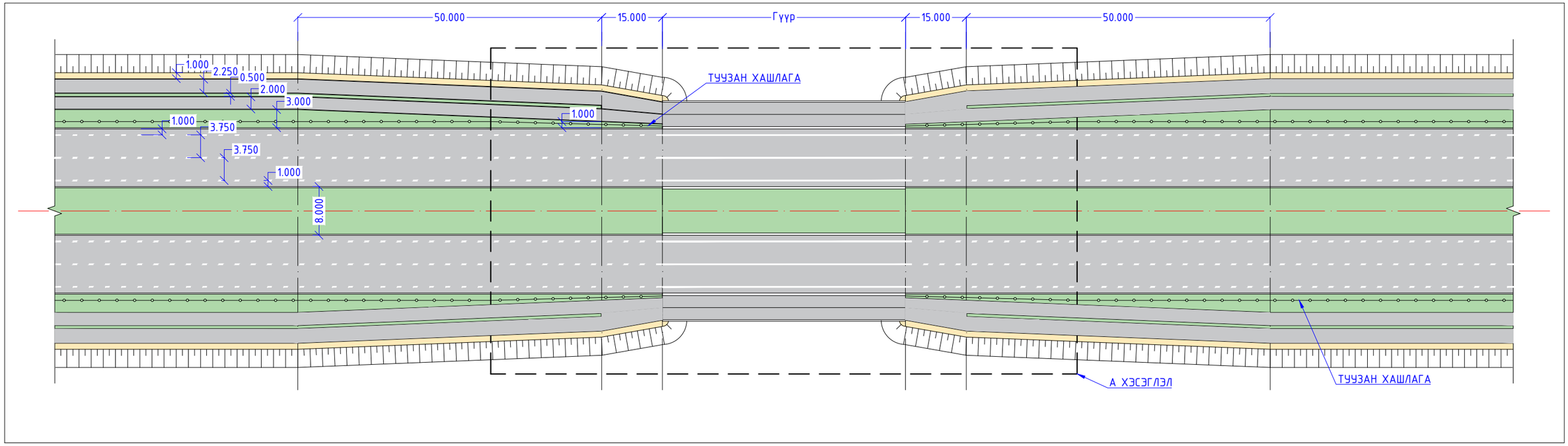

А ХЭСЭГЛЭЛ

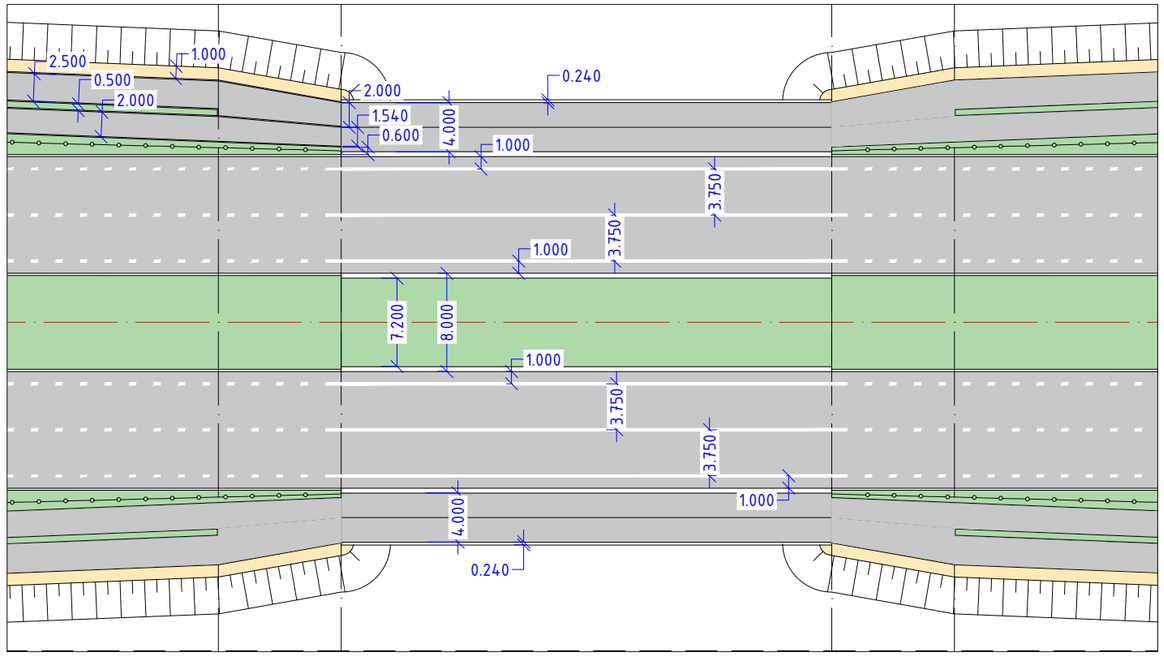

ТАЙЛБАР

1. Гүүрийн зураг төсөл уртыг гүүрийн хэсгээс үзнэ үү.

Захиалагч:	Гүйцэтгэгч:	УЛААНБААТАР-МАНДАЛГОВЬ А0201 ЧИГЛЭЛИЙН ЗАМААС СЭРГЭЛЭН СУМ А25 ЧИГЛЭЛИЙН АВТО ЗАМ ХҮРЭХ ХАТУУ ХУЧИЛТТАЙ АВТО ЗАМЫН ИНЖЕНЕРИЙН НАРИЙВЧИЛСАН ЗУРАГ				У		
Төв аймаг, Сэргэлэн сум, Засаг даргын Тамгын газрын байр Утас: 88507615	ЧБ хот, Сүхбаатар дүүрэг, 1-хороо, Нарны зам-62, Юнион Билдинг С блок 15-р давхар С-1502 тоот Утас: 77758999	Захирал	Д.Эрдэнэчимэг		1.1.10.1 УУЛЗВАР	Масштаб	М1:	
		Зургийн инж	Ж.Эрболат			Үе шат	Хуудас	Бүх.хуудас
		Гүйцэтгэсэн	Г.Эрдэнэдалай			А3	3	4
СЭРГЭЛЭН СУМЫН ЗАСАГ ДАРГЫН ТАМГЫН ГАЗАР	"ЭМ АЙ ЭЛ" ХХК	Шалгасан	Б.Нямгэрэл		ШИФР: TU-SE/25/006	2025/12 Сар		

ГҮҮР ЗАМЫН УУЛЗВАР

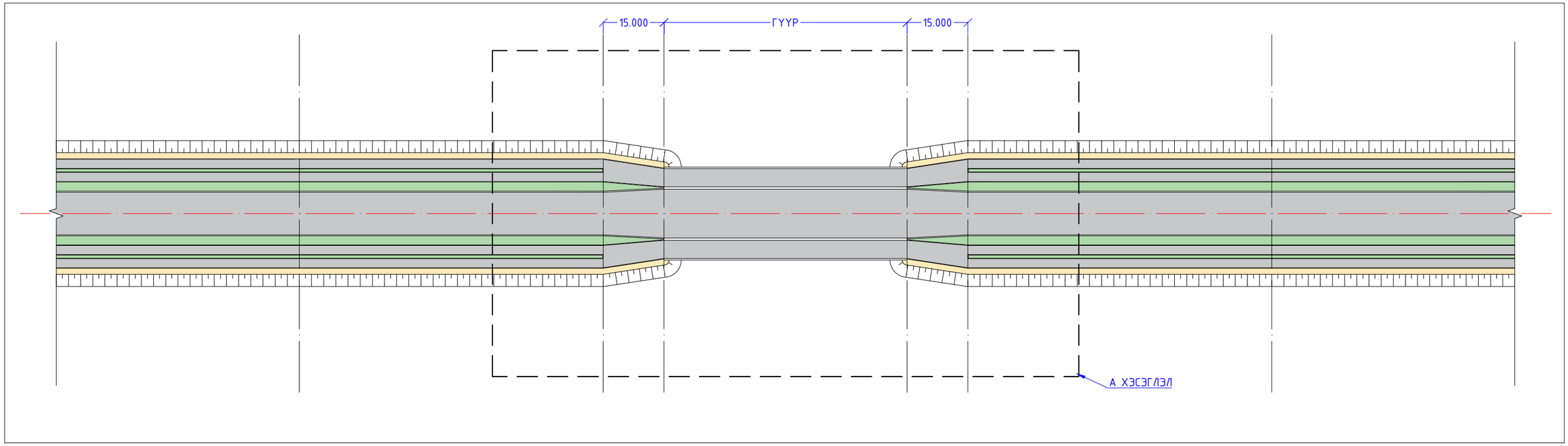

А ХЭСЭГЛЭЛ

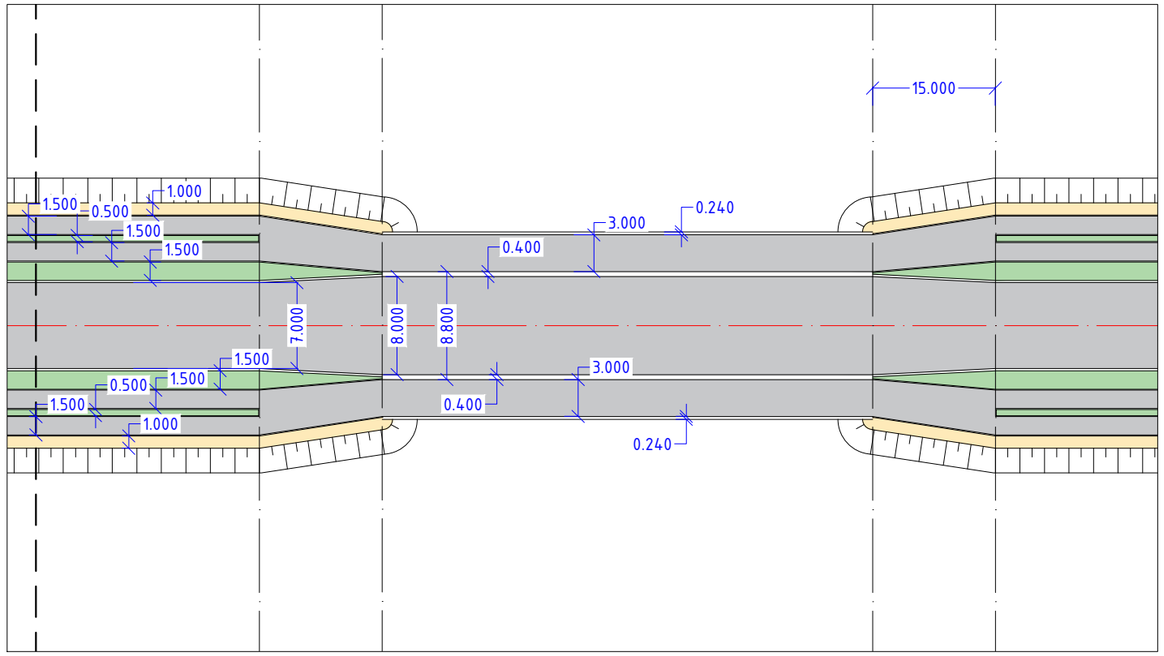

ТАЙЛБАР

1. Гүүрийн зураг төсөл уртыг гүүрийн хэсгээс үзнэ үү.

Захиалагч:	Гүйцэтгэгч:	УЛААНБААТАР-МАНДАЛГОВЬ А0201 ЧИГЛЭЛИЙН ЗАМААС СЭРГЭЛЭН СУМ А25 ЧИГЛЭЛИЙН АВТО ЗАМ ХҮРЭХ ХАТУУ ХУЧИЛТТАЙ АВТО ЗАМЫН ИНЖЕНЕРИЙН НАРИЙВЧИЛСАН ЗУРАГ				У		
Төв аймаг, Сэргэлэн сум, Засаг даргын Тамгын газрын байр Утас: 88507615	ЧБ хот, Сүхбаатар дүүрэг, 1-хороо, Нарны зам-62, Юнион Билдинг С блок 15-р давхар С-1502 тоот Утас: 77758999	Захирал	Д.Эрдэнэчимэг		1.1.10.1 УУЛЗВАР	Масштаб	М1:	
		Зургийн инж	Ж.Эрболат			Үе шат	Хуудас	Бүх.хуудас
		Гүйцэтгэсэн	Г.Эрдэнэдалай			А3	4	4
СЭРГЭЛЭН СУМЫН ЗАСАГ ДАРГЫН ТАМГЫН ГАЗАР	"ЭМ АЙ ЭЛ" ХХК	Шалгасан	Б.Нямгэрэл		ШИФР: TU-SE/25/006	2025/12 Сар		

ЭРГЭЛТ

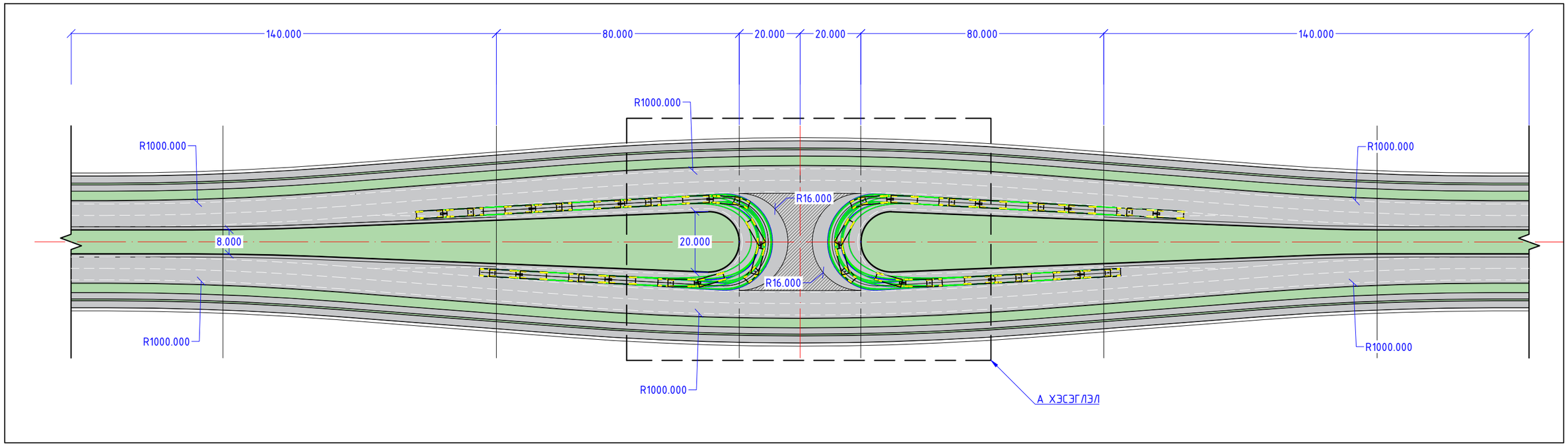

А ХЭСЭГЛЭЛ

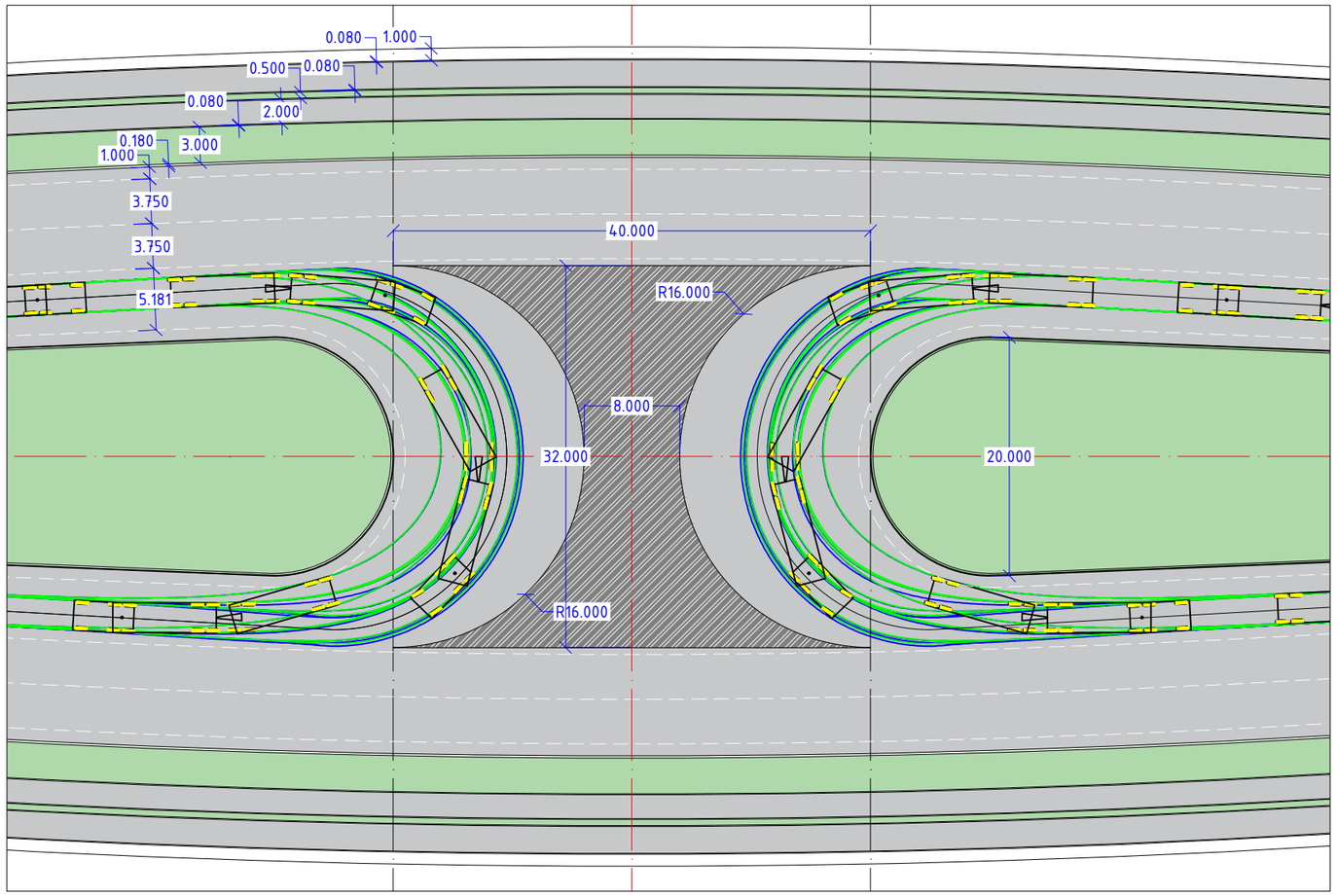

ТАЙЛБАР:

1. Нарийвчилсан хөндлөн огтлол дээрээс хэмжээг харна уу.

Захиалагч:	Гүйцэтгэгч:	УЛААНБААТАР-МАНДАЛГОВЬ А0201 ЧИГЛЭЛИЙН ЗАМААС СЭРГЭЛЭН СУМ А25 ЧИГЛЭЛИЙН АВТО ЗАМ ХҮРЭХ ХАТУУ ХУЧИЛТТАЙ АВТО ЗАМЫН ИНЖЕНЕРИЙН НАРИЙВЧИЛСАН ЗУРАГ				Э		
Төв аймаг, Сэргэлэн сум, Засаг даргын Тамгын газрын баруун талд Утас: 88507615	ЧБ хот, Сүхбаатар дүүрэг, 1-хороо, Нарны зам-62, Юнион Бюлдинг С блок 15-р давхар С-1502 тоот Утас: 77758999	Захирал	Д.Эрдэнэчимэг		1.1.10.2 ЭРГЭЛТ	Масштаб		М1:
		Зургийн инж	Ж.Эрболат			Үе шат	Хуудас	Бүх.хуудсын тоо
		Гүйцэтгэсэн	Г.Эрдэнэдалай			А3	1	2
СЭРГЭЛЭН СУМЫН ЗАСАГ ДАРГЫН ТАМГЫН ГАЗАР	"ЭМ АЙ ЭЛ" ХХК	Шалгасан	Б.Нямгэрэл		ШИФР: TU-SE/25/006	2025/12 Сар		

ЭРГЭЛТ

Хэсэг		ЗҮҮН													БАРУУН												
		Хевее	ЯЗХ	ЯХЗ	ЯЗХ	НБ	ЯЗХ	ДЗ	ЯЗХ	НБ	АЗХ	ЗХ	АЗХ	ТЗ (АЗХ хамт)	ТЗ (АЗХ хамт)	АЗХ	ЗХ	АЗХ	НБ	ЯЗХ	ДЗ	ЯЗХ	НБ	ЯЗХ	ЯХЗ	ЯЗХ	Хевее
Үндсэн хэмжээ	м	1	0.08	2.25	0.08	0.5	0.08	2	0.08	3	0.18	9.5	0.18	4	4	0.18	9.5	0.18	3	0.08	2	0.08	0.5	0.08	2.25	0.08	1
	0											9.504		4	4		9.504										
	20											9.537		4	4		9.537										
	40											9.899		4	4		9.899										
	60											10.462		4.196	4.196		10.462										
	80											11.027		4.796	4.796		11.027										
	100											11.722		5.595	5.595		11.722										
	120											12.449		6.394	6.394		12.449										
	140											13.176		7.188	7.188		13.176										
	160											13.904		7.988	7.988		13.904										
	180											14.498		8.792	8.792		14.498										
	200											14.699		9.588	9.588		14.699										
	220											24.888		0	0		24.888										
Байрлал	240	1	0.08	2.25	0.08	0.5	0.08	2	0.08	3	0.18	25.087	0.18	0	0	0.18	25.087	0.18	3	0.08	2	0.08	0.5	0.08	2.25	0.08	1
	260											24.888		0	0		24.888										
	280											14.699		9.588	9.588		14.699										
	300											14.498		8.792	8.792		14.498										
	320											13.904		7.988	7.988		13.904										
	340											13.176		7.188	7.188		13.176										
	360											12.449		6.394	6.394		12.449										
	380											11.722		5.595	5.595		11.722										
	400											11.027		4.796	4.796		11.027										
	420											10.462		4.196	4.196		10.462										
	440											9.899		4	4		9.899										
	460											9.537		4	4		9.537										
	480											9.504		4	4		9.504										

Захиалагч:	Гүйцэтгэгч:	УЛААНБААТАР-МАНДАЛГОВЬ А0201 ЧИГЛЭЛИЙН ЗАМААС СЭРГЭЛЭН СУМ А25 ЧИГЛЭЛИЙН АВТО ЗАМ ХҮРЭХ ХАТУУ ХУЧИЛТТАЙ АВТО ЗАМЫН ИНЖЕНЕРИЙН НАРИЙВЧИЛСАН ЗУРАГ				Э		
Төв аймаг, Сэргэлэн сум, Засаг даргын Тамгын газрын байр Утас: 88507615	ҮБ хот, Сүхбаатар дүүрэг, 1-хороо, Нарны зам-62, Юнион Бюлдинг С блок 15-р давхар С-1502 тоот Утас: 77758999	Захирал	Д.Эрдэнэчимэг		1.1.10.2 ЭРГЭЛТ	Масштаб	М1:	
		Зургийн инж	Ж.Эрболат			Үе шат	Хуудас	Бүх.хуудэ
		Гүйцэтгэсэн	Г.Эрдэнэдалай			А3	2	2
СЭРГЭЛЭН СУМЫН ЗАСАГ ДАРГЫН ТАМГЫН ГАЗАР	"ЭМ АЙ ЭЛ" ХХК	Шалгасан	Б.Нямгэрэл		ШИФР: TU-SE/25/006	2025/12 Сар		

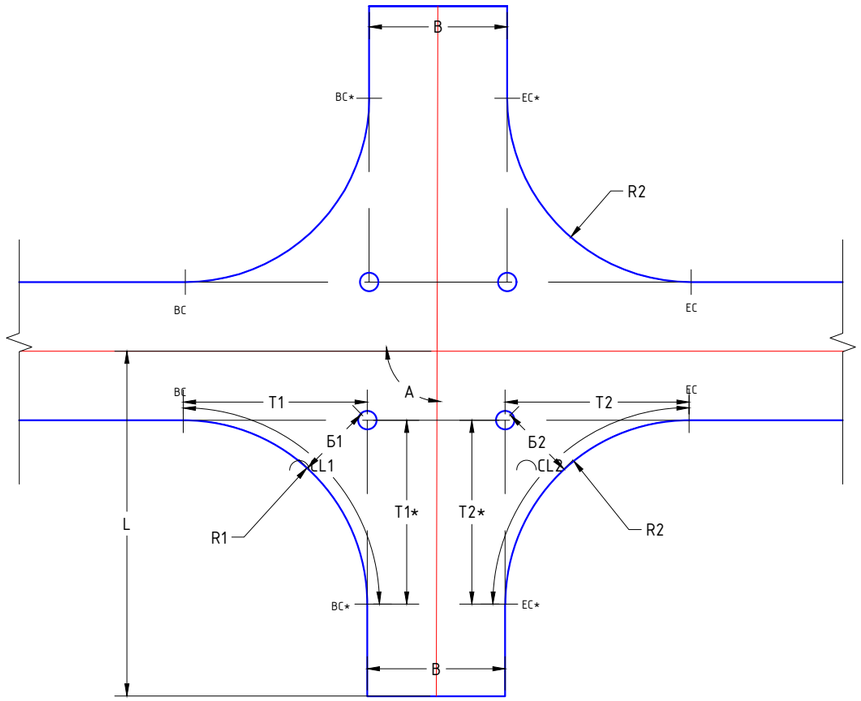

УБ-МГ Зам			1-р гарц			2-р гарц			3-р гарц			Холбоос зам		
Координат	x	y	Координат	x	y	Координат	x	y	Координат	x	y	Координат	x	y
BC	5275754.518	642139.673	BC	5275939.155	645088.821	BC	5275910.217	645107.44	BC	5278121.11	647264.399	BC	5278531.809	647830.844
BC*	5275777.498	642162.39	BC*	5275970.866	645099.902	BC*	5275899.851	645137.105	BC*	5278153.362	647267.852	BC*	5278521.442	647866.950
EC	5275827.804	642140.174	EC	5275974.116	645106.104	EC	5275903.1	645143.308	EC	5278157.742	647273.313	EC	5278566.987	647874.705
EC*	5275804.516	642163.612	EC*	5275965.171	645138.484	EC*	5275933.39	645151.674	EC*	5278154.189	647305.645	EC*	5278541.470	647867.378
A	5275790.628	642132.2	A	5275936.205	645122.012	A	5275936.205	645122.012	A	5278124.347	647295.608	A	5278571.524	647853.189
4-р гарц			**5-р гарц**			**6-р гарц**			**7-р гарц**			**УБ-МГ Зам**		
Координат	x	y	Координат	x	y	Координат	x	y	Координат	x	y	Координат	x	y
BC	5280281.97	648534.738	BC	5280278.171	648568.527	BC	5282102.529	648916.063	BC	5283233.544	649028.513	BC	5284073.66	649108.902
BC*	5280307.191	648514.342	BC*	5280298.553	648593.874	BC*	5282130.152	648898.893	BC*	5283258.182	649007.416	BC*	5284044.24	649124.432
EC	5280314.151	648515.097	EC	5280305.514	648594.63	EC	5282136.975	648900.465	EC	5283265.162	649007.977	EC	5284039.57	649151.025
EC*	5280334.532	648540.446	EC*	5280330.734	648574.235	EC*	5282154.504	648928.04	EC*	5283286.246	649032.743	EC*	5284058.035	649178.702
A	5280306.352	648554.486	A	5280306.352	648554.486	A	5282124.469	648938.641	A	5283258.471	649047.568	A	5284073.645	649143.303

Гол зам (A0201 - A25)

РК+ БАЙРЛАЛ				ӨНЦӨГ	УУЛЗВАР ҮҮСГЭХ ТРАССЫН БАЙРЛАЛ		Радиус, м		Тангенс, м				МУРУЙН УРТ, м		Биссектрис, м		УУЛЗВАРЫН УРТ, м	Өргөн, м
Үндсэн трасс	Уулзвар үүсгэх трасс	зүүн	баруун	A	BC	EC	R1	R2	T1	T1*	T2	T2*	CL1	CL2	Б1	Б2	L	B
Гол зам	1-р гарц	3+000.000		90° 00' 00"	2+960.000	3+040.000	23	23	24.59	24.59	24.59	24.59	37.66	37.66	10.67	10.67	40.96	7
	2-р гарц		3+000.000	90° 00' 00"	3+039.999	2+960.002	23	23	21.52	21.52	21.52	21.52	34.6	34.6	8.49	8.49	39.21	7
	3-р гарц	6+140.000		90° 00' 00"	6+113.500	6+166.500	23	23	23	23	23	23	36.13	36.13	9.53	9.53	40	7
	Холбоос зам		6+854.747	109° 30' 06"	6+868.694	6+812.468	23	23	16.25	16.25	32.55	32.55	28.3	43.96	5.16	16.85	51.82	7
	4-р гарц	8+840.000		90° 00' 00"	8+813.500	8+866.500	23	23	23	23	23	23	36.13	36.13	9.53	9.53	40	7
	5-р гарц		8+840.000	90° 00' 00"	8+866.500	8+813.500	23	23	23	23	23	23	36.13	36.13	9.53	9.53	40	7
	6-р гарц	10+700.000		90° 00' 00"	10+673.500	10+740.000	23	23	23	23	23.34	23.34	36.13	36.47	9.53	9.77	40.15	7
	7-р гарц	11+840.000		90° 00' 00"	11+813.500	11+866.500	23	23	23	23	23	23	36.13	36.13	9.53	9.53	40	7

1-р уулзвар A0201 зам

РК+ БАЙРЛАЛ				ӨНЦӨГ	УУЛЗВАР ҮҮСГЭХ ТРАССЫН БАЙРЛАЛ		Радиус, м		Тангенс, м				МУРУЙН УРТ, м		Биссектрис, м		УУЛЗВАРЫН УРТ, м	Өргөн, м
Үндсэн трасс	Уулзвар үүсгэх трасс	зүүн	баруун	A	BC	EC	R1	R2	T1	T1*	T2	T2*	CL1	CL2	Б1	Б2	L	B
УБ-МГ Зам	Гол зам	0+110.000		91° 26' 08"	0+072.724	0+146.104	23	23	23.58	23.58	22.7	22.7	36.7	35.83	9.94	9.32	31.42	27

2-р уулзвар A25 зам

РК+ БАЙРЛАЛ				ӨНЦӨГ	УУЛЗВАР ҮҮСГЭХ ТРАССЫН БАЙРЛАЛ		Радиус, м		Тангенс, м				МУРУЙН УРТ, м		Биссектрис, м		УУЛЗВАРЫН УРТ, м	Өргөн, м
Үндсэн трасс	Уулзвар үүсгэх трасс	зүүн	баруун	A	BC	EC	R1	R2	T1	T1*	T2	T2*	CL1	CL2	Б1	Б2	L	B
A25 Зам	Гол зам		0+101.241	87° 20' 38"	0+139.195	0+067.667	23	23	24.09	24.09	20.54	20.54	37.19	33.53	10.31	7.84	32.23	27

Захиалагч:	Гүйцэтгэгч:	УЛААНБААТАР-МАНДАЛГОВЬ A0201 ЧИГЛЭЛИЙН ЗАМААС СЭРГЭЛЭН СУМ A25 ЧИГЛЭЛИЙН АВТО ЗАМ ХҮРЭХ ХАТУУ ХУЧИЛТТАЙ АВТО ЗАМЫН ИНЖЕНЕРИЙН НАРИЙВЧИЛСАН ЗУРАГ				УС		
Төв аймаг, Сэргэлэн сум, Засаг даргын Тамгын газрын байр Утас: 88507615	УБ хот, Сүхбаатар дүүрэг, 1-хороо, Нарны зам-62, Юнион Билдинг С блок 15-р давхар С-1502 тоот Утас: 77758999	Захирал	Д.Эрдэнэчимэг		1.1.10.3 УУЛЗВАРЫН СХЕМ	Масштаб	М1:	
		Зургийн инж	Ж.Эрболат			Үе шат	Хуудас	Бүх.хуудас
		Гүйцэтгэсэн	Г.Эрдэнэдалай			А3	1	1
СЭРГЭЛЭН СУМЫН ЗАСАГ ДАРГЫН ТАМГЫН ГАЗАР	"ЭМ АЙ ЭЛ" ХХК	Шалгасан	Б.Нямгэрэл		ШИФР: TU-SE/25/006	2025/12 Сар		

УЛААНБААТАР-МАНДАЛГОВЬ А0201 ЧИГЛЭЛИЙН ЗАМААС СЭРГЭЛЭН СУМ А25 ЧИГЛЭЛИЙН АВТО ЗАМ ХҮРЭХ ХАТУУ ХУЧИЛТТАЙ АВТО ЗАМЫН ИНЖЕНЕРИЙН НАРИЙВЧИЛСАН ЗУРАГ	
№	ЗУРГИЙН НЭР
1	БАЙРШЛЫН ТОЙМ
2	ТРАССЫН БАЙГУУЛАЛТ
3	ДЭВСГЭР ЗУРАГ, ДАГУУ ОГТЛОЛ
4	ТЭНХЛЭГИЙН КООРДИНАТ
5	ХЭВТЭЭ МУРУЙ ШУЛУУНЫ ХҮСНЭГТ
6	НЭГ МАЯГИЙН ХӨНДЛӨН ОГТЛОЛ
7	ЯВГАН ЗАМ
8	ХӨДӨЛГӨӨН ЗОХИОН БАЙГУУЛАЛТ
9	УС ЗАЙЛУУЛАЛТ
10	ҮҮЛЗВАР, ЗОГСООЛЫН ЗАЙ ХЭМЖЭЭ
11	БУСАД
12	НАРИЙВЧИЛСАН ХӨНДЛӨН ОГТЛОЛ
13	ТОО ХЭМЖЭЭ

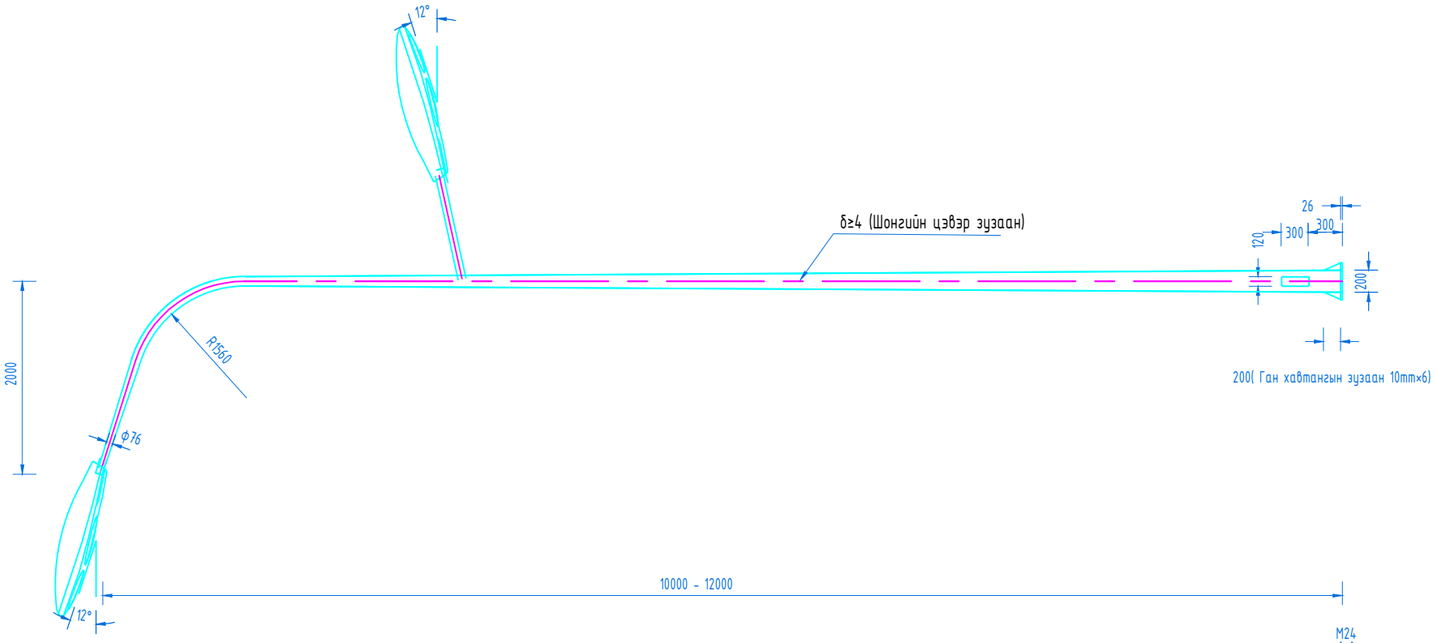

12м Гэрлийн шонгийн суурилуулалт

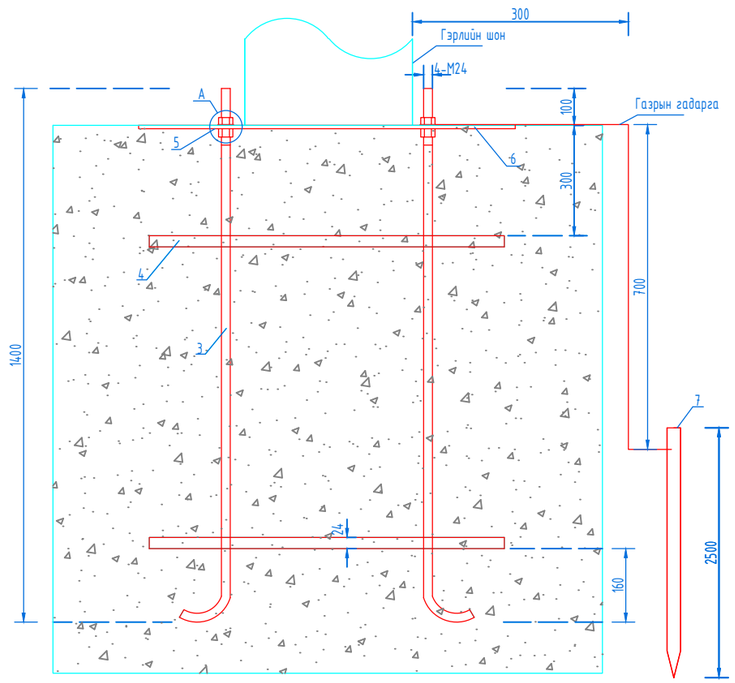

Холболтын бүдүүвч

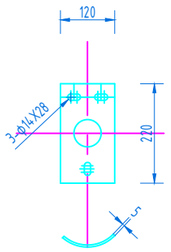

Хяналтын хаалганы схем

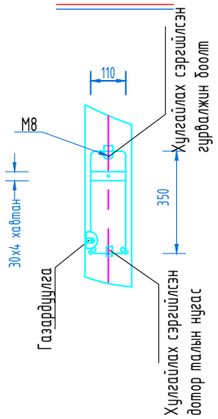

А хэсэг

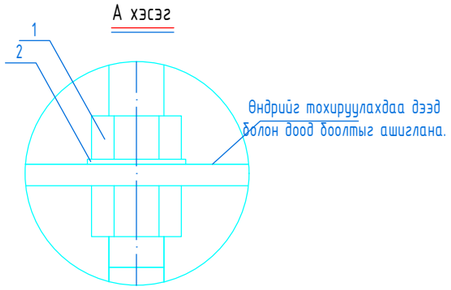

Суурийн схем

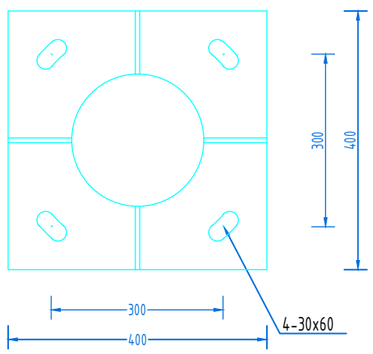

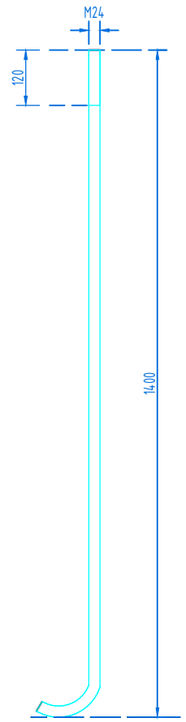

Анкер боолт нь ф24 дугуй

№	Нэр	Үзүүлэлт	Нэгж	Тоо хэмжээ	Тайлбар
1	Гайх	M24	ш	8	Стандарт хэсгүүд
2	Шайб	ф24	ш	4	Стандарт хэсгүүд
3	Анкер боолт	M24	ш	4	
4	Ган хавтан	30*30 хэмжээтэй 4мм зузаан	ш	2	эрэгэн тойронд гаргана, 1300 орчим урттай
5	Хавтангийн боолт	Q235 δ=4	ш	1	
6	Суурийн хавтан	Ган хавтан 4*40	ш	1	Стандарт хэсгүүд
7	Газардуулга	Булан төмөр L50*50*5	ш	1	Стандарт хэсгүүд

Тайлбар:

1. Энэ зураг дээрх бүх хэмжээсийг миллметрээр хэмжинэ. Нэгжийн хувьд чийдэнгийн суурийн өндрийг үйлдвэрлэгчээс өгсөн бөгөөд суурийн хэмжээ нь 1500 × 800 × 800 хэмжээтэй B20 арилжааны бетон байна.

2. Анкер боолтыг төмөр хавтан дээр бэхэлсэн бөгөөд төмөр хавтанг хэвтээ байлгахын зэрэгцээ байрлуулах, чиглэл нь жигд байна.

3. Бетон цутгах гадаргууг түвшин хэмжигчээр тэгшлэх шаардлагатай.

4. Суурийн дүүрэгчийг нягтруулсан байх ёстой.

5. Гудамжны гэрлийн суурь нь найдвартай газардуулгатай байх ба газардуулгын их бие нь 50 x 50 x 5 хэмжээтэй халуун цайрдсан өнцгийн ган, газардуулгын утас нь 40 x4 халуун цайрдсан хавтгай гангаар хийгдсэн байх ёстой.

6. Энэ зураг дээр 10м гэрлийн суурийг харуулав.

Захиалагч:	Гүйцэтгэгч:	УЛААНБААТАР-МАНДАЛГОВЬ А0201 ЧИГЛЭЛИЙН ЗАМААС СЭРГЭЛЭН СУМ А25 ЧИГЛЭЛИЙН АВТО ЗАМ ХҮРЭХ ХАТУУ ХУЧИЛТТАЙ АВТО ЗАМЫН ИНЖЕНЕРИЙН НАРИЙВЧИЛСАН ЗУРАГ				Г		
Төв аймаг, Сэргэлэн сум, Засаг даргын Тамгын газрын байр Утас: 88507615	ЧБ хот, Сүхбаатар дүүрэг, 1-хороо, Нарны зам-62, Юнион Бюлдинг С блок 15-р давхар С-1502 тоот Утас: 77758999	Захирал	Д.Эрдэнэчимэг		1.1.11 ГЭРЭЛТҮҮЛЭГ	Масштаб	М1:	
		Зурагчин инж	Ж.Эрболат			Уе шат	Хуудас	Бүх.хуудсын тоо
		Гүйцэтгэсэн	Г.Эрдэнэдалай			АЗ	1	6
СЭРГЭЛЭН СУМЫН ЗАСАГ ДАРГЫН ТАМГЫН ГАЗАР	"ЭМ АЙ ЭЛ" ХХК	Шалгасан	Б.Нямгэрэл		ШИФР: TU-SE/25/006	2025/12 Сар		

Гэрэлтүүлгийн байрлал					
№	Хамаарах трасс	Км+	Зай, м	Координат, м	
				X	Y
1	Гол зам (A0201 - A25)	0+044.620		5275806.561	642176.627
2	Гол зам (A0201 - A25)	0+074.620	30.00	5275806.931	642206.625
3	Гол зам (A0201 - A25)	0+104.620	30.00	5275807.3	642236.622
4	Гол зам (A0201 - A25)	0+134.620	30.00	5275807.67	642266.62
5	Гол зам (A0201 - A25)	0+164.620	30.00	5275808.04	642296.618
6	Гол зам (A0201 - A25)	0+194.620	30.00	5275808.409	642326.615
7	Гол зам (A0201 - A25)	0+224.620	30.00	5275808.779	642356.613
8	Гол зам (A0201 - A25)	0+254.620	30.00	5275809.149	642386.611
9	Гол зам (A0201 - A25)	0+284.620	30.00	5275809.518	642416.609
10	Гол зам (A0201 - A25)	0+314.620	30.00	5275809.888	642446.606
11	Гол зам (A0201 - A25)	0+344.620	30.00	5275810.258	642476.604
12	Гол зам (A0201 - A25)	0+374.620	30.00	5275810.627	642506.602
13	Гол зам (A0201 - A25)	0+404.620	30.00	5275810.997	642536.6
14	Гол зам (A0201 - A25)	0+434.620	30.00	5275811.367	642566.597
15	Гол зам (A0201 - A25)	0+464.620	30.00	5275811.736	642596.595
16	Гол зам (A0201 - A25)	0+494.620	30.00	5275812.106	642626.593
17	Гол зам (A0201 - A25)	0+524.620	30.00	5275812.476	642656.59
18	Гол зам (A0201 - A25)	0+554.620	30.00	5275812.845	642686.588
19	Гол зам (A0201 - A25)	0+584.620	30.00	5275813.215	642716.586
20	Гол зам (A0201 - A25)	0+614.620	30.00	5275813.585	642746.584
21	Гол зам (A0201 - A25)	0+644.620	30.00	5275813.954	642776.581
22	Гол зам (A0201 - A25)	0+674.620	30.00	5275814.324	642806.579
23	Гол зам (A0201 - A25)	0+704.620	30.00	5275814.694	642836.577
24	Гол зам (A0201 - A25)	0+734.620	30.00	5275815.063	642866.574
25	Гол зам (A0201 - A25)	0+764.620	30.00	5275815.433	642896.572
26	Гол зам (A0201 - A25)	0+794.620	29.85	5275815.874	642926.415
27	Гол зам (A0201 - A25)	0+824.620	29.70	5275816.833	642956.095
28	Гол зам (A0201 - A25)	0+854.620	30.00	5275818.095	642986.069
29	Гол зам (A0201 - A25)	0+884.620	30.00	5275819.357	643016.042
30	Гол зам (A0201 - A25)	0+914.620	30.00	5275820.619	643046.015
31	Гол зам (A0201 - A25)	0+944.620	30.00	5275821.881	643075.989
32	Гол зам (A0201 - A25)	0+974.620	30.00	5275823.142	643105.962
33	Гол зам (A0201 - A25)	1+004.620	30.00	5275824.404	643135.936
34	Гол зам (A0201 - A25)	1+034.620	30.00	5275825.666	643165.909
35	Гол зам (A0201 - A25)	1+064.620	30.00	5275826.928	643195.883
36	Гол зам (A0201 - A25)	1+094.620	30.00	5275828.19	643225.856
37	Гол зам (A0201 - A25)	1+124.620	30.00	5275829.452	643255.83
38	Гол зам (A0201 - A25)	1+154.620	30.00	5275830.713	643285.803
39	Гол зам (A0201 - A25)	1+184.620	30.00	5275831.975	643315.777
40	Гол зам (A0201 - A25)	1+214.620	30.00	5275833.237	643345.75
41	Гол зам (A0201 - A25)	1+244.620	30.00	5275834.499	643375.723
42	Гол зам (A0201 - A25)	1+274.620	30.00	5275835.761	643405.697
43	Гол зам (A0201 - A25)	1+304.620	30.00	5275837.023	643435.67
44	Гол зам (A0201 - A25)	1+334.620	30.00	5275838.285	643465.644
45	Гол зам (A0201 - A25)	1+364.620	30.00	5275839.546	643495.617
46	Гол зам (A0201 - A25)	1+394.620	30.00	5275840.808	643525.591
47	Гол зам (A0201 - A25)	1+424.620	30.00	5275842.07	643555.564
48	Гол зам (A0201 - A25)	1+454.620	30.00	5275843.332	643585.538
49	Гол зам (A0201 - A25)	1+484.620	30.00	5275844.594	643615.511
50	Гол зам (A0201 - A25)	1+514.620	30.00	5275845.856	643645.484
51	Гол зам (A0201 - A25)	1+544.620	30.00	5275847.118	643675.458
52	Гол зам (A0201 - A25)	1+574.620	30.00	5275848.379	643705.431
53	Гол зам (A0201 - A25)	1+604.620	30.00	5275849.641	643735.405
54	Гол зам (A0201 - A25)	1+634.620	30.00	5275850.903	643765.378
55	Гол зам (A0201 - A25)	1+664.620	30.00	5275852.165	643795.352
56	Гол зам (A0201 - A25)	1+694.620	30.00	5275853.427	643825.325
57	Гол зам (A0201 - A25)	1+724.620	30.00	5275854.689	643855.299
58	Гол зам (A0201 - A25)	1+754.620	30.00	5275855.951	643885.272
59	Гол зам (A0201 - A25)	1+784.620	30.00	5275857.212	643915.246
60	Гол зам (A0201 - A25)	1+814.620	30.00	5275858.474	643945.219
61	Гол зам (A0201 - A25)	1+844.620	30.00	5275859.736	643975.192
62	Гол зам (A0201 - A25)	1+874.620	30.00	5275860.998	644005.166
63	Гол зам (A0201 - A25)	1+904.620	30.00	5275862.26	644035.139
64	Гол зам (A0201 - A25)	1+934.620	30.00	5275863.522	644065.113
65	Гол зам (A0201 - A25)	1+964.620	30.00	5275864.783	644095.086
66	Гол зам (A0201 - A25)	1+994.620	30.00	5275866.045	644125.06
67	Гол зам (A0201 - A25)	2+024.620	30.00	5275867.307	644155.033
68	Гол зам (A0201 - A25)	2+054.620	30.00	5275868.569	644185.007
69	Гол зам (A0201 - A25)	2+084.620	30.00	5275869.831	644214.98
70	Гол зам (A0201 - A25)	2+114.620	30.00	5275871.093	644244.953
71	Гол зам (A0201 - A25)	2+144.620	30.00	5275872.355	644274.927
72	Гол зам (A0201 - A25)	2+174.620	30.00	5275873.616	644304.9
73	Гол зам (A0201 - A25)	2+204.620	30.00	5275874.878	644334.874
74	Гол зам (A0201 - A25)	2+234.620	30.00	5275876.14	644364.847
75	Гол зам (A0201 - A25)	2+264.620	30.00	5275877.414	644394.82
76	Гол зам (A0201 - A25)	2+294.620	30.00	5275878.965	644424.781
77	Гол зам (A0201 - A25)	2+324.620	30.02	5275881.352	644454.708
78	Гол зам (A0201 - A25)	2+354.620	30.07	5275884.6	644484.597
79	Гол зам (A0201 - A25)	2+384.620	30.09	5275888.139	644514.475
80	Гол зам (A0201 - A25)	2+414.620	30.09	5275891.685	644544.352
81	Гол зам (A0201 - A25)	2+444.620	30.07	5275894.985	644574.24
82	Гол зам (A0201 - A25)	2+474.620	30.02	5275897.451	644604.163
83	Гол зам (A0201 - A25)	2+504.620	30.00	5275899.028	644634.123
84	Гол зам (A0201 - A25)	2+534.620	30.01	5275899.698	644664.121
85	Гол зам (A0201 - A25)	2+564.620	30.04	5275899.479	644694.157
86	Гол зам (A0201 - A25)	2+594.620	30.08	5275898.551	644724.223
87	Гол зам (A0201 - A25)	2+624.620	30.09	5275897.53	644754.292
88	Гол зам (A0201 - A25)	2+654.620	30.09	5275896.529	644784.361
89	Гол зам (A0201 - A25)	2+684.620	30.05	5275896.05	644814.408
90	Гол зам (A0201 - A25)	2+714.620	30.01	5275896.464	644844.417
91	Гол зам (A0201 - A25)	2+744.620	30.00	5275897.595	644874.396
92	Гол зам (A0201 - A25)	2+774.620	29.96	5275898.862	644904.334
93	Гол зам (A0201 - A25)	2+804.620	29.64	5275900.457	644933.933
94	Гол зам (A0201 - A25)	2+834.620	29.26	5275903.073	644963.072
95	Гол зам (A0201 - A25)	2+864.620	28.98	5275907.359	644991.733
96	Гол зам (A0201 - A25)	2+894.620	28.95	5275914.781	645019.72
97	Гол зам (A0201 - A25)	2+924.620	28.90	5275924.922	645046.777
98	Гол зам (A0201 - A25)	2+954.620	28.74	5275934.732	645073.786
99	Гол зам (A0201 - A25)	0+045.381		5275775.652	642177.769
100	Гол зам (A0201 - A25)	0+075.381	30.00	5275776.022	642207.767
101	Гол зам (A0201 - A25)	0+105.381	30.00	5275776.392	642237.765
102	Гол зам (A0201 - A25)	0+135.381	30.00	5275776.761	642267.763
103	Гол зам (A0201 - A25)	0+165.381	30.00	5275777.131	642297.76
104	Гол зам (A0201 - A25)	0+195.381	30.00	5275777.501	642327.758
105	Гол зам (A0201 - A25)	0+225.381	30.00	5275777.87	642357.756
106	Гол зам (A0201 - A25)	0+255.381	30.00	5275778.24	642387.753
107	Гол зам (A0201 - A25)	0+285.381	30.00	5275778.61	642417.751
108	Гол зам (A0201 - A25)	0+315.381	30.00	5275778.979	642447.749
109	Гол зам (A0201 - A25)	0+345.381	30.00	5275779.349	642477.747
110	Гол зам (A0201 - A25)	0+375.381	30.00	5275779.719	642507.744
111	Гол зам (A0201 - A25)	0+405.381	30.00	5275780.088	642537.742
112	Гол зам (A0201 - A25)	0+435.381	30.00	5275780.458	642567.74
113	Гол зам (A0201 - A25)	0+465.381	30.00	5275780.828	642597.737
114	Гол зам (A0201 - A25)	0+495.381	30.00	5275781.197	642627.735
115	Гол зам (A0201 - A25)	0+525.381	30.00	5275781.567	642657.733
116	Гол зам (A0201 - A25)	0+555.381	30.00	5275781.937	642687.731
117	Гол зам (A0201 - A25)	0+585.381	30.00	5275782.306	642717.728
118	Гол зам (A0201 - A25)	0+615.381	30.00	5275782.676	642747.726
119	Гол зам (A0201 - A25)	0+645.381	30.00	5275783.046	642777.724
120	Гол зам (A0201 - A25)	0+675.381	30.00	5275783.415	642807.722
121	Гол зам (A0201 - A25)	0+705.381	30.00	5275783.785	642837.719
122	Гол зам (A0201 - A25)	0+735.381	30.00	5275784.155	642867.717
123	Гол зам (A0201 - A25)	0+765.381	30.00	5275784.524	642897.715
124	Гол зам (A0201 - A25)	0+795.381	30.16	5275784.979	642927.874
125	Гол зам (A0201 - A25)	0+825.381	30.30	5275785.972	642958.157
126	Гол зам (A0201 - A25)	0+855.381	30.00	5275787.234	642988.13
127	Гол зам (A0201 - A25)	0+885.381	30.00	5275788.496	643018.103
128	Гол зам (A0201 - A25)	0+915.381	30.00	5275789.758	643048.077
129	Гол зам (A0201 - A25)	0+945.381	30.00	5275791.019	643078.05
130	Гол зам (A0201 - A25)	0+975.381	30.00	5275792.281	643108.024
131	Гол зам (A0201 - A25)	1+005.381	30.00	5275793.543	643137.997
132	Гол зам (A0201 - A25)	1+035.381	30.00	5275794.805	643167.971
133	Гол зам (A0201 - A25)	1+065.381	30.00	5275796.067	643197.944
134	Гол зам (A0201 - A25)	1+095.381	30.00	5275797.329	643227.918
135	Гол зам (A0201 - A25)	1+125.381	30.00	5275798.591	643257.891
136	Гол зам (A0201 - A25)	1+155.381	30.00	5275799.852	643287.864
137	Гол зам (A0201 - A25)	1+185.381	30.00	5275801.114	643317.838
138	Гол зам (A0201 - A25)	1+215.381	30.00	5275802.376	643347.811
139	Гол зам (A0201 - A25)	1+245.381	30.00	5275803.638	643377.785
140	Гол зам (A0201 - A25)	1+275.381	30.00	5275804.9	643407.758
141	Гол зам (A0201 - A25)	1+305.381	30.00	5275806.162	643437.732
142	Гол зам (A0201 - A25)	1+335.381	30.00	5275807.423	643467.705
143	Гол зам (A0201 - A25)	1+365.381	30.00	5275808.685	643497.679
144	Гол зам (A0201 - A25)	1+395.381	30.00	5275809.947	643527.652
145	Гол зам (A0201 - A25)	1+425.381	30.00	5275811.209	643557.626
146	Гол зам (A0201 - A25)	1+455.381	30.00	5275812.471	643587.599
147	Гол зам (A0201 - A25)	1+485.381	30.00	5275813.733	643617.572
148	Гол зам (A0201 - A25)	1+515.381	30.00	5275814.995	643647.546
149	Гол зам (A0201 - A25)	1+545.381	30.00	5275816.256	643677.519
150	Гол зам (A0201 - A25)	1+575.381	30.00	5275817.518	643707.493
151	Гол зам (A0201 - A25)	1+605.381	30.00	5275818.78	643737.466
152	Гол зам (A0201 - A25)	1+635.381	30.00	5275820.042	643767.44
153	Гол зам (A0201 - A25)	1+665.381	30.00	5275821.304	643797.413
154	Гол зам (A0201 - A25)	1+695.381	30.00	5275822.566	643827.387
155	Гол зам (A0201 - A25)	1+725.381	30.00	5275823.828	643857.36
156	Гол зам (A0201 - A25)	1+755.381	30.00	5275825.089	643887.333
157	Гол зам (A0201 - A25)	1+785.381	30.00	5275826.351	643917.307
158	Гол зам (A0201 - A25)	1+815.381	30.00	5275827.613	643947.28
159	Гол зам (A0201 - A25)	1+845.381	30.00	5275828.875	643977.254
160	Гол зам (A0201 - A25)	1+875.381	30.00	5275830.137	644007.227
161	Гол зам (A0201 - A25)	1+905.381	30.00	5275831.399	644037.201
162	Гол зам (A0201 - A25)	1+935.381	30.00	5275832.661	644067.174
163	Гол зам (A0201 - A25)	1+965.381	30.00	5275833.922	644097.148
164	Гол зам (A0201 - A25)	1+995.381	30.00	5275835.184	644127.121
165	Гол зам (A0201 - A25)	2+025.381	30.00	5275836.446	644157.095
166	Гол зам (A0201 - A25)	2+055.381	30.00	5275837.708	644187.068
167	Гол зам (A0201 - A25)	2+085.381	30.00	5275838.97	644217.041
168	Гол зам (A0201 - A25)	2+115.381	30.00	5275840.232	644247.015
169	Гол зам (A0201 - A25)	2+145.381	30.00	5275841.494	644276.988
170	Гол зам (A0201 - A25)	2+175.381	30.00	5275842.755	644306.962
171	Гол зам (A0201 - A25)	2+205.381	30.00	5275844.017	644336.935
172	Гол зам (A0201 - A25)	2+235.381	30.00	5275845.279	644366.909
173	Гол зам (A0201 - A25)	2+265.381	30.00	5275846.528	644396.883
174	Гол зам (A0201 - A25)	2+295.381	30.00	5275847.488	644426.869
175	Гол зам (A0201 - A25)	2+325.381	30.02	5275847.594	644456.891
176	Гол зам (A0201 - A25)	2+355.381	30.07	5275846.858	644486.949
177	Гол зам (A0201 - A25)	2+385.381	30.09	5275845.841	644517.018
178	Гол зам (A0201 - A25)	2+415.381	30.09	5275844.818	644547.088
179	Гол зам (A0201 - A25)	2+445.381	30.07	5275844.063	644577.146
180	Гол зам (A0201 - A25)	2+475.381	30.02	5275844.135	644607.169
181	Гол зам (A0201 - A25)	2+505.381	30.00	5275845.112	644637.155
182	Гол зам (A0201 - A25)	2+535.381	30.01	5275846.981	644667.103
183	Гол зам (A0201 - A25)	2+565.381	30.04	5275849.754	644697.013
184	Гол зам (A0201 - A25)	2+595.381	30.08	5275853.211	644726.894
185	Гол зам (A0201 - A25)	2+625.381	30.09	5275856.755	644756.771
186	Гол зам (A0201 - A25)	2+655.381	30.09	5275860.279	644786.649
187	Гол зам (A0201 - A25)	2+685.381	30.05	5275863.254	644816.551
188	Гол зам (A0201 - A25)	2+715.381	30.01	5275865.348	644846.489
189	Гол зам (A0201 - A25)	2+745.381	30.00	5275866.728	644876.457
190	Гол зам (A0201 - A25)	2+775.381	30.04	5275868.006	644906.47
191	Гол зам (A0201 - A25)	2+805.381	30.37	5275869.66	644936.795
192	Гол зам (A0201 - A25)	2+835.381	30.76	5275872.451	644967.423
193	Гол зам (A0201 - A25)	2+865.381	31.02	5275877.091	644998.096
194	Гол зам (A0201 - A25)	2+895.381	31.10	5275882.46	645028.733
195	Гол зам (A0201 - A25)	2+925.381	31.27	5275889.115	645059.282
196	Гол зам (A0201 - A25)	2+955.381	31.26	5275899.837	645088.649
197	Гол зам (A0201 - A25)	3+046.315		5275943.747	645172.484
198	Гол зам (A0201 - A25)	3+076.315	31.28	5275961.89	645197.96
199	Гол зам (A0201 - A25)	3+106.315	31.28	5275983.422	645220.654
200	Гол зам (A0201 - A25)	3+136.315	31.11	5276005.531	645242.534
201	Гол зам (A0201 - A25)	3+166.315	31.04	5276028.203	645263.738
202	Гол зам (A0201 - A25)	3+196.315	31.04	5276052.237	645283.385
203	Гол зам (A0201 - A25)	3+226.315	31.04	5276077.526	645301.388
204	Гол зам (A0201 - A25)	3+256.315	31.04	5276103.955	645317.664
205	Гол зам (A0201 - A25)	3+286.315	30.79	5276131.104	645332.197
206	Гол зам (A0201 - A25)	3+316.315	30.40	5276158.437	645345.511
207	Гол зам (A0201 - A25)	3+346.315	30.05	5276185.634	645358.302
208	Гол зам (A0201 - A25)	3+047.597		5275976.407	645152.302
209	Гол зам (A0201 - A25)	3+077.597	28.72	5275993.133	645175.648
210	Гол зам (A0201 - A25)	3+107.597	28.90	5276009.563	645199.422
211	Гол зам (A0201 - A25)	3+137.597	28.94	5276028.589	645221.223
212	Гол зам (A0201 - A25)	3+167.597	28.95	5276049.79	645240.939
213	Гол зам (A0201 - A25)	3+197.597	28.95	5276072.257	645259.199
214	Гол зам (A0201 - A25)	3+227.597	28.95	5276095.89	645275.922
215	Гол зам (A0201 - A25)	3+257.597	28.96	5276120.59	645291.036
216	Гол зам (A0201 - A25)	3+287.597	29.22	5276146.383	645304.769
217	Гол зам (A0201 - A25)	3+317.597	29.61	5276173.021	645317.707
218	Гол зам (A0201 - A25)	3+347.597	29.95	5276200.129	645330.451
219	Гол зам (A0201 - A25)	3+377.597	30.00	5276227.284	645343.202
220	Гол зам (A0201 - A25)	3+407.597	30.00	5276254.439	645355.953
221	Гол зам (A0201 - A25)	3+437.597	30.00	5276281.595	645368.704
222	Гол зам (A0201 - A25)	3+467.597	30.00	5276308.75	645381.455
223	Гол зам (A0201 - A25)	3+497.597	30.00	5276335.905	645394.206
224	Гол зам (A0201 - A25)	3+527.597	30.00	5276363.061	645406.957
225	Гол зам (A0201 - A25)	3+557.597	30.00	5276390.216	645419.708
226	Гол зам (A0201 - A25)	3+587.597	30.00	5276417.371	645432.459
227	Гол зам (A0201 - A25)	3+617.597	30.00	5276444.527	645445.21
228	Гол зам (A0201 - A25)	3+647.597	30.00	5276471.682	645457.961
229	Гол зам (A0201 - A25)	3+677.597	30.00	5276498.837	645470.712
230	Гол зам (A0201 - A25)	3+707.597	30.00	5276525.993	645483.463
231	Гол зам (A0201 - A25)	3+737.597	30.00	5276553.148	645496.214
232	Гол зам (A0201 - A25)	3+767.597	30.00	5276580.303	645508.965
233	Гол зам (A0201 - A25)	3+797.597	30.00	5276607.459	645521.716
234	Гол зам (A0201 - A25)	3+827.597	30.00	5276634.614	645534.467
235	Гол зам (A0201 - A25)	3+857.597	30.01	5276661.775	645547.222
236	Гол зам (A0201 - A25)	3+887.597	30.27	5276689.083	645560.277
237	Гол зам (A0201 - A25)	3+917.597	30.66	5276716.337	645574.315
238	Гол зам (A0201 - A25)	3+947.597	30.99	5276743.083	645589.974
239	Гол зам (A0201 - A25)	3+977.597	31.04	5276768.772	645607.393
240	Гол зам (A0201 - A25)	4+007.597	31.04	5276793.243	645626.484
241	Гол зам (A0201 - A25)	4+037.597	31.04	5276816.388	645647.163
242	Гол зам (A0201 - A25)	4+067.597	31.01	5276838.092	645669.317
243	Гол зам (A0201 - A25)	4+097.597	30.71	5276858.303	645692.437
244	Гол зам (A0201 - A25)	4+127.597	30.32	5276877.494	645715.91
245	Гол зам (A0201 - A25)	4+157.597	30.02	5276896.279	645739.326
246	Гол зам (A0201 - A25)	4+187.597	30.00	5276915.048	645762.73
247	Гол зам (A0201 - A25)	4+217.597	30.00	5276933.817	645786.133
248	Гол зам (A0201 - A25)	4+247.597	30.00	5276952.587	645809.536
249	Гол зам (A0201 - A25)	4+277.597	30.00	5276971.356	645832.939
250	Гол зам (A0201 - A25)	4+307.597	30.00	5276990.125	645856.343
251	Гол зам (A0201 - A25)	4+337.597	30.00	5277008.894	645879.746
252	Гол зам (A0201 - A25)	4+367.597	30.00	5277027.664	645903.149
253	Гол зам (A0201 - A25)	4+397.597	30.00	5277046.433	645926.553
254	Гол зам (A0201 - A25)	4+427.597	30.00	5277065.202	645949.956
255	Гол зам (A0201 - A25)	4+457.597	30.00	5277083.972	645973.359
256	Гол зам (A0201 - A25)	4+487.597	30.00	5277102.741	645996.763
257	Гол зам (A0201 - A25)	4+517.597	30.00	5277121.51	646020.166
258	Гол зам (A0201 - A25)	4+547.597	30.00	5277140.279	646043.569
259	Гол зам (A0201 - A25)	4+577.597	30.00	5277159.049	646066.972
260	Гол зам (A0201 - A25)	4+607.597	30.00	5277177.818	646090.376
261	Гол зам (A0201 - A25)	4+637.597	30.00	5277196.587	646113.779
262	Гол зам (A0201 - A25)	4+667.597	30.00	5277215.356	646137.182
263	Гол зам (A0201 - A25)	4+697.597	30.00	5277234.126	646160.586
264	Гол зам (A0201 - A25)	4+727.597	30.00	5277252.895	646183.989
265	Гол зам (A0201 - A25)	4+757.597	30.00	5277271.667	646207.39
266	Гол зам (A0201 - A25)	4+787.597	30.00	5277290.57	646230.686
267	Гол зам (A0201 - A25)	4+817.597	30.01	5277310.035	646253.531
268	Гол зам (A0201 - A25)	4+847.597	30.06	5277330.227	646275.794
269	Гол зам (A0201 - A25)	4+877.597	30.09	5277350.767	646297.777
270	Гол зам (A0201 - A25)	4+907.597	30.09	5277371.318	646319.751
271	Гол зам (A0201 - A25)	4+937.597	30.08	5277391.786	646341.792
272	Гол зам (A0201 - A25)	4+967.597	30.03	5277411.642	646364.324
273	Гол зам (A0201 - A25)	4+997.597	30.01	5277430.839	646387.384
274	Гол зам (A0201 - A25)	5+027.597	30.00	5277449.294	646411.04
275	Гол зам (A0201 - A25)	5+057.597	30.03	5277467.088	646435.225
276	Гол зам (A0201 - A25)	5+087.597	30.07	5277484.22	646459.941
277	Гол зам (A0201 - A25)	5+117.597	30.09	5277501.206	646484.775
278	Гол зам (A0201 - A25)	5+147.597	30.09	5277518.2	646509.602
279	Гол зам (A0201 - A25)	5+177.597	30.06	5277535.447	646534.226
280	Гол зам (A0201 - A25)	5+207.597	30.02	5277553.407	646558.278
281	Гол зам (A0201 - A25)	5+237.597	30.00	5277571.979	646581.84
282	Гол зам (A0201 - A25)	5+267.597	30.00	5277590.742	646605.248
283	Гол зам (A0201 - A25)	5+297.597	30.00	5277609.511	646628.652
284	Гол зам (A0201 - A25)	5+327.597	30.00	5277628.281	646652.055
285	Гол зам (A0201 - A25)	5+357.597	30.00	5277647.05	646675.458
286	Гол зам (A0201 - A25)	5+387.597	30.00	5277665.819	646698.861
287	Гол зам (A0201 - A25)	5+417.597	30.00	5277684.588	646722.265
288	Гол зам (A0201 - A25)	5+447.597	30.00	5277703.358	646745.668
289	Гол зам (A0201 - A25)	5+477.597	30.00	5277722.127	646769.071
290	Гол зам (A0201 - A25)	5+507.597	30.00	5277740.896	646792.475
291	Гол зам (A0201 - A25)	5+537.597	30.00	5277759.665	646815.878
292	Гол зам (A0201 - A25)	5+567.597	30.00	5277778.435	646839.281
293	Гол зам (A0201 - A25)	5+597.597	30.00	5277797.204	646862.685
294	Гол зам (A0201 - A25)	5+627.597	30.00	5277815.973	646886.088

Захиалагч:	Гүйцэтгэгч:	УЛААНБААТАР-МАНДАЛГОВЬ А0201 ЧИГЛЭЛИЙН ЗАМААС СЭРГЭЛЭН СУМ А25 ЧИГЛЭЛИЙН АВТО ЗАМ ХҮРЭХ ХАТУУ ХУЧИЛТТАЙ АВТО ЗАМЫН ИНЖЕНЕРИЙН НАРИЙВЧИЛСАН ЗУРАГ			Г		
Төв аймаг, Сэргэлэн сум, Засаг даргын Тамгын газрын баруун талд: 88507615	ЧБ хот, Сүхбаатар дүүрэг, 1-хороо, Нарны зам-62, Юнион Бөлдинг С блок 15-р давхар С-1502 тоот Утас: 77758999	Захирал	Д.Эрдэнэчимэг		1.1.11 ГЭРЭЛТҮҮЛЭГ	Масштаб	М1:
		Зургийн инж	Ж.Эрболат			Уе шат	Хуудас	Бүх хуудас
		Гүйцэтгэсэн	Г.Эрдэнэдалай			АЗ	2	6
СЭРГЭЛЭН СУМЫН ЗАСАГ ДАРГЫН ТАМГЫН ГАЗАР	"ЭМ АЙ ЭЛ" ХХК	Шалгасан	Б.Нямгэрэл		ШИФР: TU-SE/25/006	2025/12 Сар	

295	Гол зам (A0201 - A25)	5+657.597	30.00	5277834.743	646909.491
296	Гол зам (A0201 - A25)	5+687.597	30.00	5277853.512	646932.894
297	Гол зам (A0201 - A25)	5+717.597	30.00	5277872.281	646956.298
298	Гол зам (A0201 - A25)	5+747.597	30.00	5277891.05	646979.701
299	Гол зам (A0201 - A25)	5+777.597	30.00	5277909.82	647003.104
300	Гол зам (A0201 - A25)	5+807.597	30.00	5277928.589	647026.508
301	Гол зам (A0201 - A25)	5+837.597	30.00	5277947.358	647049.911
302	Гол зам (A0201 - A25)	5+867.597	30.00	5277966.127	647073.314
303	Гол зам (A0201 - A25)	5+897.597	30.00	5277984.897	647096.718
304	Гол зам (A0201 - A25)	5+927.597	30.00	5278003.666	647120.121
305	Гол зам (A0201 - A25)	5+957.597	30.00	5278022.435	647143.524
306	Гол зам (A0201 - A25)	5+987.597	30.00	5278041.205	647166.927
307	Гол зам (A0201 - A25)	6+017.597	30.00	5278059.974	647190.331
308	Гол зам (A0201 - A25)	6+047.597	30.10	5278080.627	647212.223
309	Гол зам (A0201 - A25)	6+077.597	30.02	5278100.243	647234.948
310	Гол зам (A0201 - A25)	6+107.597	30.00	5278119.012	647258.351
311	Гол зам (A0201 - A25)	3+407.979		5276241.512	645384.382
312	Гол зам (A0201 - A25)	3+437.979	30.00	5276268.667	645397.133
313	Гол зам (A0201 - A25)	3+467.979	30.00	5276295.823	645409.884
314	Гол зам (A0201 - A25)	3+497.979	30.00	5276322.978	645422.635
315	Гол зам (A0201 - A25)	3+527.979	30.00	5276350.133	645435.386
316	Гол зам (A0201 - A25)	3+557.979	30.00	5276377.289	645448.137
317	Гол зам (A0201 - A25)	3+587.979	30.00	5276404.444	645460.888
318	Гол зам (A0201 - A25)	3+617.979	30.00	5276431.599	645473.639
319	Гол зам (A0201 - A25)	3+647.979	30.00	5276458.755	645486.39
320	Гол зам (A0201 - A25)	3+677.979	30.00	5276485.91	645499.141
321	Гол зам (A0201 - A25)	3+707.979	30.00	5276513.065	645511.892
322	Гол зам (A0201 - A25)	3+737.979	30.00	5276540.221	645524.643
323	Гол зам (A0201 - A25)	3+767.979	30.00	5276567.376	645537.394
324	Гол зам (A0201 - A25)	3+797.979	30.00	5276594.531	645550.145
325	Гол зам (A0201 - A25)	3+827.979	30.00	5276621.687	645562.896
326	Гол зам (A0201 - A25)	3+857.979	29.99	5276648.835	645575.645
327	Гол зам (A0201 - A25)	3+887.979	29.73	5276675.652	645588.471
328	Гол зам (A0201 - A25)	3+917.979	29.34	5276701.726	645601.916
329	Гол зам (A0201 - A25)	3+947.979	29.00	5276726.74	645616.586
330	Гол зам (A0201 - A25)	3+977.979	28.96	5276750.692	645632.857
331	Гол зам (A0201 - A25)	4+007.979	28.96	5276773.507	645650.688
332	Гол зам (A0201 - A25)	4+037.979	28.96	5276795.084	645669.999
333	Гол зам (A0201 - A25)	4+067.979	28.98	5276815.348	645690.718
334	Гол зам (A0201 - A25)	4+097.979	29.29	5276834.613	645712.787
335	Гол зам (A0201 - A25)	4+127.979	29.69	5276853.396	645735.774
336	Гол зам (A0201 - A25)	4+157.979	29.98	5276872.157	645759.161
337	Гол зам (A0201 - A25)	4+187.979	30.00	5276890.926	645782.565
338	Гол зам (A0201 - A25)	4+217.979	30.00	5276909.695	645805.968
339	Гол зам (A0201 - A25)	4+247.979	30.00	5276928.465	645829.371
340	Гол зам (A0201 - A25)	4+277.979	30.00	5276947.234	645852.774
341	Гол зам (A0201 - A25)	4+307.979	30.00	5276966.003	645876.178
342	Гол зам (A0201 - A25)	4+337.979	30.00	5276984.772	645899.581
343	Гол зам (A0201 - A25)	4+367.979	30.00	5277003.542	645922.984
344	Гол зам (A0201 - A25)	4+397.979	30.00	5277022.311	645946.388
345	Гол зам (A0201 - A25)	4+427.979	30.00	5277041.08	645969.791
346	Гол зам (A0201 - A25)	4+457.979	30.00	5277059.85	645993.194
347	Гол зам (A0201 - A25)	4+487.979	30.00	5277078.619	646016.598
348	Гол зам (A0201 - A25)	4+517.979	30.00	5277097.388	646040.001
349	Гол зам (A0201 - A25)	4+547.979	30.00	5277116.157	646063.404
350	Гол зам (A0201 - A25)	4+577.979	30.00	5277134.927	646086.807
351	Гол зам (A0201 - A25)	4+607.979	30.00	5277153.696	646110.211
352	Гол зам (A0201 - A25)	4+637.979	30.00	5277172.465	646133.614
353	Гол зам (A0201 - A25)	4+667.979	30.00	5277191.234	646157.017
354	Гол зам (A0201 - A25)	4+697.979	30.00	5277210.004	646180.421
355	Гол зам (A0201 - A25)	4+727.979	30.00	5277228.773	646203.824
356	Гол зам (A0201 - A25)	4+757.979	30.00	5277247.539	646227.23
357	Гол зам (A0201 - A25)	4+787.979	30.00	5277266.17	646250.744
358	Гол зам (A0201 - A25)	4+817.979	30.01	5277284.237	646274.71
359	Гол зам (A0201 - A25)	4+847.979	30.06	5277301.573	646299.263
360	Гол зам (A0201 - A25)	4+877.979	30.09	5277318.572	646324.087
361	Гол зам (A0201 - A25)	4+907.979	30.09	5277335.558	646348.92
362	Гол зам (A0201 - A25)	4+937.979	30.08	5277352.631	646373.684
363	Гол зам (A0201 - A25)	4+967.979	30.03	5277370.325	646397.949
364	Гол зам (A0201 - A25)	4+997.979	30.00	5277388.673	646421.69
365	Гол зам (A0201 - A25)	5+027.979	30.00	5277407.769	646444.832
366	Гол зам (A0201 - A25)	5+057.979	30.03	5277427.519	646467.448
367	Гол зам (A0201 - A25)	5+087.979	30.07	5277447.933	646489.533
368	Гол зам (A0201 - A25)	5+117.979	30.09	5277468.486	646511.506
369	Гол зам (A0201 - A25)	5+147.979	30.09	5277489.03	646533.485
370	Гол зам (A0201 - A25)	5+177.979	30.06	5277509.317	646555.672
371	Гол зам (A0201 - A25)	5+207.979	30.02	5277528.883	646578.436
372	Гол зам (A0201 - A25)	5+237.979	30.00	5277547.845	646601.685
373	Гол зам (A0201 - A25)	5+267.979	30.00	5277566.62	646625.083
374	Гол зам (A0201 - A25)	5+297.979	30.00	5277585.389	646648.487
375	Гол зам (A0201 - A25)	5+327.979	30.00	5277604.158	646671.89
376	Гол зам (A0201 - A25)	5+357.979	30.00	5277622.928	646695.293
377	Гол зам (A0201 - A25)	5+387.979	30.00	5277641.697	646718.697
378	Гол зам (A0201 - A25)	5+417.979	30.00	5277660.466	646742.1
379	Гол зам (A0201 - A25)	5+447.979	30.00	5277679.236	646765.503
380	Гол зам (A0201 - A25)	5+477.979	30.00	5277698.005	646788.906
381	Гол зам (A0201 - A25)	5+507.979	30.00	5277716.774	646812.31
382	Гол зам (A0201 - A25)	5+537.979	30.00	5277735.543	646835.713
383	Гол зам (A0201 - A25)	5+567.979	30.00	5277754.313	646859.116
384	Гол зам (A0201 - A25)	5+597.979	30.00	5277773.082	646882.52
385	Гол зам (A0201 - A25)	5+627.979	30.00	5277791.851	646905.923
386	Гол зам (A0201 - A25)	5+657.979	30.00	5277810.62	646929.326
387	Гол зам (A0201 - A25)	5+687.979	30.00	5277829.39	646952.729
388	Гол зам (A0201 - A25)	5+717.979	30.00	5277848.159	646976.133
389	Гол зам (A0201 - A25)	5+747.979	30.00	5277866.928	646999.536
390	Гол зам (A0201 - A25)	5+777.979	30.00	5277885.698	647022.939
391	Гол зам (A0201 - A25)	5+807.979	30.00	5277904.467	647046.343
392	Гол зам (A0201 - A25)	5+837.979	30.00	5277923.236	647069.746
393	Гол зам (A0201 - A25)	5+867.979	30.00	5277942.005	647093.149
394	Гол зам (A0201 - A25)	5+897.979	30.00	5277960.775	647116.553
395	Гол зам (A0201 - A25)	5+927.979	30.00	5277979.544	647139.956
396	Гол зам (A0201 - A25)	5+957.979	30.00	5277998.313	647163.359
397	Гол зам (A0201 - A25)	5+987.979	30.00	5278017.083	647186.762
398	Гол зам (A0201 - A25)	6+017.979	30.00	5278035.852	647210.166
399	Гол зам (A0201 - A25)	6+047.979	30.00	5278054.621	647233.569
400	Гол зам (A0201 - A25)	6+077.979	30.00	5278073.39	647256.972
401	Гол зам (A0201 - A25)	6+107.979	30.00	5278092.16	647280.376
402	Гол зам (A0201 - A25)	6+137.979	30.00	5278110.929	647303.779
403	Гол зам (A0201 - A25)	6+167.979	30.00	5278129.698	647327.182
404	Гол зам (A0201 - A25)	6+197.979	30.00	5278148.467	647350.586
405	Гол зам (A0201 - A25)	6+227.979	30.00	5278167.237	647373.989
406	Гол зам (A0201 - A25)	6+257.979	30.00	5278186.006	647397.392
407	Гол зам (A0201 - A25)	6+287.979	30.00	5278204.775	647420.795
408	Гол зам (A0201 - A25)	6+317.979	30.00	5278223.545	647444.199
409	Гол зам (A0201 - A25)	6+347.979	30.00	5278242.314	647467.602
410	Гол зам (A0201 - A25)	6+377.979	30.00	5278261.083	647491.005
411	Гол зам (A0201 - A25)	6+407.979	30.00	5278279.852	647514.409
412	Гол зам (A0201 - A25)	6+437.979	30.00	5278298.622	647537.812
413	Гол зам (A0201 - A25)	6+467.979	30.00	5278317.391	647561.215
414	Гол зам (A0201 - A25)	6+497.979	30.00	5278336.16	647584.619
415	Гол зам (A0201 - A25)	6+527.979	30.00	5278354.929	647608.022
416	Гол зам (A0201 - A25)	6+557.979	30.00	5278373.699	647631.425
417	Гол зам (A0201 - A25)	6+587.979	30.00	5278392.468	647654.828
418	Гол зам (A0201 - A25)	6+617.979	30.00	5278411.237	647678.232
419	Гол зам (A0201 - A25)	6+647.979	30.00	5278430.007	647701.635
420	Гол зам (A0201 - A25)	6+677.979	30.00	5278448.776	647725.038
421	Гол зам (A0201 - A25)	6+707.979	30.00	5278467.545	647748.442
422	Гол зам (A0201 - A25)	6+737.979	30.00	5278486.094	647772.022
423	Гол зам (A0201 - A25)	6+767.979	30.11	5278502.815	647797.067
424	Гол зам (A0201 - A25)	6+797.979	30.01	5278521.123	647820.841
425	Гол зам (A0201 - A25)	6+172.001		5278158.924	647308.899
426	Гол зам (A0201 - A25)	6+202.001	30.00	5278177.693	647332.302
427	Гол зам (A0201 - A25)	6+232.001	30.02	5278195.643	647356.362
428	Гол зам (A0201 - A25)	6+262.001	30.10	5278212.501	647381.298
429	Гол зам (A0201 - A25)	6+292.001	30.00	5278231.27	647404.702
430	Гол зам (A0201 - A25)	6+322.001	30.00	5278250.04	647428.105
431	Гол зам (A0201 - A25)	6+352.001	30.00	5278268.809	647451.508
432	Гол зам (A0201 - A25)	6+382.001	30.00	5278287.578	647474.912
433	Гол зам (A0201 - A25)	6+412.001	30.00	5278306.348	647498.315
434	Гол зам (A0201 - A25)	6+442.001	30.00	5278325.117	647521.718
435	Гол зам (A0201 - A25)	6+472.001	30.00	5278343.886	647545.122
436	Гол зам (A0201 - A25)	6+502.001	30.00	5278362.655	647568.525
437	Гол зам (A0201 - A25)	6+532.001	30.00	5278381.425	647591.928
438	Гол зам (A0201 - A25)	6+562.001	30.00	5278400.194	647615.331
439	Гол зам (A0201 - A25)	6+592.001	30.00	5278418.963	647638.735
440	Гол зам (A0201 - A25)	6+622.001	30.00	5278437.733	647662.138
441	Гол зам (A0201 - A25)	6+652.001	30.00	5278456.502	647685.541
442	Гол зам (A0201 - A25)	6+682.001	30.00	5278475.271	647708.945
443	Гол зам (A0201 - A25)	6+712.001	30.00	5278494.04	647732.348
444	Гол зам (A0201 - A25)	6+742.001	30.00	5278512.81	647755.751
445	Гол зам (A0201 - A25)	6+772.001	30.00	5278531.579	647779.154
446	Гол зам (A0201 - A25)	6+802.001	30.00	5278550.348	647802.558
447	Гол зам (A0201 - A25)	6+832.001	30.00	5278569.117	647825.961
448	Гол зам (A0201 - A25)	6+862.001	30.00	5278587.887	647849.364
449	Гол зам (A0201 - A25)	6+892.001	30.00	5278606.656	647872.768
450	Гол зам (A0201 - A25)	6+922.001	30.00	5278625.425	647896.171
451	Гол зам (A0201 - A25)	6+952.001	30.00	5278644.195	647919.574
452	Гол зам (A0201 - A25)	6+982.001	30.00	5278662.964	647942.978
453	Гол зам (A0201 - A25)	7+012.001	30.00	5278681.733	647966.381
454	Гол зам (A0201 - A25)	7+042.001	30.00	5278700.502	647989.784
455	Гол зам (A0201 - A25)	7+072.001	30.00	5278719.272	648013.187
456	Гол зам (A0201 - A25)	7+102.001	30.00	5278738.041	648036.591
457	Гол зам (A0201 - A25)	7+132.001	30.00	5278756.81	648059.994
458	Гол зам (A0201 - A25)	7+162.001	30.00	5278775.579	648083.397
459	Гол зам (A0201 - A25)	7+192.001	30.00	5278794.349	648106.801
460	Гол зам (A0201 - A25)	7+222.001	30.00	5278813.118	648130.204
461	Гол зам (A0201 - A25)	7+252.001	30.00	5278831.887	648153.607
462	Гол зам (A0201 - A25)	7+282.001	29.97	5278850.647	648176.982
463	Гол зам (A0201 - A25)	7+312.001	29.80	5278869.463	648200.092
464	Гол зам (A0201 - A25)	7+342.001	29.61	5278888.599	648222.689
465	Гол зам (A0201 - A25)	7+372.001	29.42	5278908.317	648244.524
466	Гол зам (A0201 - A25)	7+402.001	29.26	5278928.863	648265.355
467	Гол зам (A0201 - A25)	7+432.001	29.24	5278950.406	648285.124
468	Гол зам (A0201 - A25)	7+462.001	29.24	5278972.911	648303.792
469	Гол зам (A0201 - A25)	7+492.001	29.24	5278996.32	648321.311
470	Гол зам (A0201 - A25)	7+522.001	29.24	5279020.576	648337.638
471	Гол зам (A0201 - A25)	7+552.001	29.24	5279045.617	648352.733
472	Гол зам (A0201 - A25)	7+582.001	29.24	5279071.382	648366.558
473	Гол зам (A0201 - A25)	7+612.001	29.24	5279097.805	648379.077
474	Гол зам (A0201 - A25)	7+642.001	29.24	5279124.821	648390.26
475	Гол зам (A0201 - A25)	7+672.001	29.24	5279152.362	648400.079
476	Гол зам (A0201 - A25)	7+702.001	29.24	5279180.359	648408.509
477	Гол зам (A0201 - A25)	7+732.001	29.24	5279208.743	648415.529
478	Гол зам (A0201 - A25)	7+762.001	29.30	5279237.498	648421.166
479	Гол зам (A0201 - A25)	7+792.001	29.49	5279266.64	648425.683
480	Гол зам (A0201 - A25)	7+822.001	29.68	5279296.083	648429.426
481	Гол зам (A0201 - A25)	7+852.001	29.87	5279325.767	648432.753
482	Гол зам (A0201 - A25)	7+882.001	30.00	5279355.588	648435.992
483	Гол зам (A0201 - A25)	7+912.001	30.00	5279385.413	648439.231
484	Гол зам (A0201 - A25)	7+942.001	30.00	5279415.238	648442.469
485	Гол зам (A0201 - A25)	7+972.001	30.00	5279445.065	648445.684
486	Гол зам (A0201 - A25)	8+002.001	30.00	5279474.938	648448.475
487	Гол зам (A0201 - A25)	8+032.001	30.03	5279504.912	648450.34
488	Гол зам (A0201 - A25)	8+062.001	30.07	5279534.965	648451.478
489	Гол зам (A0201 - A25)	8+092.001	30.09	5279565.036	648452.444
490	Гол зам (A0201 - A25)	8+122.001	30.09	5279595.107	648453.42
491	Гол зам (A0201 - A25)	8+152.001	30.06	5279625.132	648454.813
492	Гол зам (A0201 - A25)	8+182.001	30.02	5279655.066	648457.038
493	Гол зам (A0201 - A25)	8+212.001	30.00	5279684.897	648460.222
494	Гол зам (A0201 - A25)	8+242.001	30.01	5279714.638	648464.232
495	Гол зам (A0201 - A25)	8+272.001	30.05	5279744.275	648469.197
496	Гол зам (A0201 - A25)	8+302.001	30.08	5279773.858	648474.662
497	Гол зам (A0201 - A25)	8+332.001	30.09	5279803.436	648480.172
498	Гол зам (A0201 - A25)	8+362.001	30.08	5279833.021	648485.619
499	Гол зам (A0201 - A25)	8+392.001	30.04	5279862.683	648490.352
500	Гол зам (A0201 - A25)	8+422.001	30.01	5279892.436	648494.256
501	Гол зам (A0201 - A25)	8+452.001	30.00	5279922.257	648497.527
502	Гол зам (A0201 - A25)	8+482.001	30.00	5279952.081	648500.767
503	Гол зам (A0201 - A25)	8+512.001	30.00	5279981.906	648504.006
504	Гол зам (A0201 - A25)	8+542.001	30.00	5280011.731	648507.245
505	Гол зам (A0201 - A25)	8+572.001	30.00	5280041.555	648510.483
506	Гол зам (A0201 - A25)	8+602.001	30.00	5280071.38	648513.722
507	Гол зам (A0201 - A25)	8+632.001	30.00	5280101.205	648516.961
508	Гол зам (A0201 - A25)	8+662.001	30.00	5280131.029	648520.2
509	Гол зам (A0201 - A25)	8+692.001	30.00	5280160.854	648523.439
510	Гол зам (A0201 - A25)	8+722.001	30.00	5280190.698	648526.503
511	Гол зам (A0201 - A25)	8+752.001	30.11	5280220.806	648527.132
512	Гол зам (A0201 - A25)	8+782.001	30.01	5280250.706	648529.675
513	Гол зам (A0201 - A25)	8+812.001	30.00	5280280.531	648532.914
514	Гол зам (A0201 - A25)	6+879.731		5278572.445	647884.477
515	Гол зам (A0201 - A25)	6+909.731	30.00	5278591.214	647907.88
516	Гол зам (A0201 - A25)	6+939.731	30.00	5278610.324	647931.011
517	Гол зам (A0201 - A25)	6+969.731	30.11	5278631.141	647952.772
518	Гол зам (A0201 - A25)	6+999.731	30.00	5278650.252	647975.9
519	Гол зам (A0201 - A25)	7+029.731	30.00	5278669.022	647999.304
520	Гол зам (A0201 - A25)	7+059.731	30.00	5278687.791	648022.707
521	Гол зам (A0201 - A25)	7+089.731	30.00	5278706.56	648046.11
522	Гол зам (A0201 - A25)	7+119.731	30.00	5278725.329	648069.513
523	Гол зам (A0201 - A25)	7+149.731	30.00	5278744.099	648092.917
524	Гол зам (A0201 - A25)	7+179.731	30.00	5278762.868	648116.32
525	Гол зам (A0201 - A25)	7+209.731	30.00	5278781.637	648139.723
526	Гол зам (A0201 - A25)	7+239.731	30.00	5278800.407	648163.127
527	Гол зам (A0201 - A25)	7+269.731	30.00	5278819.177	648186.531
528	Гол зам (A0201 - A25)	7+299.731	30.12	5278838.095	648209.972
529	Гол зам (A0201 - A25)	7+329.731	30.31	5278857.467	648233.288
530	Гол зам (A0201 - A25)	7+359.731	30.51	5278877.582	648256.222
531	Гол зам (A0201 - A25)	7+389.731	30.69	5278898.71	648278.487
532	Гол зам (A0201 - A25)	7+419.731	30.76	5278920.948	648299.746
533	Гол зам (A0201 - A25)	7+449.731	30.76	5278944.22	648319.867
534	Гол зам (A0201 - A25)	7+479.731	30.76	5278968.468	648338.801
535	Гол зам (A0201 - A25)	7+509.731	30.76	5278993.633	648356.498
536	Гол зам (A0201 - A25)	7+539.731	30.76	5279019.651	648372.916
537	Гол зам (A0201 - A25)	7+569.731	30.76	5279046.456	648388.013
538	Гол зам (A0201 - A25)	7+599.731	30.76	5279073.983	648401.751
539	Гол зам (A0201 - A25)	7+629.731	30.76	5279102.162	648414.097
540	Гол зам (A0201 - A25)	7+659.731	30.76	5279130.923	648425.018
541	Гол зам (A0201 - A25)	7+689.731	30.76	5279160.193	648434.489
542	Гол зам (A0201 - A25)	7+719.731	30.76	5279189.901	648442.484
543	Гол зам (A0201 - A25)	7+749.731	30.75	5279219.954	648448.987
544	Гол зам (A0201 - A25)	7+779.731	30.59	5279250.113	648454.119
545	Гол зам (A0201 - A25)	7+809.731	30.40	5279280.233	648458.245
546	Гол зам (A0201 - A25)	7+839.731	30.21	5279310.239	648461.748
547	Гол зам (A0201 - A25)	7+869.731	30.03	5279340.096	648465.003
548	Гол зам (A0201 - A25)	7+899.731	30.00	5279369.921	648468.242
549	Гол зам (A0201 - A25)	7+929.731	30.00	5279399.745	648471.481
550	Гол зам (A0201 - A25)	7+959.731	30.00	5279429.57	648474.723
551	Гол зам (A0201 - A25)	7+989.731	30.00	5279459.372	648478.17
552	Гол зам (A0201 - A25)	8+019.731	30.01	5279489.096	648482.338
553	Гол зам (A0201 - A25)	8+049.731	30.06	5279518.715	648487.468
554	Гол зам (A0201 - A25)	8+079.731	30.09	5279548.294	648492.966
555	Гол зам (A0201 - A25)	8+109.731	30.09	5279577.872	648498.476
556	Гол зам (A0201 - A25)	8+139.731	30.08	5279607.463	648503.866
557	Гол зам (A0201 - A25)	8+169.731	30.03	5279637.147	648508.405
558	Гол зам (A0201 - A25)	8+199.731	30.00	5279666.917	648512.146
559	Гол зам (A0201 - A25)	8+229.731	30.00	5279696.795	648514.895
560	Гол зам (A0201 - A25)	8+259.731	30.03	5279726.758	648516.853
561	Гол зам (A0201 - A25)	8+289.731	30.08	5279756.816	648517.95
562	Гол зам (A0201 - A25)	8+319.731	30.09	5279786.887	648518.917
563	Гол зам (A0201 - A25)	8+349.731	30.09	5279816.957	648519.895
564	Гол зам (A0201 - A25)	8+379.731	30.06	5279846.989	648521.229
565	Гол зам (A0201 - A25)	8+409.731	30.02	5279876.916	648523.522
566	Гол зам (A0201 - A25)	8+439.731	30.00	5279906.764	648526.544
567	Гол зам (A0201 - A25)	8+469.731	30.00	5279936.589	648529.778
568	Гол зам (A0201 - A25)	8+499.731	30.00	5279966.414	648533.017
569	Гол зам (A0201 - A25)	8+529.731	30.00	5279996.239	648536.256
570	Гол зам (A0201 - A25)	8+559.731	30.00	5280026.063	648539.495
571	Гол зам (A0201 - A25)	8+589.731	30.00	5280055.888	648542.733
572	Гол зам (A0201 - A25)	8+619.731	30.00	5280085.713	648545.972
573	Гол зам (A0201 - A25)	8+649.731	30.00	5280115.537	648549.211
574	Гол зам (A0201 - A25)	8+679.731	30.00	5280145.362	648552.45
575	Гол зам (A0201 - A25)	8+709.731	30.00	5280175.187	648555.689
576	Гол зам (A0201 - A25)	8+739.731	30.05	5280204.825	648560.644
577	Гол зам (A0201 - A25)	8+769.731	30.05	5280234.458	648565.646
578	Гол зам (A0201 - A25)	8+799.731	30.00	5280264.283	648568.884
579	Гол зам (A0201 - A25)	8+869.944		5280338.167	648538.882
580	Гол зам (A0201 - A25)	8+899.944	30.00	5280367.991	648542.121
581	Гол зам (A0201 - A25)	8+929.944	30.01	5280397.722	648546.224
582	Гол зам (A0201 - A25)	8+959.944	30.11	5280427.263	648552.073
583	Гол зам (A0201 - A25)	8+989.944	30.00	5280457.088	648555.316
584	Гол зам (A0201 - A25)	9+019.944	30.00	5280486.912	648558.555
585	Гол зам (A0201 - A25)	9+049.944	30.00	5280516.737	648561.794
586	Гол зам (A0201 - A25)	9+079.944	30.07	5280546.627	648565.054
587	Гол зам (A0201 - A25)	9+109.944	30.31	5280576.708	648568.76
588	Гол зам (A0201 - A25)	9+139.944	30.31	5280606.709	648573.066
589	Гол зам (A0201 - A25)	9+169.944	30.31	5280636.618	648577.971
590	Гол зам (A0201 - A25)	9+199.944	30.31	5280666.423	648583.473
591	Гол зам (A0201 - A25)	9+229.944	30.31	5280696.112	648589.57

Захиалагч:	Гүйцэтгэгч:	УЛААНБААТАР-МАНДАЛГОВЬ А0201 ЧИГЛЭЛИЙН ЗАМААС СЭРГЭЛЭН СУМ А25 ЧИГЛЭЛИЙН АВТО ЗАМ ХҮРЭХ ХАТУУ ХУЧИЛТТАЙ АВТО ЗАМЫН ИНЖЕНЕРИЙН НАРИЙВЧИЛСАН ЗУРАГ			Г
Төв аймаг, Сэргэлэн сум, Засаг даргын Тамгын газрын баруун талд: 88507615	УБ хот, Сүхбаатар дүүрэг, 1-хороо, Нарны зам-62, Юнион Бөлдинг С блок 15-р давхар С-1502 тоот Утас: 77758999	Захирал	Д.Эрдэнэчимэг	1.1.11 ГЭРЭЛТҮҮЛЭГ	Масштаб М1:
		Зургийн инж	Ж.Эрболат		Уе шат / Хуудас / Бүх хуудас
		Гүйцэтгэсэн	Г.Эрдэнэдалай		А3 / 3 / 6
СЭРГЭЛЭН СУМЫН ЗАСАГ ДАРГЫН ТАМГЫН ГАЗАР	"ЭМ АЙ ЭЛ" ХХК	Шалгасан	Б.Нямгэрэл	ШИФР: TU-SE/25/006	2025/12 Сар

592	Гол зам (A0201 - A25)	9+259.944	30.26	5280725.626	648596.241
593	Гол зам (A0201 - A25)	9+289.944	30.00	5280754.841	648603.06
594	Гол зам (A0201 - A25)	9+319.944	30.00	5280784.055	648609.88
595	Гол зам (A0201 - A25)	9+349.944	30.00	5280813.27	648616.7
596	Гол зам (A0201 - A25)	9+379.944	30.00	5280842.485	648623.519
597	Гол зам (A0201 - A25)	9+409.944	30.00	5280871.699	648630.339
598	Гол зам (A0201 - A25)	9+439.944	30.00	5280900.914	648637.159
599	Гол зам (A0201 - A25)	9+469.944	30.00	5280930.128	648643.978
600	Гол зам (A0201 - A25)	9+499.944	30.00	5280959.343	648650.798
601	Гол зам (A0201 - A25)	9+529.944	30.00	5280988.557	648657.618
602	Гол зам (A0201 - A25)	9+559.944	30.00	5281017.772	648664.438
603	Гол зам (A0201 - A25)	9+589.944	30.00	5281046.987	648671.257
604	Гол зам (A0201 - A25)	9+619.944	30.00	5281076.201	648678.077
605	Гол зам (A0201 - A25)	9+649.944	30.00	5281105.416	648684.897
606	Гол зам (A0201 - A25)	9+679.944	30.00	5281134.63	648691.716
607	Гол зам (A0201 - A25)	9+709.944	30.00	5281163.845	648698.536
608	Гол зам (A0201 - A25)	9+739.944	30.00	5281193.06	648705.356
609	Гол зам (A0201 - A25)	9+769.944	30.00	5281222.274	648712.175
610	Гол зам (A0201 - A25)	9+799.944	30.00	5281251.489	648718.995
611	Гол зам (A0201 - A25)	9+829.944	30.00	5281280.703	648725.815
612	Гол зам (A0201 - A25)	9+859.944	30.00	5281309.918	648732.634
613	Гол зам (A0201 - A25)	9+889.944	30.00	5281339.132	648739.454
614	Гол зам (A0201 - A25)	9+919.944	30.00	5281368.347	648746.274
615	Гол зам (A0201 - A25)	9+949.944	30.00	5281397.562	648753.091
616	Гол зам (A0201 - A25)	9+979.944	30.00	5281426.785	648759.877
617	Гол зам (A0201 - A25)	10+009.944	30.01	5281456.167	648765.977
618	Гол зам (A0201 - A25)	10+039.944	30.04	5281485.733	648771.293
619	Гол зам (A0201 - A25)	10+069.944	30.08	5281515.46	648775.916
620	Гол зам (A0201 - A25)	10+099.944	30.09	5281545.194	648780.512
621	Гол зам (A0201 - A25)	10+129.944	30.08	5281574.915	648785.162
622	Гол зам (A0201 - A25)	10+159.944	30.05	5281604.515	648790.329
623	Гол зам (A0201 - A25)	10+189.944	30.01	5281633.89	648796.465
624	Гол зам (A0201 - A25)	10+219.944	30.00	5281663.082	648803.38
625	Гол зам (A0201 - A25)	10+249.944	30.02	5281692.047	648811.268
626	Гол зам (A0201 - A25)	10+279.944	30.06	5281720.831	648819.934
627	Гол зам (A0201 - A25)	10+309.944	30.09	5281749.525	648828.982
628	Гол зам (A0201 - A25)	10+339.944	30.09	5281778.22	648838.028
629	Гол зам (A0201 - A25)	10+369.944	30.07	5281806.962	648846.871
630	Гол зам (A0201 - A25)	10+399.944	30.03	5281835.872	648854.998
631	Гол зам (A0201 - A25)	10+429.944	30.00	5281865	648862.188
632	Гол зам (A0201 - A25)	10+459.944	30.00	5281894.21	648869.028
633	Гол зам (A0201 - A25)	10+489.944	30.00	5281923.424	648875.848
634	Гол зам (A0201 - A25)	10+519.944	30.00	5281952.639	648882.667
635	Гол зам (A0201 - A25)	10+549.944	30.00	5281981.853	648889.487
636	Гол зам (A0201 - A25)	10+579.944	30.00	5282011.068	648896.307
637	Гол зам (A0201 - A25)	10+609.944	30.11	5282040.878	648900.575
638	Гол зам (A0201 - A25)	10+639.944	30.01	5282070.293	648906.538
639	Гол зам (A0201 - A25)	10+669.944	30.00	5282099.507	648913.357
640	Гол зам (A0201 - A25)	8+871.926		5280336.025	648576.955
641	Гол зам (A0201 - A25)	8+901.926	30.00	5280365.85	648580.194
642	Гол зам (A0201 - A25)	8+931.926	30.02	5280395.787	648582.395
643	Гол зам (A0201 - A25)	8+961.926	30.10	5280425.877	648583.192
644	Гол зам (A0201 - A25)	8+991.926	30.00	5280455.702	648586.431
645	Гол зам (A0201 - A25)	9+021.926	30.00	5280485.527	648589.669
646	Гол зам (A0201 - A25)	9+051.926	30.00	5280515.351	648592.908
647	Гол зам (A0201 - A25)	9+081.926	29.91	5280545.085	648596.161
648	Гол зам (A0201 - A25)	9+111.926	29.69	5280574.544	648599.829
649	Гол зам (A0201 - A25)	9+141.926	29.69	5280603.924	648604.086
650	Гол зам (A0201 - A25)	9+171.926	29.69	5280633.213	648608.929
651	Гол зам (A0201 - A25)	9+201.926	29.69	5280662.4	648614.357
652	Гол зам (A0201 - A25)	9+231.926	29.69	5280691.472	648620.367
653	Гол зам (A0201 - A25)	9+261.926	29.76	5280720.49	648626.959
654	Гол зам (A0201 - A25)	9+291.926	30.00	5280749.705	648633.779
655	Гол зам (A0201 - A25)	9+321.926	30.00	5280778.919	648640.599
656	Гол зам (A0201 - A25)	9+351.926	30.00	5280808.134	648647.418
657	Гол зам (A0201 - A25)	9+381.926	30.00	5280837.349	648654.238
658	Гол зам (A0201 - A25)	9+411.926	30.00	5280866.563	648661.058
659	Гол зам (A0201 - A25)	9+441.926	30.00	5280895.778	648667.877
660	Гол зам (A0201 - A25)	9+471.926	30.00	5280924.992	648674.697
661	Гол зам (A0201 - A25)	9+501.926	30.00	5280954.207	648681.517
662	Гол зам (A0201 - A25)	9+531.926	30.00	5280983.421	648688.336
663	Гол зам (A0201 - A25)	9+561.926	30.00	5281012.636	648695.156
664	Гол зам (A0201 - A25)	9+591.926	30.00	5281041.851	648701.976
665	Гол зам (A0201 - A25)	9+621.926	30.00	5281071.065	648708.796
666	Гол зам (A0201 - A25)	9+651.926	30.00	5281100.28	648715.615
667	Гол зам (A0201 - A25)	9+681.926	30.00	5281129.494	648722.435
668	Гол зам (A0201 - A25)	9+711.926	30.00	5281158.709	648729.255
669	Гол зам (A0201 - A25)	9+741.926	30.00	5281187.924	648736.074
670	Гол зам (A0201 - A25)	9+771.926	30.00	5281217.138	648742.894
671	Гол зам (A0201 - A25)	9+801.926	30.00	5281246.353	648749.714
672	Гол зам (A0201 - A25)	9+831.926	30.00	5281275.567	648756.533
673	Гол зам (A0201 - A25)	9+861.926	30.00	5281304.782	648763.353
674	Гол зам (A0201 - A25)	9+891.926	30.00	5281333.996	648770.173
675	Гол зам (A0201 - A25)	9+921.926	30.00	5281363.211	648776.992
676	Гол зам (A0201 - A25)	9+951.926	30.00	5281392.425	648783.814
677	Гол зам (A0201 - A25)	9+981.926	30.00	5281421.624	648790.702
678	Гол зам (A0201 - A25)	10+011.926	30.01	5281450.661	648798.281
679	Гол зам (A0201 - A25)	10+041.926	30.04	5281479.509	648806.673
680	Гол зам (A0201 - A25)	10+071.926	30.09	5281508.209	648815.694
681	Гол зам (A0201 - A25)	10+101.926	30.09	5281536.905	648824.738
682	Гол зам (A0201 - A25)	10+131.926	30.08	5281565.616	648833.714
683	Гол зам (A0201 - A25)	10+161.926	30.04	5281594.462	648842.111
684	Гол зам (A0201 - A25)	10+191.926	30.01	5281623.527	648849.575
685	Гол зам (A0201 - A25)	10+221.926	30.00	5281652.781	648856.223
686	Гол зам (A0201 - A25)	10+251.926	30.02	5281682.255	648861.935
687	Гол зам (A0201 - A25)	10+281.926	30.06	5281711.912	648866.858
688	Гол зам (A0201 - A25)	10+311.926	30.09	5281741.646	648871.449
689	Гол зам (A0201 - A25)	10+341.926	30.09	5281771.38	648876.045
690	Гол зам (A0201 - A25)	10+371.926	30.07	5281801.06	648880.873

691	Гол зам (A0201 - A25)	10+401.926	30.03	5281830.562	648886.462
692	Гол зам (A0201 - A25)	10+431.926	30.00	5281859.855	648892.944
693	Гол зам (A0201 - A25)	10+461.926	30.00	5281889.074	648899.747
694	Гол зам (A0201 - A25)	10+491.926	30.00	5281918.288	648906.566
695	Гол зам (A0201 - A25)	10+521.926	30.00	5281947.503	648913.386
696	Гол зам (A0201 - A25)	10+551.926	30.00	5281976.717	648920.206
697	Гол зам (A0201 - A25)	10+581.926	30.00	5282005.932	648927.025
698	Гол зам (A0201 - A25)	10+611.926	30.00	5282035.146	648933.845
699	Гол зам (A0201 - A25)	10+641.926	30.00	5282064.361	648940.665
700	Гол зам (A0201 - A25)	10+671.926	30.00	5282093.576	648947.485
701	Гол зам (A0201 - A25)	10+701.926	30.00	5282122.79	648954.304
702	Гол зам (A0201 - A25)	10+731.926	30.25	5282152.292	648960.991
703	Гол зам (A0201 - A25)	10+761.926	30.31	5282181.98	648967.112
704	Гол зам (A0201 - A25)	10+791.926	30.31	5282211.784	648972.638
705	Гол зам (A0201 - A25)	10+821.926	30.31	5282241.693	648977.566
706	Гол зам (A0201 - A25)	10+851.926	30.31	5282271.694	648981.896
707	Гол зам (A0201 - A25)	10+881.926	30.31	5282301.776	648985.624
708	Гол зам (A0201 - A25)	10+911.926	30.31	5282331.927	648988.75
709	Гол зам (A0201 - A25)	10+941.926	30.21	5282362.025	648991.299
710	Гол зам (A0201 - A25)	10+971.926	30.00	5282391.929	648993.7
711	Гол зам (A0201 - A25)	11+001.926	30.00	5282421.833	648996.1
712	Гол зам (A0201 - A25)	11+031.926	30.00	5282451.737	648998.5
713	Гол зам (A0201 - A25)	11+061.926	30.00	5282481.641	649000.9
714	Гол зам (A0201 - A25)	11+091.926	30.00	5282511.544	649003.301
715	Гол зам (A0201 - A25)	11+121.926	30.00	5282541.448	649005.701
716	Гол зам (A0201 - A25)	11+151.926	30.00	5282571.352	649008.101
717	Гол зам (A0201 - A25)	11+181.926	30.00	5282601.256	649010.501
718	Гол зам (A0201 - A25)	11+211.926	30.00	5282631.16	649012.902
719	Гол зам (A0201 - A25)	11+241.926	30.00	5282661.064	649015.302
720	Гол зам (A0201 - A25)	11+271.926	30.00	5282690.967	649017.702
721	Гол зам (A0201 - A25)	11+301.926	30.00	5282720.871	649020.102
722	Гол зам (A0201 - A25)	11+331.926	30.00	5282750.775	649022.503
723	Гол зам (A0201 - A25)	11+361.926	30.00	5282780.679	649024.903
724	Гол зам (A0201 - A25)	11+391.926	30.00	5282810.583	649027.303
725	Гол зам (A0201 - A25)	11+421.926	30.00	5282840.487	649029.703
726	Гол зам (A0201 - A25)	11+451.926	30.00	5282870.39	649032.104
727	Гол зам (A0201 - A25)	11+481.926	30.00	5282900.294	649034.504
728	Гол зам (A0201 - A25)	11+511.926	30.00	5282930.198	649036.904
729	Гол зам (A0201 - A25)	11+541.926	30.00	5282960.102	649039.304
730	Гол зам (A0201 - A25)	11+571.926	30.00	5282990.006	649041.705
731	Гол зам (A0201 - A25)	11+601.926	30.00	5283019.909	649044.105
732	Гол зам (A0201 - A25)	11+631.926	30.00	5283049.813	649046.505
733	Гол зам (A0201 - A25)	11+661.926	30.00	5283079.717	649048.905
734	Гол зам (A0201 - A25)	11+691.926	30.00	5283109.621	649051.306
735	Гол зам (A0201 - A25)	11+721.926	30.00	5283139.525	649053.706
736	Гол зам (A0201 - A25)	11+751.926	30.00	5283169.429	649056.106
737	Гол зам (A0201 - A25)	11+781.926	30.00	5283199.332	649058.506
738	Гол зам (A0201 - A25)	11+811.926	30.00	5283229.236	649060.907
739	Гол зам (A0201 - A25)	11+841.926	30.00	5283259.14	649063.307
740	Гол зам (A0201 - A25)	11+871.926	30.00	5283289.044	649065.707
741	Гол зам (A0201 - A25)	11+901.926	30.00	5283318.948	649068.107
742	Гол зам (A0201 - A25)	11+931.926	30.00	5283348.852	649070.508
743	Гол зам (A0201 - A25)	11+961.926	30.00	5283378.755	649072.908
744	Гол зам (A0201 - A25)	11+991.926	30.00	5283408.659	649075.308
745	Гол зам (A0201 - A25)	12+021.926	30.00	5283438.563	649077.708
746	Гол зам (A0201 - A25)	12+051.926	30.00	5283468.467	649080.109
747	Гол зам (A0201 - A25)	12+081.926	30.00	5283498.371	649082.509
748	Гол зам (A0201 - A25)	12+111.926	30.00	5283528.275	649084.909
749	Гол зам (A0201 - A25)	12+141.926	30.00	5283558.178	649087.309
750	Гол зам (A0201 - A25)	12+171.926	30.00	5283588.082	649089.71
751	Гол зам (A0201 - A25)	12+201.926	30.00	5283617.986	649092.11
752	Гол зам (A0201 - A25)	12+231.926	30.00	5283647.89	649094.51
753	Гол зам (A0201 - A25)	12+261.926	30.00	5283677.794	649096.91
754	Гол зам (A0201 - A25)	12+291.926	29.76	5283707.44	649099.469
755	Гол зам (A0201 - A25)	12+321.926	29.69	5283736.962	649102.599
756	Гол зам (A0201 - A25)	12+351.926	29.69	5283766.415	649106.318
757	Гол зам (A0201 - A25)	12+381.926	29.69	5283795.787	649110.626
758	Гол зам (A0201 - A25)	12+411.926	29.71	5283825.095	649115.522
759	Гол зам (A0201 - A25)	12+441.926	30.00	5283854.643	649120.712
760	Гол зам (A0201 - A25)	12+471.926	30.00	5283884.191	649125.902
761	Гол зам (A0201 - A25)	12+501.926	30.00	5283913.738	649131.091
762	Гол зам (A0201 - A25)	12+531.926	30.00	5283943.286	649136.281
763	Гол зам (A0201 - A25)	12+561.926	30.00	5283972.834	649141.471
764	Гол зам (A0201 - A25)	12+591.926	30.00	5284002.382	649146.66
765	Гол зам (A0201 - A25)	12+621.926	30.00	5284031.929	649151.85
766	Гол зам (A0201 - A25)	10+752.269		5282179.284	648931.251
767	Гол зам (A0201 - A25)	10+782.269	29.62	5282208.336	648937.033
768	Гол зам (A0201 - A25)	10+812.269	29.77	5282237.116	648944.629
769	Гол зам (A0201 - A25)	10+842.269	29.69	5282266.365	648949.726
770	Гол зам (A0201 - A25)	10+872.269	29.69	5282295.805	648953.568
771	Гол зам (A0201 - A25)	10+902.269	29.69	5282325.316	648956.82
772	Гол зам (A0201 - A25)	10+932.269	29.69	5282354.891	648959.482
773	Гол зам (A0201 - A25)	10+962.269	30.00	5282384.795	648961.882
774	Гол зам (A0201 - A25)	10+992.269	30.00	5282414.699	648964.282
775	Гол зам (A0201 - A25)	11+022.269	30.00	5282444.602	648966.682
776	Гол зам (A0201 - A25)	11+052.269	30.00	5282474.506	648969.083
777	Гол зам (A0201 - A25)	11+082.269	30.00	5282504.41	648971.483
778	Гол зам (A0201 - A25)	11+112.269	30.00	5282534.314	648973.883
779	Гол зам (A0201 - A25)	11+142.269	30.00	5282564.218	648976.283
780	Гол зам (A0201 - A25)	11+172.269	30.00	5282594.121	648978.684
781	Гол зам (A0201 - A25)	11+202.269	30.00	5282624.025	648981.084
782	Гол зам (A0201 - A25)	11+232.269	30.00	5282653.929	648983.484
783	Гол зам (A0201 - A25)	11+262.269	30.00	5282683.833	648985.884
784	Гол зам (A0201 - A25)	11+292.269	30.00	5282713.737	648988.285
785	Гол зам (A0201 - A25)	11+322.269	30.00	5282743.641	648990.685
786	Гол зам (A0201 - A25)	11+352.269	30.00	5282773.544	648993.085
787	Гол зам (A0201 - A25)	11+382.269	30.00	5282803.448	648995.485
788	Гол зам (A0201 - A25)	11+412.269	30.00	5282833.352	648997.886
789	Гол зам (A0201 - A25)	11+442.269	30.00	5282863.256	649000.286

790	Гол зам (A0201 - A25)	11+472.269	30.00	5282893.16	649002.686
791	Гол зам (A0201 - A25)	11+502.269	30.00	5282923.064	649005.086
792	Гол зам (A0201 - A25)	11+532.269	30.00	5282952.967	649007.487
793	Гол зам (A0201 - A25)	11+562.269	30.00	5282982.871	649009.887
794	Гол зам (A0201 - A25)	11+592.269	30.00	5283012.775	649012.287
795	Гол зам (A0201 - A25)	11+622.269	30.00	5283042.679	649014.687
796	Гол зам (A0201 - A25)	11+652.269	30.00	5283072.583	649017.088
797	Гол зам (A0201 - A25)	11+682.269	30.00	5283102.487	649019.488
798	Гол зам (A0201 - A25)	11+712.269	30.00	5283132.39	649021.888
799	Гол зам (A0201 - A25)	11+742.269	30.06	5283162.45	649022.346
800	Гол зам (A0201 - A25)	11+772.269	30.04	5283192.478	649023.2
801	Гол зам (A0201 - A25)	11+876.704		5283296.598	649031.314
802	Гол зам (A0201 - A25)	11+906.704	30.00	5283326.502	649033.714
803	Гол зам (A0201 - A25)	11+936.704	30.04	5283356.289	649037.571
804	Гол зам (A0201 - A25)	11+966.704	30.07	5283386.03	649042.003
805	Гол зам (A0201 - A25)	11+996.704	30.00	5283415.933	649044.404
806	Гол зам (A0201 - A25)	12+026.704	30.00	5283445.837	649046.804
807	Гол зам (A0201 - A25)	12+056.704	30.00	5283475.741	649049.204
808	Гол зам (A0201 - A25)	12+086.704	30.00	5283505.645	649051.604
809	Гол зам (A0201 - A25)	12+116.704	30.00	5283535.549	649054.005
810	Гол зам (A0201 - A25)	12+146.704	30.00	5283565.453	649056.405
811	Гол зам (A0201 - A25)	12+176.704	30.00	5283595.356	649058.805
812	Гол зам (A0201 - A25)	12+206.704	30.00	5283625.26	649061.205
813	Гол зам (A0201 - A25)	12+236.704	30.00	5283655.164	649063.606
814	Гол зам (A0201 - A25)	12+266.704	30.00	5283685.068	649066.006
815	Гол зам (A0201 - A25)	12+296.704	30.29	5283715.243	649068.694
816	Гол зам (A0201 - A25)	12+326.704	30.31	5283745.378	649071.986
817	Гол зам (A0201 - A25)	12+356.704	30.31	5283775.441	649075.879
818	Гол зам (A0201 - A25)	12+386.704	30.31	5283805.421	649080.374
819	Гол зам (A0201 - A25)	12+416.704	30.24	5283835.231	649085.435
820	Гол зам (A0201 - A25)	12+446.704	30.00	5283864.779	649090.625
821	Гол зам (A0201 - A25)	12+476.704	30.00	5283894.327	649095.814
822	Гол зам (A0201 - A25)	12+506.704	30.00	5283923.874	649101.004
823	Гол зам (A0201 - A25)	12+536.704	30.00	5283953.422	649106.193
824	Гол зам (A0201 - A25)	12+566.704	30.00	5283982.97	649111.383
825	Гол зам (A0201 - A25)	12+596.704	30.00	5284012.517	649116.573
826	Гол зам (A0201 - A25)	12+626.704	30.00	5284042.065	649121.762

№	Хамаарах трасс	Км+	Зай, м	Координат, м X	Координат, м Y
1	Уулзвар(2-р гарц/Гол зам (A0201 - A25))	0+01.695		5275905.001	645143.433
2	Уулзвар(2-р гарц/Гол зам (A0201 - A25))	0+31.695	26.78	5275930.996	645149.886
3	Уулзвар(2-р гарц/Гол зам (A0201 - A25))	0+51.119	19.30	5275941.22	645166.255

Ведомость линий освещения

№	Хамаарах трасс	Км+	Зай, м	Координат, м X	Координат, м Y
1	Уулзвар(2-р гарц/Гол зам (A0201 - A25)) 1	0+00.000		5275898.914	645135.315
2	Уулзвар(2-р гарц/Гол зам (A0201 - A25)) 1	0+19.404	17.18	5275909.533	645121.812
3	Уулзвар(2-р гарц/Гол зам (A0201 - A25)) 1	0+49.404	28.03	5275902.385	645094.71

Гэрэлтүүлгийн байрлал

№	Хамаарах трасс	Км+	Зай, м	Координат, м X	Координат, м Y
1	Уулзвар(1-р гарц/Гол зам (A0201 - A25))	0+06.389		5275964.513	645100.329
2	Уулзвар(1-р гарц/Гол зам (A0201 - A25))	0+36.389	25.79	5275941.265	645089.173

Гэрэлтүүлгийн байрлал

№	Хамаарах трасс	Км+	Зай, м	Координат, м X	Координат, м Y
1	Уулзвар(1-р гарц/Гол зам (A0201 - A25)) 1	0+05.178		5275970.548	645109.832
2	Уулзвар(1-р гарц/Гол зам (A0201 - A25)) 1	0+35.178	26.59	5275964.981	645135.832

Гэрэлтүүлгийн байрлал

№	Хамаарах трасс	Км+	Зай, м	Координат, м X	Координат, м Y
1	Уулзвар(3-р гарц/Гол зам (A0201 - A25))	0+03.600		5278149.562	647268.428
2	Уулзвар(3-р гарц/Гол зам (A0201 - A25))	0+33.600	25.89	5278123.896	647265.001

Гэрэлтүүлгийн байрлал

№	Хамаарах трасс	Км+	Зай, м	Координат, м X	Координат, м Y
1	Уулзвар(3-р гарц/Гол зам (A0201 - A25)) 1	0+03.299		5278156.108	647276.285
2	Уулзвар(3-р гарц/Гол зам (A0201 - A25)) 1	0+33.299	26.62	5278153.471	647302.772

Гэрэлтүүлгийн байрлал

№	Хамаарах трасс	Км+	Зай, м	Координат, м X	Координат, м Y
1	Уулзвар(4-р гарц/Гол зам (A0201 - A25))	0+03.674		5280304.996	648517.533
2	Уулзвар(4-р гарц/Гол зам (A0201 - A25))	0+33.674	26.02	5280284.294	648533.294

Гэрэлтүүлгийн байрлал

№	Хамаарах трасс	Км+	Зай, м	Координат, м X	Координат, м Y
1	Уулзвар(4-р гарц/Гол зам (A0201 - A25)) 1	0+03.731		5280314.765	648518.784
2	Уулзвар(4-р гарц/Гол зам (A0201 - A25)) 1	0+33.731	27.05	5280332.318	648539.362

Гэрэлтүүлгийн байрлал

Захиалагч:	Гүйцэтгэгч:	УЛААНБААТАР-МАНДАЛГОВЬ А0201 ЧИГЛЭЛИЙН ЗАМААС СЭРГЭЛЭН СУМ А25 ЧИГЛЭЛИЙН АВТО ЗАМ ХҮРЭХ ХАТУУ ХУЧИЛТТАЙ АВТО ЗАМЫН ИНЖЕНЕРИЙН НАРИЙВЧИЛСАН ЗУРАГ				Г		
Төв аймаг, Сэргэлэн сум, Засаг даргын Тамгын газрын байр Утас: 88507615	ЧБ хот, Сүхбаатар дүүрэг, 1-хороо, Нарны зам-62, Юнион Билдинг С блок 15-р давхар С-1502 тоот Утас: 77758999	Захирал	Д.Эрдэнэчимэг		1.1.11 ГЭРЭЛТҮҮЛЭГ	Масштаб	М1:	
		Зургийн инж	Ж.Эрболат			Үе шат	Хуудас	Бүх.хуудас
		Гүйцэтгэсэн	Г.Эрдэнэдалай			АЗ	4	6
СЭРГЭЛЭН СУМЫН ЗАСАГ ДАРГЫН ТАМГЫН ГАЗАР	"ЭМ АЙ ЗЛ" ХХК	Шалгасан	Б.Нямгэрэл		ШИФР: TU-SE/25/006	2025/12 Сар		

№	Хамаарах трасс	Км+	Зай, м		
1	Уулзвар(5-р гарц/Гол зам (A0201 - A25))	0+03.864		5280307.444	648591.18
2	Уулзвар(5-р гарц/Гол зам (A0201 - A25))	0+33.864	26.41	5280328.59	648575.356
Гэрэлтүүлгийн байрлал					
№	**Хамаарах трасс**	**Км+**	**Зай, м**	**Координат, м**	
				X	**Y**
1	Уулзвар(5-р гарц/Гол зам (A0201 - A25)) 1	0+03.147		5280297.557	648590.765
2	Уулзвар(5-р гарц/Гол зам (A0201 - A25)) 1	0+33.147	26.56	5280280.842	648570.13
Гэрэлтүүлгийн байрлал					
№	**Хамаарах трасс**	**Км+**	**Зай, м**	**Координат, м**	
				X	**Y**
1	Уулзвар(6-р гарц/Гол зам (A0201 - A25))	0+04.179		5282127.294	648902.031
2	Уулзвар(6-р гарц/Гол зам (A0201 - A25))	0+34.179	25.80	5282104.829	648914.716
Гэрэлтүүлгийн байрлал					
№	**Хамаарах трасс**	**Км+**	**Зай, м**	**Координат, м**	
				X	**Y**
1	Уулзвар(6-р гарц/Гол зам (A0201 - A25)) 1	0+01.684		5282137.913	648902.185
2	Уулзвар(6-р гарц/Гол зам (A0201 - A25)) 1	0+31.684	26.40	5282150.48	648925.408
3	Уулзвар(6-р гарц/Гол зам (A0201 - A25)) 1	0+49.264	17.29	5282167.272	648929.547
Гэрэлтүүлгийн байрлал					
№	**Хамаарах трасс**	**Км+**	**Зай, м**	**Координат, м**	
				X	**Y**
1	Уулзвар(7-р гарц/Гол зам (A0201 - A25))	0+03.562		5283255.42	649010.403
2	Уулзвар(7-р гарц/Гол зам (A0201 - A25))	0+33.562	25.17	5283235.909	649026.299
Гэрэлтүүлгийн байрлал					
№	**Хамаарах трасс**	**Км+**	**Зай, м**	**Координат, м**	
				X	**Y**
1	Уулзвар(7-р гарц/Гол зам (A0201 - A25)) 1	0+03.287		5283267.655	649011.102
2	Уулзвар(7-р гарц/Гол зам (A0201 - A25)) 1	0+33.287	24.85	5283283.947	649029.866
Нийт		857	байрлалд гэрэлтүүлэг байрлуулна.		

Захиалагч:	Гүйцэтгэгч:	УЛААНБААТАР-МАНДАЛГОВЬ А0201 ЧИГЛЭЛИЙН ЗАМААС СЭРГЭЛЭН СУМ А25 ЧИГЛЭЛИЙН АВТО ЗАМ ХҮРЭХ ХАТУУ ХУЧИЛТТАЙ АВТО ЗАМЫН ИНЖЕНЕРИЙН НАРИЙВЧИЛСАН ЗУРАГ				Г		
Төв аймаг, Сэрэлэн сум, Засаг даргын Тамгын газрын байр Утас: 88507615	ЧБ хот, Сүхбаатар дүүрэг, 1-хороо, Нарны зам-62, Юнисон Бюлдинг С блок 15-р давхар С-1502 тоот Утас: 77758999	Захирал	Д.Эрдэнэчимэг		1.1.11 ГЭРЭЛТҮҮЛЭГ	Масштаб	М1:	
		Зургийн инж	Ж.Эрболат			Үе шат	Хуудас	Бүх хуудас
		Гүйцэтгэсэн	Г.Эрдэнэдалай			А3	5	6
СЭРГЭЛЭН СУМЫН ЗАСАГ ДАРГЫН ТАМГЫН ГАЗАР	"ЭМ АЙ ЭЛ" ХХК	Шалгасан	Б.Нямгэрэл		ШИФР: TU-SE/25/006	2025/12 Сар		

№	Шаардлага	Үзүүлэлт
1	Эх үүсвэр	Нарны зай
2	Гэрэлтүүлгийн толгой / Нарны зай	200Вт Led / 12 цагийн туршасаах чадалтай байх
3	Шонгийн өндөр	10-12м
4	Шонгийн хэлбэр	Үйлдвэрийн конус
5	Шонгийн диаметр	ф50*100*159
6	Зузаан	4мм+
7	Шон хоорондын зай	30м
8	Суурь	М300 маркийн шонгийн суурь
9	Гэрлийн өнгө	5000 - 6000К
10	Гэрлийн нягтрал	25 - 30К
11	Тэжээлийн самбар	байхгүй
12	Тэжээлийн кабель	байхгүй
13	Группийн кабель	байхгүй
14	Гэрэл ойлгогч	9.5м өргөн 2 эгнээ авто зам, 4.5м өргөн явган ба дугуйн зам
15	Хамгаалалт	Ус, тоос шороонооc хамгаалалтын түвшин IP66 ба түүнээс дээш
16	Газардуулга	2500мм урт 50мм өргөн 5мм зузаан болон түүнээс дээш туузан ган
17	Баталгаат хугацаа	3 жил
18	Тоо ширхэг	857 байрлалд
19	Техникийн нөхцөл	байхгүй
20	Мөрдөх норм	1. БНбД 43-101-03 "Монгол Улсын цахилгаан тоног төхөөрөмжийн байгуулалтын дүрэм" 2. БНбД 30-102-11 "Хот тосгон ба суурин газрын гудамж, зам талбайн гэрэлтүүлэг" 3. БНбД 23-02-08 "Байгалийн ба зохиомол гэрэлтүүлэг" 4. MNS 2568 1983 "Гэрэлтүүлэг ган баган
21	Бусад	6+ Х/Ухаалаг тэжээлийн хавтан алсын удирдлага ашиглан гэрэлтүүлэг болон ажиллах горимыг тохируулах боломжтой байх.
22	Нэмэлт	Нэг байрлал: 2 толгой × 200 Вт = 400 Вт Нийт чадал: 857 × 400 Вт = 342 800 Вт ≈ 342.8 кВт Өдөрт 12 цаг асна: 342.8 кВт × 12 цаг = 4 113.6 кВт·цаг Өдрийн цахилгаан хэрэглээ = ~4.1 МВт·цаг / өдөр Гүйцэтгэгч байгуулага нь захиалагч байгуулагатай зөвшилцөж болно.

№	Ажлын нэр	Нэгж	Тоо хэмжээ	Гэрэлтүүлэг суурьлуулах шонгийн тоо	Нийт
1	Шонгийн нүх гараар ухах 1м*1м*1м	м3	1	857	857
2	Ул хөрс тэгшлэх	м2	1	857	857
3	Ул хөрсөнд элс хайрган үе дэвсэх 10см	м3	0.1	857	85.7
4	12м-н гэрэлтүүлгийн суурь суурьлуулах	ш	1	857	857
5	Гэрэлтүүлгийн шон угсрах /Иж бүрэн/ 1. Гэрэлтүүлгийн 12урт/м шон 2. Нарны панел, цэнэг хураагуур, гэрлийн толгойн хамт 180Вт тус бүр 2 ширхэг 3. Гэрэл болон нарны панел тогтоогч 2 ширхэг 4. Иж бүрэн хавтан боолт газардуулга	ш	1	857	857
6	Буцаан дүүргэлт	м3	1	857	857
7	Буцаан дүүргэлт нягтруулах 0.2м тутамд гар нягтруулагчаар нягтруулна.	м2	5	857	4285

Захиалагч:	Гүйцэтгэгч:	УЛААНБААТАР-МАНДАЛГОВЬ А0201 ЧИГЛЭЛИЙН ЗАМААС СЭРГЭЛЭН СУМ А25 ЧИГЛЭЛИЙН АВТО ЗАМ ХҮРЭХ ХАТУУ ХУЧИЛТТАЙ АВТО ЗАМЫН ИНЖЕНЕРИЙН НАРИЙВЧИЛСАН ЗУРАГ				Г		
Төв аймаг, Сэрэлэн сум, Засаг даргын Тамгын газрын байр Утас: 88507615	ЧБ хот, Сүхбаатар дүүрэг, 1-хороо, Нарны зам-62, Юнион Бюлдинг С блок 15-р давхар С-1502 тоот Утас: 77758999	Захирал	Д.Эрдэнэчимэг		1.1.11 ГЭРЭЛТҮҮЛЭГ	Масштаб	М1:	
		Зургийн инж	Ж.Эрболат			Үе шат	Хуудас	Бүх хуудас
		Гүйцэтгэсэн	Г.Эрдэнэдалай			А3	6	6
СЭРГЭЛЭН СУМЫН ЗАСАГ ДАРГЫН ТАМГЫН ГАЗАР	"ЭМ АЙ ЭЛ" ХХК	Шалгасан	Б.Нямгэрэл		ШИФР: TU-SE/25/006	2025/12 Сар		

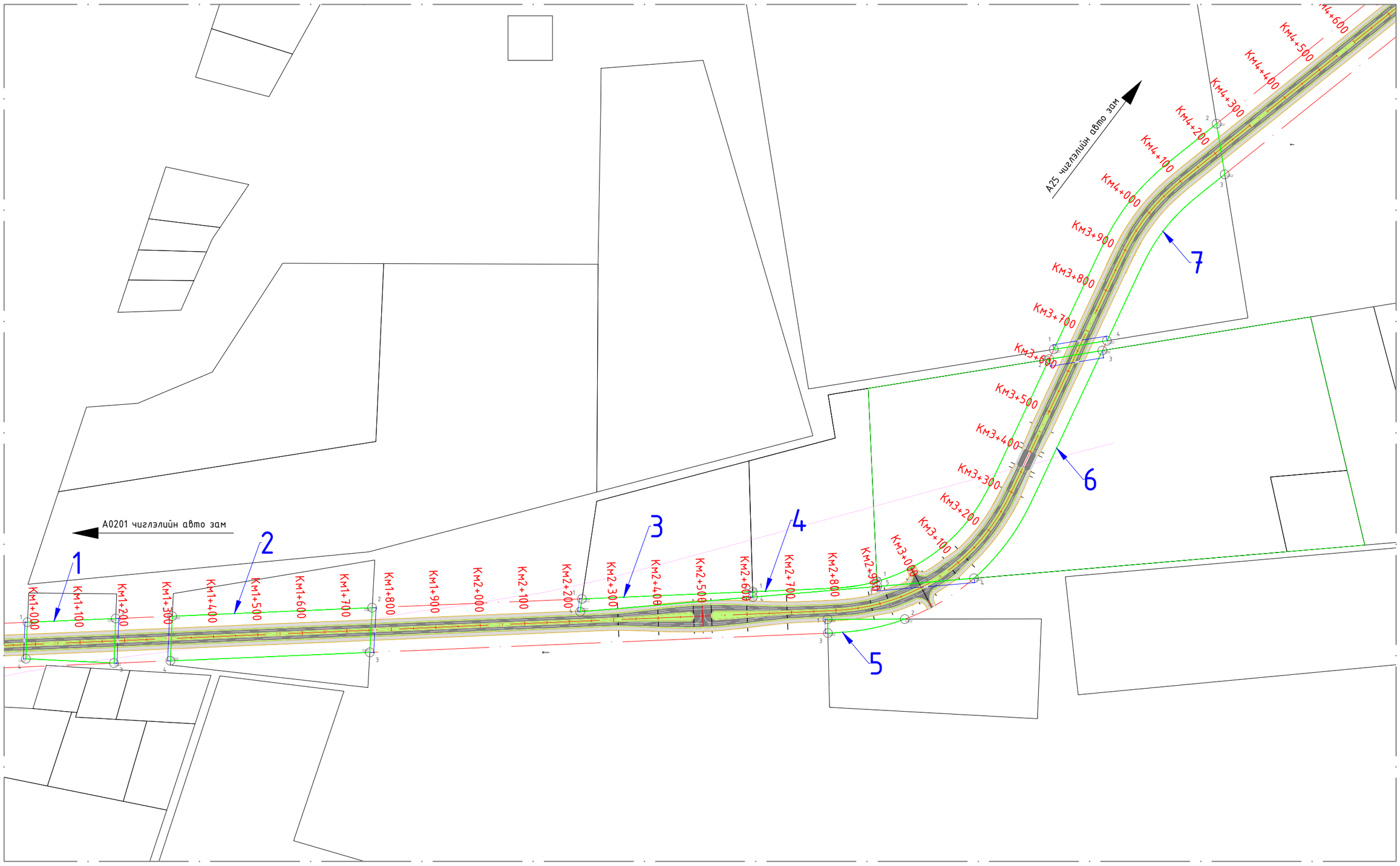

Захиалагч:	Гүйцэтгэгч:	УЛААНБААТАР-МАНДАЛГОВЬ А0201 ЧИГЛЭЛИЙН ЗАМААС СЭРГЭЛЭН СУМ А25 ЧИГЛЭЛИЙН АВТО ЗАМ ХҮРЭХ ХАТУУ ХУЧИЛТТАЙ АВТО ЗАМЫН ИНЖЕНЕРИЙН НАРИЙВЧИЛСАН ЗУРАГ				ГЧ		
Төв аймаг, Сэргэлэн сум, Засаг дарын Тамын газрын байр Утас: 88507615	ЧБ хот, Сүхбаатар дүүрэг, 1-хороо, Нарны зам-62, Юнион Бюлдинг С блок 15-р давхар С-1502 тоот Утас:77758999	Захирал	Д.Эрдэнэчимэг		1.1.11.2 ГАЗАР ЧӨЛӨӨЛӨЛТ	Масштаб	1:	
		Зургийн инж	Ж.Эрболат			Үе шат	Хуудас	Бүх.хуудс
		Зургийн инж	Г.Эрдэнэдалай			А3	01	4
СЭРГЭЛЭН СУМЫН ЗАСАГ ДАРГЫН ТАМГЫН ГАЗАР	"ЭМ АЙ ЭЛ" ХХК	Шалгасан	Б.Нямгэрэл		Шифр: TU-SE/25/006	2025/12 сар		

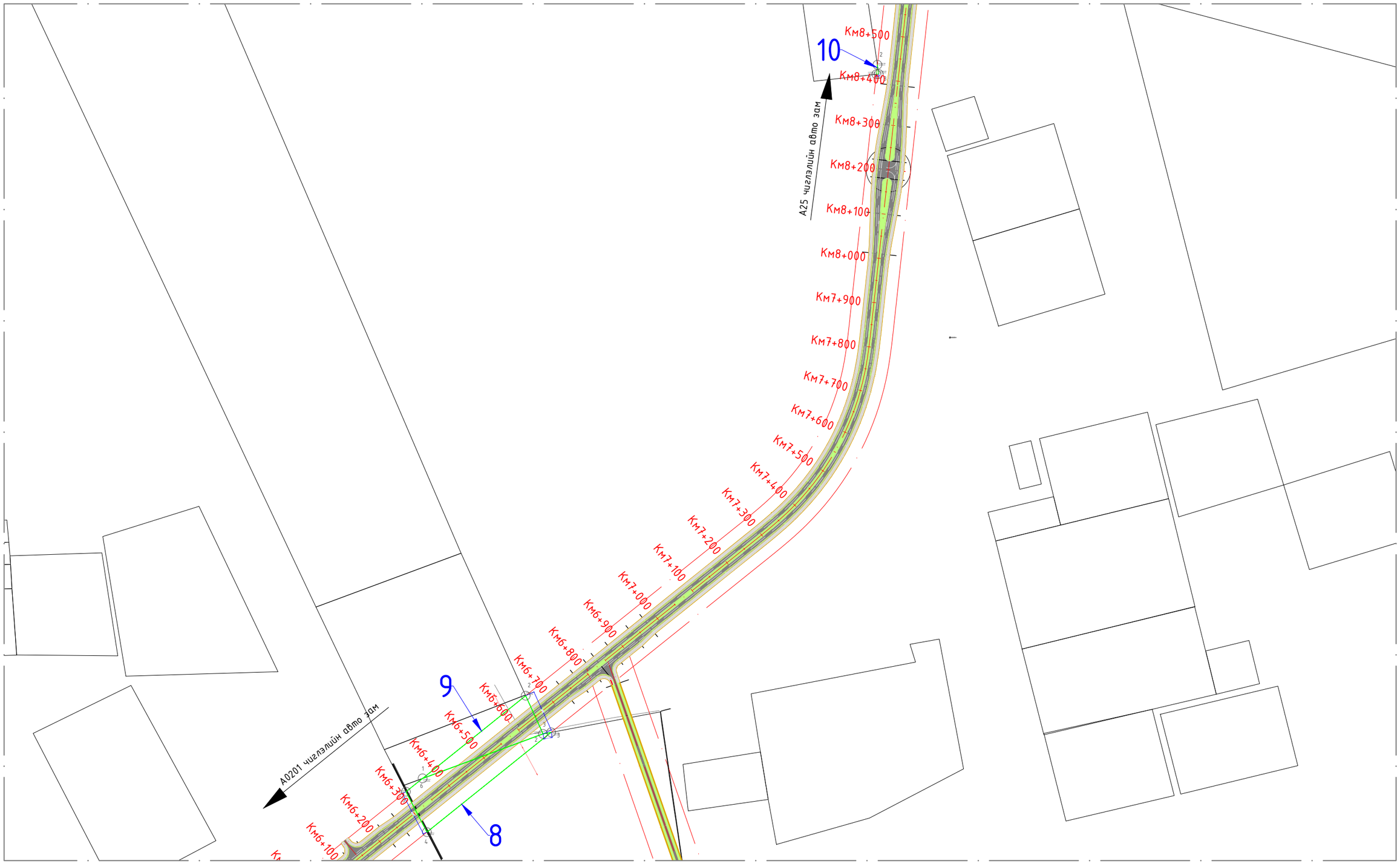

Захиалагч:	Гүйцэтгэгч:	УЛААНБААТАР-МАНДАЛГОВЬ А0201 ЧИГЛЭЛИЙН ЗАМААС СЭРГЭЛЭН СУМ А25 ЧИГЛЭЛИЙН АВТО ЗАМ ХҮРЭХ ХАТУУ ХУЧИЛТТАЙ АВТО ЗАМЫН ИНЖЕНЕРИЙН НАРИЙВЧИЛСАН ЗУРАГ				ГЧ		
Төв аймаг, Сэргэлэн сум, Засаг дарын Тамгын газрын байр Утас: 88507615	ЧБ хот, Сүхбаатар дүүрэг, 1-хороо, Нарны зам-62, Юнион Билдинг С блок 15-р давхар С-1502 тоот Утас:77758999	Захирал	Д.Эрдэнэчимэг		1.1.11.2 ГАЗАР ЧӨЛӨӨЛӨЛТ	Масштаб	М1:200 М1:2000	
		Зургийн инж	Ж.Эрболат			Үе шат	Хуудас	Бүх.хуудсан
		Зургийн инж	Г.Эрдэнэдалай			А3	2	4
СЭРГЭЛЭН СУМЫН ЗАСАГ ДАРГЫН ТАМГЫН ГАЗАР	"ЭМ АЙ ЭЛ" ХХК	Шалгасан	Б.Нямгэрэл		Шифр: TU-SE/25/006	2025/12 сар		

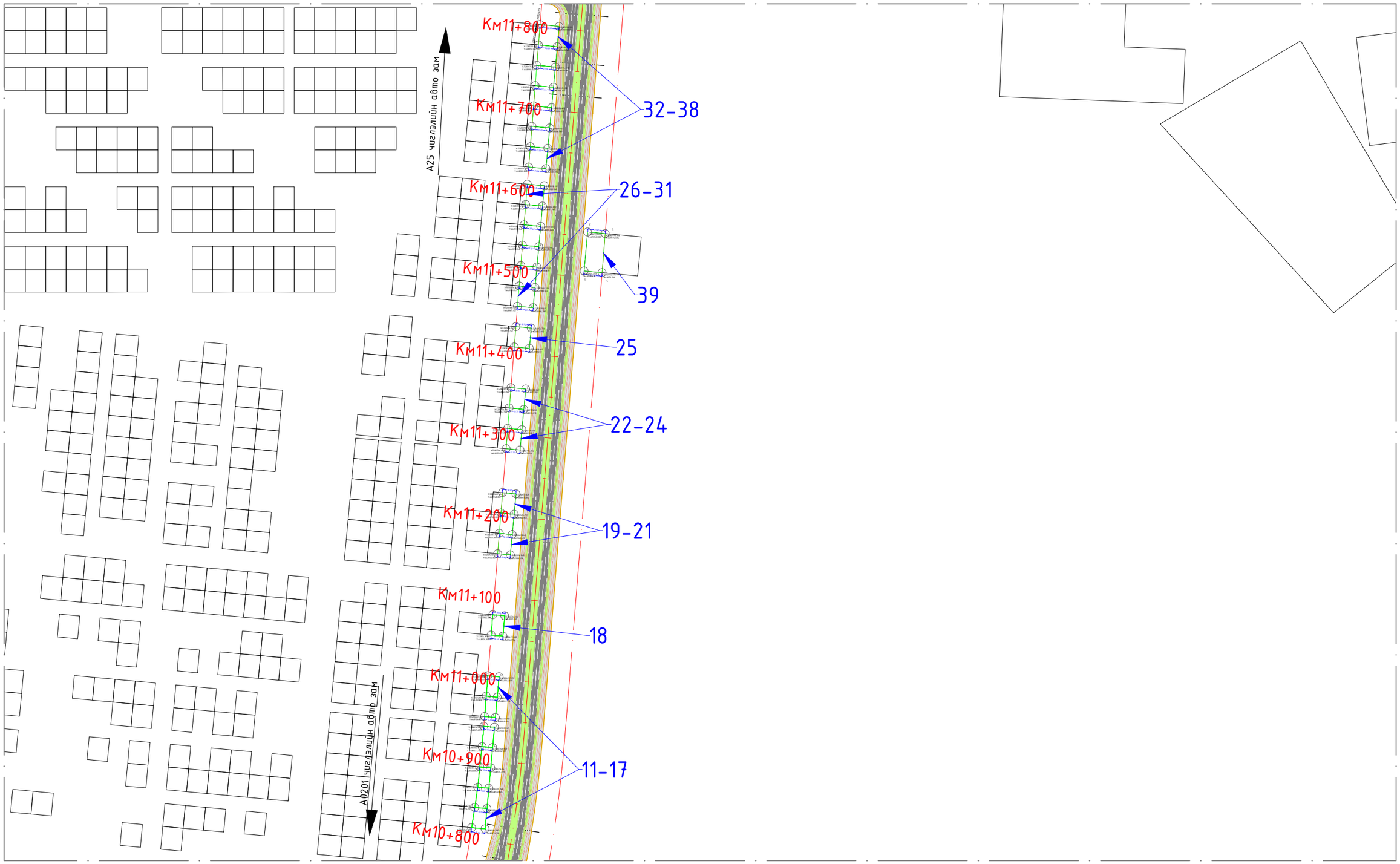

Захиалагч:	Гүйцэтгэгч:	УЛААНБААТАР-МАНДАЛГОВЬ А0201 ЧИГЛЭЛИЙН ЗАМААС СЭРГЭЛЭН СУМ А25 ЧИГЛЭЛИЙН АВТО ЗАМ ХҮРЭХ ХАТУУ ХУЧИЛТТАЙ АВТО ЗАМЫН ИНЖЕНЕРИЙН НАРИЙВЧИЛСАН ЗУРАГ				ГЧ	
Төв аймаг, Сэргэлэн сум, Засаг дарын Тамын газрын баруун талд: 88507615	ҮБ хот, Сүхбаатар дүүрэг, 1-хороо, Нарны зам-62, Юнион Бөлдинг С блок 15-р давхар С-1502 тоот Утас:77758999	Захирал	Д.Эрдэнэчимэг		1.1.11.2 ГАЗАР ЧӨЛӨӨЛӨЛТ	Масштаб	M1:200 M1:2000
		Зургийн инж	Ж.Эрболат			Уе шат	Хуудас / Бүх хуудас
		Зургийн инж	Г.Эрдэнэдалай			А3	3 / 4
СЭРГЭЛЭН СУМЫН ЗАСАГ ДАРГЫН ТАМГЫН ГАЗАР	"ЭМ АЙ ЭЛ" ХХК	Шалгасан	Б.Нямгэрэл		Шифр: TU-SE/25/006	2025/12 сар	

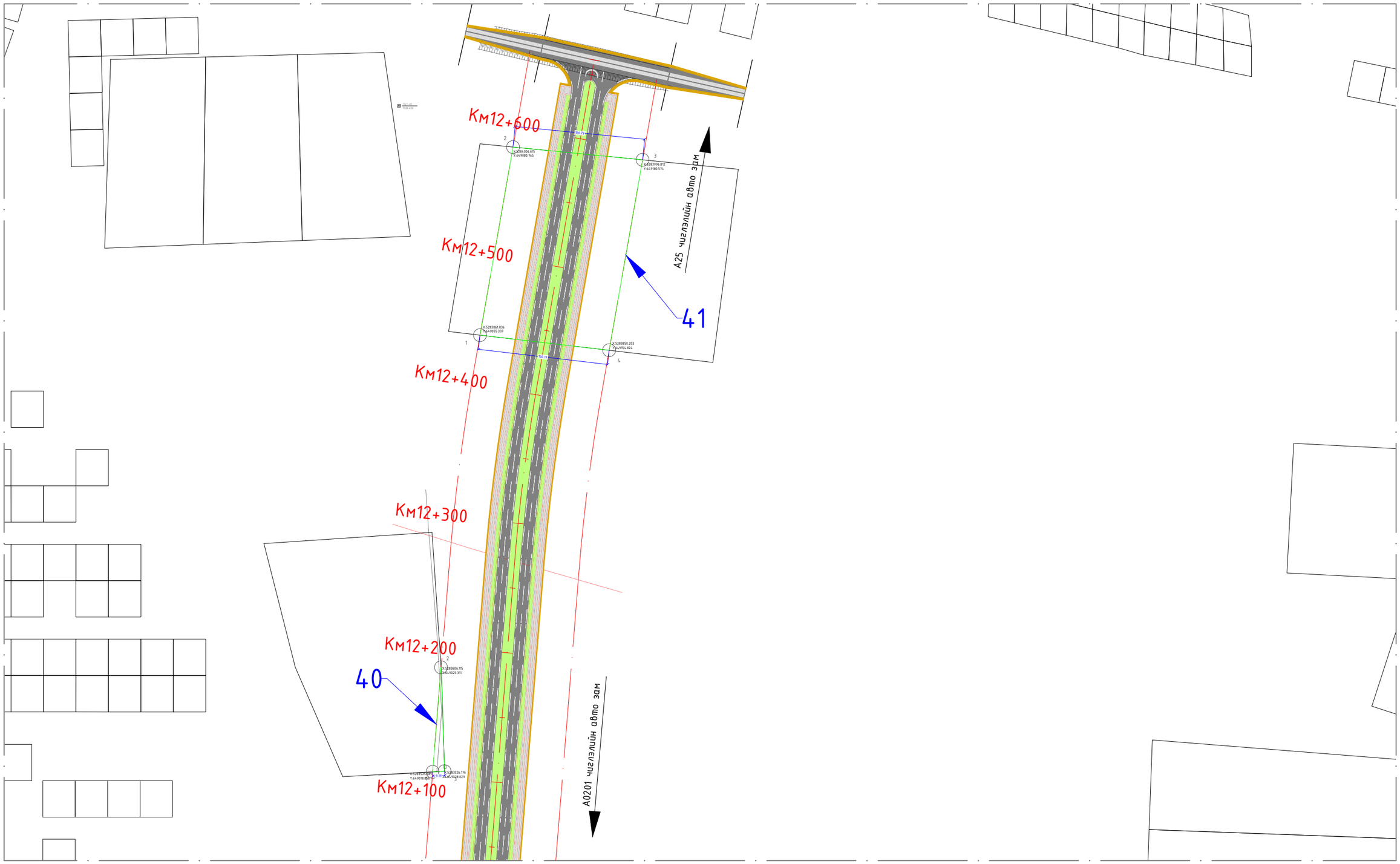

Захиалагч:	Гүйцэтгэгч:	УЛААНБААТАР-МАНДАЛГОВЬ А0201 ЧИГЛЭЛИЙН ЗАМААС СЭРГЭЛЭН СУМ А25 ЧИГЛЭЛИЙН АВТО ЗАМ ХҮРЭХ ХАТУУ ХУЧИЛТТАЙ АВТО ЗАМЫН ИНЖЕНЕРИЙН НАРИЙВЧИЛСАН ЗУРАГ			ГЧ		
Төв аймаг, Сэргэлэн сум, Засаг дарын Тамын газрын баруун талд: 88507615	ЧБ хот, Сүхбаатар дүүрэг, 1-хороо, Нарны зам-62, Юнион Бөлдинг С блок 15-р давхар С-1502 тоот Утас:77758999	Захирал	Д.Эрдэнэчимэг	1.1.11.2 ГАЗАР ЧӨЛӨӨЛӨЛТ	Масштаб	М1:200 М1:2000	
		Зургийн инж	Ж.Эрболат		Үе шат	Хуудас	Бүх.хуудсан
		Зургийн инж	Г.Эрдэнэдалай		А3	4	4
СЭРГЭЛЭН СУМЫН ЗАСАГ ДАРГЫН ТАМГЫН ГАЗАР	"ЭМ АЙ ЭЛ" ХХК	Шалгасан	Б.Нямгэрэл	Шифр: TU-SE/25/006	2025/12 сар		

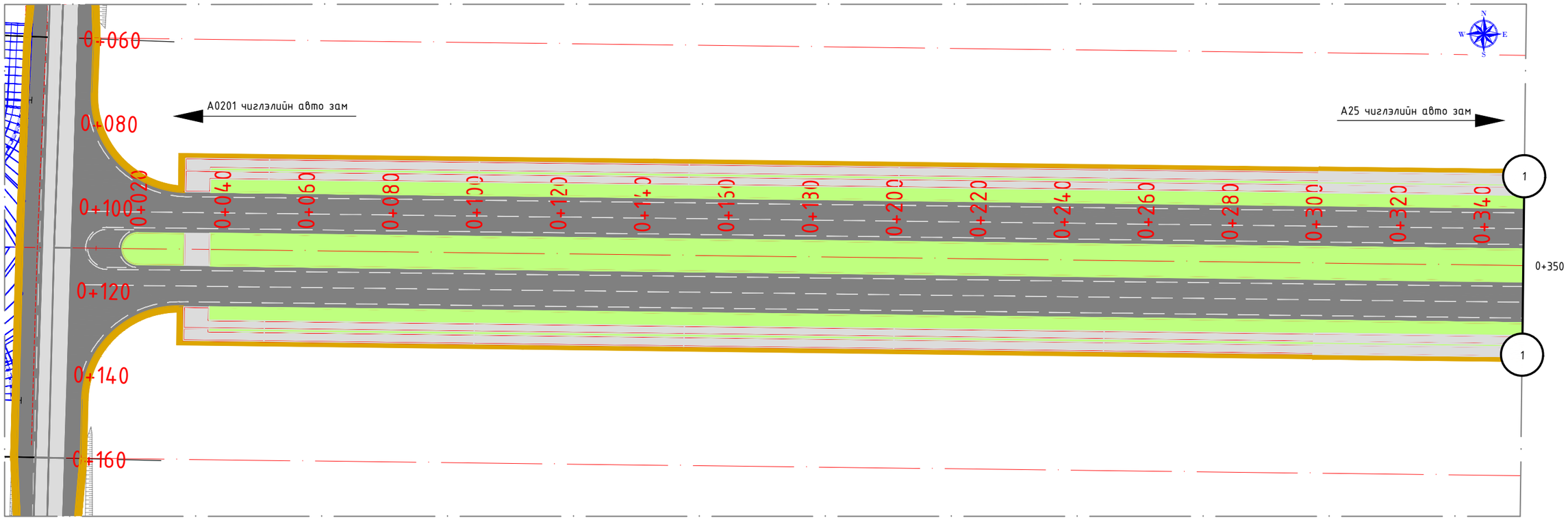

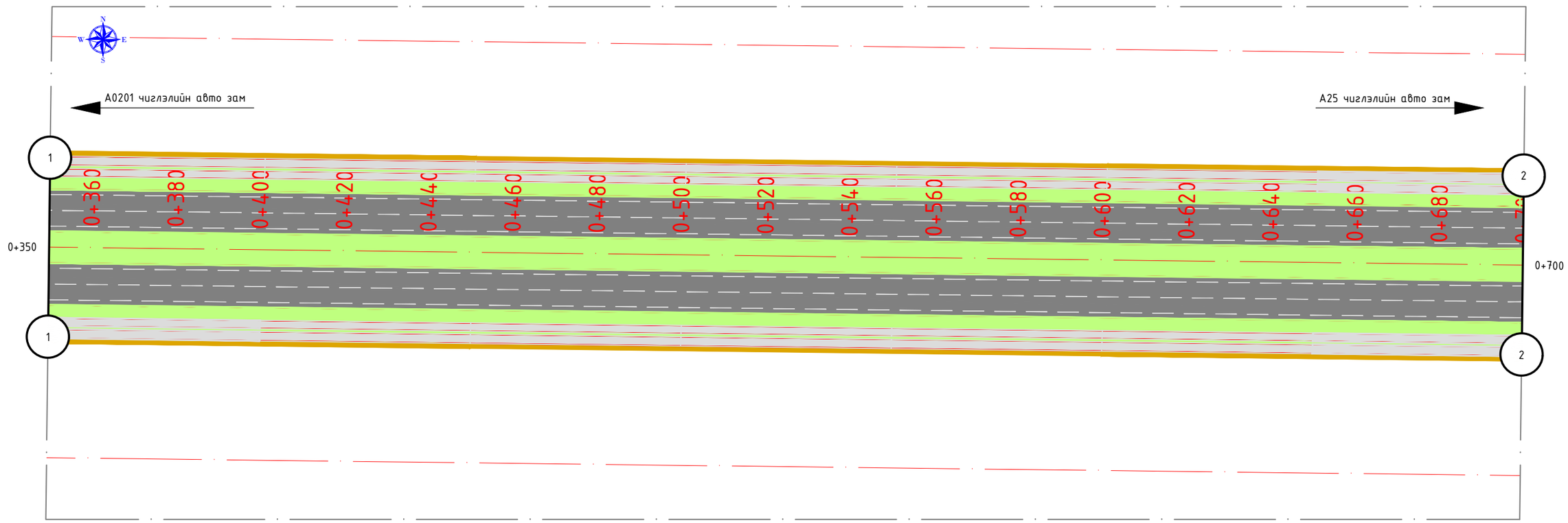

Захиалагч:	Гүйцэтгэгч:	УЛААНБААТАР-МАНДАЛГОВЬ А0201 ЧИГЛЭЛИЙН ЗАМААС СЭРГЭЛЭН СУМ А25 ЧИГЛЭЛИЙН АВТО ЗАМ ХҮРЭХ ХАТУУ ХУЧИЛТТАЙ АВТО ЗАМЫН ИНЖЕНЕРИЙН НАРИЙВЧИЛСАН ЗУРАГ				ГЧ		
Төв аймаг, Сэргэлэн сум, Засаг дарын Тамын газрын байр Утас: 88507615	УБ хот, Сүхбаатар дүүрэг, 1-хороо, Нарны зам-62, Юнион Бөлдинг С блок 15-р давхар С-1502 тоот Утас:77758999	Захирал	Д.Эрдэнэчимэг		1.1.11.2 ГАЗАР ЧӨЛӨӨЛӨЛТ	Масштаб	M1:200 M1:2000	
		Зургийн инж	Ж.Эрболат		Км 0+000 - Км 0+700	Үе шат	Хуудас	Бүх.хуудсын тоо
		Зургийн инж	Г.Эрдэнэдалай			А3	01	19
СЭРГЭЛЭН СУМЫН ЗАСАГ ДАРГЫН ТАМГЫН ГАЗАР	"ЭМ АЙ ЭЛ" ХХК	Шалгасан	Б.Нямгэрэл		Шифр: TU-SE/25/006	2025/9 сар		

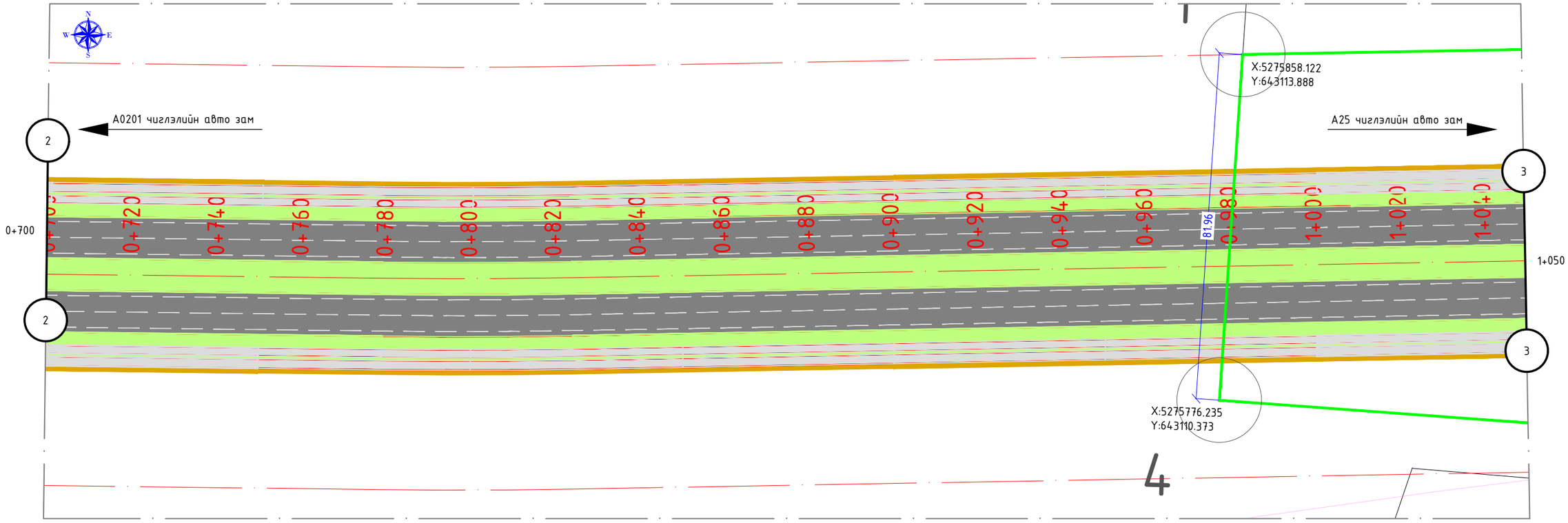

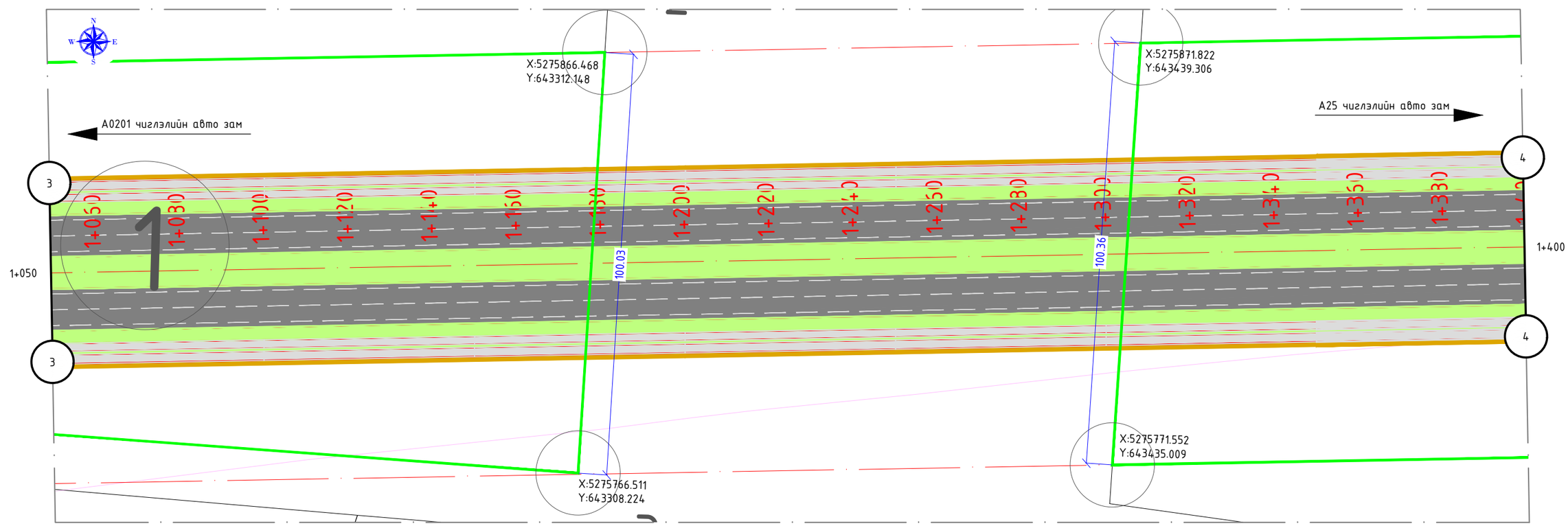

Захиалагч:	Гүйцэтгэгч:	УЛААНБААТАР-МАНДАЛГОВЬ А0201 ЧИГЛЭЛИЙН ЗАМААС СЭРГЭЛЭН СУМ А25 ЧИГЛЭЛИЙН АВТО ЗАМ ХҮРЭХ ХАТУУ ХУЧИЛТТАЙ АВТО ЗАМЫН ИНЖЕНЕРИЙН НАРИЙВЧИЛСАН ЗУРАГ				ГЧ		
Төв аймаг, Сэргэлэн сум, Засаг даргын Тамгын газрын байр Утас: 88507615	ЧБ хот, Сүхбаатар дүүрэг, 1-хороо, Нарны зам-62, Юнион Бөлдинг С блок 15-р давхар С-1502 тоот Утас:77758999	Захирал	Д.Эрдэнэчимэг		1.1.11.2 ГАЗАР ЧӨЛӨӨЛӨЛТ	Масштаб	M1:200 M1:2000	
		Зургийн инж	Ж.Эрболат			Үе шат	Хуудас	Бүх.хуудс
		Зургийн инж	Г.Эрдэнэдалай		Км 0+700 - Км 1+400	А3	02	19
СЭРГЭЛЭН СУМЫН ЗАСАГ ДАРГЫН ТАМГЫН ГАЗАР	"ЭМ АЙ ЭЛ" ХХК	Шалгасан	Б.Нямгэрэл		Шифр: TU-SE/25/006	2025/9 сар		

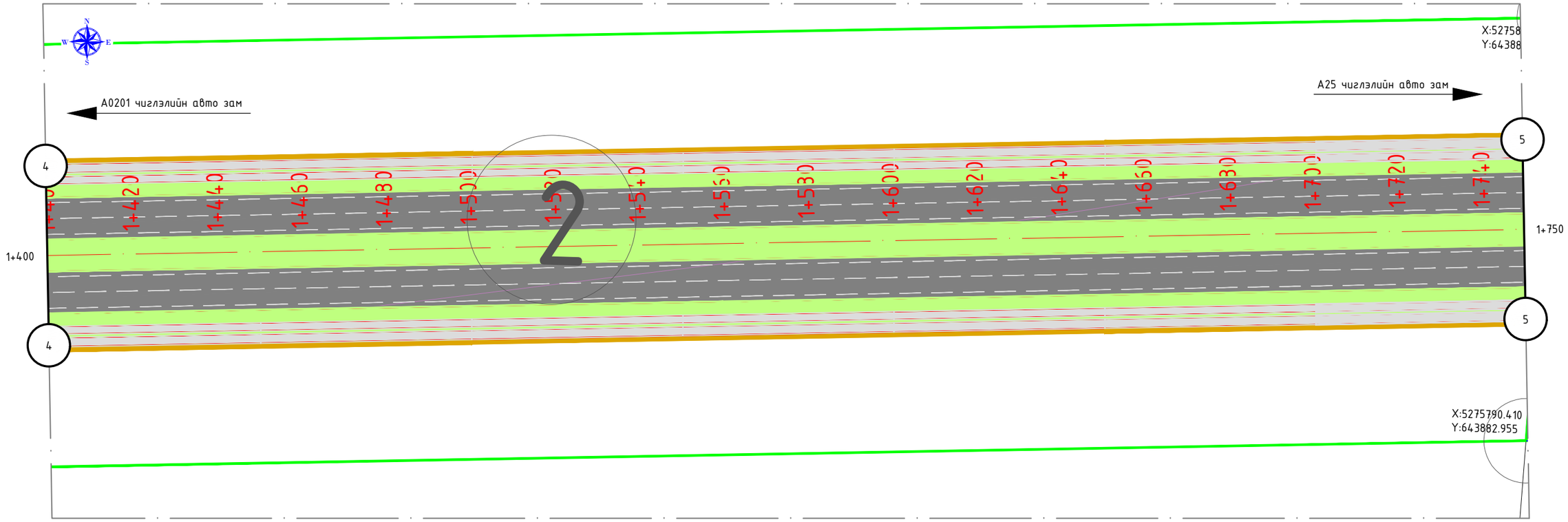

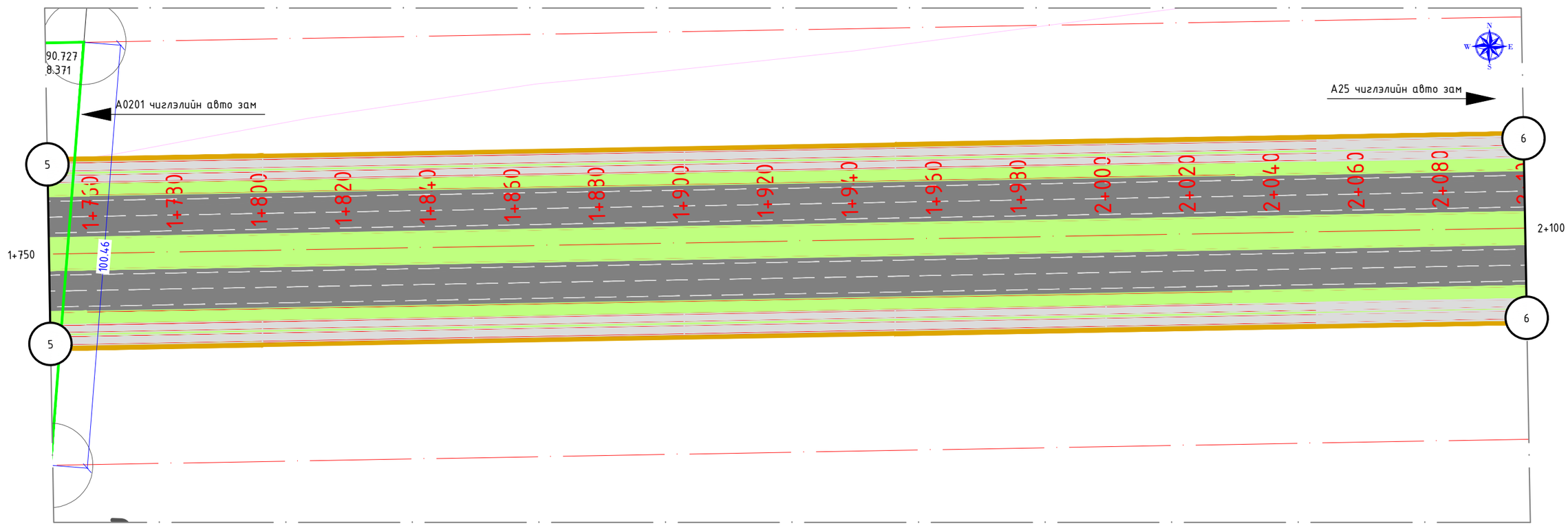

Захиалагч:	Гүйцэтгэгч:	УЛААНБААТАР-МАНДАЛГОВЬ А0201 ЧИГЛЭЛИЙН ЗАМААС СЭРГЭЛЭН СУМ А25 ЧИГЛЭЛИЙН АВТО ЗАМ ХҮРЭХ ХАТУУ ХУЧИЛТТАЙ АВТО ЗАМЫН ИНЖЕНЕРИЙН НАРИЙВЧИЛСАН ЗУРАГ				ГЧ		
Төв аймаг, Сэргэлэн сум, Засаг дарын Тамгын газрын байр Утас: 88507615	ЧБ хот, Сүхбаатар дүүрэг, 1-хороо, Нарны зам-62, Юнион Бөлдинг С блок 15-р давхар С-1502 тоот Утас:77758999	Захирал	Д.Эрдэнэчимэг		1.1.11.2 ГАЗАР ЧӨЛӨӨЛӨЛТ	Масштаб	M1:200 M1:2000	
		Зургийн инж	Ж.Эрболат		Км 1+400 - Км 2+100	Үе шат	Хуудас	Бүх.хуудас
		Зургийн инж	Г.Эрдэнэдалай			АЗ	03	19
СЭРГЭЛЭН СУМЫН ЗАСАГ ДАРГЫН ТАМГЫН ГАЗАР	"ЭМ АЙ ЭЛ" ХХК	Шалгасан	Б.Нямгэрэл		Шифр: TU-SE/25/006	2025/9 сар		

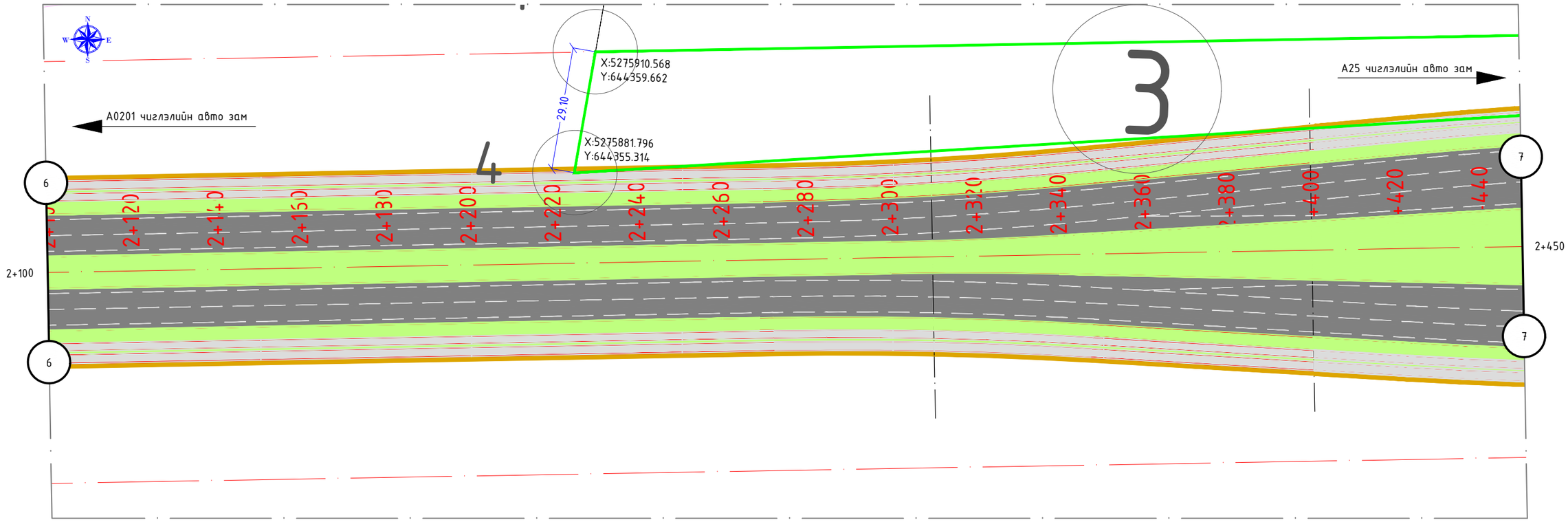

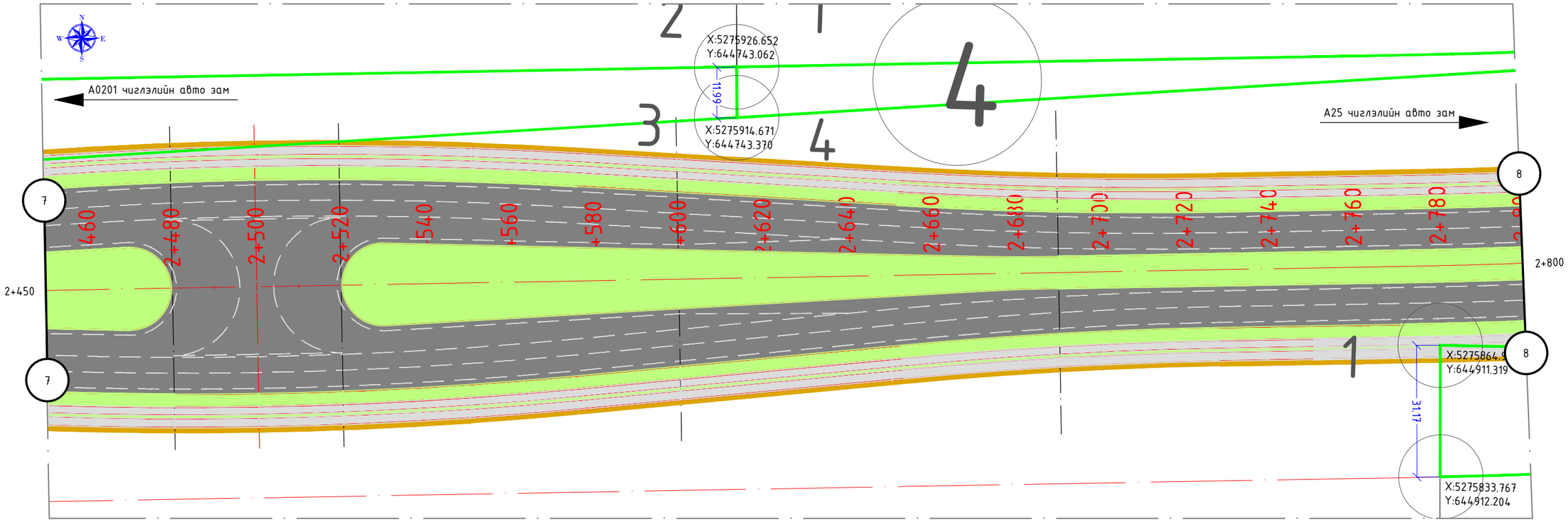

Захиалагч:	Гүйцэтгэгч:	УЛААНБААТАР-МАНДАЛГОВЬ А0201 ЧИГЛЭЛИЙН ЗАМААС СЭРГЭЛЭН СУМ А25 ЧИГЛЭЛИЙН АВТО ЗАМ ХҮРЭХ ХАТУУ ХУЧИЛТТАЙ АВТО ЗАМЫН ИНЖЕНЕРИЙН НАРИЙВЧИЛСАН ЗУРАГ				ГЧ		
Төв аймаг, Сэргэлэн сум, Засаг даргын Тамгын газрын байр Утас: 88507615	ЧБ хот, Сүхбаатар дүүрэг, 1-хороо, Нарны зам-62, Юнион Бөлдинг С блок 15-р давхар С-1502 тоот Утас:77758999	Захирал	Д.Эрдэнэчимэг		1.1.11.2 ГАЗАР ЧӨЛӨӨЛӨЛТ	Масштаб	M1:200 M1:2000	
		Зургийн инж	Ж.Эрболат			Үе шат	Хуудас	Бүх.хуудас
		Зургийн инж	Г.Эрдэнэдалай		Км 2+100 - Км 2+800	АЗ	04	19
СЭРГЭЛЭН СУМЫН ЗАСАГ ДАРГЫН ТАМГЫН ГАЗАР	"ЭМ АЙ ЭЛ" ХХК	Шалгасан	Б.Нямгэрэл		Шифр: TU-SE/25/006	2025/9 сар		

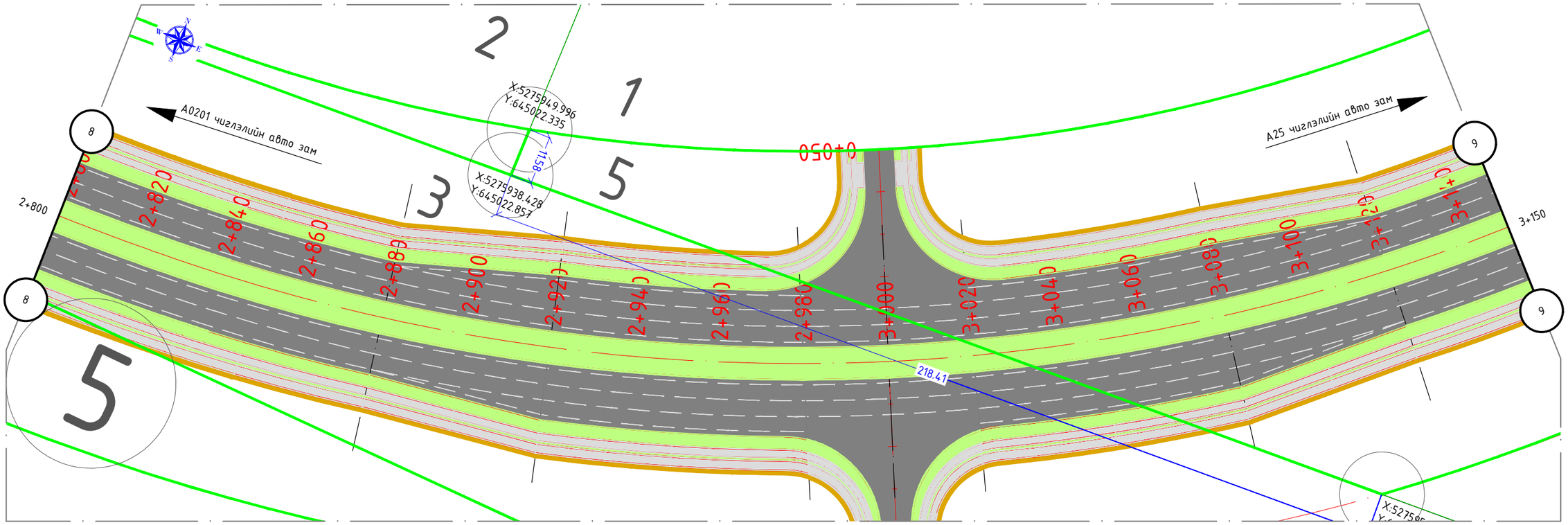

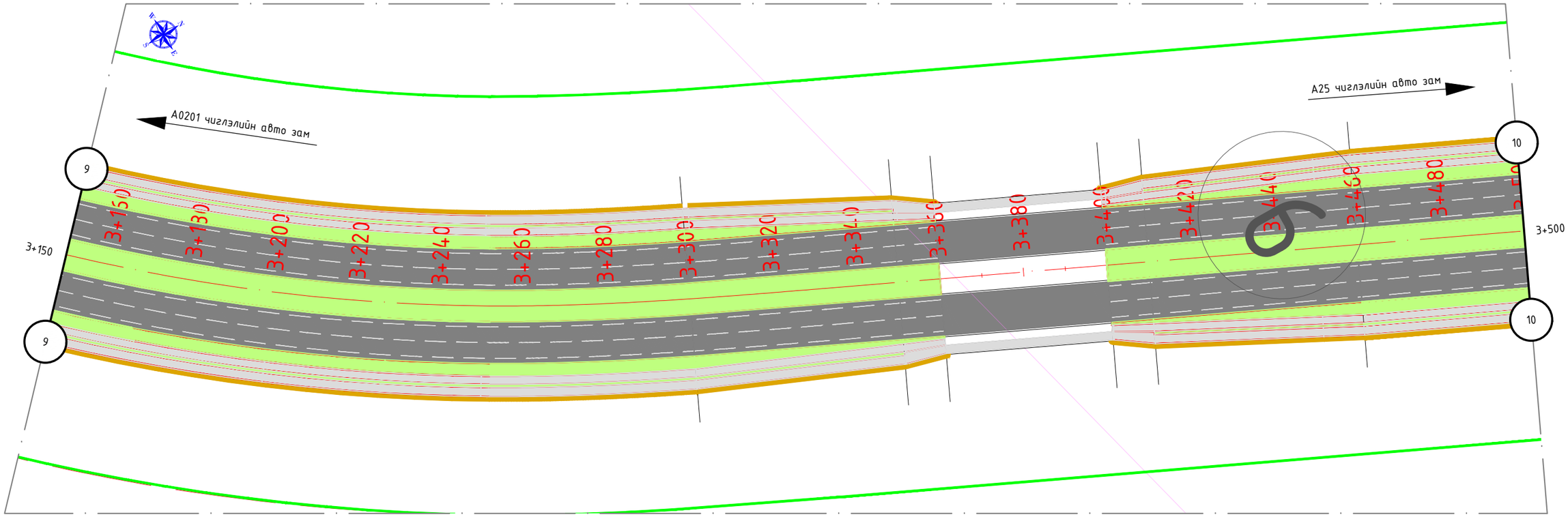

Захиалагч:	Гүйцэтгэгч:	УЛААНБААТАР-МАНДАЛГОВЬ А0201 ЧИГЛЭЛИЙН ЗАМААС СЭРГЭЛЭН СУМ А25 ЧИГЛЭЛИЙН АВТО ЗАМ ХҮРЭХ ХАТУУ ХУЧИЛТТАЙ АВТО ЗАМЫН ИНЖЕНЕРИЙН НАРИЙВЧИЛСАН ЗУРАГ				ГЧ		
Төв аймаг, Сэргэлэн сум, Засаг даргын Тамгын газрын байр Утас: 88507615	ЧБ хот, Сүхбаатар дүүрэг, 1-хороо, Нарны зам-62, Юнион Бөлдинг С блок 15-р давхар С-1502 тоот Утас:77758999	Захирал	Д.Эрдэнэчимэг		1.1.11.2 ГАЗАР ЧӨЛӨӨЛӨЛТ	Масштаб		M1:200 M1:2000
		Зургийн инж	Ж.Эрболат			Үе шат	Хуудас	Бүх.хуудсан
		Зургийн инж	Г.Эрдэнэдалай		Км 2+800 - Км 3+500	АЗ	05	19
СЭРГЭЛЭН СУМЫН ЗАСАГ ДАРГЫН ТАМГЫН ГАЗАР	"ЭМ АЙ ЭЛ" ХХК	Шалгасан	Б.Нямгэрэл		Шифр: TU-SE/25/006	2025/9 сар		

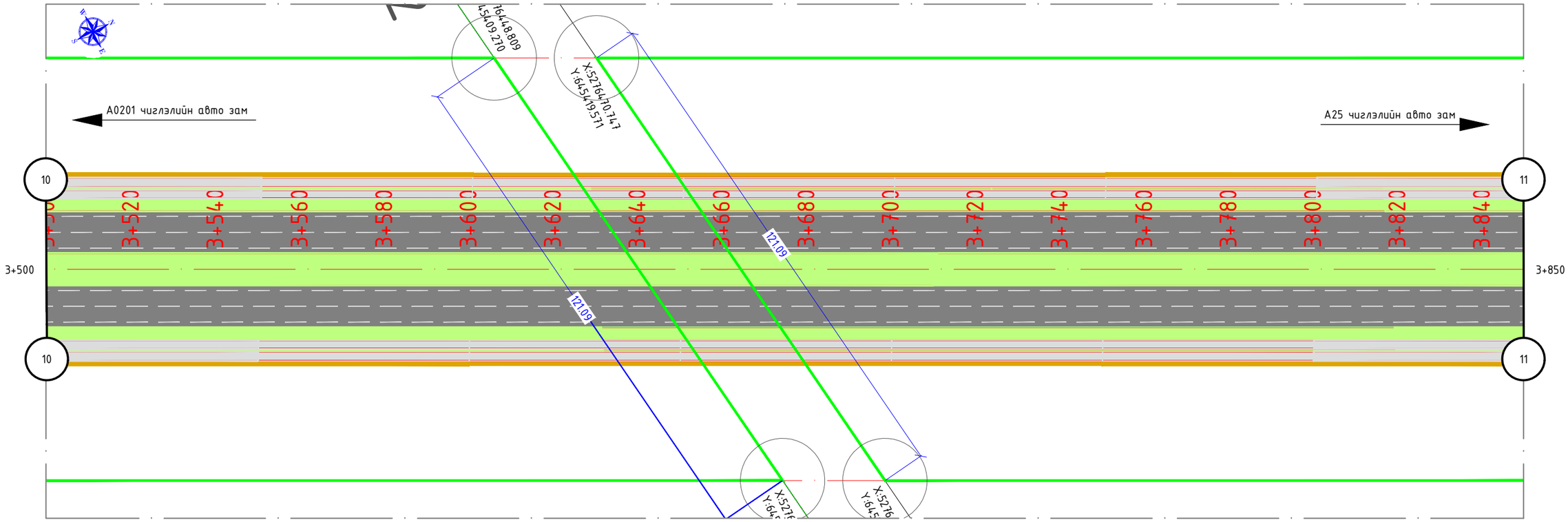

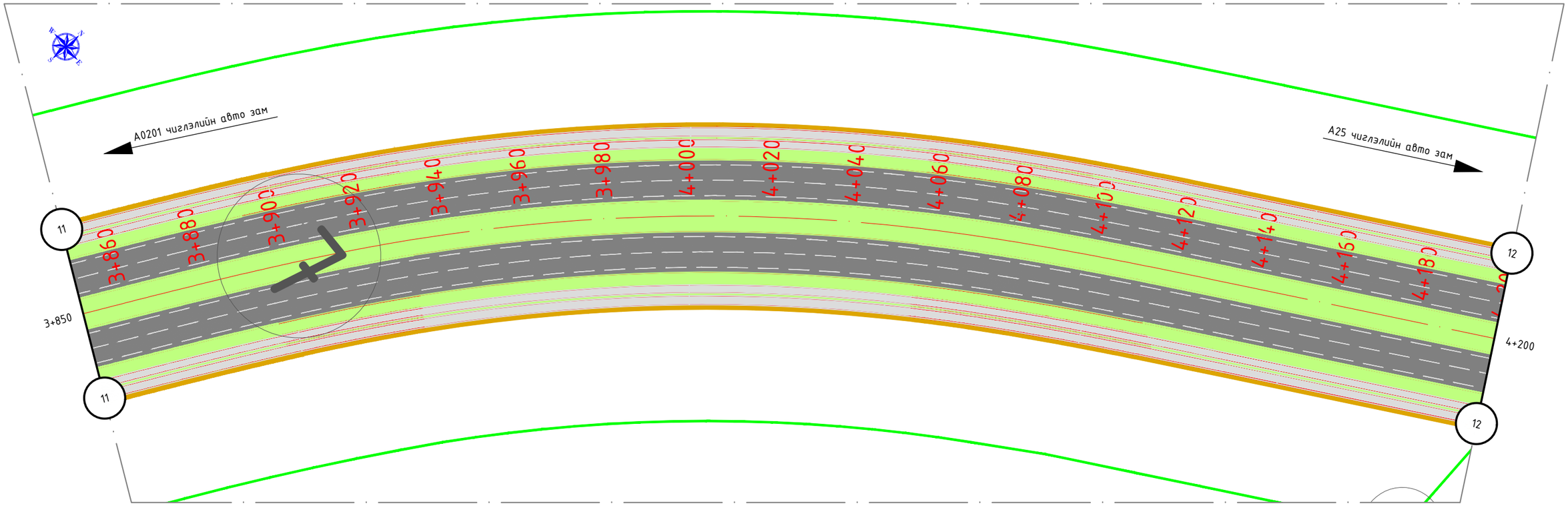

Захиалагч:	Гүйцэтгэгч:	УЛААНБААТАР-МАНДАЛГОВЬ А0201 ЧИГЛЭЛИЙН ЗАМААС СЭРГЭЛЭН СУМ А25 ЧИГЛЭЛИЙН АВТО ЗАМ ХҮРЭХ ХАТУУ ХУЧИЛТТАЙ АВТО ЗАМЫН ИНЖЕНЕРИЙН НАРИЙВЧИЛСАН ЗУРАГ				ГЧ		
Төв аймаг, Сэргэлэн сум, Засаг дарын Тамгын газрын байр Утас: 88507615	ЧБ хот, Сүхбаатар дүүрэг, 1-хороо, Нарны зам-62, Юнион Бөлдинг С блок 15-р давхар С-1502 тоот Утас:77758999	Захирал	Д.Эрдэнэчимэг		1.1.11.2 ГАЗАР ЧӨЛӨӨЛӨЛТ	Масштаб	M1:200 M1:2000	
		Зургийн инж	Ж.Эрболат			Үе шат	Хуудас	Бүх.хуудс
		Зургийн инж	Г.Эрдэнэдалай		Км 3+500 - Км 4+200	А3	06	19
СЭРГЭЛЭН СУМЫН ЗАСАГ ДАРГЫН ТАМГЫН ГАЗАР	"ЭМ АЙ ЭЛ" ХХК	Шалгасан	Б.Нямгэрэл		Шифр: TU-SE/25/006	2025/9 сар		

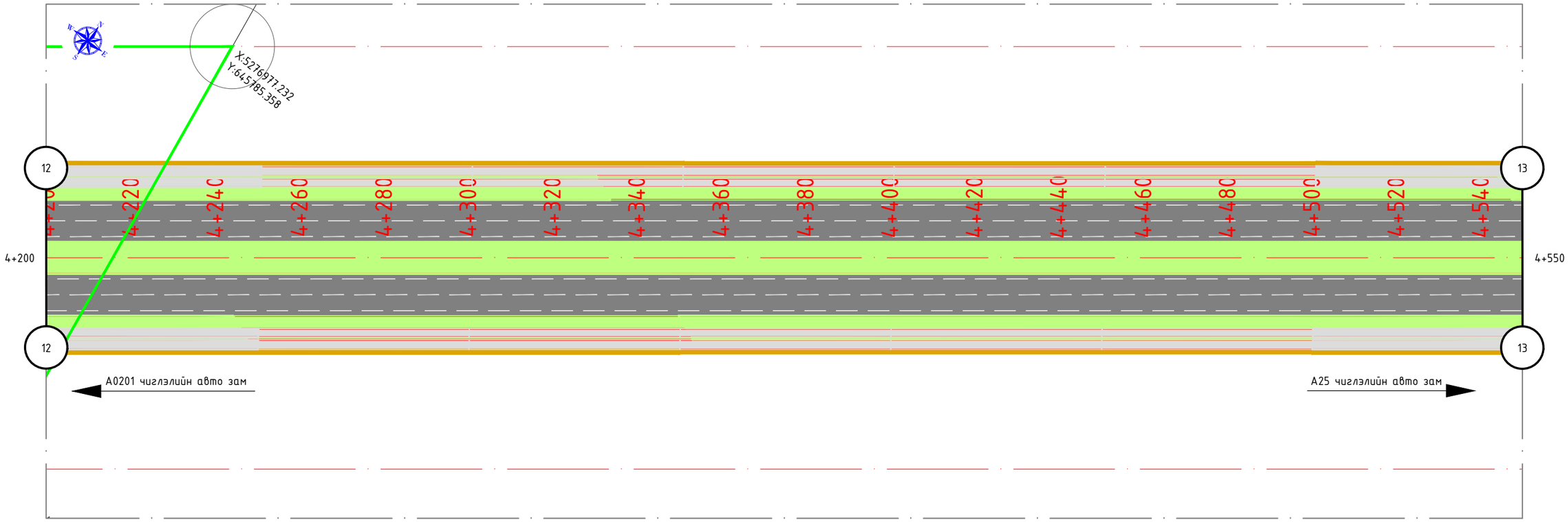

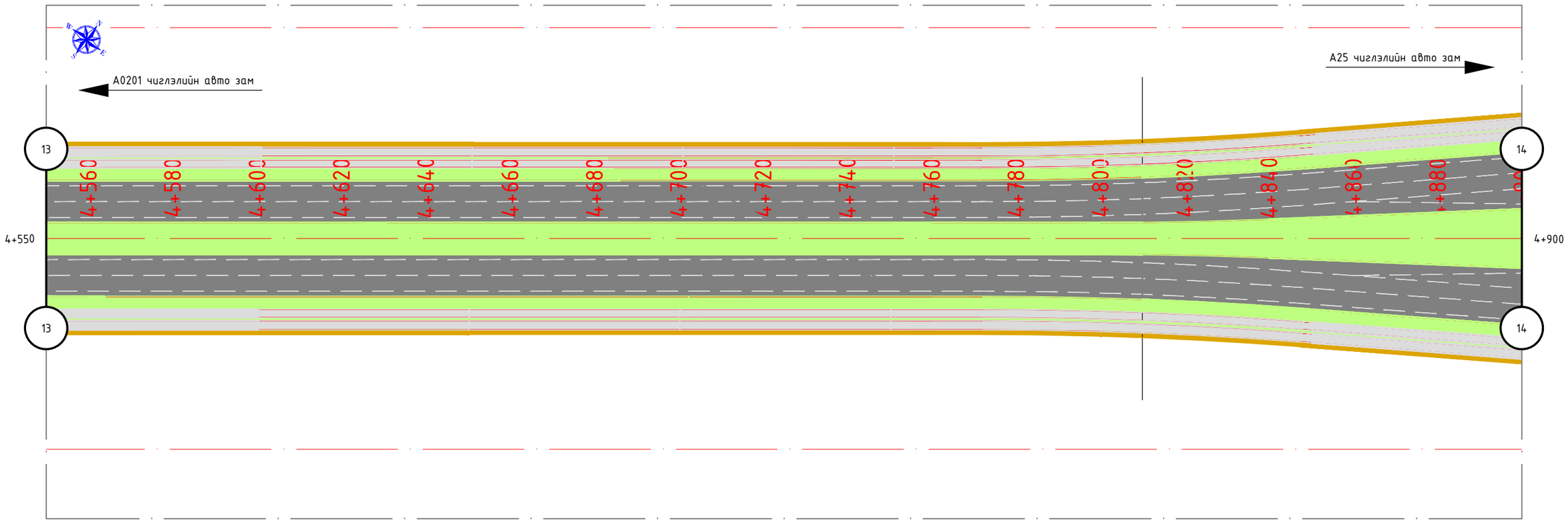

Захиалагч:	Гүйцэтгэгч:	УЛААНБААТАР-МАНДАЛГОВЬ А0201 ЧИГЛЭЛИЙН ЗАМААС СЭРГЭЛЭН СУМ А25 ЧИГЛЭЛИЙН АВТО ЗАМ ХҮРЭХ ХАТУУ ХУЧИЛТТАЙ АВТО ЗАМЫН ИНЖЕНЕРИЙН НАРИЙВЧИЛСАН ЗУРАГ				ГЧ		
Төв аймаг, Сэргэлэн сум, Засаг дарын Тамын газрын Хойд Утас: 88507615	ҮБ хот, Сүхбаатар дүүрэг, 1-хороо, Нарны зам-62, Юнион Бөлдинг С блок 15-р давхар С-1502 тоот Утас:77758999	Захирал	Д.Эрдэнэчимэг		1.1.11.2 ГАЗАР ЧӨЛӨӨЛӨЛТ	Масштаб	M1:200 M1:2000	
		Зургийн инж	Ж.Эрболат			Үе шат	Хуудас	Бүх.хуудсан
		Зургийн инж	Г.Эрдэнэдалай		Км 4+200 - Км 4+900	АЗ	07	19
СЭРГЭЛЭН СУМЫН ЗАСАГ ДАРГЫН ТАМГЫН ГАЗАР	"ЭМ АЙ ЭЛ" ХХК	Шалгасан	Б.Нямгэрэл		Шифр: TU-SE/25/006	2025/9 сар		

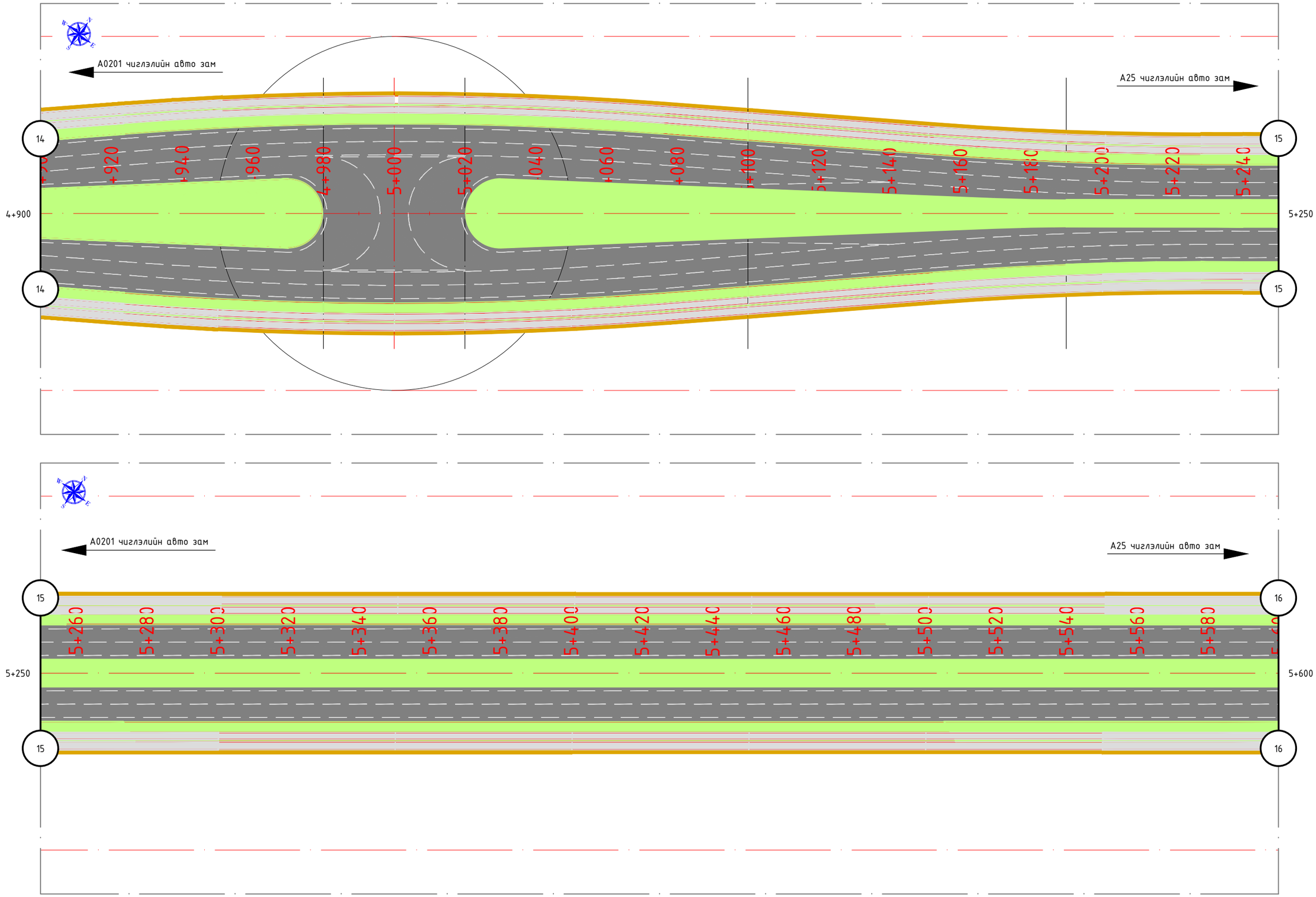

Захиалагч:	Гүйцэтгэгч:	УЛААНБААТАР-МАНДАЛГОВЬ А0201 ЧИГЛЭЛИЙН ЗАМААС СЭРГЭЛЭН СУМ А25 ЧИГЛЭЛИЙН АВТО ЗАМ ХҮРЭХ ХАТУУ ХУЧИЛТТАЙ АВТО ЗАМЫН ИНЖЕНЕРИЙН НАРИЙВЧИЛСАН ЗУРАГ				ГЧ		
Төв аймаг, Сэргэлэн сум, Засаг даргын Тамгын газрын байр Утас: 88507615	УБ хот, Сүхбаатар дүүрэг, 1-хороо, Нарны зам-62, Юнион Билдинг С блок 15-р давхар С-1502 тоот Утас:77758999	Захирал	Д.Эрдэнэчимэг		1.1.11.2 ГАЗАР ЧӨЛӨӨЛӨЛТ	Масштаб	М1:200 М1:2000	
		Зургийн инж	Ж.Эрболат		Км 4+900 - Км 5+600	Үе шат	Хуудас	Бүх.хуудсын тоо
		Зургийн инж	Г.Эрдэнэдалай			АЗ	08	19
СЭРГЭЛЭН СУМЫН ЗАСАГ ДАРГЫН ТАМГЫН ГАЗАР	"ЭМ АЙ ЭЛ" ХХК	Шалгасан	Б.Нямгэрэл		Шифр: TU-SE/25/006	2025/9 сар		

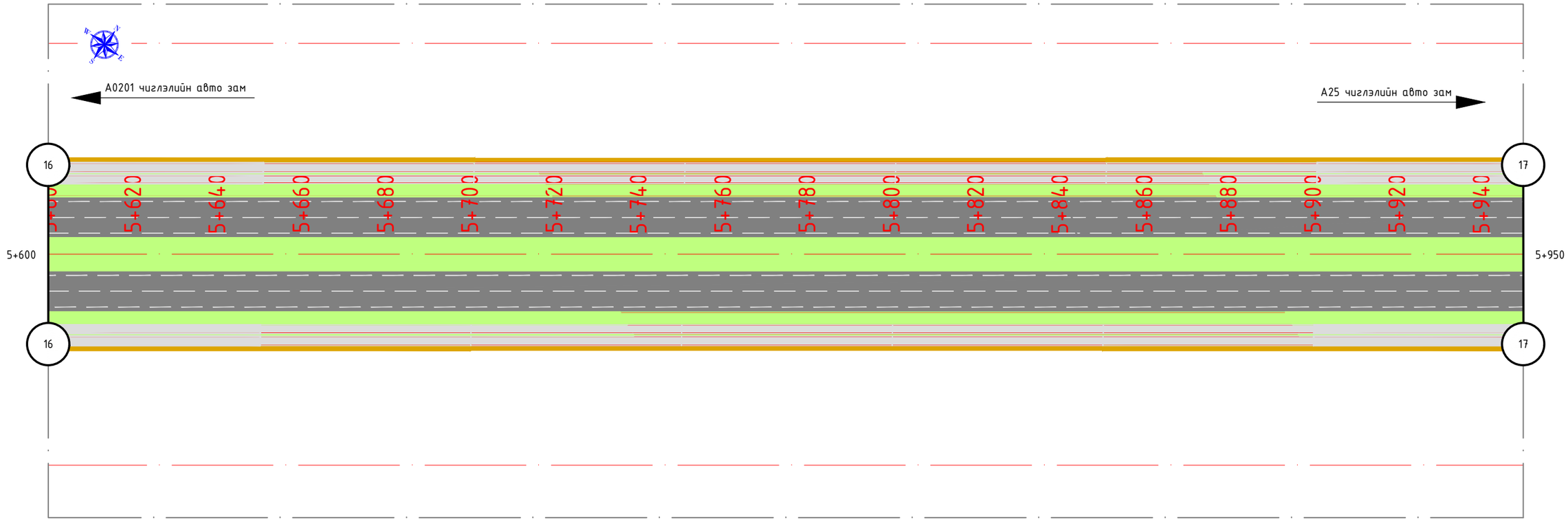

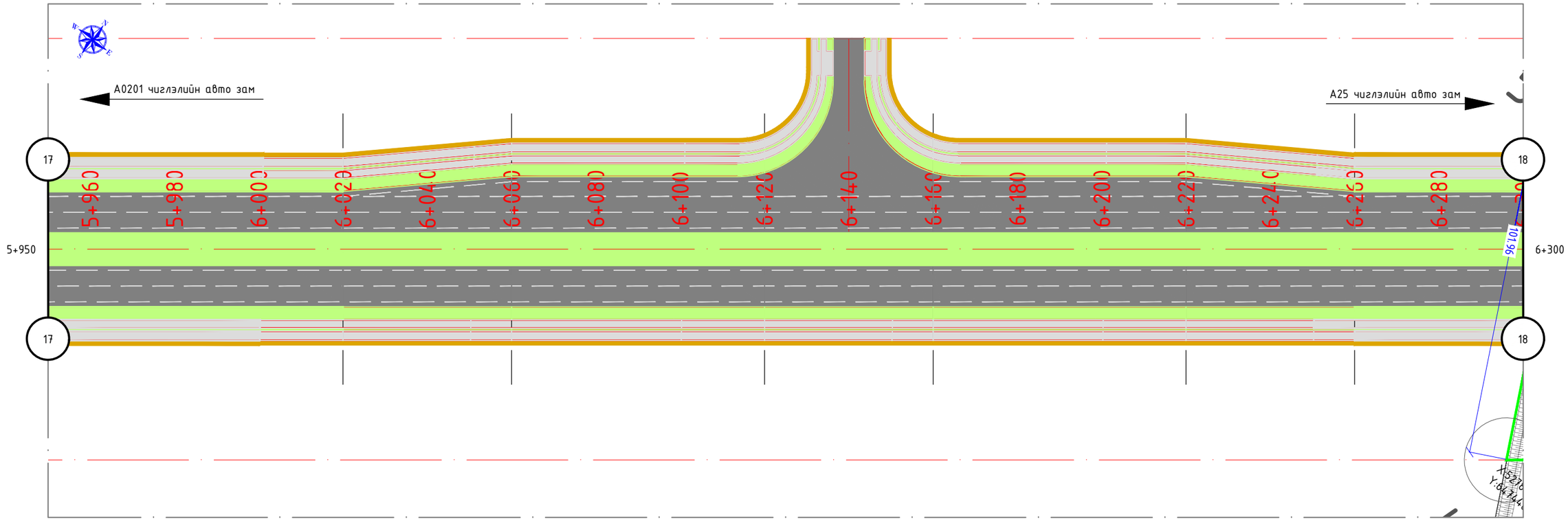

Захиалагч:	Гүйцэтгэгч:	УЛААНБААТАР-МАНДАЛГОВЬ А0201 ЧИГЛЭЛИЙН ЗАМААС СЭРГЭЛЭН СУМ А25 ЧИГЛЭЛИЙН АВТО ЗАМ ХҮРЭХ ХАТУУ ХУЧИЛТТАЙ АВТО ЗАМЫН ИНЖЕНЕРИЙН НАРИЙВЧИЛСАН ЗУРАГ				ГЧ		
Төв аймаг, Сэргэлэн сум, Засаг даргын Тамгын газрын байр Утас: 88507615	ЧБ хот, Сүхбаатар дүүрэг, 1-хороо, Нарны зам-62, Юнион Бөлдинг С блок 15-р давхар С-1502 тоот Утас:77758999	Захирал	Д.Эрдэнэчимэг		1.1.11.2 ГАЗАР ЧӨЛӨӨЛӨЛТ	Масштаб	M1:200 M1:2000	
		Зургийн инж	Ж.Эрболат		Км 5+600 - Км 6+300	Үе шат	Хуудас	Бүх.хууд
		Зургийн инж	Г.Эрдэнэдалай			АЗ	09	19
СЭРГЭЛЭН СУМЫН ЗАСАГ ДАРГЫН ТАМГЫН ГАЗАР	"ЭМ АЙ ЭЛ" ХХК	Шалгасан	Б.Нямгэрэл		Шифр: TU-SE/25/006	2025/9 сар		

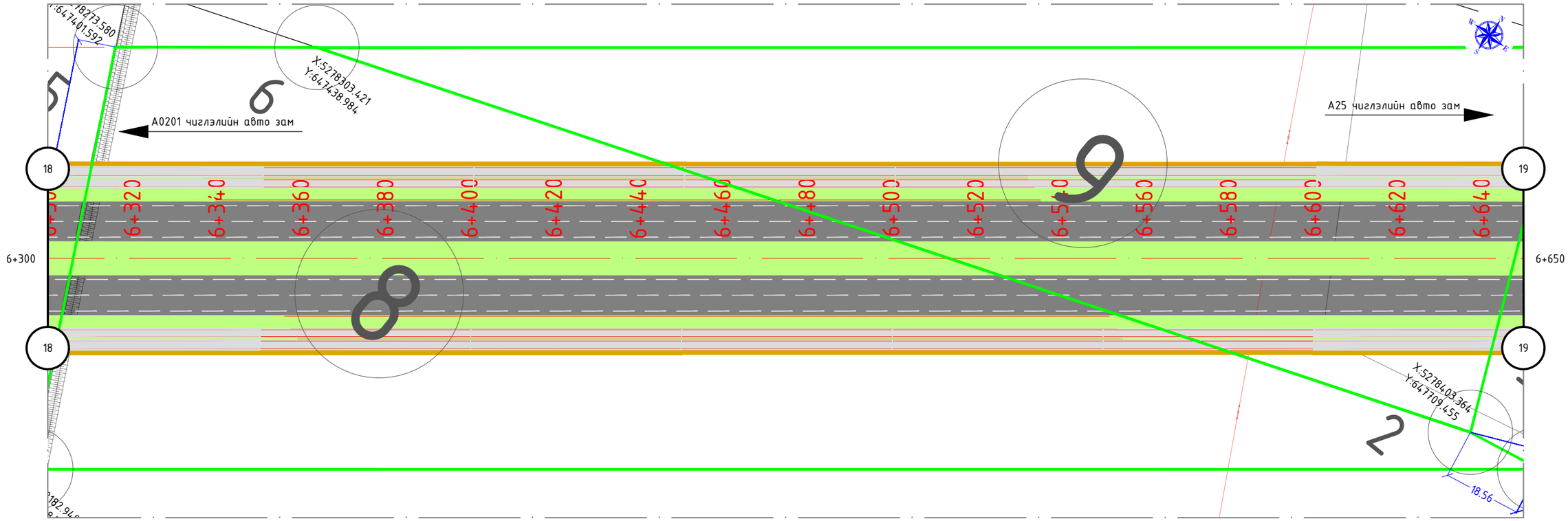

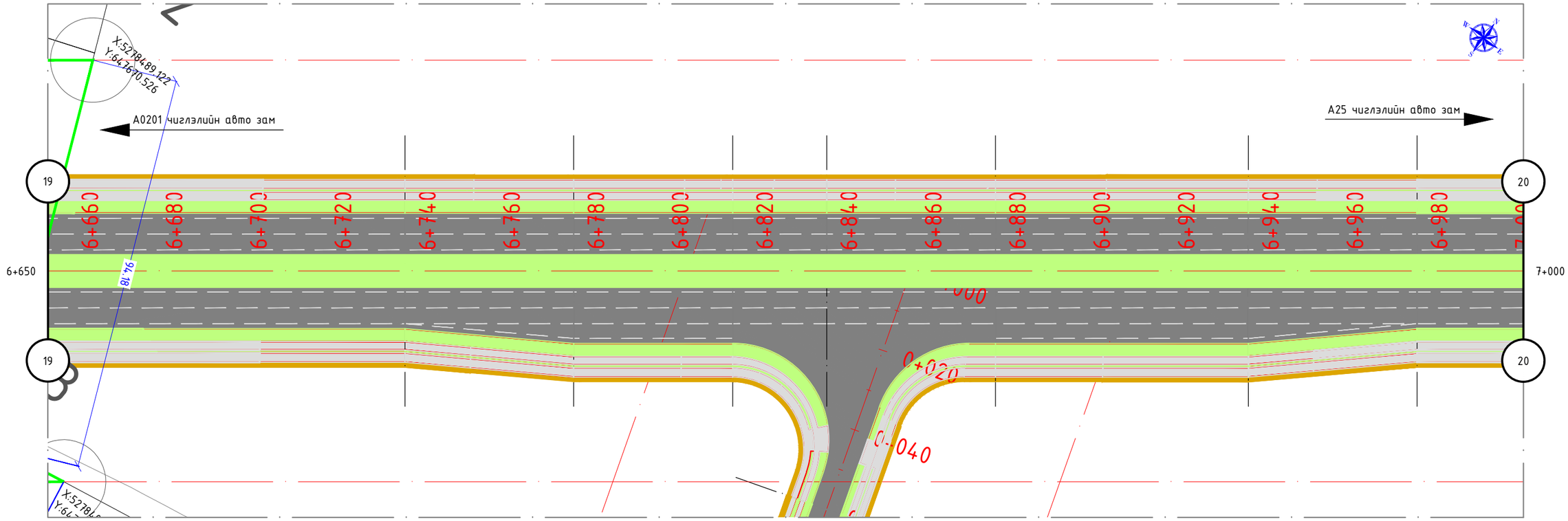

Захиалагч:	Гүйцэтгэгч:	УЛААНБААТАР-МАНДАЛГОВЬ А0201 ЧИГЛЭЛИЙН ЗАМААС СЭРГЭЛЭН СУМ А25 ЧИГЛЭЛИЙН АВТО ЗАМ ХҮРЭХ ХАТУУ ХУЧИЛТТАЙ АВТО ЗАМЫН ИНЖЕНЕРИЙН НАРИЙВЧИЛСАН ЗУРАГ				ГЧ		
Төв аймаг, Сэргэлэн сум, Засаг даргын Тамгын газрын байр Утас: 88507615	ЧБ хот, Сүхбаатар дүүрэг, 1-хороо, Нарны зам-62, Юнион Бөлдинг С блок 15-р давхар С-1502 тоот Утас:77758999	Захирал	Д.Эрдэнэчимэг		1.1.11.2 ГАЗАР ЧӨЛӨӨЛӨЛТ	Масштаб	M1:200 M1:2000	
		Зургийн инж	Ж.Эрболат			Үе шат	Хуудас	Бүх.хуудас
		Зургийн инж	Г.Эрдэнэдалай		Км 6+300 - Км 7+000	А3	10	19
СЭРГЭЛЭН СУМЫН ЗАСАГ ДАРГЫН ТАМГЫН ГАЗАР	"ЭМ АЙ ЭЛ" ХХК	Шалгасан	Б.Нямгэрэл		Шифр: TU-SE/25/006	2025/9 сар		

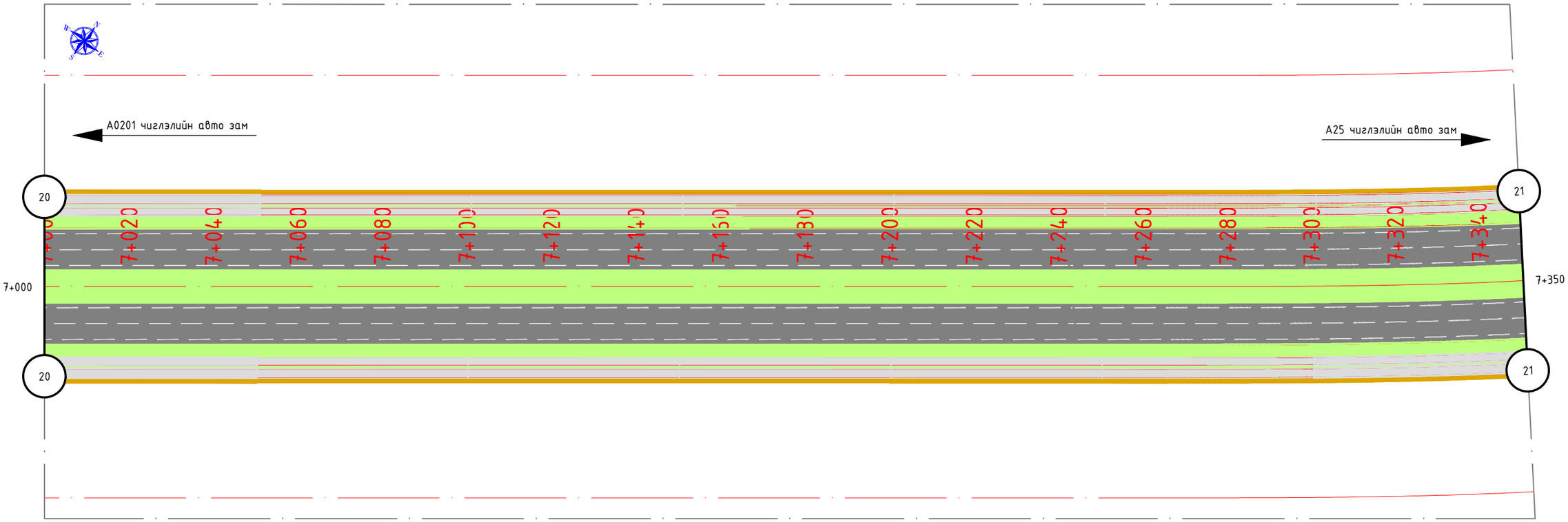

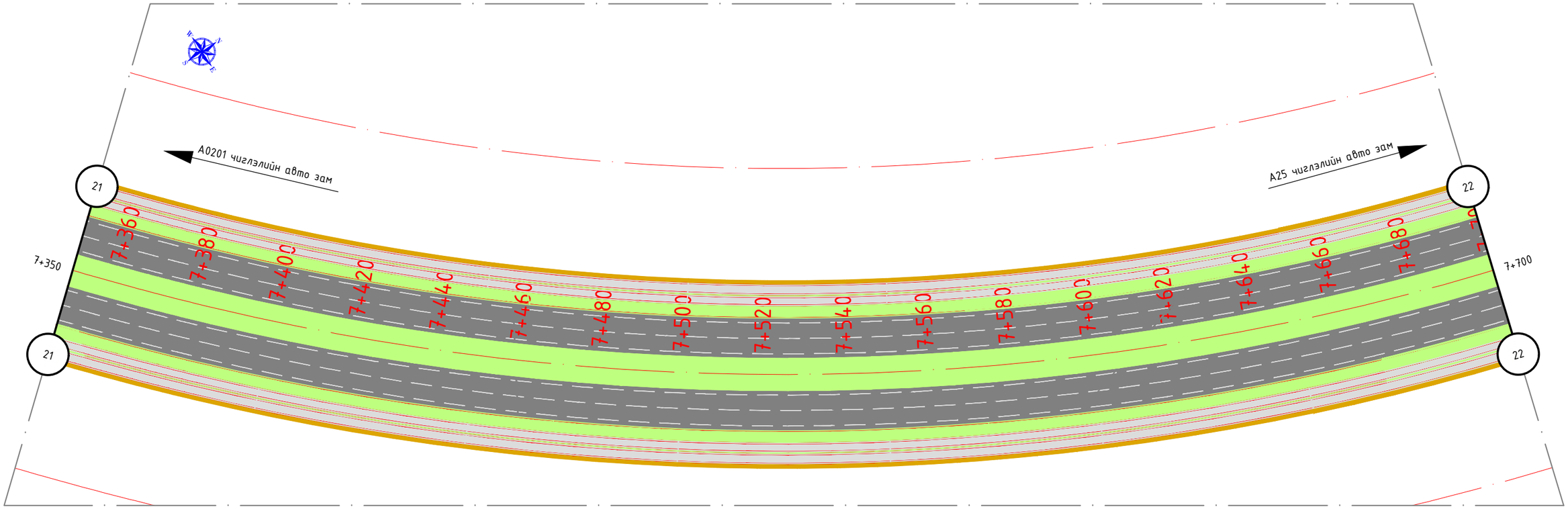

Захиалагч:	Гүйцэтгэгч:	УЛААНБААТАР-МАНДАЛГОВЬ А0201 ЧИГЛЭЛИЙН ЗАМААС СЭРГЭЛЭН СУМ А25 ЧИГЛЭЛИЙН АВТО ЗАМ ХҮРЭХ ХАТУУ ХУЧИЛТТАЙ АВТО ЗАМЫН ИНЖЕНЕРИЙН НАРИЙВЧИЛСАН ЗУРАГ				ГЧ		
Төв аймаг, Сэргэлэн сум, Засаг дарын Тамгын газрын байр Утас: 88507615	ЧБ хот, Сүхбаатар дүүрэг, 1-хороо, Нарны зам-62, Юнион Бөлдинг С блок 15-р давхар С-1502 тоот Утас:77758999	Захирал	Д.Эрдэнэчимэг		1.1.11.2 ГАЗАР ЧӨЛӨӨЛӨЛТ	Масштаб	M1:200 M1:2000	
		Зургийн инж	Ж.Эрболат			Үе шат	Хуудас	Бүх.хуудсан
		Зургийн инж	Г.Эрдэнэдалай		Км 7+000 - Км 7+700	АЗ	11	19
СЭРГЭЛЭН СУМЫН ЗАСАГ ДАРГЫН ТАМГЫН ГАЗАР	"ЭМ АЙ ЭЛ" ХХК	Шалгасан	Б.Нямгэрэл		Шифр: TU-SE/25/006	2025/9 сар		

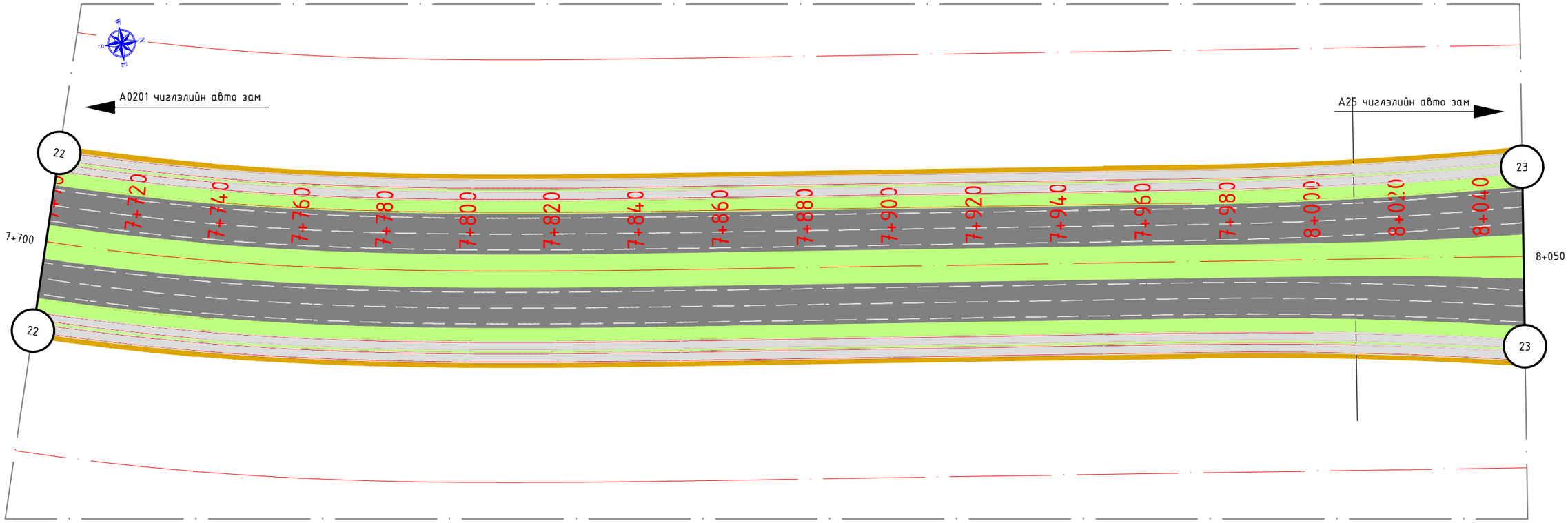

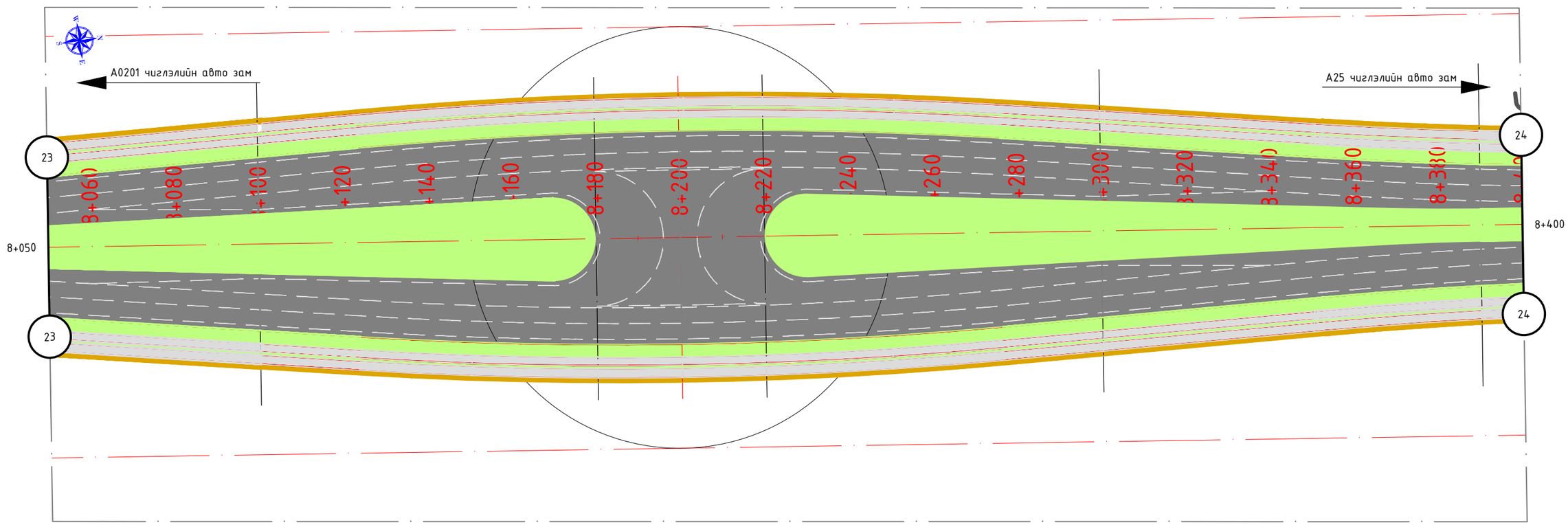

Захиалагч:	Гүйцэтгэгч:	УЛААНБААТАР-МАНДАЛГОВЬ А0201 ЧИГЛЭЛИЙН ЗАМААС СЭРГЭЛЭН СУМ А25 ЧИГЛЭЛИЙН АВТО ЗАМ ХҮРЭХ ХАТУУ ХУЧИЛТТАЙ АВТО ЗАМЫН ИНЖЕНЕРИЙН НАРИЙВЧИЛСАН ЗУРАГ			ГЧ		
Төв аймаг, Сэргэлэн сум, Засаг дарын Тамгын газрын байр Утас: 88507615	ЧБ хот, Сүхбаатар дүүрэг, 1-хороо, Нарны зам-62, Юнион Бизнэйс С блок 15-р давхар С-1502 тоот Утас:77758999	Захирал	Д.Эрдэнэчимэг		1.1.11.2 ГАЗАР ЧӨЛӨӨЛӨЛТ	Масштаб	M1:200 M1:2000
		Зургийн инж	Ж.Эрболат			Үе шат	Хуудас / Бүх.хуудсын тоо
		Зургийн инж	Г.Эрдэнэдалай		Км 7+700 - Км 8+400	А3	12 / 19
СЭРГЭЛЭН СУМЫН ЗАСАГ ДАРГЫН ТАМГЫН ГАЗАР	"ЭМ АЙ ЭЛ" ХХК	Шалгасан	Б.Нямгэрэл		Шифр: TU-SE/25/006	2025/9 сар	

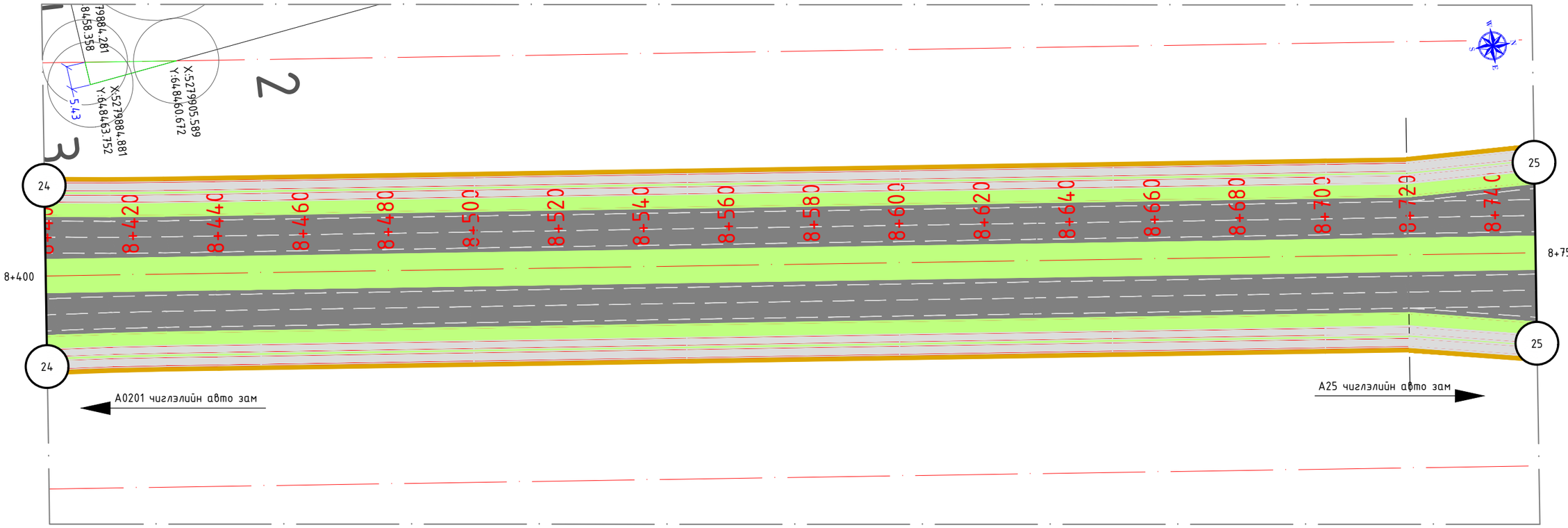

Захиалагч:	Гүйцэтгэгч:	УЛААНБААТАР-МАНДАЛГОВЬ А0201 ЧИГЛЭЛИЙН ЗАМААС СЭРГЭЛЭН СУМ А25 ЧИГЛЭЛИЙН АВТО ЗАМ ХҮРЭХ ХАТУУ ХУЧИЛТТАЙ АВТО ЗАМЫН ИНЖЕНЕРИЙН НАРИЙВЧИЛСАН ЗУРАГ				ГЧ		
Төв аймаг, Сэргэлэн сум, Засаг дарын Тамгын газрын байр Утас: 88507615	ЧБ хот, Сүхбаатар дүүрэг, 1-хороо, Нарны зам-62, Юнион Бизнэс С блок 15-р давхар С-1502 тоот Утас:77758999	Захирал	Д.Эрдэнэчимэг		1.1.11.2 ГАЗАР ЧӨЛӨӨЛӨЛТ	Масштаб	М1:200 М1:2000	
		Зургийн инж	Ж.Эрболат			Үе шат	Хуудас	Бүх.хуудс
		Зургийн инж	Г.Эрдэнэдалай		Км 8+400 - Км 9+100	АЗ	13	19
СЭРГЭЛЭН СУМЫН ЗАСАГ ДАРГЫН ТАМГЫН ГАЗАР	"ЭМ АЙ ЭЛ" ХХК	Шалгасан	Б.Нямгэрэл		Шифр: TU-SE/25/006	2025/9 сар		

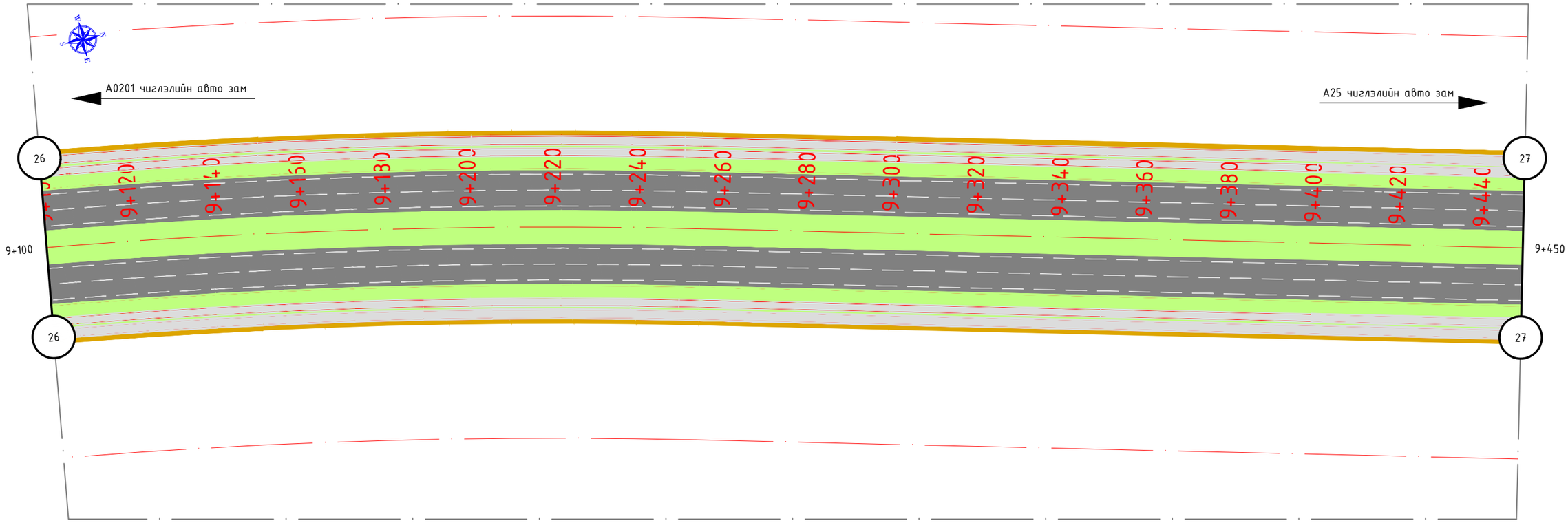

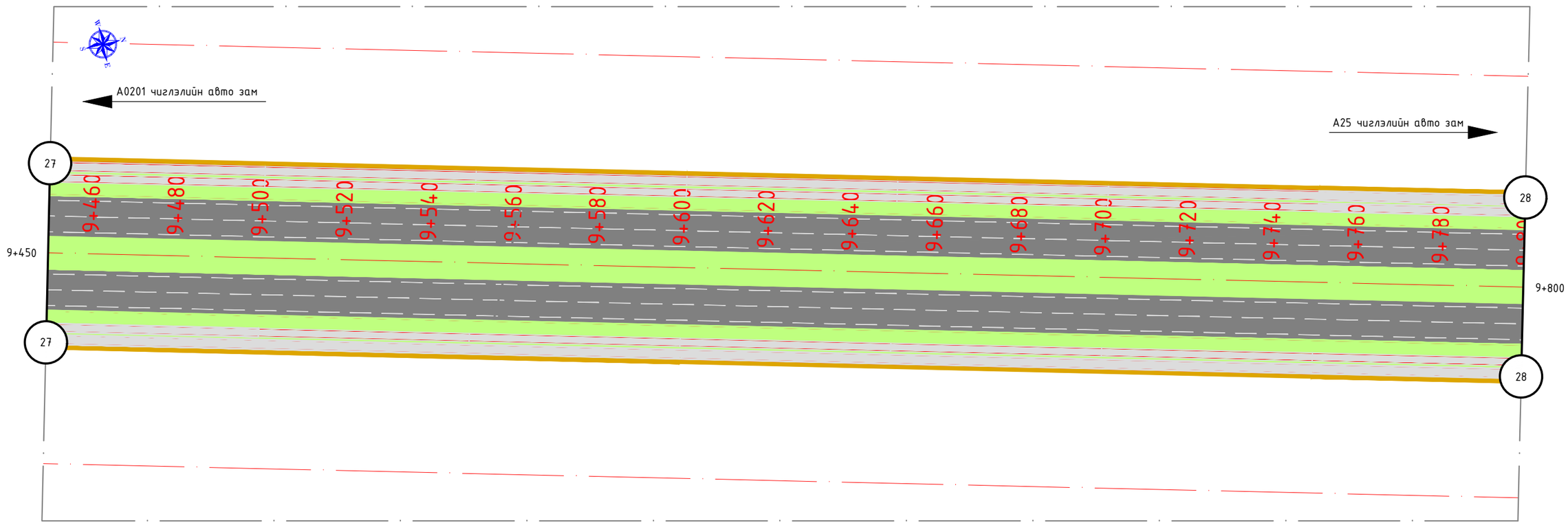

Захиалагч:	Гүйцэтгэгч:	УЛААНБААТАР-МАНДАЛГОВЬ А0201 ЧИГЛЭЛИЙН ЗАМААС СЭРГЭЛЭН СУМ А25 ЧИГЛЭЛИЙН АВТО ЗАМ ХҮРЭХ ХАТУУ ХУЧИЛТТАЙ АВТО ЗАМЫН ИНЖЕНЕРИЙН НАРИЙВЧИЛСАН ЗУРАГ				ГЧ		
Төв аймаг, Сэргэлэн сум, Засаг даргын Тамгын газрын Хаяг Утас: 88507615	ҮБ хот, Сүхбаатар дүүрэг, 1-хороо, Нарны зам-62, Юнион Бюлдинг С блок 15-р давхар С-1502 тоот Утас:77758999	Захирал	Д.Эрдэнэчимэг		1.1.11.2 ГАЗАР ЧӨЛӨӨЛӨЛТ	Масштаб	М1:200 М1:2000	
		Зургийн инж	Ж.Эрболат			Үе шат	Хуудас	Бүх.хуудас
		Зургийн инж	Г.Эрдэнэдалай		Км 9+100 - Км 9+800	АЗ	14	19
СЭРГЭЛЭН СУМЫН ЗАСАГ ДАРГЫН ТАМГЫН ГАЗАР	"ЭМ АЙ ЭЛ" ХХК	Шалгасан	Б.Нямгэрэл		Шифр: TU-SE/25/006	2025/9 сар		

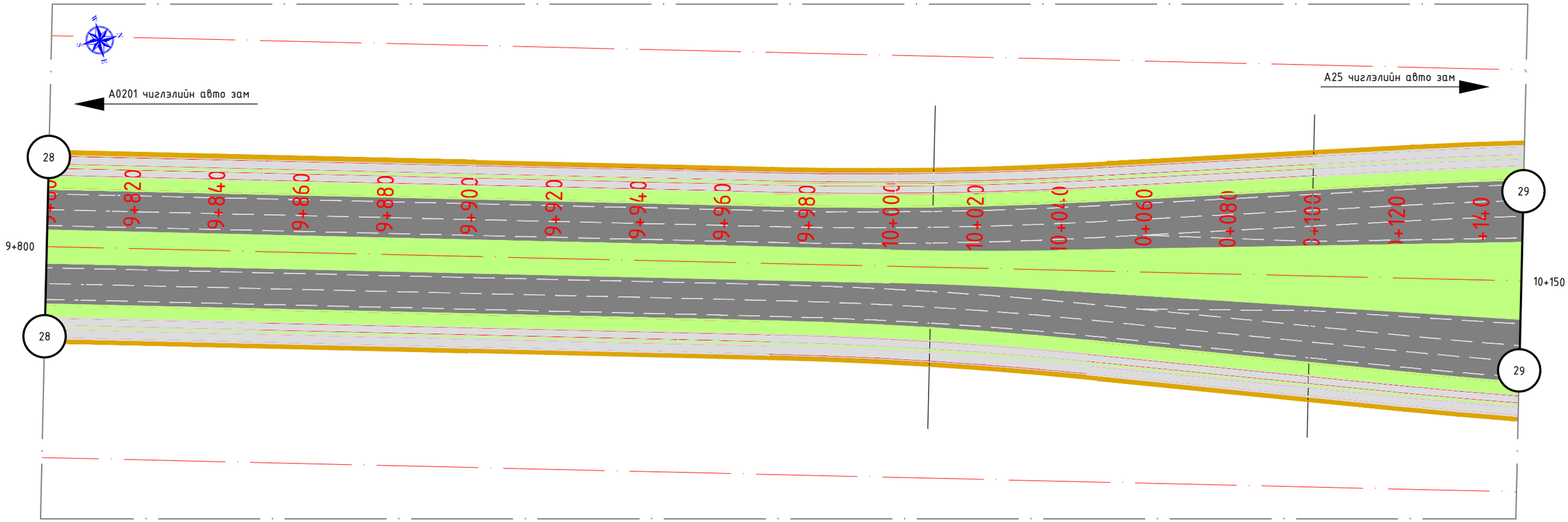

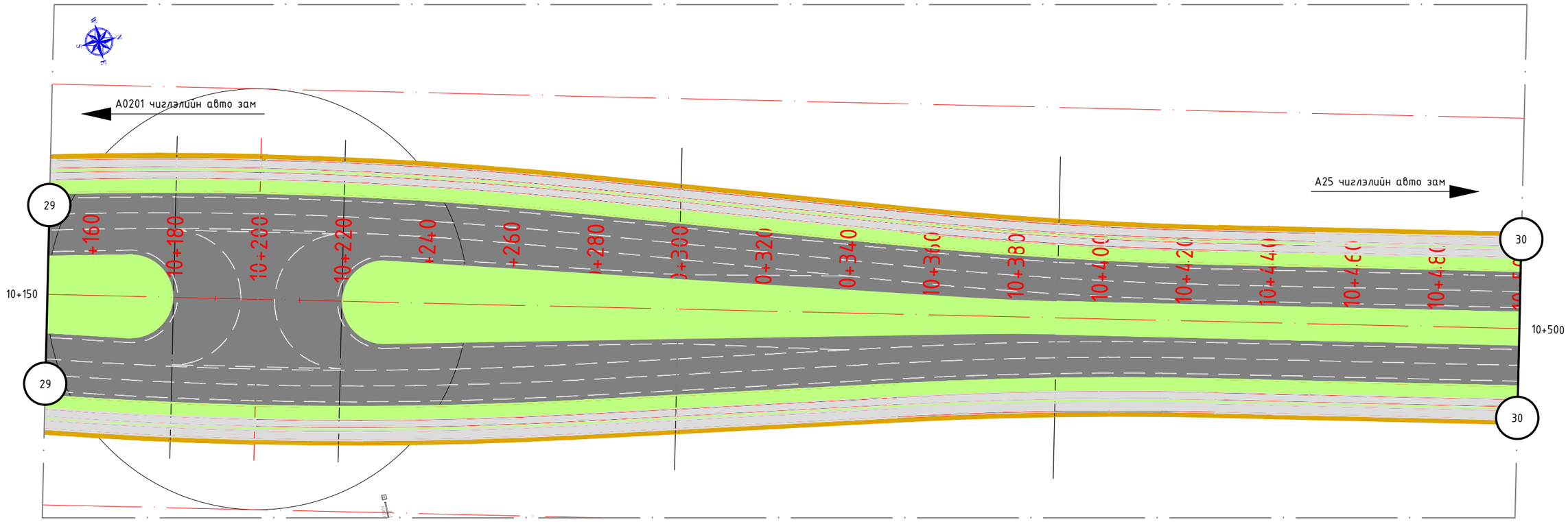

Захиалагч:	Гүйцэтгэгч:	УЛААНБААТАР-МАНДАЛГОВЬ А0201 ЧИГЛЭЛИЙН ЗАМААС СЭРГЭЛЭН СУМ А25 ЧИГЛЭЛИЙН АВТО ЗАМ ХҮРЭХ ХАТУУ ХУЧИЛТТАЙ АВТО ЗАМЫН ИНЖЕНЕРИЙН НАРИЙВЧИЛСАН ЗУРАГ				ГЧ		
Төв аймаг, Сэргэлэн сум, Засаг даргын Тамын газрын баруун талд: 88507615	УБ хот, Сүхбаатар дүүрэг, 1-хороо, Нарны зам-62, Юнион Бөлдинг С блок 15-р давхар С-1502 тоот Утас:77758999	Захирал	Д.Эрдэнэчимэг		1.1.11.2 ГАЗАР ЧӨЛӨӨЛӨЛТ	Масштаб	M1:200 M1:2000	
		Зургийн инж	Ж.Эрболат			Үе шат	Хуудас	Бүх.хууд
		Зургийн инж	Г.Эрдэнэдалай		Км 9+800 - Км 10+500	А3	15	19
СЭРГЭЛЭН СУМЫН ЗАСАГ ДАРГЫН ТАМГЫН ГАЗАР	"ЭМ АЙ ЭЛ" ХХК	Шалгасан	Б.Нямгэрэл		Шифр: TU-SE/25/006	2025/9 сар		

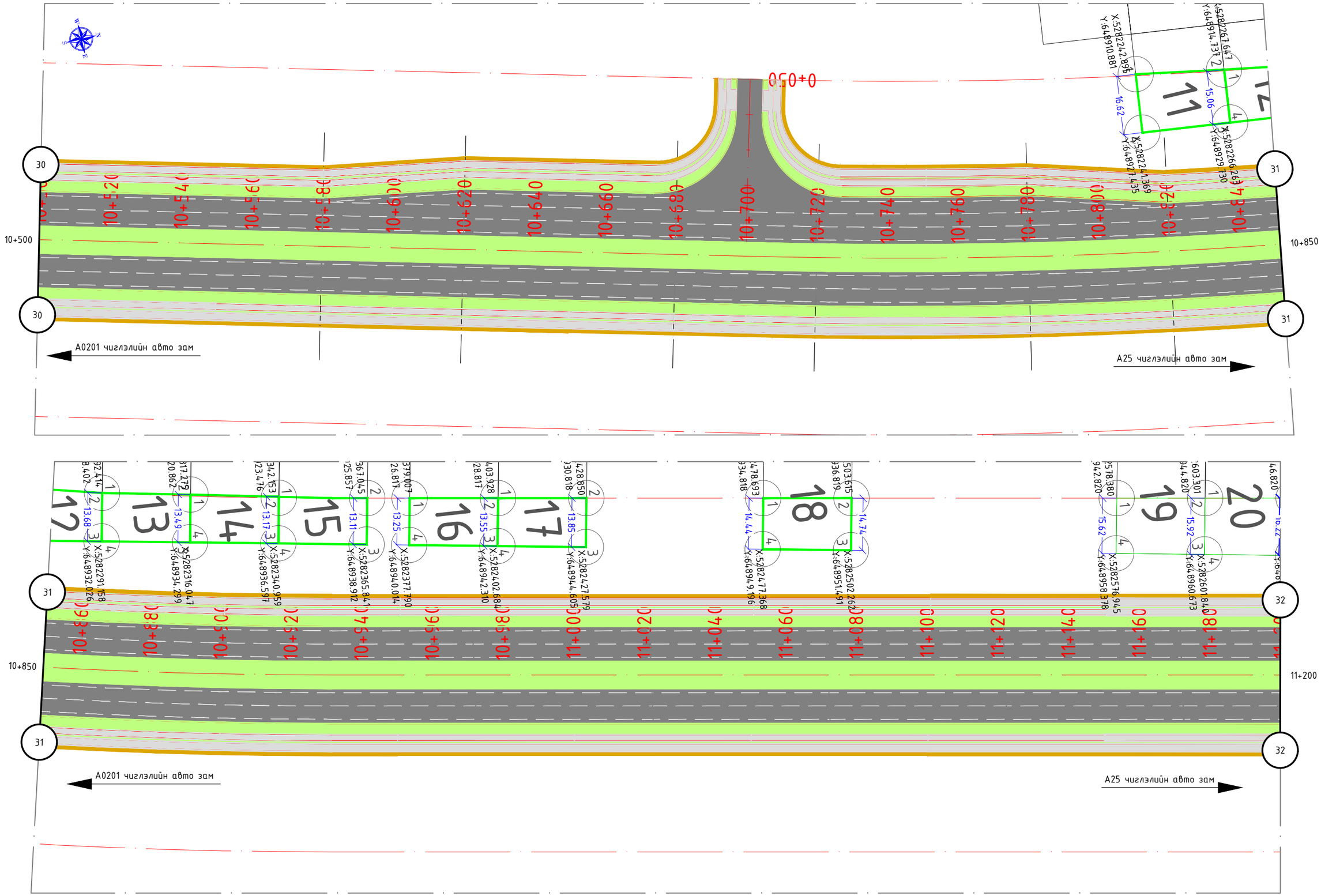

Захиалагч:	Гүйцэтгэгч:	УЛААНБААТАР-МАНДАЛГОВЬ А0201 ЧИГЛЭЛИЙН ЗАМААС СЭРГЭЛЭН СУМ А25 ЧИГЛЭЛИЙН АВТО ЗАМ ХҮРЭХ ХАТУУ ХУЧИЛТТАЙ АВТО ЗАМЫН ИНЖЕНЕРИЙН НАРИЙВЧИЛСАН ЗУРАГ				ГЧ		
Төв аймаг, Сэргэлэн сум, Засаг дарын Тамгын газрын байр Утас: 88507615	ЧБ хот, Сүхбаатар дүүрэг, 1-хороо, Нарны зам-62, Юнион Билдинг С блок 15-р давхар С-1502 тоот Утас:77758999	Захирал	Д.Эрдэнэчимэг		1.1.11.2 ГАЗАР ҮЛӨӨЛӨЛТ	Масштаб	М1:200 М1:2000	
		Зургийн инж	Ж.Эрболат			Үе шат	Хуудас	Бүх.хуудас
		Зургийн инж	Г.Эрдэнэдалай		Км 10+500 - Км 11+200	А3	16	19
СЭРГЭЛЭН СУМЫН ЗАСАГ ДАРГЫН ТАМГЫН ГАЗАР	"ЭМ АЙ ЭЛ" ХХК	Шалгасан	Б.Нямгэрэл		Шифр: TU-SE/25/006	2025/9 сар		

Захиалагч:	Гүйцэтгэгч:	УЛААНБААТАР-МАНДАЛГОВЬ А0201 ЧИГЛЭЛИЙН ЗАМААС СЭРГЭЛЭН СУМ А25 ЧИГЛЭЛИЙН АВТО ЗАМ ХҮРЭХ ХАТУУ ХУЧИЛТТАЙ АВТО ЗАМЫН ИНЖЕНЕРИЙН НАРИЙВЧИЛСАН ЗУРАГ			ГЧ		
Төв аймаг, Сэргэлэн сум, Засаг даргын Тамгын газрын байр Утас: 88507615	ЧБ хот, Сүхбаатар дүүрэг, 1-хороо, Нарны зам-62, Юнион Билдинг С блок 15-р давхар С-1502 тоот Утас:77758999	Захирал	Д.Эрдэнэчимэг	1.1.11.2 ГАЗАР ЧӨЛӨӨЛӨЛТ Км 11+200 - Км 11+900	Масштаб	М1:200 М1:2000	
		Зургийн инж	Ж.Эрболат		Үе шат	Хуудас	Бүх.хуудас
		Зургийн инж	Г.Эрдэнэдалай		А3	17	19
СЭРГЭЛЭН СУМЫН ЗАСАГ ДАРГЫН ТАМГЫН ГАЗАР	"ЭМ АЙ ЭЛ" ХХК	Шалгасан	Б.Нямгэрэл	Шифр: TU-SE/25/006	2025/9 сар		

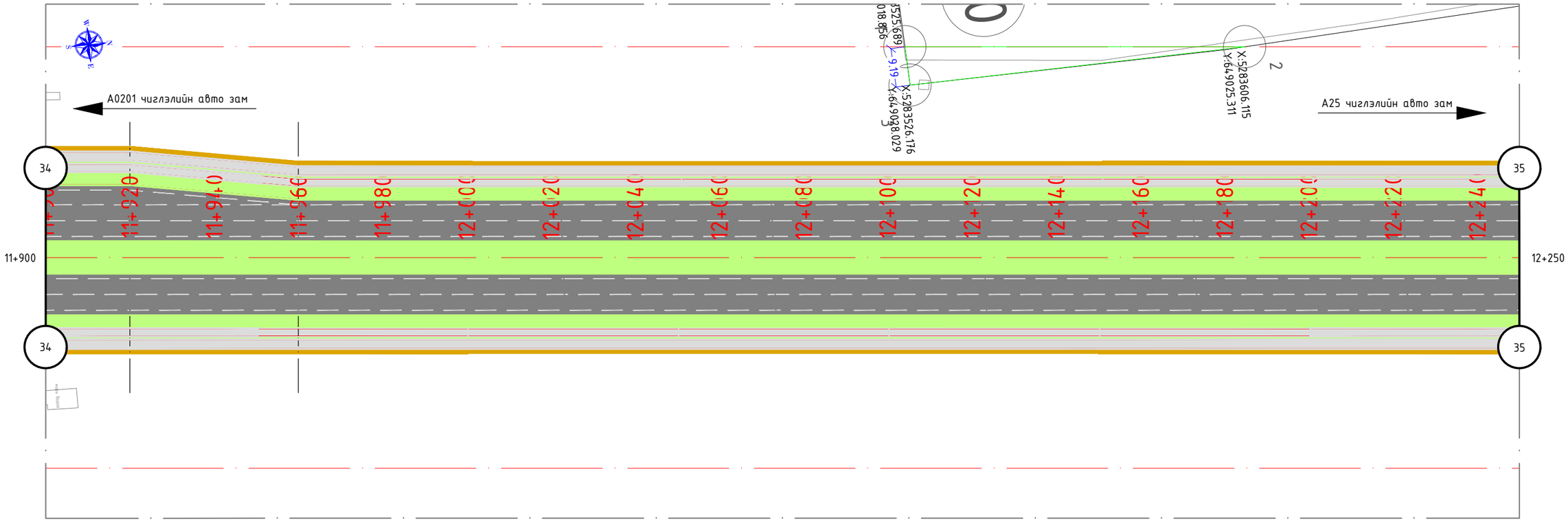

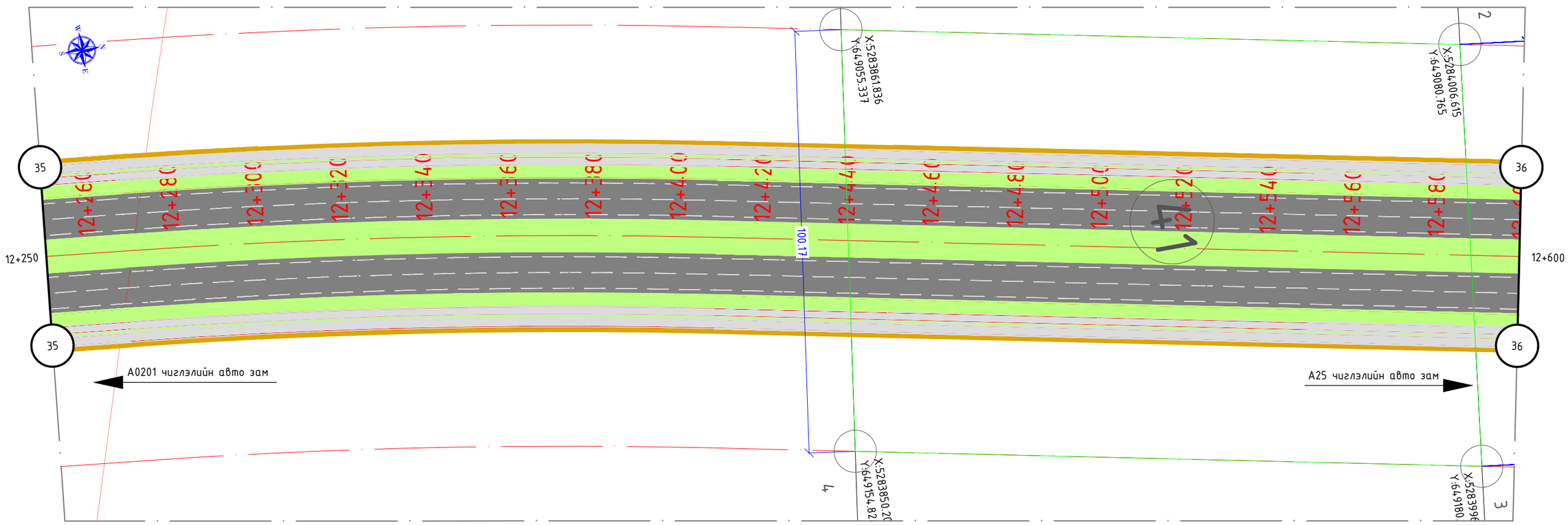

Захиалагч:	Гүйцэтгэгч:	УЛААНБААТАР-МАНДАЛГОВЬ А0201 ЧИГЛЭЛИЙН ЗАМААС СЭРГЭЛЭН СУМ А25 ЧИГЛЭЛИЙН АВТО ЗАМ ХҮРЭХ ХАТУУ ХУЧИЛТТАЙ АВТО ЗАМЫН ИНЖЕНЕРИЙН НАРИЙВЧИЛСАН ЗУРАГ				ГЧ		
Төв аймаг, Сэргэлэн сум, Засаг дарын Тамын газрын баруун талд: 88507615	УБ хот, Сүхбаатар дүүрэг, 1-хороо, Нарны зам-62, Юнион Бөлдинг С блок 15-р давхар С-1502 тоот Утас:77758999	Захирал	Д.Эрдэнэчимэг		1.1.11.2 ГАЗАР ҮЛӨӨЛӨЛТ	Масштаб	M1:200 M1:2000	
		Зургийн инж	Ж.Эрболат			Үе шат	Хуудас	Бүх.хуудас
		Зургийн инж	Г.Эрдэнэдалай		Км 11+900 - Км 12+600	А3	18	19
СЭРГЭЛЭН СУМЫН ЗАСАГ ДАРГЫН ТАМГЫН ГАЗАР	"ЭМ АЙ ЭЛ" ХХК	Шалгасан	Б.Нямгэрэл		Шифр: TU-SE/25/006	2025/9 сар		

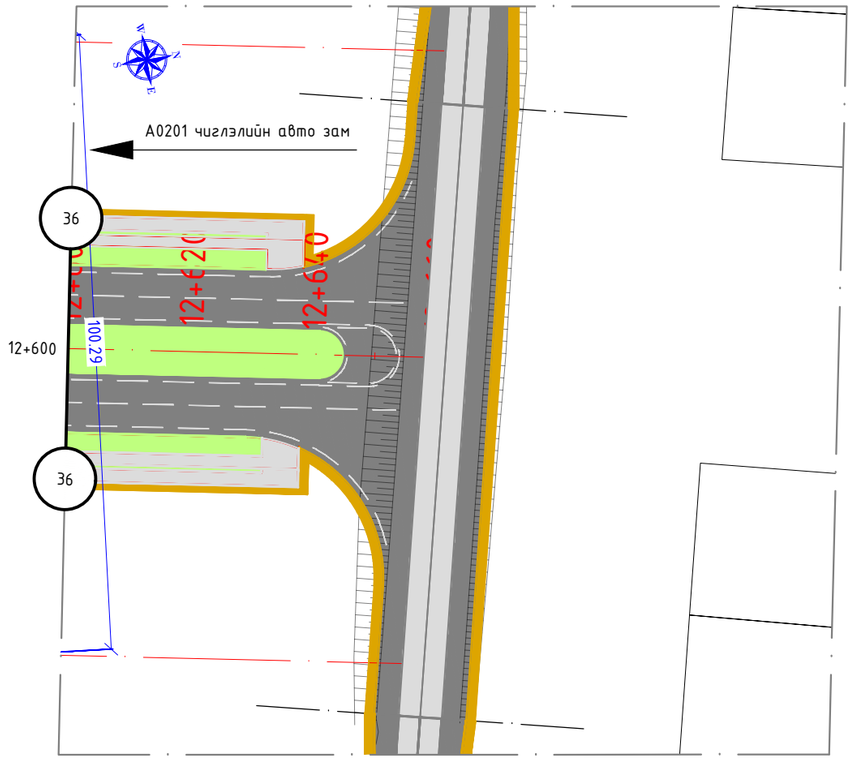

№	Нэгж талбарын дугаар	Эзэмшигчийн нэр	Газрын хэмжээ (м²)	Чөлөөлөх газрын хэмжээ (м²)	Чөлөөлөлт хийгдэх газрын хувь (%)	Чөлөөлөх газрын координат				
1	4109053338	А.Менх-Оргил	29987.206	18010.177	60.06	1. X=643113.888 Y=5275858.122	2. X=643312.148 Y=5275866.468	3. X=643308.224 Y=5275766.511	4. X=643110.373 Y=5275776.235	
2	4109053345	Ё.Цэрэнханд	99993.281	44890.304	44.89	1. X=643439.306 Y=5275871.822	2. X=643888.371 Y=5275890.727	3. X=643882.955 Y=5275790.410	4. X=643435.009 Y=5275771.552	
3	4109054029	О.Нарандэлгэр	100173.113	7810.176	7.80	1. X=644359.662 Y=5275910.568	2. X=644743.060 Y=5275926.708	3. X=644743.370 Y=5275914.671	4. X=644355.514 Y=5275881.813	
4	4109054515	Б.Наранзул	99659.428	2080.454	2.09	1. X=644743.060 Y=5275926.708	2. X=645022.335 Y=5275949.996	3. X=645022.822 Y=5275938.383	4. X=644743.370 Y=5275914.671	
5	4109064636	Очиртана	99977.115	3544.059	3.54	1. X=644911.319 Y=5275864.937	2. X=645084.968 Y=5275865.254	3. X=644912.204 Y=5275833.767		
6	4109054516	Б.Наранзул	508833.509	62242.885	12.23	1. X=645022.335 Y=5275949.996	2. X=645409.267 Y=5276448.804	3. X=645528.808 Y=5276468.110	4. X=645240.562 Y=5275956.896	5. X=645022.822 Y=5275938.383
7	4109048733	Жи Эс Ди проперти	1000000	55115.563	5.51	1. X=645419.571 Y=5276470.747	2. X=645785.358 Y=5276977.232	3. X=645803.689 Y=5276863.746	4. X=645539.113 Y=5276490.056	
8	4109044057	Дарь- Ус	31429.322	20732.366	65.97	1. X=647438.969 Y=5278303.415	2. X=647709.455 Y=5278403.364	3. X=647727.700 Y=5278406.789	4. X=647448.596 Y=5278182.949	5. X=647401.592 Y=5278273.580
9	4109052537	О.Амаржаргал	205214.849	13543.676	6.60	1. X=647438.969 Y=5278303.415	2. X=647670.526 Y=5278489.122	3. X=647709.455 Y=5278403.364		
10	4109056006	Ц.Одсүрэн	30000	56.778	0.19	1. X=648910.883 Y=5279884.281	2. X=648460.672 Y=5279905.589	3. X=648463.752 Y=5279884.881		
11	4109051575	Г.О**н**шин	700	395.886	56.56	1. X=648910.883 Y=5282242.912	2. X=648914.737 Y=5282267.647	3. X=648929.730 Y=5282266.263	4. X=648927.435 Y=5282241.369	
12	4109051573	Х.Н**н**эл	700	359.234	51.32	1. X=648914.737 Y=5282267.647	2. X=648918.402 Y=5282292.414	3. X=648932.026 Y=5282291.158	4. X=648929.730 Y=5282266.263	
13	4109062374	Г.Д**э**а	700	339.962	48.57	1. X=648918.402 Y=5282292.414	2. X=648920.866 Y=5282317.314	3. X=648934.301 Y=5282316.075	4. X=648932.026 Y=5282291.158	
14	4109048518	Э.У**а**яр	700	333.364	47.62	1. X=648920.866 Y=5282317.314	2. X=648923.778 Y=5282342.125	3. X=648936.597 Y=5282340.959	4. X=648934.301 Y=5282316.075	
15	4109048669	Д.О****	700	326.642	46.66	1. X=648923.778 Y=5282342.125	2. X=648925.857 Y=5282367.045	3. X=648938.912 Y=5282365.841	4. X=648936.597 Y=5282340.959	
16	4109060127	Ц.Т****	700	335.034	47.86	1. X=648926.817 Y=5282379.007	2. X=648928.817 Y=5282403.928	3. X=648942.310 Y=5282402.684	4. X=648940.014 Y=5282377.790	
17	4109060550	Э.Б**е**	700	342.443	48.92	1. X=648928.817 Y=5282403.928	2. X=648930.818 Y=5282428.850	3. X=648944.605 Y=5282427.579	4. X=648942.310 Y=5282402.684	
18	410904924	Б.О**г**л	700	364.671	52.10	1. X=648934.818 Y=5282478.693	2. X=648936.819 Y=5282503.615	3. X=648951.491 Y=5282502.262	4. X=648949.196 Y=5282477.368	
19	4109056992	Э.М**з**	700	394.308	56.33	1. X=648942.820 Y=5282578.380	2. X=648944.820 Y=5282603.301	3. X=648960.673 Y=5282601.840	4. X=648958.378 Y=5282576.945	
20	4109060524	Э.Б**ж**ал	700	401.718	57.39	1. X=648944.820 Y=5282603.301	2. X=648946.819 Y=5282628.206	3. X=648962.969 Y=5282626.734	4. X=648960.673 Y=5282601.840	
21	4109060670	Л.Н**н**а	700	409.268	58.47	1. X=648946.819 Y=5282628.206	2. X=648948.821 Y=5282653.145	3. X=648965.264 Y=5282651.628	4. X=648962.969 Y=5282626.734	
22	4109055948	О.О**ч**г	700	432.53	61.79	1. X=648953.139 Y=5282706.939	2. X=648955.139 Y=5282731.860	3. X=648972.515 Y=5282730.258	4. X=648970.219 Y=5282705.364	
23	4109065628	А.Б**ж**ал	700	439.939	62.85	1. X=648955.139 Y=5282731.860	2. X=648956.877 Y=5282756.806	4. X=648974.810 Y=5282755.153	4. X=648972.515 Y=5282730.258	
24	4109060520	А.Б**ж**ал	700	447.348	63.91	1. X=648956.877 Y=5282756.806	2. X=648959.140 Y=5282781.704	3. X=648977.105 Y=5282780.047	4. X=648974.810 Y=5282755.153	
25	4109065920	Б.Ц**б**ар	700	469.428	67.06	1. X=648963.141 Y=5282831.553	2. X=648965.141 Y=5282856.469	3. X=648983.992 Y=5282854.730	4. X=648981.693 Y=5282829.842	
26	4109056160	Н.Б**м**эн	700	484.395	69.20	1. X=648967.141 Y=5282881.390	2. X=648969.141 Y=5282906.312	3. X=648988.583 Y=5282904.519	4. X=648986.287 Y=5282879.625	
27	4109061625	Х.Ж**а**а	700	491.804	70.26	1. X=648969.141 Y=5282906.312	2. X=648971.142 Y=5282931.233	3. X=648990.878 Y=5282929.413	4. X=648988.583 Y=5282904.519	
28	4109060490	Э.К**т**сувд	700	499.213	71.32	1. X=648971.142 Y=5282931.233	2. X=648973.142 Y=5282956.155	3. X=648993.174 Y=5282954.308	4. X=648990.878 Y=5282929.413	
29	4109060493	М.Ө**ж**ал	700	506.623	72.37	1. X=648973.142 Y=5282956.155	2. X=648975.142 Y=5282981.076	3. X=648995.469 Y=5282979.202	4. X=648993.174 Y=5282954.308	
30	4109060313	М.Б**а**эн	700	514.032	73.43	1. X=648975.142 Y=5282981.076	2. X=648977.143 Y=5283005.998	3. X=648997.765 Y=5283004.097	4. X=648995.469 Y=5282979.202	
31	4109060414	М.П**в**эн	700	521.441	74.49	1. X=648977.143 Y=5283005.998	2. X=648979.143 Y=5283030.920	3. X=649000.060 Y=5283028.991	4. X=648997.765 Y=5283004.097	
32	4109056294	Ж.Н**н**м	700	535.085	76.44	1. X=648982.827 Y=5283076.812	2. X=648984.827 Y=5283101.733	3. X=649006.583 Y=5283099.727	4. X=649004.287 Y=5283074.833	
33	4109060003	М.Ц**у**	700	542.494	77.50	1. X=648982.827 Y=5283076.812	2. X=648984.827 Y=5283101.733	3. X=649006.583 Y=5283099.727	4. X=649004.287 Y=5283074.833	
34	4109052521	Г.Д**а**эн	700	549.904	78.56	1. X=648984.827 Y=5283101.733	2. X=648986.827 Y=5283126.655	3. X=649008.878 Y=5283124.622	4. X=649006.583 Y=5283099.727	
35	4109055888	В.Г**у**	700	557.313	79.62	1. X=648986.827 Y=5283126.655	2. X=648988.828 Y=5283151.577	3. X=649011.174 Y=5283149.516	4. X=649008.878 Y=5283124.622	
36	4109055886	М.О**р**	700	564.535	80.65	1. X=648988.828 Y=5283151.577	2. X=648990.826 Y=5283176.479	3. X=649013.488 Y=5283174.389	4. X=649011.174 Y=5283149.516	
37	4109049166	Г.Г**у**	700	572.645	81.81	1. X=648990.826 Y=5283176.479	2. X=648992.827 Y=5283201.400	3. X=649015.785 Y=5283199.303	4. X=649013.488 Y=5283174.389	
38	4109060279	Э.Б**а**ам	700	579.541	82.79	1. X=648992.827 Y=5283201.400	2. X=648994.829 Y=5283226.341	3. X=649018.060 Y=5283224.199	4. X=649015.785 Y=5283199.303	
39	4109064449	Төв аймгийн Сэргэлэн сумын ЗДТГ	199766.303	1051.034	0.53	1. X=649048.676 Y=5282924.553	2. X=649053.083 Y=5282972.350	3. X=649074.604 Y=5282970.366	4. X=649070.764 Y=5282922.516	
40	4109042998	Л.Даваасамбуу	29975.161	367.303	1.23	1. X=649018.856 Y=5283525.689	2. X=649025.311 Y=5283606.115	3. X=649028.029 Y=5283526.176		
41	4109049261	Ч.Булгантамир	3168002	14792.378	0.47	1. X=649055.337 Y=5283861.836	2. X=649080.765 Y=5284006.615	3. X=649180.574 Y=5283996.812	4. X=649154.824 Y=5283850.203	

Захиалагч:	Гүйцэтгэгч:	УЛААНБААТАР-МАНДАЛГОВЬ А0201 ЧИГЛЭЛИЙН ЗАМААС СЭРГЭЛЭН СУМ А25 ЧИГЛЭЛИЙН АВТО ЗАМ ХҮРЭХ ХАТУУ ХУЧИЛТТАЙ АВТО ЗАМЫН ИНЖЕНЕРИЙН НАРИЙВЧИЛСАН ЗУРАГ				ГЧ		
Төв аймаг, Сэргэлэн сум, Засаг даргын Тамгын газрын байр Утас: 88507615	ЧБ хот, Сүхбаатар дүүрэг, 1-хороо, Нарны зам-62, Юнион Билдинг С блок 15-р давхар С-1502 тоот Утас:77758999	Захирал	Д.Эрдэнэчимэг		1.1.11.2 ГАЗАР ЧӨЛӨӨЛӨЛТ	Масштаб	M1:200 M1:2000	
		Зургийн инж	Ж.Эрболат			Үе шат	Хуудас	Бүх.хуудас
		Зургийн инж	Г.Эрдэнэдалай		Км 12+600 - Км 12+660	АЗ	19	19
СЭРГЭЛЭН СУМЫН ЗАСАГ ДАРГЫН ТАМГЫН ГАЗАР	"ЭМ АЙ ЭЛ" ХХК	Шалгасан	Б.Нямгэрэл		Шифр: TU-SE/25/006	2025/9 сар		

УЛААНБААТАР-МАНДАЛГОВЬ А0201 ЧИГЛЭЛИЙН ЗАМААС СЭРГЭЛЭН СУМ А25 ЧИГЛЭЛИЙН АВТО ЗАМ ХҮРЭХ ХАТУУ ХУЧИЛТТАЙ АВТО ЗАМЫН ИНЖЕНЕРИЙН НАРИЙВЧИЛСАН ЗУРАГ	
№	ЗУРГИЙН НЭР
1	БАЙРШЛЫН ТОЙМ
2	ТРАССЫН БАЙГУУЛАЛТ
3	ДЭВСГЭР ЗУРАГ, ДАГУУ ОГТЛОЛ
4	ТЭНХЛЭГИЙН КООРДИНАТ
5	ХЭВТЭЭ МУРУЙ ШУЛУУНЫ ХҮСНЭГТ
6	НЭГ МАЯГИЙН ХӨНДЛӨН ОГТЛОЛ
7	ЯВГАН ЗАМ
8	ХӨДӨЛГӨӨН ЗОХИОН БАЙГУУЛАЛТ
9	УС ЗАЙЛУУЛАЛТ
10	ҮҮЛЗВАР, ЗОГСООЛЫН ЗАЙ ХЭМЖЭЭ
11	БУСАД
12	НАРИЙВЧИЛСАН ХӨНДЛӨН ОГТЛОЛ
13	ТОО ХЭМЖЭЭ

УЛААНБААТАР-МАНДАЛГОВЬ А0201 ЧИГЛЭЛИЙН ЗАМААС СЭРГЭЛЭН СУМ А25 ЧИГЛЭЛИЙН
АВТО ЗАМ ХҮРЭХ 13.45КМ /ГОЛ ЗАМ/ ХАТУУ ХУЧИЛТТАЙ АВТО ЗАМЫН БАРИЛГЫН АЖЛЫН ТӨСӨВ ИНЖЕНЕРИЙН НАРИЙВЧИЛСАН ЗУРАГНЫ ТОО ХЭМЖЭЭ

№	АЖЛЫН НЭР	Хэмжих нэгж	Нийт тоо хэмжээ	Тайлбар
1. ТАЛБАЙН ЗОХИОН БАЙГУУЛАЛТ				
1	Гэр барих	ш	12.00	
2	Ажилтнуудын зөөврийн сууц байрлуулах	ш	6.00	
3	Контейнер байрлуулах	ш	4.00	
4	Гал тогооны зөөврийн байр байрлуулах	ш	2.00	
5	Усны нөөцийн сав байрлуулах	ш	2.00	
6	Хээрийн бригадын талбайн тохижилт	м2	2,500.00	
7	Цахилгаан дамжуулах агаарын шугам татаж, холболт хийх	км	3.00	
2. ЗАМЫН ЧИГ СЭРГЭЭХ				
1	Замын чиг сэргээх	км	13.45	
3. МАТЕРИАЛЫН ШИНЖИЛГЭЭ				
1	Хөрсний шинжилгээ	1 удаа	3.00	
2	Элсний шинжилгээ	1 удаа	3.00	
3	Чулууны шинжилгээ	1 удаа	3.00	
4	Цементийн шинжилгээ хийх	1 удаа	3.00	
5	Битумын шинжилгээ хийх	1 удаа	3.00	
4. ТАЛБАЙН ЦЭВЭРЛЭГЭЭ				
1	Ургамлын үе хуулах h=30см	м3	203,561.69	
2	Далан болон ухмалын ул хөрсийг тэгшлэж нягтруулах h=10см	м2	699,478.00	
3	Тохиромжгүй материал ухаж ачиж, зайлуулах (экскаватороор)	м3	120,835.00	Шаардлага хангахгүй ул хөрс ухаж ачиж зайлуулах h=20см-40см
5. ШОРООН ОРД НЭЭХ				
1	Шороон орд нээх h=40см	м3	208,070.34	
2	Шороон ордод техникийн нөхөн сэргээлт хийх h=40см	м3	208,070.34	
6. ТҮР ЗАМЫН АЖИЛ				
1	Түр зам байгуулах	км	13.45	
2	Түр замыг сийрэгжүүлж техникийн нөхөн сэргээлт хийх	км	13.45	
7. ДАЛАН, УХМАЛЫН АЖИЛ				
1	Зөөврөөр далан байгуулах	м3	1,560,527.57	Тохиромжгүй материал ухаж ачиж, зайлуулсан хэсэгт дүүргэх материал нэмж тооцов.
2	Ухмал байгуулах	м3	787.88	Хатуу материал ухаж суллах ажил орсон ба түүнийг тээвэрлэх орсон.
8. СУУРИЙН АЖИЛ				
1	Буталсан чулуун суурь h=30см	м3	115,726.59	
2	Суурийн доод үе h=30см	м3	122,408.02	
9. ХАШЛАГА СУУЛГАХ				
1	Авто замын хашлага суурилуулах (1000*300*180)	у/м	51,588.00	Ул бетон хамт
10. ХУЧИЛТЫН АЖИЛ				
1	Энгэ асфальтбетон h=5см	м3	13,506.38	
2	Шингэн цацлага хийх	м2	270,127.56	
3	Суурь асфальтбетон h=5см	м3	13,506.38	
4	Шингэн түрхлэг хийх	м2	270,127.56	
5	А0201, А25 замын уулзвар дээрх өнгө асфальтбетон h=5см	м3	155.54	
6	А0201, А25 замын уулзвар дээрх шингэн цацлага хийх	м2	3,110.74	
11. ХӨВӨӨ БАЙГУУЛАХ				
1	Хайрган хөвөө байгуулах	м3	7,183.42	
12. УС ЗАЙЛУУЛАХ ЭНГИЙН БАЙГУУЛАМЖ				
1	Хажуу напуу автогрейдерээр тэгшлэх	м2	110,395.38	
2	Уулын шуудуу байгуулах	м3	405.22	
3	Хажуугийн болон ухмалын өөрийн шуудууг байгуулах	м3	4,849.06	
Гадаргуун ус зайлуулах				
4	Гадаргуун ус зайлуулах бүтээц 500*300*180	м / ш	1444 / 2888	
5	Зуурмагтай чулуун бэхэлгээ хийх h=15см	м2	684.00	Далангийн хажуу напууд хийнэ.
6	Чулуун бэхэлгээ хийх h=40см	м2	152.00	Байрлал бүрд хийнэ.
7	Гадаргуун ус зайлуулах бүтээц хийх үеийн ухмалын ажил	м	1,444.00	216.6
Шүүрт худаг 6 байрлалд				
8	Шүүрт худаг байрлуулах ухмал хийх	м3	571.50	
9	Шүүрт худаг ус зайлуулах хоолойн доод хөрс нягтруулах	м2	279.00	
10	Шүүрт худаг ус зайлуулах хоолойн доор элс хайрган үе байгуулах h=10см	м3	27.90	
11	Шүүрт худаг доор ПД-10-1 хавтан байрлуулах	ш	12.00	
12	Шүүрт худаг байрлуулах /КС10/ 1м голчтой дугуй хоолой /Холбоос төмөрний хамт/	ш	24.00	
13	Худаг ус үл нэвчүүлэх битум түрхлэг хийх	м2	75.36	
14	PE Ф500мм голчтой хоолой байрлуулах, холбох PE40	урт/м	168.00	Худаг хоорондын хоолойн урт
15	Худагт таг байрлуулах /ЛП10/	ш	12.00	
16	Худагт шүүрт таг байрлуулах	ш	12.00	40см * 80 см хэмжээтэй худгийн сараалжин таг
17	Худагны буцаан дүүргэлт хийх	м3	571.50	
18	Шугамыг худагтай холбох	ш	18.00	Худагт нүх гаргах PE хоолойг холбох, завсраар нь ус үл нэвчүүлэх чигжээс хийнэ
1.5м голчтой дан дугуй хоолой 7 байрлалд				
1	Хоолойн суурийн ухмал	м3	3,711.75	
2	Хоолойн ул суурь нягтруулах	м2	3,422.50	
3	Хоолойн зохистой ширхэглэл бүхий элс хайргаар байгуулах h=10см	м3	239.57	
4	Бетон суурь байгуулах манаас бетон хамт В15	м3	302.72	
5	Хоолойн бетон шал, тулц хана цуттах В25 / Арматур	м3 / 1.21 тн	114.98	0.010523
6	Тэгшилгээний бетон цуттах В15 h=10см	м3	105.95	
7	Төмөрбетон хоолой суурин дээр байгуулах / арматур	м / 23.57тн	353.50	0.06718529
8	Хоолойн толгой, далбааны хэсэглэл цуттах В25 / арматур	м3 / 0.61тн	70.75	0.01
9	Бүс бетон В15 / арматур	м3 / 4.1тн	29.40	0.139455782
12	Далангийн хажуу напууг чулуугаар бэхлэх h=20см	м2	256.20	
13	Амсарын чулуун бэхэлгээ хийх h=40см	м3	152.89	
11	Буцаан дүүргэлт	м3	3,711.75	
10	Түрхмэл ус тусгаарлагч	м2	1,867.71	
14	Чулуун рисберм /гарах хэсэгт/	м3	178.50	
15	Рисбермийн чулуун дүүргэлт	м3	107.10	
16	Урсгалын хэвийг засах	м3	420.00	
2м х 2м хэмжээтэй дөрвөлжин дан хоолой 2 байрлалд				
1	Хоолойн суурийн ухмал	м3	4,203.44	
2	Хоолойн ул суурь нягтруулах	м2	989.05	
3	Хоолойн зохистой ширхэглэл бүхий элс хайргаар байгуулах h=10см	м3	72.67	
4	Тэгшилгээний бетон цуттах В15 h=10см	м3	40.58	
5	Хоолойн их бие цуттах В25 / арматур	м3 / 31.37тн	291.45	0.107634243
6	Бетон шал, тулц хана цуттах В25 / арматур	м3 / 2.62тн	22.70	0.115418502
7	Хоолойн толгой, далбааны хэсэглэл цуттах В25 / арматур	м3 / 1.43тн	10.87	0.131554738
8	Түрхмэл ус тусгаарлагч	м2	105.60	
9	Буцаан дүүргэлт	м3	64.79	
10	Далангийн хажуу напууг чулуугаар бэхлэх h=20см	м2	4,203.44	
11	Амсарын чулуун бэхэлгээ хийх h=40см	м3	645.65	
12	Чулуун рисберм /гарах хэсэгт/	м3	69.00	
13	Рисбермийн чулуун дүүргэлт	м3	41.40	
14	Урсгалын хэвийг засах	м3	240.00	
2м х 2м хэмжээтэй дөрвөлжин хос хоолой 1 байрлалд				
1	Хоолойн суурийн ухмал	м3	2,683.69	
2	Хоолойн ул суурь нягтруулах	м2	632.04	
3	Хоолойн зохистой ширхэглэл бүхий элс хайргаар байгуулах h=10см	м3	62.53	
4	Тэгшилгээний бетон цуттах В15 h=10см	м3	336.87	
5	Хоолойн их бие цуттах В25 / арматур	м3 / 25.47тн	171.70	0.15
6	Бетон шал, тулц хана цуттах В25 / арматур	м3 / 1.95тн	17.81	0.11
7	Хоолойн толгой, далбааны хэсэглэл цуттах В25 / арматур	м3 / 0.79тн	8.01	0.10
8	Түрхмэл ус тусгаарлагч	м2	591.60	
9	Буцаан дүүргэлт	м3	2,683.69	
10	Далангийн хажуу напууг чулуугаар бэхлэх h=20см	м2	64.80	
11	Амсарын чулуун бэхэлгээ хийх h=40см	м3	39.31	
12	Чулуун рисберм /гарах хэсэгт/	м3	57.09	
13	Рисбермийн чулуун дүүргэлт	м3	34.25	
14	Урсгалын хэвийг засах	м3	180.00	
А25 чиглэлийн авто зам дээрх хоолойн уртасгах				
1	Хоолойн суурийн ухмал	м3	470.29	
2	Төмөрбетон хоолойн шал, тулц, толгойн бетон эвдэж зайлуулах	м3	25.82	
3	Хоолойн ул суурь нягтруулах	м2	110.78	
4	Хоолойн зохистой ширхэглэл бүхий элс хайргаар байгуулах h=10см	м3	10.40	
5	Тэгшилгээний бетон цуттах В15 h=10см	м3	71.82	
6	Хоолойн их бие цуттах В25 / арматур	м3 / 2.02тн	13.60	0.148529412
7	Бетон шал, тулц хана цуттах В25 / арматур	м3 / 1.95тн	17.81	0.11
8	Хоолойн толгой, далбааны хэсэглэл цуттах В25 / арматур	м3 / 0.79тн	8.01	
9	Түрхмэл ус тусгаарлагч	м2	66.15	
10	Буцаан дүүргэлт	м3	470.29	
11	Далангийн хажуу напууг чулуугаар бэхлэх h=20см	м2	64.80	
12	Амсарын чулуун бэхэлгээ хийх h=40см	м3	39.31	
13	Чулуун рисберм /гарах хэсэгт/	м3	57.09	
14	Рисбермийн чулуун дүүргэлт	м3	34.25	
15	Урсгалын хэвийг засах	м3	180.00	
13. ЯВГАН ЗАМЫН АЖИЛ				
1	Явган хүн ба унадаг дугуйн замын хучлага асфальтбетон хольцоор дэвсэгчээр байгуулах h=5см	м3	5,440.24	
2	Шингэн түрхлэг хийх	м2	108,804.83	
3	Буталсан чулуун суурь h=15см	м3	16,320.72	
4	Суурийн доод үе h=20см	м3	24,253.11	
5	Явган замын хашлага (500x200x80)	у/м	103,281.33	Ул бетон хамт
14. ТЭМДЭГЛЭГЭЭНИЙ АЖИЛ АЖИЛ				
1	Замын тэмдэглэлийг зориулалтын машинаар хийх	м2	18,790.89	Дугуйн замын тэмдэглэл орсон
2	Хөтөч хавтан зориулалтын бүдгаар хийх	м2	3,981.52	
15. ЗАМЫН ТОНОГЛОЛЫН АЖИЛ				
1	Замын тэмдэг суурилуулах	ш	110.00	Нэг шон дээр байрлах 2 тэмдэг, нэмэлт тэмдэг, П хэлбэрийн металл хийц дээр байрлах тэмдэг зэргийг 1 ээр тоолж оруулсан.
2	Нэг бүрчлэн хийх тэмдэг	ш	7.00	Нэг бүрчлэн хийх тэмдэг
3	Явган хүний замын тусгаарлах хайс угсрах	у/м	25,100.00	
4	П хэлбэрийн тэмдэг тавих метал хийц байрлуулах	ш	8.00	
5	Хамгаалалтын төмөр туузан хашлит угсрах (шонг төхөөрөмжөөр цохиж суулгах)	у/м	50,200.00	
6	Замын зорчих хэсэгт хөдөлгөөн зохицуулах хаалт тавих, хураах	ш	2.00	
15. ЗАМЫН ТОХИЖИЛТЫН АЖИЛ				
1	Ногоон байгууламж зүлэжүүлэх	м2	207,399.90	
2	Ногоон байгууламж уржиц шим бүхий хөрс хийх	м3	41,479.98	
16. ХОГ, ХАЯГДАЛ ЦЭВЭРЛЭХ				
1	Асфальтбетон хучлит хийх үеийн хог цэвэрлэх	м3	649.06	
2	Зам ашиглалтад өгөх үеийн хог цэвэрлэх	км	13.45	Тэнхлэгээс 2 тийш 50м буюу нийт 100м зурвас газар цэвэрлэнэ.
3	Авто зам, замын байгууламжийн барилгын ажлын явцад үүсэх ахуйн хог хаягдалыг зөвшөөрөгдсөн газарт зайлуулах	тн	3.00	
17. АВТО ЗАМ, ЗАМЫН БАЙГУУЛАМЖИЙГ УЛСЫН АШИГЛАЛТАД ОРУУЛАХ				
1	Авто зам, замын байгууламжийн гүйцэтгэлийн зураг боловсруулах	км	13.45	
2	Авто зам, замын байгууламжийг ашиглалтад оруулах	км	13.45	
18. БУСАД				
1	Шонгийн нүх гараар ухах 1м*1м*1м	м3	857.00	
2	Ул хөрс тэгшлэх	м2	857.00	
3	Ул хөрсөнд элс хайрган үе дэвсэх 10см	м3	85.70	
4	12м-н гэрэлтүүлгийн суурь суурьлуулах	ш	857.00	
5	Гэрэлтүүлгийн шон угсрах /Иж бүрэн/	ш	857.00	1. Гэрэлтүүлгийн 12урт/м шон 2. Нарны панел, цэнэг хураагуур, гэрлийн толгойн хамт 180Вт түс бүр 2 ширхэг 3. Гэрэл болон нарны панел тогтоогч 2 ширхэг 4. Иж бүрэн хавтан боолт газардуулга
6	Буцаан дүүргэлт	м3	857.00	
7	Холбооны нөөц шугам байрлуулах 273мм ган хоолой	урт/м	10.00	МХС шугамд зориулсан
8	Холбооны нөөц шугам байрлуулах 50мм ган хоолой 2 байрлалд	урт/м	20.00	Скайнетворкс ХХК
9	Холбооны нөөц шугам байрлуулах 50мм ган хоолой	урт/м	10.00	Жем нэт ХХК
10	Асфальтбетон хучиптаар хурд саарууллагч байгуулах.	м3	5.72	

Захиалагч:	Гүйцэтгэгч:	УЛААНБААТАР-МАНДАЛГОВЬ А0201 ЧИГЛЭЛИЙН ЗАМААС СЭРГЭЛЭН СУМ А25 ЧИГЛЭЛИЙН АВТО ЗАМ ХҮРЭХ ХАТУУ ХУЧИЛТТАЙ АВТО ЗАМЫН ИНЖЕНЕРИЙН НАРИЙВЧИЛСАН ЗУРАГ				Т		
Төв аймаг, Сэргэлэн сум, Засаг дарын Тамгын газрын байр Утас: 88507615	УБ хот, Сүхбаатар дүүрэг, 1-хороо, Нарны зам-62, Юнион Билдинг С блок 15-р давхар С-1502 тоот Утас: 77758999	Захирал	Д.Эрдэнэчимэг		1.1.13. ТОО ХЭМЖЭЭ V5	Масштаб	М1:	
		Зургийн инж	Ж.Эрболат			Үе шат	Хуудас	Бүх.хуудас
		Гүйцэтгэсэн	Г.Эрдэнэдалай			А3	1	1
СЭРГЭЛЭН СУМЫН ЗАСАГ ДАРГЫН ТАМГЫН ГАЗАР	"ЭМ АЙ ЭЛ" ХХК	Шалгасан	Б.Нямгэрэл		ШИФР: TU-SE/25/006	2025/12 Сар		