ЗАХИАЛАГЧ :

Засаг даргын Тамгын газрын байр,
Сэргэлэн сум, Төв аймаг, Монгол улс
Утас: 88507615

СЭРГЭЛЭН СУМЫН ЗАСАГ
ДАРГЫН ТАМГЫН ГАЗАР

ЗАМ, ТЭЭВРИЙН ЯАМ
ЗАМ, ТЭЭВРИЙН ХӨГЖЛИЙН ТӨВ
Магадлалын сонхий дугнэлтийн
дугаар 396/2025
МАГАДЛАЛ ХИЙГДСЭН
Магадлал хариуцсан
Хэлтсийн дарга...../гарын үсэг/
2025 оны 12 сарын 25 өдөр

ГҮЙЦЭТГЭГЧ:

Улаанбаатар-14230, УБ хот, Сүхбаатар
дүүрэг, 1-р хороо, Нарны зам - 62, Юнион
Бюлдинг, С блок, 15-р давхар 1502 тоот
Утас: 77758999

"ЭМ АЙ ЭЛ" ХХК

Шифр: TU-SE/25/006

УЛААНБААТАР-МАНДАЛГОВЬ А0201 ЧИГЛЭЛИЙН ЗАМААС СЭРГЭЛЭН СУМ А25 ЧИГЛЭЛИЙН АВТО ЗАМААС СЭРГЭЛЭН СУМ ХҮРЭХ ХОЛБООС ХАТУУ ХУЧИЛТТАЙ АВТО ЗАМ ДАХЬ ГҮҮРИЙН ИНЖЕНЕРИЙН НАРИЙВЧИЛСАН ЗУРАГ ТӨСӨЛ

2025.12.24
MONGOLIA CONSULTING ENGINEER
ЭЗИ-05-24

УЛААНБААТАР ХОТ 2025

№	Зургийн нэр	Хуудасны тоо	Нийт хуудас
БҮЛЭГ 1	ЕРӨНХИЙ ТӨЛӨВЛӨЛТ		
1.1	Байршлын тойм	1	1
1.2	Дэвсгэр зураг, дагуу огтлол	1	2
1.3	Гүүр замын цуглуулах	1	3
1.4	Ус залах далангийн төлөвлөлт	1	4
1.5	Ерөнхий тайлбар бичиг	2	6
1.6	Гүүрийн ерөнхий байдал	2	8
1.7	Ажлын тоо хэмжээ	3	11
БҮЛЭГ 2	ГҮҮРИЙН ХИЙЦ, БҮТЭЭЦИЙН ЗУРАГ		
2.1	Захын тулгуур ерөнхий байдал	1	12
2.2	Захын тулгуурын хийцийн арматурлалт	14	26
2.3	Захын тулгуурын өрөмдөл шонт суурийн арматурлалт	1	27
2.4	Алгаслал байгууламжийн ерөнхий байдал	4	31
2.5	Дам нурууны арматурлалт	6	37
2.6	Захын болон завсрын диафрагмын арматурлалт	1	38
2.7	Зорчих хэсгийн хучилтын хавтангийн арматурлалт	2	40
2.8	Тулах хэсэг	1	41
БҮЛЭГ 3	ГҮҮРИЙН ЯВАХ АНГИЙН БҮТЭЭЦ, ЭЛЕМЕНТИЙН ЗУРАГ		
3.1	Хэв гажилтын заалбас	1	42
3.2	Гүүрийн төмөрбетон аюулгүйн хашлага	2	44
3.3	Гүүрийн явган хүний замын хайс, хашлага	1	45
3.4	Ус зайлуулах цорго	1	46
3.5	Гүүрийн зорчих хэсгийн явах ангийн зураг	1	47
3.6	Хамгаалалтын арматурласан үе бетоны зураг	2	49
БҮЛЭГ 4	БУСАД ТОНОГЛОЛ		
4.1	Гүүрийн хажуу налуу дээрх шат	5	54
4.2	Бэхэлгээний хавтан	1	55
4.3	Дамжих хавтан	2	57

№	Зургийн нэр	Хуудасны тоо	Нийт хуудас
БҮЛЭГ 1	ЕРӨНХИЙ ТӨЛӨВЛӨЛТ		
1.1	Байршлын тайм	1	1
1.2	Дэвсгэр зураг, дагуу огтлол	1	2
1.3	Гүүр замын цулзвар	1	3
1.4	Ус залах далангийн төлөвлөлт	1	4
1.5	Ерөнхий тайлбар бичиг	2	6
1.6	Гүүрийн ерөнхий байдал	2	8
1.7	Ажлын тоо хэмжээ	3	11

БАЙРШЛЫН ТОЙМ

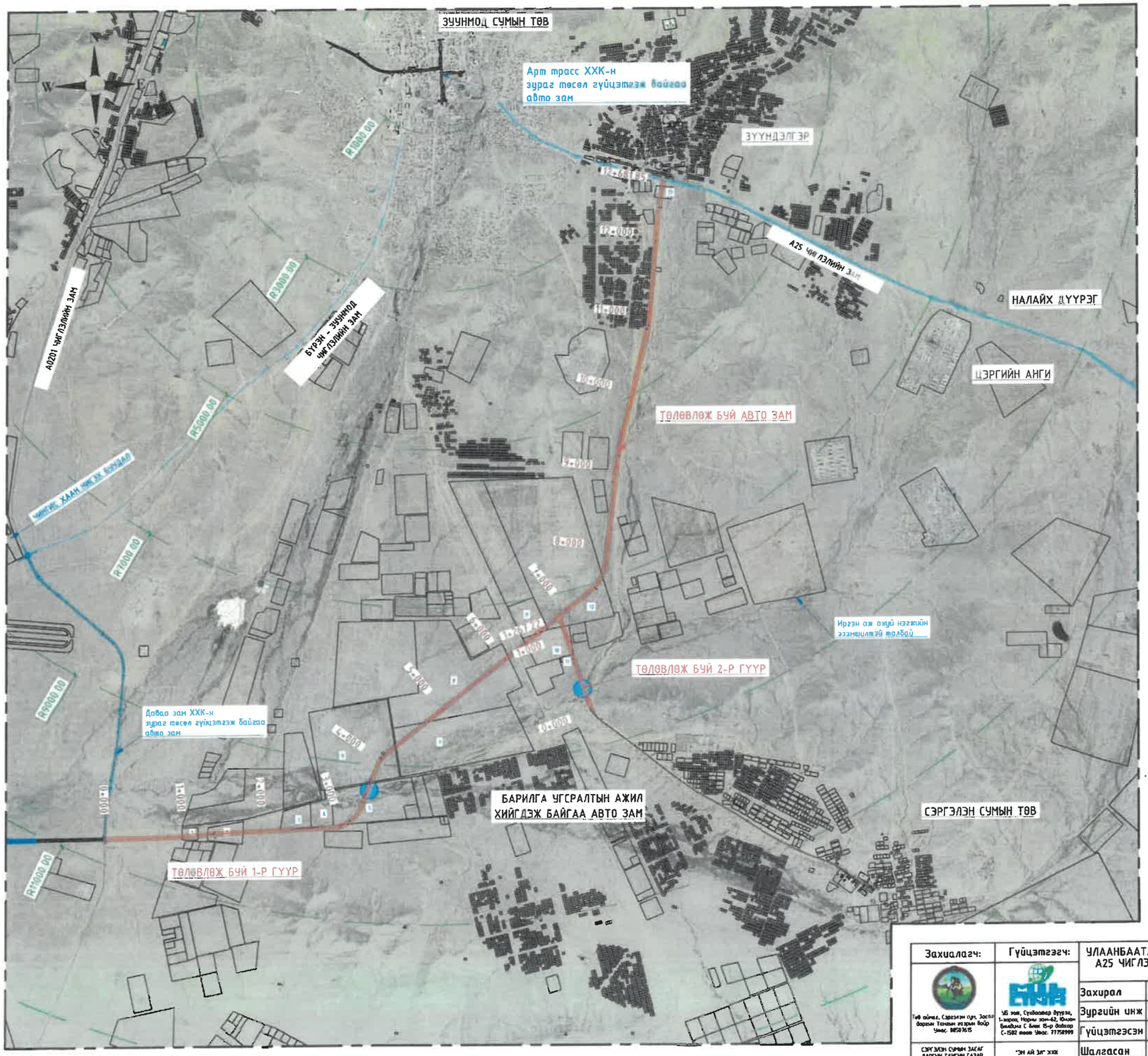

ТАНИЛЦУУЛСАН

Албан тушаал	Гарын үсэг, тамга	Нэр
Төв аймгийн засаг дарга		Л.ТӨМӨРЧӨДӨР
Төв аймгийн ерөнхий архитектор		Д.АЛТАНСҮХ
Төв аймгийн ЗДТГ-ын Хөдөлгөөн оруулалт, Хөгжлийн бодлого төлөвлөлтийн хэлтсийн дарга		Э.УЯНГА
Төв аймгийн Газрын харилцаа, барилга хот байгуулалтын газрын дарга		Б.НАСАНЖАРГАЛ
Төв аймгийн Замын цагдаагийн тасгийн дарга, Цагдаагийн ахмад		Н.СҮНДҮЙЖАВ
Сэргэлэн сумын засаг дарга		Т.ГАНСҮХ
Сэргэлэн сумын газрын даамал		Р.ЖАВЗАНДОЛГОР

Захиалагч:	Гүйцэтгэгч:	УЛААНБААТАР-МАНДАЛГОВЬ А0201 ЧИГЛЭЛИЙН ЗАМААС СЭРГЭЛЭН СУМ А25 ЧИГЛЭЛИЙН АВТО ЗАМ ХҮРЭХ ХАТУУ ХУЧИЛТТАЙ АВТО ЗАМЫН ИНЖЕНЕРИЙН НАРИЙВЧИЛСАН ЗУРАГ			БТ		
Төв аймаг, Сэргэлэн суч, Засаг даргын Тамгын газрын бөөр Утас: 88597615	ХБ хот, Сүхбаатар дүүрэг, 1-хороо, Нарны зам-62, Юнсан Билдинг С блок 15-р давхар С-1502 тоот Утас: 77758999	Захирал	Д.Эрдэнэчимэг	1. БАЙРШЛЫН ТОЙМ-V3	Масштаб М1:50 000		
		Зургийн инж	Ж.Эрболат		Үе шат	Хуудас	Бүх.хуудас
		Гүйцэтгэсэн	Г.Эрдэнэдалай		А3	1	3
СЭРГЭЛЭН СУМЫН ЗАСАГ ДАРГЫН ТАМГЫН ГАЗАР	"ЭН АЙ ЭМ" ХХК	Шалгасан	Б.Нямгэрэл	ШИФР: TU-SE/25/006	2025/06 Сар		

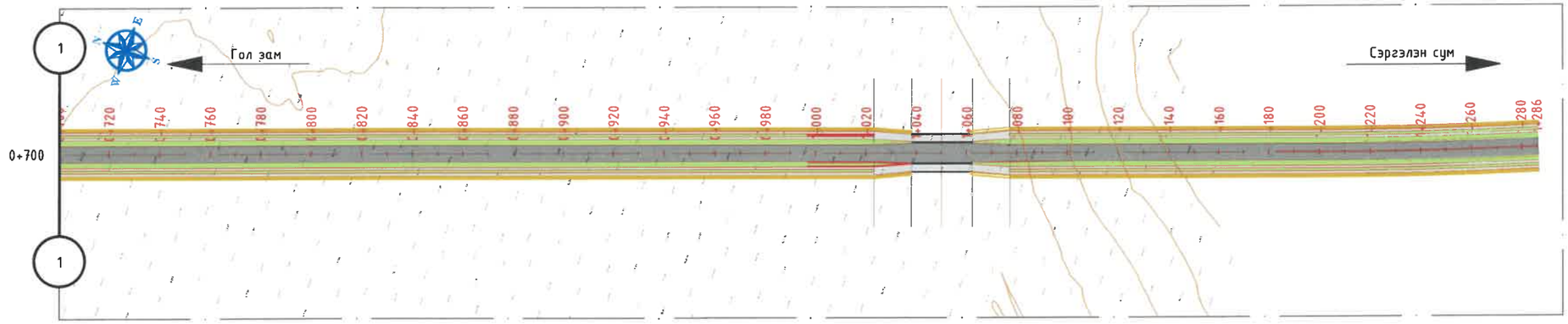

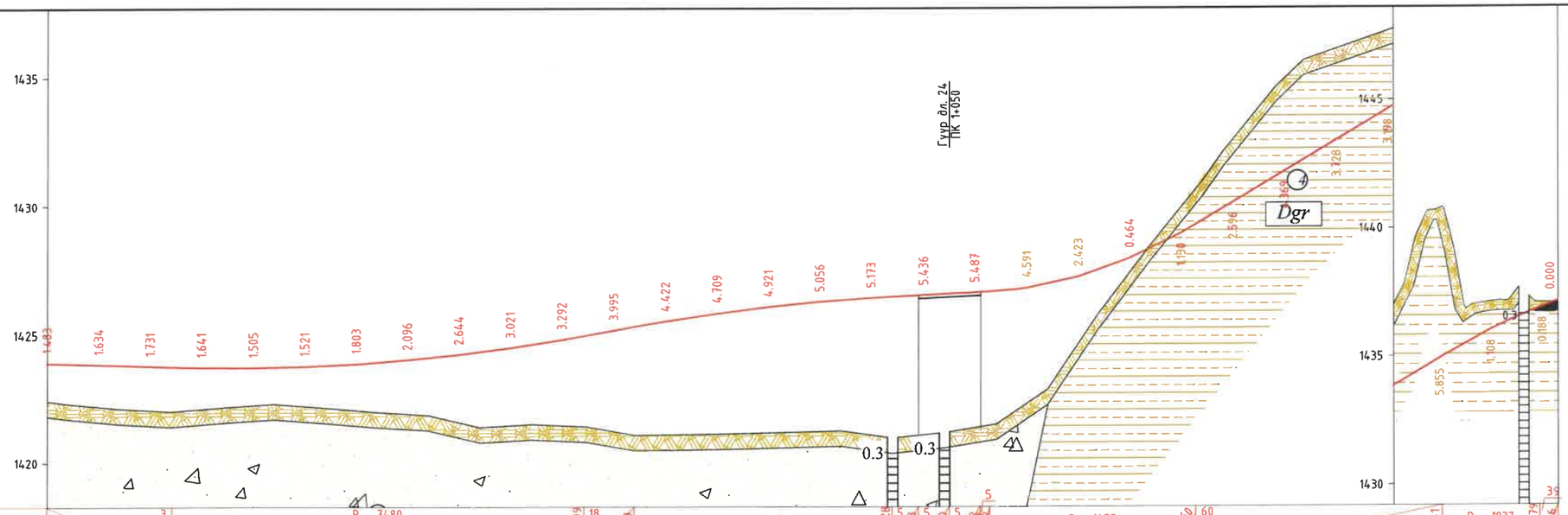

М 1:2000 - хэвтээ
М 1:200 - босоо
М 1:200 - хөрсний босоо

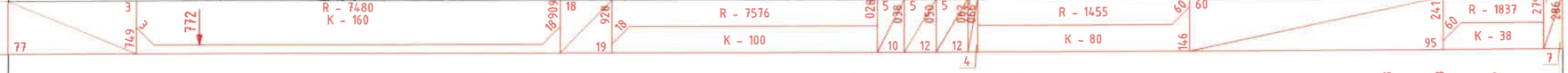

Теслийн өгөгдөл	Налуу, %, босоо эргэлт, м	77	3	749	772	18	904	19	928	18	10	028	5	038	12	050	5	062	12	4	146	60	60	95	241	60	279	7	286				
	Тэнхлэгийн түвшин, м	1423.892	1423.829	1423.765	1423.710	1423.703	1423.750	1423.851	1424.005	1424.212	1424.473	1424.788	1425.147	1425.501	1425.807	1426.060	1426.260	1426.408	1426.512	1426.612	1426.783	1427.219	1427.929	1428.914	1430.103	1431.303	1432.503	1433.703	1434.903	1436.006	1436.891	1437.138		
Бодит өгөгдөл	Газрын түвшин, м	1422.409	1422.195	1422.034	1422.069	1422.198	1422.229	1422.048	1421.909	1421.568	1421.452	1421.496	1421.152	1421.079	1421.098	1421.139	1421.204	1421.235	1421.076	1421.125	1422.192	1424.796	1427.465	1430.044	1432.699	1435.672	1436.231	1436.901	1440.756	1437.114	1437.079	1437.138		
	Пикетаж, м	700.000	720.000	740.000	760.000	780.000	800.000	820.000	840.000	860.000	880.000	900.000	920.000	940.000	960.000	980.000	000.000	020.000	040.000	060.000	080.000	100.000	120.000	140.000	160.000	180.000	200.000	220.000	240.000	260.000	280.000	286.289		
	Зай, м	20	20	20	20	20	20	20	20	20	20	20	20	20	20	20	20	20	20	20	20	20	20	20	20	20	20	20	20	20	6		

Пикет
Планы элементүүд
Километрийн заалт

L - 1213
A - 160° 46' 21"

K - 56
T1 - 28 T2 - 28
R - 1500 Y - 2° 07' 20"
L - 18
A - 158° 39' 01"

Захиалагч:	Гүйцэтгэгч	УЛААНБААТАР-МАНДАЛГОВЬ А0201 ЧИГЛЭЛИЙН ЗАМААС СЭРГЭЛЭН СУМ А25 ЧИГЛЭЛИЙН АВТО ЗАМААС СЭРГЭЛЭН СУМ ХҮРЭХ ХОЛБООС ХАТУУ ХУЧИЛТТАЙ АВТО ЗАМ ДАХЬ ГҮҮРИЙН ЗУРАГ ТӨСӨЛ				ET		
Төв аймаг, Сэргэлэн сум, Засаг даргын Тамгын газрын баар Утас: 88507616	"БИЛ ГЕО ЛИЗИНГ" ХХК Нарны зам-62, Дишин Бэйлиг С блок 15-р давхар С-1502 өрөө Утас: 77758999	Захирал	Д.Эрдэнэчимэг		ДЭВСГЭР ЗУРАГ, ДАГУУ ОГТЛОЛ /Км 0+700-1+267.22/	Масштаб М1:2000, 200		
		Зургийн инж	Б.Ардах			Үе шат	Хуудас	Бүх хуудас
		Гүйцэтгэсэн	Ж.Эрболат			А3	1	1
СЭРГЭЛЭН СУМЫН ЗАСАГ ДАРГЫН ТАМГЫН ГАЗАР	"ЭН АЙ ЭЙ" ХХК	Шалгасан	Б.Нямгэрэл		ШИФР TU-SE/25/006	2025/12 Сар		

ГҮҮР ЗАМЫН УУЛЗВАР

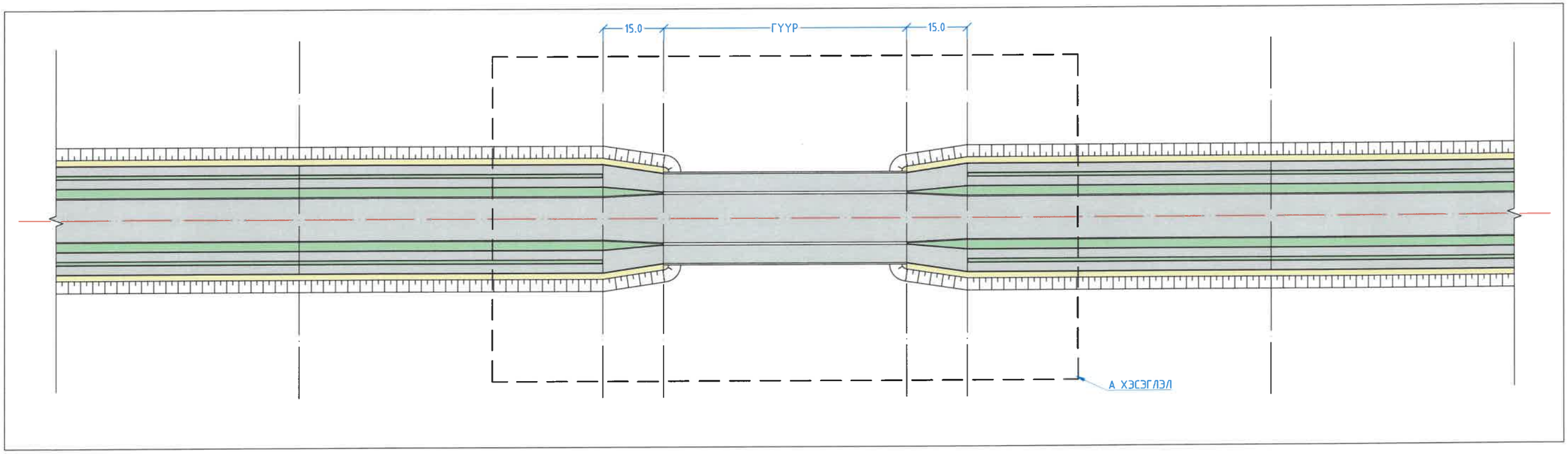

А ХЭСЭГЛЭЛ

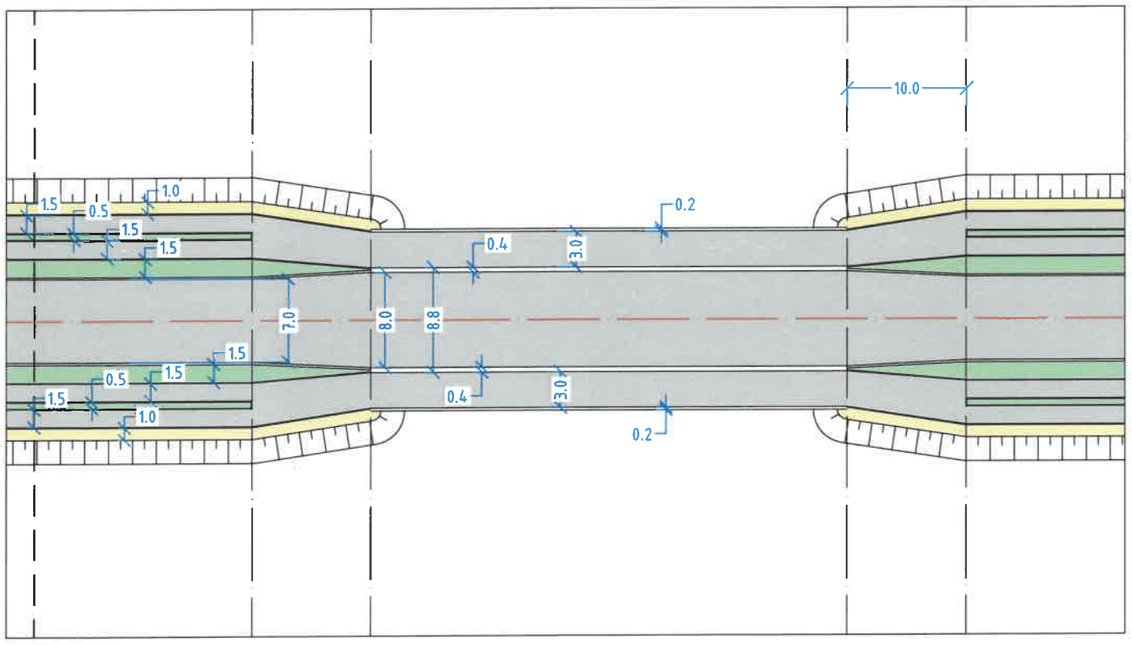

ТАЙЛБАР

1. Гүүрийн зураг төсөл урпыг гүүрийн хэсгээс үзнэ үү.

Захиалагч:	Гүйцэтгэгч	УЛААНБААТАР-МАНДАЛГОВЬ А0201 ЧИГЛЭЛИЙН ЗАМААС СЭРГЭЛЭН СУМ А25 ЧИГЛЭЛИЙН АВТО ЗАМААС СЭРГЭЛЭН СУМ ХҮРЭХ ХОЛБООС ХАТУУ ХУЧИЛТТАЙ АВТО ЗАМ ДАХЬ ГҮҮРИЙН ЗУРАГ ТӨСӨЛ			ET		
Төв аймаг, Сэргэлэн сум, Засаг захирагч Төгсжаргалын гудамж-ба 1 Утас: 88507615	ЭНА ХК ХХК Ханан хот, Сүхбаатар дүүрэг, 1-р хороо, Чингэлтэй дүүрэг, Ханан Баянзүрх С. Энхжаргалын 15-р гудамж С-1502 тоот 1 Утас: 77758999	Захирал	Д.Эрдэнэчимэг	ГҮҮР ЗАМЫН УУЛЗВАР	Масштаб	М1500	
		Зургийн инж	Б.Ардах		Үе шат	Хуудас	Бүх хуудас
		Гүйцэтгэсэн	Ж.Эрдэлт		А3	1	1
СЭРГЭЛЭН СУМЫН ЗАСАГ ДАРГЫН ТАМГЫН ГАЗАР	ЭНА АК ЗГ ХХК	Шалгасан	Б.Нямгэрэл	ШИФР: TU-SE/25/006	2025/12 Сар		

УС ЗАЛАХ ДАЛАН

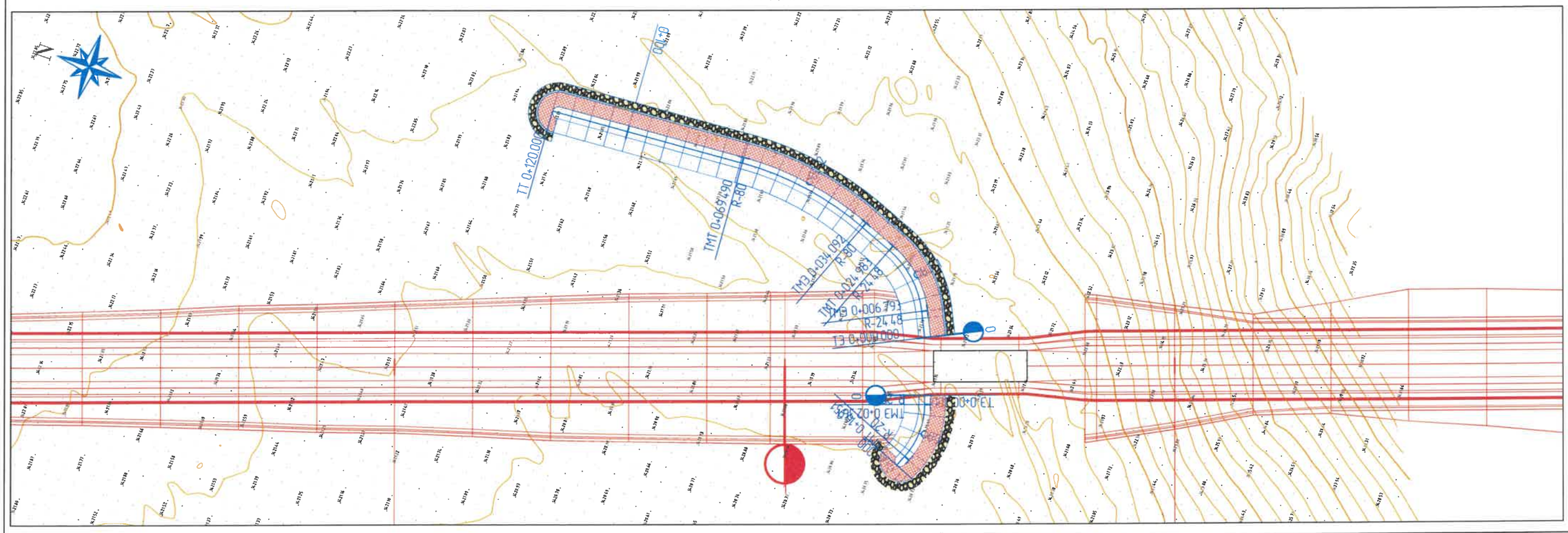

ОГТЛОЛ 1-1 М1:50

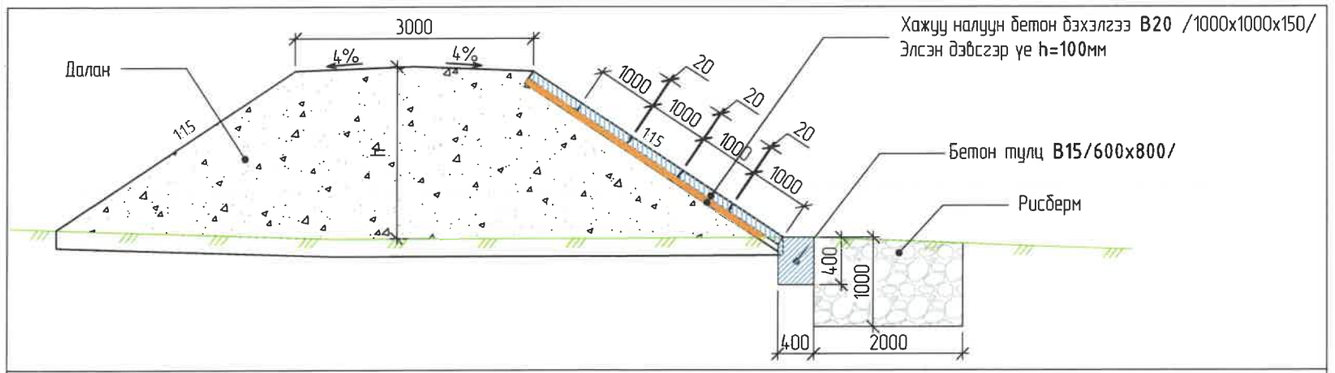

ПЛАН М1:50

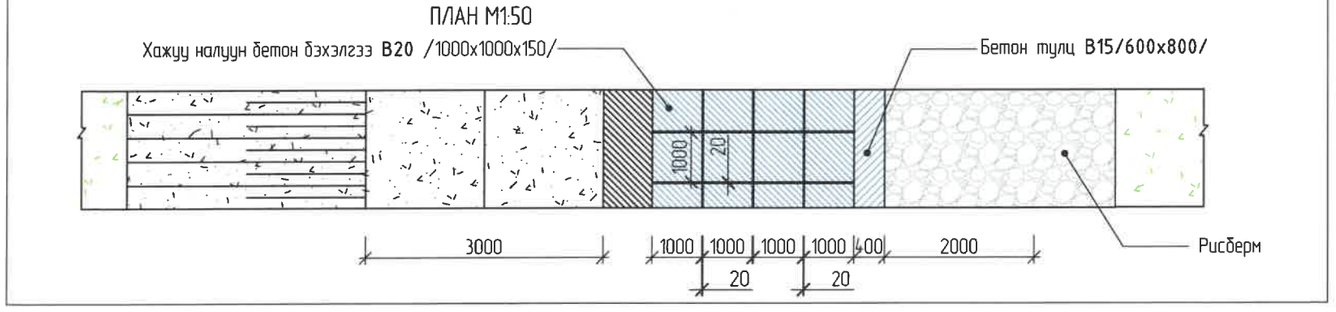

Тэнхлэгийн координат (Ус залах далан 5)			
ПК+	X, м	Y, м	Z, м
0+000.000	5277595.938	648201.304	1423.703
0+020.000	5277607.503	648217.225	1424.023
0+040.000	5277625.955	648224.843	1424.177
0+060.000	5277645.586	648228.382	1424.354
0+080.000	5277665.558	648227.639	1424.420
0+100.000	5277685.516	648226.334	1424.377
0+120.000	5277705.473	648225.029	1424.390

Тэнхлэгийн координат (Ус залах далан 6)			
ПК+	X, м	Y, м	Z, м
0+00.000	5277591.054	648187.300	1423.130
0+10.000	5277589.180	648177.558	1423.639
0+20.000	5277591.858	648167.993	1423.394
0+20.000	5277591.858	648167.993	1423.394

ТАЙЛБАР:

1. Бүх хэмжээсүүдийг мм-ээр илэрхийлэв.
2. Хэмжээсүүдийг талбай дээр бодит нөхцөлд тохирох эсэхийг шалгах ба барилга угсралтын ажил эхлэхээс өмнө ТИ-ээр хянуулж баталгаажуулна.
3. Рисбермд хэрэглэх чулуу нь хамгийн багадаа 40 кг жинтэй байна.

Захиалагч:	Гүйцэтгэгч:	УЛААНБААТАР-МАНДАЛГОВЬ А0201 ЧИГЛЭЛИЙН ЗАМААС СЭРГЭЛЭН СУМ А25 ЧИГЛЭЛИЙН АВТО ЗАМААС СЭРГЭЛЭН СУМ ХҮРЭХ ХОЛБООС ХАТУУ ХУЧИЛТТАЙ АВТО ЗАМ ДАХЬ ГҮҮРИЙН ЗУРАГ ТӨСӨЛ				ЕТ		
Габ аймаг, Сэргэлэн сум, Эрдэс баялаг Тэнхлэг газрын баар Утас: 88507515	"БС ХХК" Сүхбаатар дүүрэг, 1-р хороо Нарны зам 62, Өнөр-Бямбын Г. Блок 15-р давхар Г-1502 тоот Утас: 77758999	Захирал	Д.Эрдэнэчимэг		УС ЗАЛАХ ДАЛАНГИЙН ТӨЛӨВЛӨЛТ	Масштаб	М1:1000	
		Зургийн инж	Б.Ардах			Үе шат	Хуудас	Бүх хуудас
		Гүйцэтгэсэн	Ж.Эрдэлат			А3	1	1
СЭРГЭЛЭН СУМЫН ЗАСАГ ДАРГЫН ТАМГЫН ГАЗАР	"ЭМ АЙ ЗЛГ" ХХК	Шалгасан	Б.Нямгэрэл		ШИФР. TU-SE/25/006	2025/12 Сар		

ГҮҮРИЙН ТАЙЛБАР БИЧИГ

1. ҮНДЭСЛЭЛ

Сэргэлэн сумын 2025 оны орон нутгийн төсвөт зураг төслий зардал тусгагдсаны дагуу

Төв аймгийн Засаг дарга Л.Төмөрчөдөр 2025 оны 05 дугаар сарын 29-ны өдөр баталсан Улсын чанартай А0201 чиглэлийн авто замаас Сэргэлэн сум чиглэлийн авто зам хүртэлх хатуу хучилттай авто замын ажлын зураг төсөл боловсруулах даалгавар

Холбогдох норм дүрэм

- Авто зам төсөллөх ЗЗБНбД 22-004-2016
- Хот тосгоны төлөвлөлт ба барилгажилт БНбД 30-01-04
- Авто замын гүүр ба хоолой төсөллөх БНбД 32-02-12
- Авто замын цуур амьсгал, геотехникийн нөхцөл АЗУАГН 2.01.01-2004
- Авто замын тэмдэг, тэмдэглэл, гэрлэн дохио, хашилт, чиглүүлэх хэрэгслүүдийг хэрэглэх дүрэм MNS 4596-2014
- Авто замын тэмдэг. Техникийн ерөнхий шаардлага MNS 4597 : 2013
- Авто замын тэмдэглэл. Техникийн ерөнхий шаардлага MNS 4759 : 2013
- Геодези зурагзүйн тухай хуулийн 6.1.3 дугаар заалт, "Барилга байгууламжийн инженерийн судалгааны нийтлэг үндэслэл" БНбД 11-07-04-ын II хэсэг инженер геодезийн ажил, "Геодезийн ажил" БНбД 3.01.03-88
- Авто зам, замын байгууламж болон инженерийн шугам сүлжээний ажлын төсөвт өртгийг хучин төгөлдөр мөрдөгдөж буй төсвийн жишиг нормын дагуу тооцох, магадлалаар орууллан баталгаажуулах, ЗХТ-ийн Сайдын 2018 оны 08 дугаар сарын 08-ны өдрийн 168 дугаар тушаалаар батлагдсан "Авто зам, замын байгууламжийн зураг төсөлд магадлал хийж, дүгнэлт гаргах журам" болон бусад хучин төгөлдөр мөрдөгдөж буй холбогдох норм дүрмүүдийг үндэслэнэ.
- "Цутгамал бетон, төмөрбетон бүтээц" БНбД 3.03.01-88
- "Угсармал төмөрбетон бүтээц" БНбД 3.03.02-90

2. ТӨСЛИЙН БАЙРШИЛ

Төв аймгийн Сэргэлэн сумын нутаг дэвсгэрт байрлана.

3. УС ЗҮЙН ӨГӨГДЛҮҮД

Ус зүйн тайланд дурдсаны дагуу дараах ус зүйн элементүүдийг тооцоонд ашиглав. Үүнд:

- Зарцуулалт.....$Q_{1\%}$=33.9м^3/сек
- ТИУТ.....1422.366м
- ХӨРСНИЙ ҮЗҮҮЛЭЛТҮҮД /АЧААНЫ ДААЦ/

Бууль хөрс нь бор шаргал өнгөтэй чийгтэйгээс усаар ханасан элсэн чигжээстэй хайргa Ф=40° , E=45МПА, C=2 КПА, R_0=600кПа, бор шаргал, бор хүрэн өнгөтэй, хагас хатуу урсамтгайн үзүүлэлттэй шавранцар Ф=23° , E=21МПА, C=31 КПА, R_0=250кПа.

Газар хөдлөлтийн 8 баллын бүсэд байна.

4. ТООЦООТ АЧААЛАЛ

А14 болон(Н14) РК-18К

5. ГҮҮРИЙН ТӨЛӨВЛӨЛТИЙН ҮЗҮҮЛЭЛТ

Төлөвлөж буй гүүр нь 2 згнэз бүхий зорчих хэсэгтэй 2 талдаа явган хүний зорчих хэсэгтэйгээр төлөвлөгдсөн.

Гүүрийн урт - 24.9у/м

Гүүрийн овор хэмжээ - 2 х Г-8=2х3.0м+2х1.0м

Гүүрийн зорчих хэсгийн өргөн - 2х3.0м=6.0м

Гүүрийн аюулгүйн зурвас - 1м

Хөндлөн хэвгийн - 2%

Гүүр ч.зай.

6. ГҮҮРИЙН ЯВАХ АНГИЙН ХИЙЦ:

- Дугуй цохигч - 0.4м өргөнтэй төмөрбетон хашлага
- Явган хүний замын өргөн - 1.5м хоер талдаа
- Дугуйн замын өргөн -1.5м хоер талдаа
- Хайс - 1.1м өндөртэй цайрдсан ган хайс байна.
- Ус зайлуулах цорго - Цайрдсан ган хоолойн гүүрийн зорчих хэсгийн захад хоорондоо 6м-ийн зайтай байна.
- Зорчих хэсгийн хучилтын хийц- Асфальтбетон үе-10см, ус тусгаарлах үе-1см, хамгаалалтын арматурласан бетон үе-4см, тэгшилгээний үе бетон -3см
- Явган хүний замын хэсгийн хучилтын хийц- Асфальтбетон үе-5см, ус тусгаарлах үе-1см, хамгаалалтын арматурласан бетон үе-4см, тэгшилгээний үе бетон -3см
- Хэв гажилтын заадас- 50мм өргөн зайд энгийн Guinfo F.50 маркийн заадас хийнэ.

8. АЛГАСЛАЛ БАЙУУЛАМЖ

- Үндсэн гүүр - 24у/м х 1ширхэг алгасалтай
- Үндсэн дам нуруу - 24у/м Т хэлбэрийн хучитгэсэн дам нуруу
- Дам нурууны бэлтгэл

К ангийн тавлагаар хучитгэсэн төмөрбетон дамнуруг тусгай арматурласан бетон суурин дээр бэлтгэнэ. Бетон суурийн доор 10-15см элс хайрган хольц дэвсэж нягтруулсны дараа суурийн хэв хашмал, арматурыг байрлуулан бетоноор цутгана.

Бэлэн болсон бетон суурин дээр арматурын хэлхээсийг зураг төсөлд заасны дагуу даож байрлуулна.

Дам нурууны бетоныг цутгахдаа уг зураг төсөл болоз жишиг техникийн шаардлагын дагуу хийгдэнэ.

Бетоныг арчилгааг дээр заасан бүсэд бүтээцүүдийн нэгэн адил хийнэ. Бетоны арчилгаа нь дам нуруг хэвээс гаргах хугацаа болон хэвээс гаргаж шилжүүлэн байршуулах хугацааг бетоны бэхжилттэй уялдуулан авч үзнэ.

Импортын мат-г (гулах хэсэг, хүрэлцэлтийн арматур, тосолгоо, хэв гаалиуудын гаралтай) зураг төсөлд заасан чанарыг нягтруулан шалгаж хүлээж авна.

Тооцоолол схем

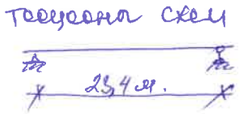

Захиалагч: Төв аймаг, Сэргэлэн сум, Засаг дарын Тамгын газрын баар Утас: 88503675	Гүйцэтгэгч: ЧБ хэмж. Сүхбаатар дүүрэг 1-р хороо, Нарны зөвлөл-62 Оффис Баянбаяр С. блок 15-р давхар С.-5032 имэйл: info@ 77758999	УЛААНБААТАР-МАНДАЛГОВЬ А0201 ЧИГЛЭЛИЙН ЗАМААС СЭРГЭЛЭН СУМ А25 ЧИГЛЭЛИЙН АВТО ЗАМААС СЭРГЭЛЭН СУМ ХҮРЭХ ХОЛБООС ХАТУУ ХУЧИЛТТАЙ АВТО ЗАМ ДАХЬ ГҮҮРИЙН ЗУРАГ ТӨСӨЛ			ЕТ
		Захирал	Д.Эрдэнэчимэг	ЕРӨНХИЙ ТАЙЛБАР БИЧИГ	Масштаб: Уе шат: А3; Хуудас: 1; Бүх хуудас: 2
		Зургийн инж	Б.Ардах		
		Гүйцэтгэсэн	Ж.Эрдэлэт		
СЭРГЭЛЭН СУМЫН ЗАСАГ ДАРГЫН ТАМГЫН ГАЗАР	ЗЭН АЙ ЗЛТ ХХК	Шалгасан	Б.Нямгэрэл	ШИФР: TU-SE/25/006	2025/12 Сар

ГҮҮРИЙН ТАЙЛБАР БИЧИГ

- Хучитгэх ажил

Арматурын хэлхээс дундуур хучитгэлийн ган татлаганы суваг члалыг зураг төслийн дагуу байрлуулна. Дамнуруугны суваг члалын хоолойд ган татлагыг сүвлэж байрлуулсны дараа хошуувчийг салгаж авна.

Хучитгэлийн анкерын толгойг ган татлагыг сүвлэж анкерын сууринд тулган байрлуулсны дараа ган татлагыг багцад сүвлэн анкерын шаантган тугжээгээр шахаж тугжинэ.

Шаантган тугжээг анкерт жигд суулгахын тулд тусгайлан бэлтгэсэн 1м урттай 20мм ган хоолойг ган татлагад углан цахиж шахаж суулгана.

Хучитгэх домкрат дүүжлэх төхөөрөмжийг дамнуруугны хоёр үзүүр тус бүрээс 1.2-1.5м зайд хучитгэлийн үеийн аюулгүй ажиллагааг хангах 2.5х1.5м доошгүй хэмжээстэй хаалтыг 4-5мм-н зузаан лист төмрөөр хийж хөдөлгөөнгүй байхаар байрлуулж бэхэлнэ

Домкратыг ган татлаганы багцад углаж анкерлан домкратад зориулсан шаантган тугжээгээр шахаж тугжисны дараа Зөвлөхийн багийн инженерт шалгуулан зөвшөөрөл өгсөн нөхцөлд хучитгэх ажиллагааг хийж гүйцэтгэнэ.

- Хучитгэлийн багц арматур

Хучитгэх ган татлага тус бүр нь 15.2мм голч бүхий 9 ширхэг багц арматураас бүрдэнэ.

- Анкер

Хучитгэлийн анкер нь холбогдох стандарт болон техникийн шаардлагыг хангасан байна.

- Тээвэр ба угсралт

Дам нурууг шилжүүлэх, тээвэрлэх ажиллагааг бетоны бэхжилт нь зураг төсөл, техникийн шаардлагад заасан хэмжээнд хүрсэн тохиолдолд хийнэ. Дам нуруу нь харьцангуй их жинтэй тул шаардлагатай бэхжилт болоогүй байхад өргөх,шилжүүлэх болон тээвэрлэх нь бетонд ан цав үүсэн нөхцөлийг үүсгэнэ. Хэрэв энэ зааврыг зөрчсөнөөс үүсэлтэй гэмтэл согог гарвал энэ бүтээцийг ашиглахыг хориглоно.

Дам нурууг угсрахад шаардлагатай кран сонголтын Гүүр ба хоолойн барилгын ажлын жишиг шаардлагын 2.8.4 дүгээр заалтын дагуу хийнэ.

Кран болон дам нуруу ачсан хүнд даацын тээвэрлэгч машины явалт, байрлуулалт болон шаардлагатай зарим шилжилтүүдийг хийхтэй уялдуулан талбайн захиан байгуулалтыг сайн хийх шаардлатай бөгөөд тээвэрлэлт, шилжүүлэлтийн үеийн аюулгүй ажиллагааг зохих журмын дагуу хангаж ажиллахыг зөвлөмж болгож байна. Энэ ажилтай уялдуулан гүйцэтгэгч нь өөрийн төлөвлөгөөг гарган хянаж, баталгаажуулан ажиллах шаардлагатай.

- Хөдөлмөр хамгаалал

Зам барилгын талбай дээр ажиллаж буй бүх ажилчид, ИТА нар нь МУ-ын ХАБЭА-н тухай хууль, Хөдөлмөрийн тухай хууль, Галын аюулгүй байдлын тухай хууль, байгууллагын дотоод журам болон эдгээртэй холбогдон гарсан тушаал, шийдвэр, захирамжийг дагаж мөрдөх үүрэгтэй.

- Тулах хэсэг - резин тулах хэсэг

4. ТУЛГУУР, СУУРЬ

- Хана хэлбэрийн захын тулгууртай
- 2м өндөртэй холбох хавтантай
- Ø1200мм-ын өрөмдмөл шон суурьтай

10. МАТЕРИАЛ

Арматур

ГОСТ 5781-82 болон MNS JIS G 3112:2002-ийн шаардлага хангасан иржгэр арматур байна.Зураг төсөлд заасан арматурын голчийг дараах байдлаар сольж хэрэглэнэ.

Зураг төсөлд заасан голч /Гост 5781-82/	Солиж хэрэглэж болох арматурын голч /MNS JIS G3112:2002/
6	6
8	8
10	10
12	13
14	16
16	16
18	19
20	22
22	22
25	25
28	29
32	32

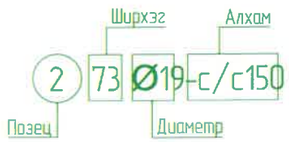

Бетон

Бетон нь "В" ангиллын байх бөгөөд 28 хоногийн шаоний бат бэхээр тодархойлогдоно.

Захиалагч:	Гүйцэтгэгч:	УЛААНБААТАР-МАНДАЛГОВЬ АО201 ЧИГЛЭЛИЙН ЗАМААС СЭРГЭЛЭН СУМ А25 ЧИГЛЭЛИЙН АВТО ЗАМААС СЭРГЭЛЭН СУМ ХҮРЭХ ХОЛБООС ХАТУУ ХУЧИЛТТАЙ АВТО ЗАМ ДАХЬ ГҮҮРИЙН ЗУРАГ ТӨСӨЛ				ET	
Тоб олимпик Сэрэгсэм сум, Эрдэс дорлин Тонсын зааврын бааз Утас: 88507675	96 хоч. Сүхбаатар дүүрэг 1-хороо Норны зам-62, Ю-чин Билдинг Г блок 15-р давхар С-502 өрөө Утас: 77758999	Захирал	Д.Эрдэнэчимэг		ЕРӨНХИЙ ТАЙЛБАР БИЧИГ	Масштаб	
		Зургийн инж	Б.Ардах			Үе шат	Хуудас	Бүх хуудас
		Гүйцэтгэсэн	Ж.Эрдэлт			А3	2	2
СЭРГЭЛЭН СУМЫН ЗАСАГ ДАРГЫН ТАМГЫН ГАЗАР	·эм ай эг·хх	Шалгасан	Б.Нямгэрэл		ШИФР: TU-SE/25/006	2025/12 Сар	

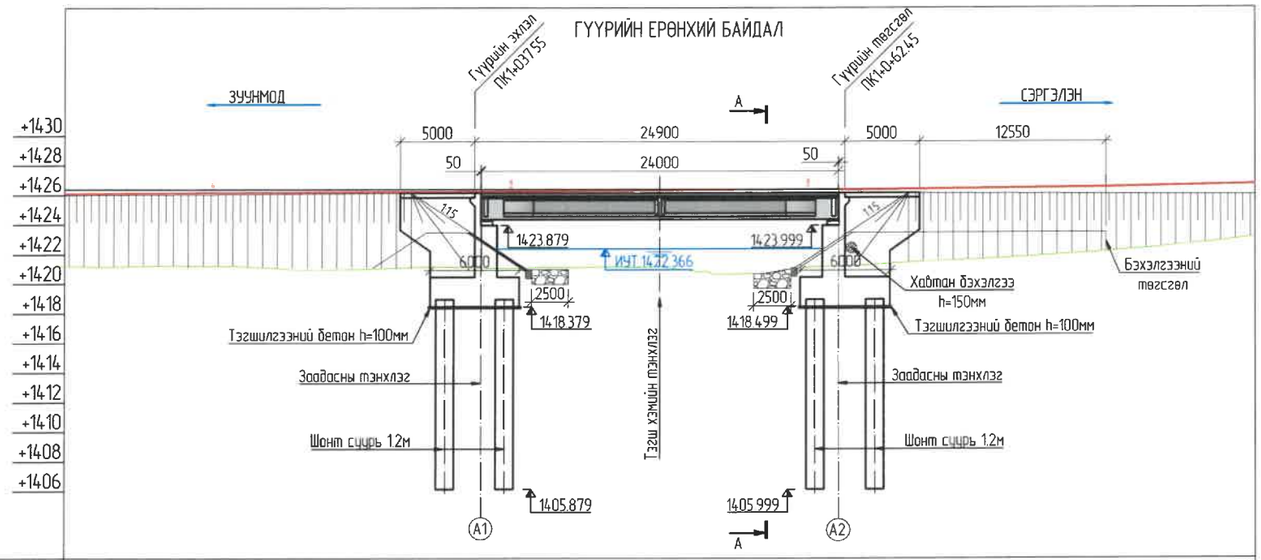

Газрын түвшин, м	1421.204	1421.235	1421.076	1421.125	1422.192	1424.795
Пикетаж, м	000.000	020.000	040.000	060.000	080.000	100.000
Зай, м	10.0	20.0	20.0	20.0	10.0	

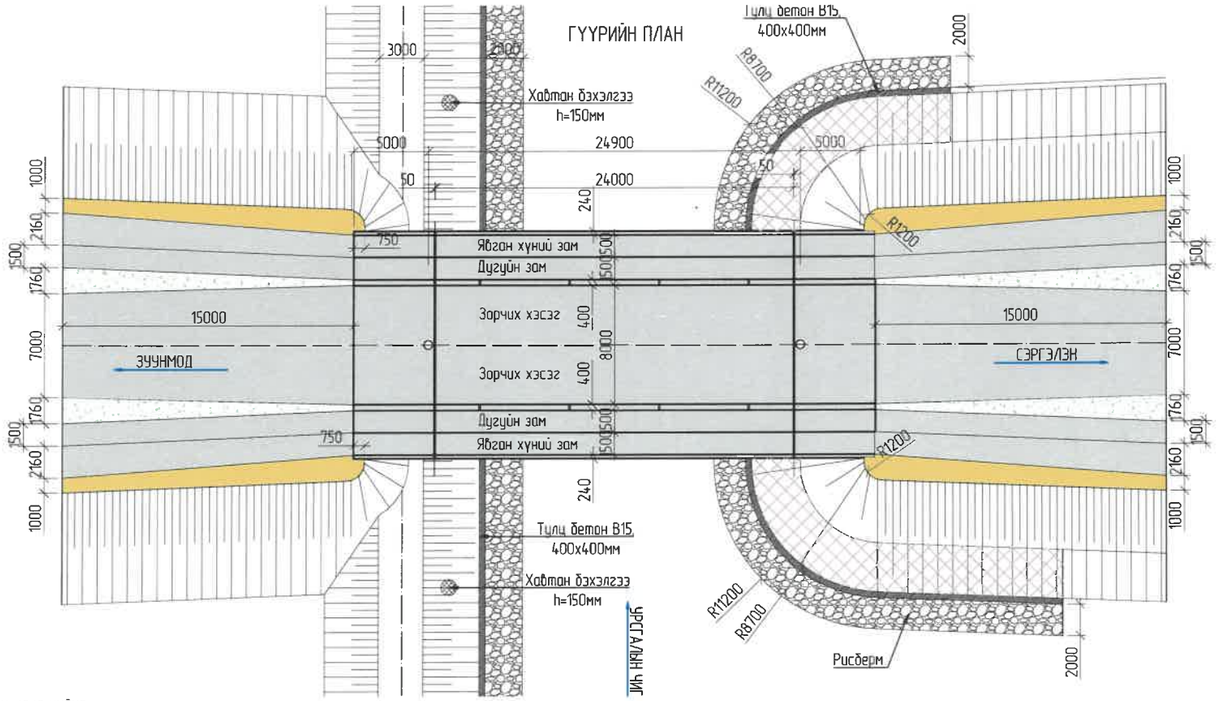

Тайлбар:

1. Бүх хэмжээг мм-ээр илэрхийлэв.
2. Гүүрийн конус, далангийн хажуу налуугийн хэсэгт зургийн дагуу тулш хана хийнэ.
3. Буцаан дүүргэлтэд C=0, Ф=30° болон d=20 кН/м3 шаардлагыг хангасан материалыг ашиглана.
4. Ус зайлуулах хоолойг 1 алгаслалд 12 ш ус зайлуулах хоолой байхаар тооцсон. Ус зайлуулах хоолой нь цайрдсан гангаар хийгдсэн байна.
5. Тулгуурын хийцүүд нь хэрэстэй харьцаж буй гадаргууд 2 үе ус тусгаарлах үе хийнэ.
6. Хэрэглэгдэх арматур нь MNS JIS G 3112:2002 болон тухайн төслийн техникийн шаардлагыг хангасан иржгэр арматур байна.
7. Бетон зуурмаг хийхэд ашиглагдах ус нь MNS ISO 12439:2012-ийн шаардлагыг хангасан байна.
8. Рисберм хэрэглэх чулуу нь 30см-ээс багагүй зузаантай, 40кг-аас багагүй жинтэй байна.
9. Барилгын ажил гүйцэтгэх явцад ус залах далангийн хажуу налууг гүүрийн конустой уялдуулж хийнэ.
10. Гүүр болон авто замын уулзвараг гүүрийн төгсгөлөөс 15м зайд авто замын хөндлөн огтлолтой төлөвлөлттэй уялдуулан гүйцэтгэнэ.

Захиалагч.	Гүйцэтгэгч:	УЛААНБААТАР-МАНДАЛГОВЬ А0201 ЧИГЛЭЛИЙН ЗАМААС СЭРГЭЛЭН СУМ А25 ЧИГЛЭЛИЙН АВТО ЗАМААС СЭРГЭЛЭН СУМ ХҮРЭХ ХОЛБООС ХАТУУ ХУЧИЛТТАЙ АВТО ЗАМ ДАХЬ ГҮҮРИЙН ЗУРАГ ТӨСӨЛ					
Тай аймаг, Сэргэлэн сум, Эрдэс баяны Тамгын газрын баруун Утас: 88507675	УБ хот, Сүхбаатар дүүрэг, 1-р хороо, Нарны зөв-62, Ивээл Бизнесийн Б.Бинх 15-р давхар С-1503 тоот Утас 77758999	Захирал	Д.Эрдэнэчимэг		ГҮҮРИЙН ЕРӨНХИЙ БАЙДАЛ	Масштаб	М1:400
		Зургийн инж	Б.Ардах			Үе шат	Хуудас	Бүх хуудас
		Гүйцэтгэсэн	Ж.Эрдэлат			А3	1	2
СЭРГЭЛЭН СУМЫН ЗАСАГ ДАРГЫН ТАМГЫН ГАЗАР	"ЭМ АЙ ЭЙ" ХХК	Шалгасан	Б.Нямсэрэл		ШИФР: TU-SE/25/006	2025/12 Сар	

А3

ХӨНДЛӨН ОГТЛОЛ А-А

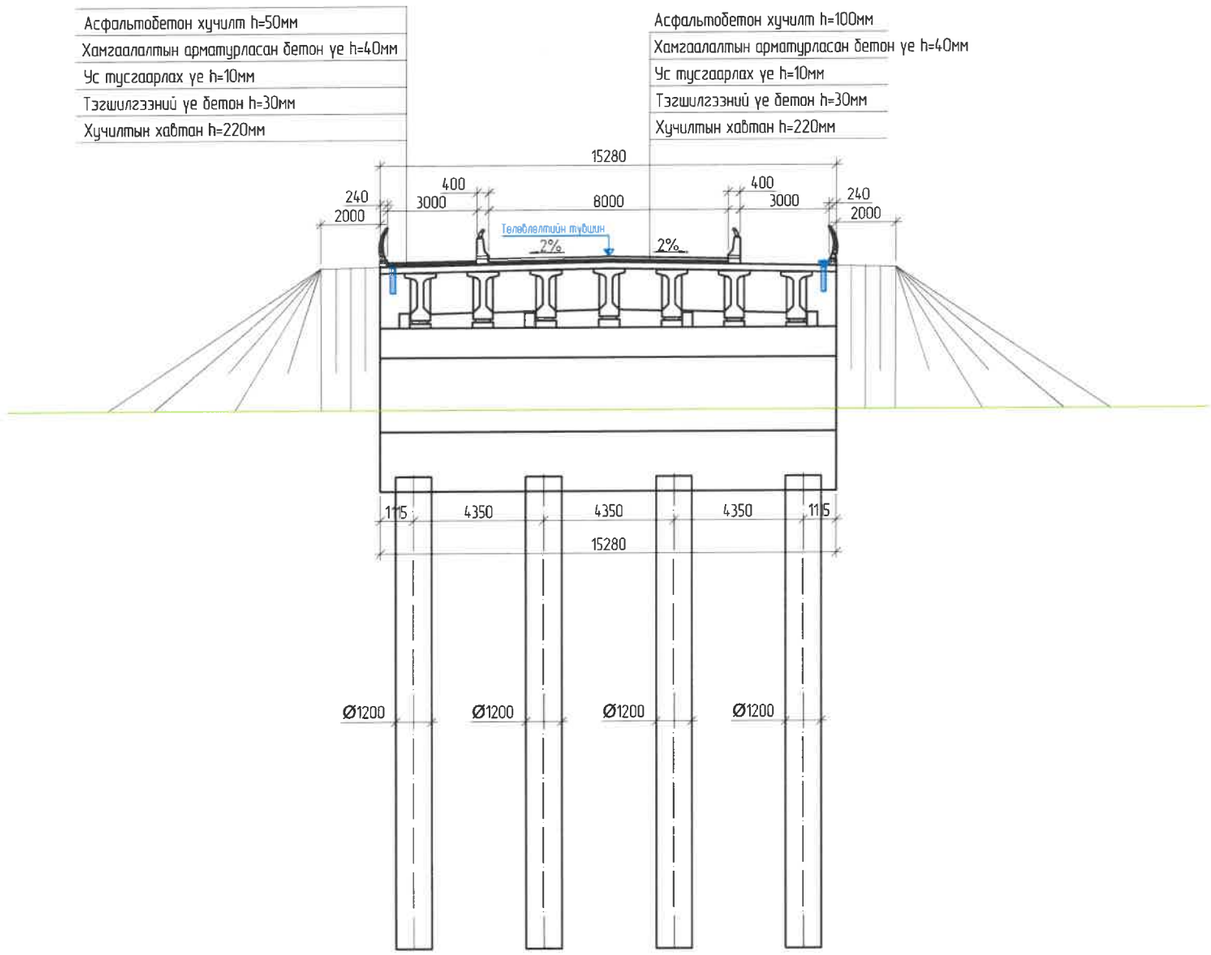

ЗАСПЕРТ №
2025.12.29

Захиалагч:	Гүйцэтгэгч:	УЛААНБААТАР-МАНДАЛГОВЬ А0201 ЧИГЛЭЛИЙН ЗАМААС СЭРГЭЛЭН СУМ А25 ЧИГЛЭЛИЙН АВТО ЗАМААС СЭРГЭЛЭН СУМ ХУРЭЭХ ХОЛБООС ХАТУУ ХУЧИЛТТАЙ АВТО ЗАМ ДАХЬ ГҮҮРИЙН ЗУРАГ ТӨСӨЛ					
Төв аймаг, Сэргэлэн сум, Эрдэс баршин Гаксын газрын баруун Утас: 88507575	ХБ хэлтэс, Сүхбаатар дүүрэг, 1-р хороо, Нарны зам-62, Оффис Бөмбөг С блок 15-р давхар С-522 тоот Утас: 77758999	Захирал	Д.Эрдэнэчимэг		ГҮҮРИЙН ХӨНДЛӨН ОГТЛОЛ	Масштаб М1:200	
		Зургийн инж	Б.Арвах			Үе шат / Хуудас / Бүх хуудас	
		Гүйцэтгэсэн	Ж.Эрдэлт			А3 / 2 / 2	
СЭРГЭЛЭН СУМЫН ЗАСАГ ДАРГЫН ТАМГЫН ГАЗАР	"ЭМ АЙ ЭЛТ ХХК"	Шалгасан	Б.Нямсэрэл		ШИФР: TU-SE/25/006	2025/12 Сар	

А3

Улаанбаатар-Мандалговь А0201 чиглэлийн авто замаас Сэргэлэн сум А25 чиглэлийн авто зам хүртэлх 2 эгнээ авто зам дахь төмөрбетон гүүрийн ажлын тоо хэмжээ					
1	Гүүрийн урт	м	24.9		
Д/д	Ажлын нэр	Хэмжих нэгж	Тоо хэмжээ	Материалын орц/Арматурын орц кг	Тайлбар
Замын чиг сэргээх гадаслах					
1	Замын чиг сэргээх	1км	0.0249		
Түр барилга ба үйлдвэрлэлийн талбай бэлтгэх					
2	Гүүрийн зурвас газрын цэвэрлэгээ	1м2	3490		
3	Харуулын зөөврийн байр байрлуулах	1шр	1		
4	Ажилтнуудын зөөврийн суух байгуулах	1шр	4		
5	Галын пост байгуулах	1пост	1		
6	Замын мэдээллийн самбар байгуулах	1шр	2		
7	Дизель станц байрлуулах	1шр	1		
8	Барилгын үйлдвэрлэл явуулах талбай байгуулах	1м2	10000		
Захын тулгуур суурийн ажил					
9	Шпунтэн хашлага суулгах	1м2	178.08		
10	Шпунтэн хашлага доор суурийн нүх ухах	1м3	1117.178		
11	Бетоноор тэгшилгээний үе байгуулах В15	1м3	19.1952		
12	Түрхмэл ус тусгаарлагч 2 үе хийх	1м2	725.4928		
13	Буцаан дүүргэлт хийх	1м3	584.5948		
14	Өрөмдлөг шон суурь байгуулах D=1.2м , В30	1у/м	244.72		
		1м3	235.12	42332.80	
15	Холбох хавтан цутгах/ростверк/, В30	1м3	366.72	31953.40	
16	Захын тулгуурын толгой хэсэг цутгах, В40	1м3	45.84	6624.00	
17	Захын тулгуурын их бие цутгах, В40	1м3	114.60	15021.52	
18	Захын тулгуурын ар хана цутгах В30	1м3	31.18	6490.62	
19	Захын тулгуурын далавч хана цутгах В30	1м3	44.52	6072.56	
20	Захын тулгуурын дэр бетон цутгах, В40	1м3	1.80	1483.30	
21	Сейсмикийн довжоо, В40	1м3	1.54	804.32	
Алгасал байгууламжийн ажил					
22	Резинэн тулах хэсэг хийх h=100мм	1шр	14.00		
23	I хэлбэрийн хүчитгэсэн дам нуруу цутгах В40	1м3	123.97	31175.55	
24	I хэлбэрийн хүчитгэсэн дам нуруу угсрах	1шр	7.00		
25	Арматур хүчитгэх /9тросс/	1багц	28.00		9 шр К-7 арматуруг нэг багц гэж тооцов.
26	Хөндлөн диафрагм цутгах В40	1м3	15.96	1575.68	

Захиалагч.	Гүйцэтгэгч:	УЛААНБААТАР-МАНДАЛГОВЬ А0201 ЧИГЛЭЛИЙН ЗАМААС СЭРГЭЛЭН СУМ А25 ЧИГЛЭЛИЙН АВТО ЗАМААС СЭРГЭЛЭН СУМ ХҮРЭХ ХОЛБООС ХАТУУ ХУЧИЛТТАЙ АВТО ЗАМ ДАХЬ ГҮҮРИЙН ЗУРАГ ТӨСӨЛ				
Төв аймаг, Сэргэлэн сум, Эсэгт баруун Татсын газрын баруун талд Утас: 88527615	Ч5 хоroo Сүхбаатар дүүрэг 1-р хороо Нарны зам-62, Ю-Сон Болдыг С блок 15-р давхар С-1502 тоот Утас: 77758999	Захирал	Д.Эрдэнэчимэг	АЖЛЫН ТОО ХЭМЖЭЭ	Масштаб	
		Зургийн инж	Б.Ардах		Үе шат	Хуудас / Бүх хуудас
		Гүйцэтгэсэн	Ж.Эрдэлат		А3	1 / 3
СЭРГЭЛЭН СУМЫН ЗАСАГ ДАРГЫН ТАМГЫН ГАЗАР	"ЭМ АЙ ЭЛ" ХХК	Шалгасан	Б.Нямгэрэл	ШИФР: TU-SE/25/006	2025/12 Сар	

А3

Улаанбаатар-Мандалговь А0201 чиглэлийн авто замаас Сэргэлэн сум А25 чиглэлийн авто зам хүртэлх 2 эгнээ авто зам дахь төмөрбетон гүүрийн ажлын тоо хэмжээ					
Зорчих хэсгийн ажил					
27	Хучилтын хавтан цутгах В40	1м3	80.68	34096.37	
28	Ус тусгаарлагч h=1см	м2	286.18		
29	Ус гаргах царгэ байрлуулах D=154мм	1шр	8.00		
30	Ус гаргах хоолой байрлуулах D=100мм	1шр	8.00		
31	Тэгшилгээний үе байгуулах В30, h= 3см	1м3	8.38		
32	Хамгаалалтын арматурласан бетон үе байгуулах В30, h=4см	1м3	11.17	924.00	
33	Асфальтобетон хучилт хийх h=10см	1м3	27.92		
34	Хэв гажилтын заадас угсрах	1у/м	30.56		
35	Хэв гажилтын заадсанд дүүргэгч материал хийх	1у/м	30.56		
36	Төмөрбетон аюулгүйн хашлага цутгах В25	1м3	17.84	2573.40	
37	Төмөрбетон аюулгүй хашлаганы металл хайс байрлуулах	1у/м	66.08		
Явган хүний зорчих хэсгийн ажил					
38	Ус тусгаарлагч h=1см	1м2	209.40		
39	Тэгшилгээний үе байгуулах В30, h= 3см	1м3	6.28		
40	Хамгаалалтын арматурласан бетон үе байгуулах В30, h=4см	1м3	8.38	346.50	
41	Асфальтобетон хучилт хийх h=5см	1м3	10.47		
42	Хайс байгуулах h=110см	1у/м	69.80		
43	Хайсны доор суурь цутгах В30	1м3	3.69	874.22	
Хажуу налуу дээрх шатны ажил					
44	Шатны доор тэгшилгээний үе бетон цутгах В15	1м3	7.22		
45	Шатны бетон цутгах, В20	1м3	23.40	1775.34	
46	Металл хайс байрлуулах	1у/м	57.06	1095.94	
Дамжих хавтангийн ажил					
46	Дамжих хавтан цутгах В30	1м3	44.04	1690.08	
47	Буталсан чулуун хольцоор суурь байгуулах	1м3	17.7248		
48	Тэгшилгээний бетон үе байгуулах В15, h=100мм	1м3	15.28		
49	Түрхмэл ус тусгаарлагч 2 үе хийх	1м2	163.496		
50	Дэр бетон суурь цутгах, В20	1м3	9.168		

Захиалагч.	Гүйцэтгэгч:	УЛААНБААТАР-МАНДАЛГОВЬ А0201 ЧИГЛЭЛИЙН ЗАМААС СЭРГЭЛЭН СУМ А25 ЧИГЛЭЛИЙН АВТО ЗАМААС СЭРГЭЛЭН СУМ ХҮРЭХ ХОЛБООС ХАТУУ ХУЧИЛТТАЙ АВТО ЗАМ ДАХЬ ГҮҮРИЙН ЗУРАГ ТӨСӨЛ				
Төв аймаг, Сэргэлэн сум, Эрдэс баримт Говьсан зоорын баруун талд Утас: 88507675	Ч5 хоч, Сүхбаатар дүүрэг 1-р хороо, Нарны зам-62 Оффис Бөлдөг С блок 15-р давхар С-1502 тоот утас: 77758999	Захирал	Д.Эрдэнэчимэг		АЖЛЫН ТОО ХЭМЖЭЭ	Масштаб
		Зургийн инж	Б.Ардах			Үе шат: А3 / Хуудас: 2 / Бүх хуудас: 3
		Гүйцэтгэсэн	Ж.Эрдэлат			
СЭРГЭЛЭН СУМЫН ЗАСАГ ДАРГЫН ТАМГЫН ГАЗАР	"ЭМ АЙ ЭЙ" ХХК	Шалгасан	Б.Нямгэрэл		ШИФР: TU-SE/25/006	2025/12 Сар

А3

Улаанбаатар-Мандалговь А0201 чиглэлийн авто замаас Сэргэлэн сум А25 чиглэлийн авто зам хүртэлх 2 эгнээ авто зам дахь төмөрбетон гүүрийн ажлын тоо хэмжээ					
Бэхэлгээ болон бусад ажил					
51	Ус залах далан байгуулах	1м3	2892.77		
52	Ус залах далангийн ургамлын өнгө бүхий өнгөн хэрсийг хуулах h=30см	1м3	447.74		
53	Ус залах далангийн хажуу налууг хавтангаар бэхлэх B20, h=150мм	1м3	96.3075	7646.82	
54	Ус залах далангийн хэсэгт рисбермийн нүх ухах	1м3	385.4		
55	Ус залах далангийн хэсэгт рисберм байгуулах	1м3	385.4		
56	Ус залах далангийн хажуу налуугийн доор тулц бетон цутгах B15 400х400мм	1м3	29.5168		
57	Гүүрийн конус болон далангийн хажуу налууг хавтангаар бэхлэх B20, h=150мм	1м3	29.1945	2318.04	
58	Рисберм байгуулах	1м3	67.82		
59	Рисбермийн нүх ухах	1м3	67.82		
60	Тулц бетон цутгах B15	1м3	9.792		
61	Урсгалын хэвгийн засах	1м3	267		
Объектыг ашиглалтанд оруулах					
62	Гүүрийн трасс ашиглалтанд өгөх үеийн хог цэвэрлэх зардал	1км	0.0249		
63	Авто зам, замын байгууламжийг ашиглалтанд оруулах	1км	0.0249		
Тайлбар: Гүүрийн 2 талын авто замын ажлын тоо хэмжээг төлөвлөж буй 2 эгнээ авто замын тоо хэмжээнд тусгасан болно.					

Захиалагч	Гүйцэтгэгч:	УЛААНБААТАР-МАНДАЛГОВЬ А0201 ЧИГЛЭЛИЙН ЗАМААС СЭРГЭЛЭН СУМ А25 ЧИГЛЭЛИЙН АВТО ЗАМААС СЭРГЭЛЭН СУМ ХҮРЭХ ХОЛБООС ХАТУУ ХУЧИЛТТАЙ АВТО ЗАМ ДАХЬ ГҮҮРИЙН ЗУРАГ ТӨСӨЛ					
Говьсүмбэр аймаг, Сэргэлэн сум, Эрдэнэ баянчаг Говьсүмбэр аймаг Утас: 88507615	Чөлөт хот, Сүхбаатар дүүрэг 1-хороо, Нарны зүн-62, Өмнөх Богдыхан С блок 15-р давхар С-1502 тоот утас: 77758999	Захирал	Д.Эрдэнэчимэг		АЖЛЫН ТОО ХЭМЖЭЭ	Масштаб	
		Зургийн инж	Б.Ардах			Үе шат	Хуудас	Бүх хуудас
		Гүйцэтгэсэн	Ж.Эрдэлат			А3	3	3
СЭРГЭЛЭН СУМЫН ЗАСАГ ДАРГЫН ТАМГЫН ГАЗАР	"ЭМ АЙ ЭГ" ХХК	Шалгасан	Б.Нямгэрэл		ШИФР: TU-SE/25/006	2025/12 Сар	

А3

№	Зургийн нэр	Хуудасны тоо	Нийт хуудас
БҮЛЭГ 2	ГҮҮРИЙН ХИЙЦ, БҮТЭЭЦИЙН ЗУРАГ		
2.1	Захын тулгуур ерөнхий байдал	1	12
2.2	Захын тулгуурын хийцийн арматурлалт	14	26
2.3	Захын тулгуурын өрөмдмөл шонт суурийн арматурлалт	1	27
2.4	Алгаслал байгууламжийн ерөнхий байдал	4	31
2.5	Дам нурууны арматурлалт	6	37
2.6	Захын болон завсрын диафрагмын арматурлалт	1	38
2.7	Зорчих хэсгийн хучилтын хавтангийн арматурлалт	2	40
2.8	Тулах хэсэг	1	41

ЗАХЫН ТУЛГУУРЫН ЕРӨНХИЙ БАЙДАЛ М1:100

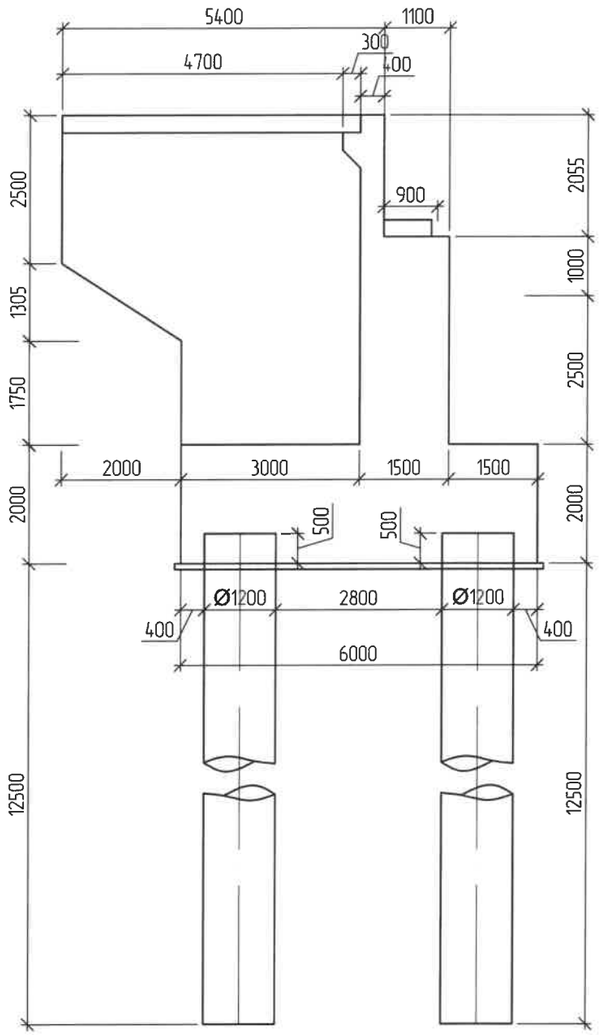

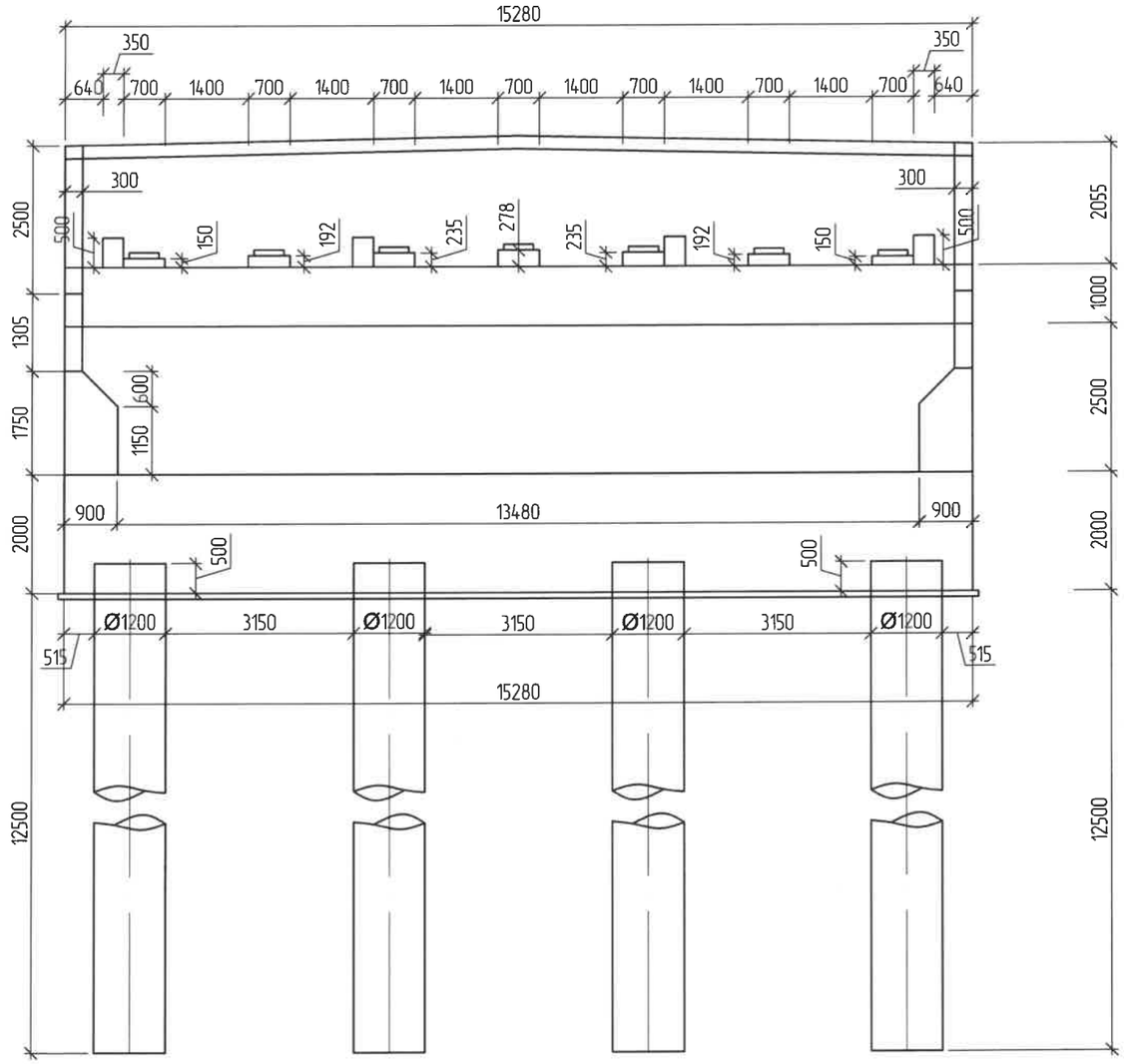

ЗАХЫН ТУЛГУУРЫН МАТЕРИАЛЫН ТОДОРХОЙЛОЛТ

Нэг захын тулгуур

Д/д	Элемент	Бетоны анги	Бетоны эзэлхүүн м3	Арматурын анги	Арматурын жин, кг
1	Захын тулгуур шон суурь	B30	117.56	SD390	21166.4
2	Хувиарлах хавтан	B30	183.36	SD390	15976.7
3	Их бие	B40	57.3	SD390	7510.76
4	Толгой хэсэг	B40	22.92	SD390	3312
5	Далавч хана	B30	22.26	SD390	3036.28
5	Ар хана	B40	15.59	SD390	3245.31
7	Дэр бетон	B40	0.90216	SD390	741.65
8	Довжоо	B40	0.77	SD390	402.16

Захиалагч:	Гүйцэтгэгч:	УЛААНБААТАР-МАНДАЛГОВЬ А0201 ЧИГЛЭЛИЙН ЗАМААС СЭРГЭЛЭН СУМ А25 ЧИГЛЭЛИЙН АВТО ЗАМААС СЭРГЭЛЭН СУМ ХҮРЭХ ХОЛБООС ХАТУУ ХУЧИЛТТАЙ АВТО ЗАМ ДАХЬ ГҮҮРИЙН ЗУРАГ ТӨСӨЛ			ЗАТ	
Төв аймаг Сэргэлэн сум Засаг дарын Төчлөн захирах газар Утас: 88507695	ЧБ хоп Сүхбаатар дүүрэг 1-хороо Нарны зам-62 Ёнсан Бизнесийн Б блок 15 р давхар Е-1502 өрөө Утас: 77758999	Захирал	Д.Эрдэнэчимэг	ЗАХЫН ТУЛГУУРЫН ЕРӨНХИЙ БАЙДАЛ	Масштаб М1:100
		Зургийн инж	Б.Ардах		Үе шат / Хуудас / Бүх хуудас
		Гүйцэтгэсэн	Ж.Эрдэнэт		А3 / 1 / 15
СЭРГЭЛЭН СУМЫН ЗАСАГ ДАРТЫН ТАМГЫН ГАЗАР	"ЗАМ АЙ ЗТ ХХК	Шалгасан	Б.Нямгэрэл	ШИФР: TU-SE/25/006	2025/12 Сар

ПЛАН М:100

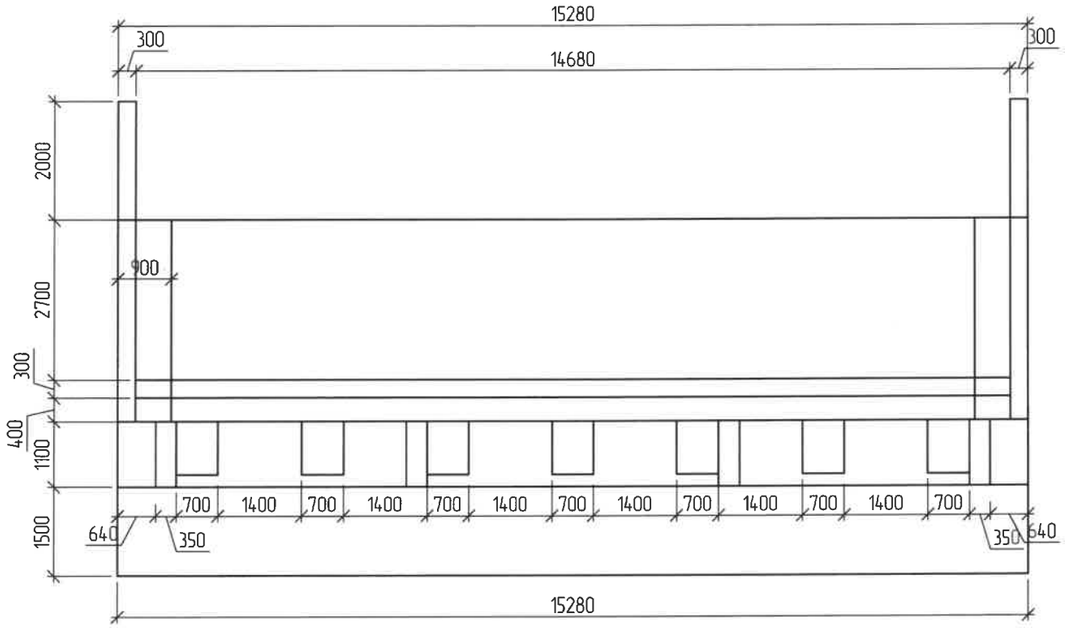

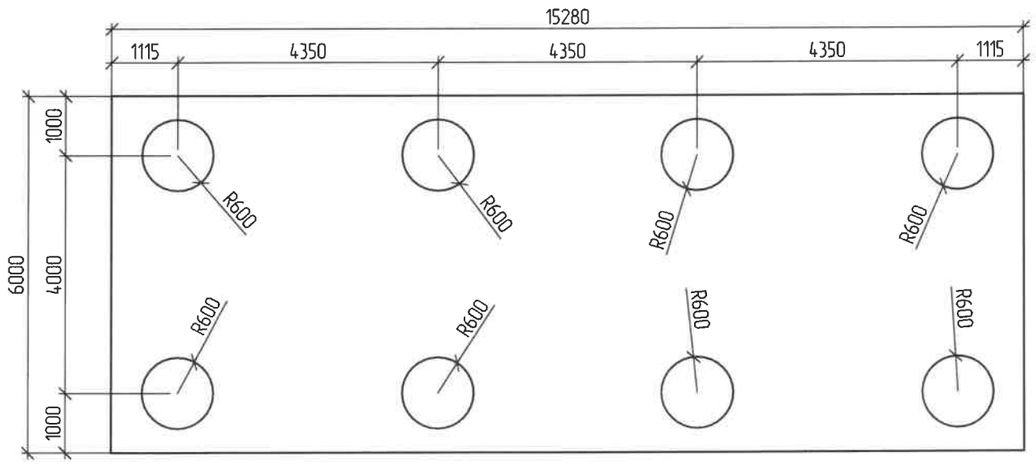

ТАЙЛБАР:

Хэрэв өөрөөр заагдаагүй бол бүх хэмжээг мм-ээр, бүх түвшинг м-ээр өгөв.

1. Бетоны орцыг тогтоох ба захын тулгуур, суурийн бетон B40 анги байна.
2. Авто замын гүүр ба хоолой төсөллөх БНбД32-02-12, MNS 1918:85-ийн дагуу бетоны хүйтэнтэсвэрлэлт нь F300 & MNS 2122:85-ийн дагуу хөдлөлт, гэсэлтийн үеийн ус ул нэвтрүүлэлт нь W6 байна.
3. Арматур нь ГОСТ 5781:82 болон MNS JIS G 3112:2002-ийн шаардлагыг хангасан иржгэр арматур байна.
4. Захын тулгуурын буцаан дүүргэлтэд C=0, Ф=30°,= 20° болон d = 20 кН/м^3 шаардлагыг хангасан сонгосон дүүргэгч материалыг ашиглана.
5. AASHTO M-85 (ASTM C-150)-ийн шаардлагыг хангасан шаардлагатай тооцоот бэх бэхийг хангах ердийн портланд цементийг ашиглана.
6. Бетоны ашиглалтыг сайжруулахын тулд MNS ASTM C494/C494M 2011-ийн шаардлагыг хангасан нэмэлтүүдийг туршилт хийсний үндсэн дээр ашиглаж болно. Устөрөгч, азот, хлорид үүсгэх нэмэлтүүдийг ашиглахгүй. Техникийн шаардлагад дурдсан агаар үүсгэгч нэмэлтийг ашиглана.
7. Бетонд хэрэглэх ус нь MNS ISO 12439:2012-ийн шаардлагыг хангана.
8. Бусад зургуудтай хамтатган үзнэ үү.

Захиалагч:	Гүйцэтгэгч:	УЛААНБААТАР-МАНДАЛГОВЬ А0201 ЧИГЛЭЛИЙН ЗАМААС СЭРГЭЛЭН СУМ А25 ЧИГЛЭЛИЙН АВТО ЗАМААС СЭРГЭЛЭН СУМ ХҮРЭХ ХОЛБООС ХАТУУ ХУЧИЛТТАЙ АВТО ЗАМ ДАХЬ ГҮҮРИЙН ЗУРАГ ТӨСӨЛ				ЗАТ		
Тоб сангас Сэргэлэн сум Засаг дарга Тогтох газрын дэлгэр Утас: 88507515	УБ хот, Сүхбаатар дүүрэг 1-хороо Нарны зам-62 Оюун бизнесс Г блок 15-р давхар С-1502 тоот Утас: 77758999	Захирал	Д.Эрдэнэчимэг		ЗАХЫН ТУЛГУУРЫН ЕРӨНХИЙ БАЙДАЛ	Масштаб		М1:100
		Зургийн инж	Б.Ардах			Үе шат	Хуудас	Бүх хуудас
		Гүйцэтгэсэн	Ж.Эрболат			А3	2	15
СЭРГЭЛЭН СУМЫН ЗАСАГ ДАРГЫН ТАМГЫН ГАЗАР	ЭМ АЙ ЗЛТ ХХК	Шалгасан	Б.Нямгэрэл		ШИФР: TU-SE/25/006	2025/12 Сар		

ЗАХЫН ТУЛГУУРЫН ХУВИАРЛАХ ХАВТАНГИЙН АРМАТУРЛАЛТ

ПЛАН М:50

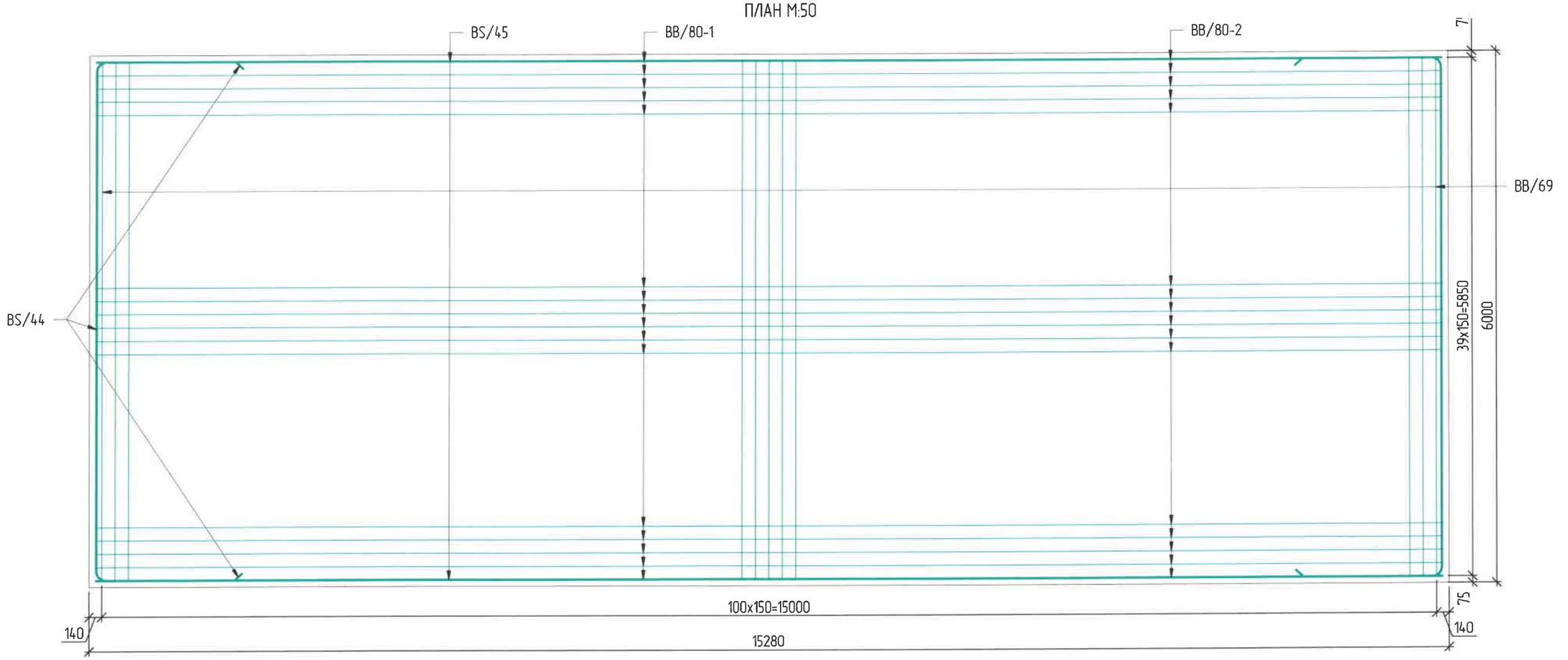

ДАГУУ ОГТЛОЛ А-А М:50

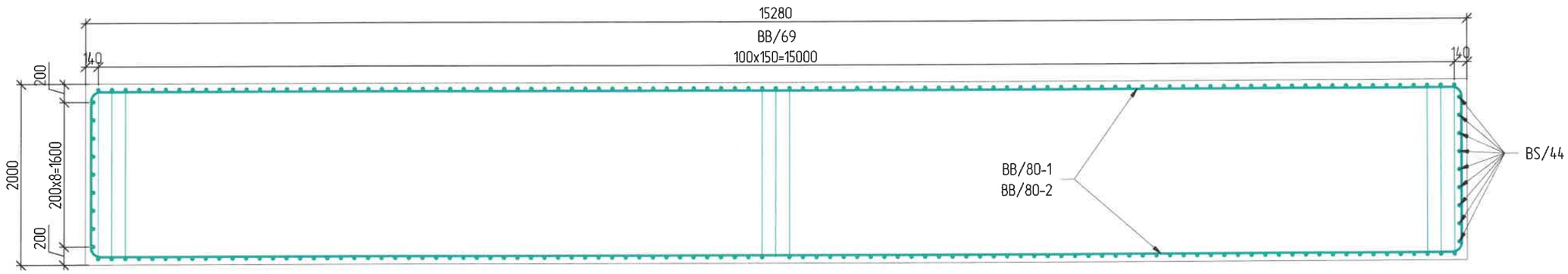

Захиалагч.	Гүйцэтгэгч	УЛААНБААТАР-МАНДАЛГОВЬ АО201 ЧИГЛЭЛИЙН ЗАМААС СЭРГЭЛЭН СУМ А25 ЧИГЛЭЛИЙН АВТО ЗАМААС СЭРГЭЛЭН СУМ ХУРЭХ ХОЛБООС ХАТУУ ХУЧИЛТТАЙ АВТО ЗАМ ДАХЬ ГҮҮРИЙН ЗУРАГ ТӨСӨЛ				ЗАТ	
Төв аймаг, Сэргэлэн сум, Зосог багийн Төчөмөн зэрэмдэг баар Утас: 88527675	УБ хот, Сүхбаатар дүүрэг 1-р хороо Нарны зам-62 Оффис Бизнесс С блок 15-р давхар С-1502 тоот Утас: 77758999	Захирал	Д.Эрдэнэчимэг		ЗАХЫН ТУЛГУУРЫН ХУВИАРЛАХ ХАВТАНГИЙН АРМАТУРЛАЛТ	Масштаб	М1:50
		Зургийн инж	Б.Ардах			Үе шат	Хуудас / Бүх хуудас
		Гүйцэтгэгчийн	Ж.Эрдэнэлт			А3	3 / 15
СЭРГЭЛЭН СУМЫН ЗАСАГ ДАРГЫН ТАМГЫН ГАЗАР	ЗЭН АЙ ЗГ ХХК	Шалгасан	Б.Нямгэрэл		ШИФР. TU-SE/25/006	2025/12 Сар	

ЗАХЫН ТУЛГУУРЫН ХУВААРИЛАХ ХАВТАНГИЙН АРМАТУРЛАЛТ

ПЛАН М:50

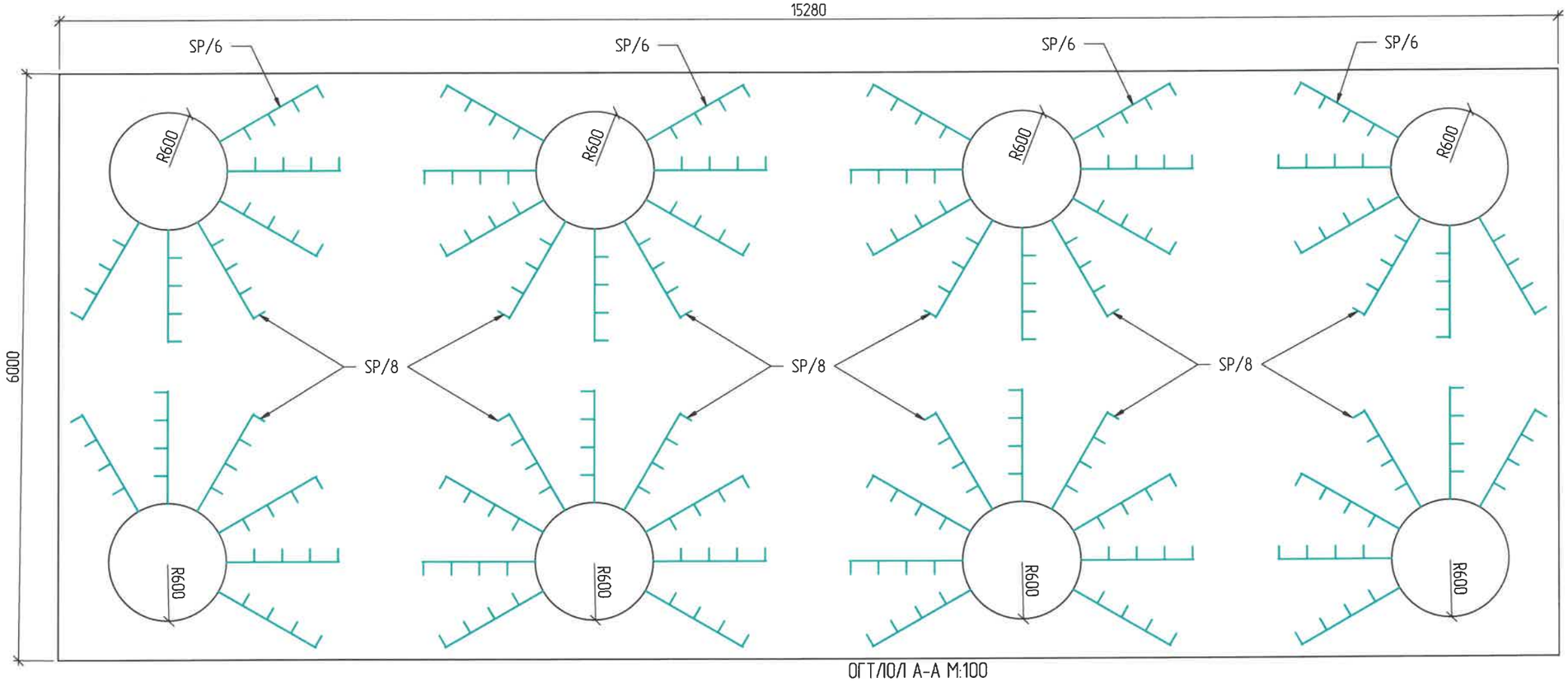

ОГТЛОЛ А-А М:100

3D þÐ÷ÐÞßÐþ ×ÐéßÐì

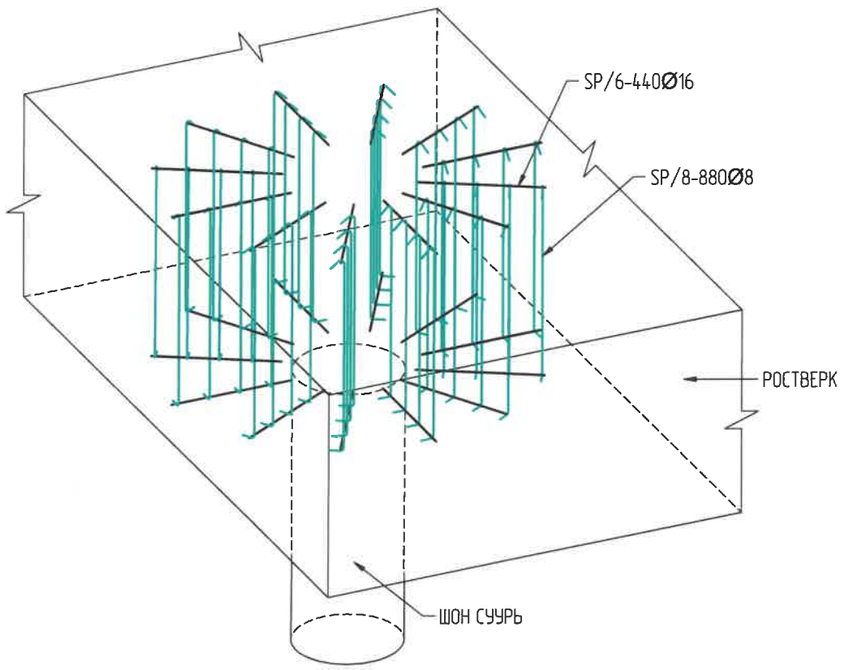

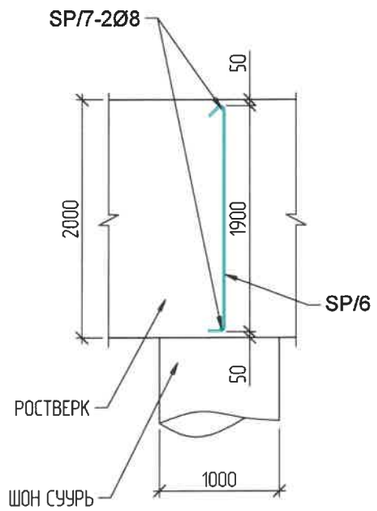

Захиалагч:	Гүйцэтгэгч:	УЛААНБААТАР-МАНДАЛГОВЬ АО201 ЧИГЛЭЛИЙН ЗАМААС СЭРГЭЛЭН СУМ А25 ЧИГЛЭЛИЙН АВТО ЗАМААС СЭРГЭЛЭН СУМ ХҮРЭХ ХОЛБООС ХАТУУ ХУЧИЛТТАЙ АВТО ЗАМ ДАХЬ ГҮҮРИЙН ЗУРАГ ТӨСӨЛ			ЗАТ		
Төв өмнөх Сэргэлэн сум Засаг даргын Тамгын газрын Хаяг Утас: 88507615	Хан-Уул дүүрэг 16 хоró Сүхбаатар дүүрэг 1-хороо Нарны зам-62 Оюун Бөмбөлөг С блок 15-р давхар С-1502 тоот ЗИНС 77758999	Захирал	Д.Эрдэнэчимэг	ЗАХЫН ТУЛГУУРЫН ХУВИАРЛАХ ХАВТАНГИЙН АРМАТУРЛАЛТ	Масштаб	М1:50	
		Зургийн инж	Б.Ардах		Үе шат	Хуудас	Бүх хуудас
		Гүйцэтгэсэн	Ж.Эрдэнэлат		А3	4	15
СЭРГЭЛЭН СУМЫН ЗАСАГ ДАРГЫН ТАМГЫН ГАЗАР	"ЗИН АЙ ЗАТ ХХК	Шалгасан	Б.Нямзэрэл	ШИФР TU-SE/25/006	2025/12 Сар		

ЗАХЫН ТУЛГУУРЫН ХУВИАРЛАХ ХАВТАНГИЙН АРМАТУРЛАЛТ

АРМАТУРЫН ТҮҮВЭР

Элемент	Арматурын Тэмдэглэгээ	Гангийн Анги & Ø		Элементийн Тоо	Элемент тус бүрт орох тоо	Нийт Тоо	Нэгж урт (мм)	Маалтын Загвар	A *	B *	C *	Хувилбар	Нэгж жин	Нийт Жин
		(МПа)	(мм/mm)						(мм)	(мм)	(мм)		(кг)	(кг)
Хувиарлах хавтан захын тулгуур	BS/45	SD390	25	1	18	18	17400	00	15900			A	3.98	1246.5
	SP/6	SD390	8	1	120	120	1150	00	1150			A	0.395	54.5
	BB/69	SD390	25	1	202	202	8640	21	1400	5880	1400		3.98	6946.2
	BB/80-1	SD390	25	1	80	80	12000	11	1400	10620			3.98	3820.8
	BB/80-2	SD390	25	1	80	80	7680	11	1400	6250			3.98	2445.3
	BS/44	SD390	25	1	18	18	9190	21	1670	5850	1670		3.98	658.4
	SP/8	SD390	16	1	240	240	2150	21	135	1900	135		1.56	805.0
Арматурын нийт жин (кг)														15976.70
Бетоны нийт жин (м3)														183.36

ХӨНДЛӨН ОГТЛОЛ B-B M:50

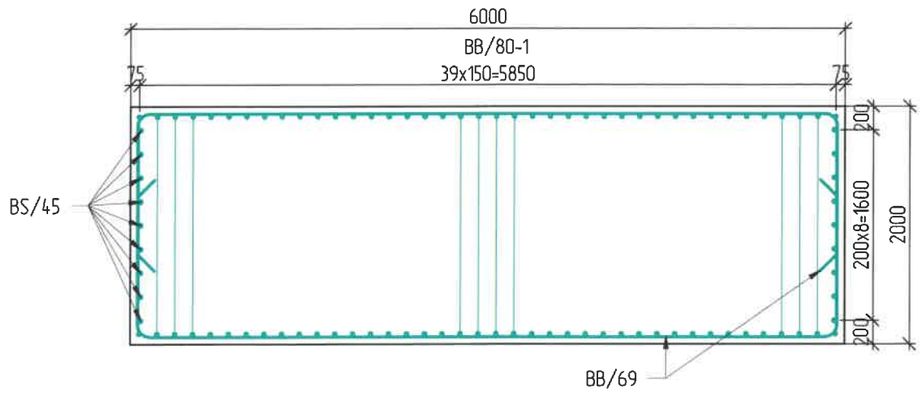

АРМАТУР МАТАЛТЫН ЗАГВАР

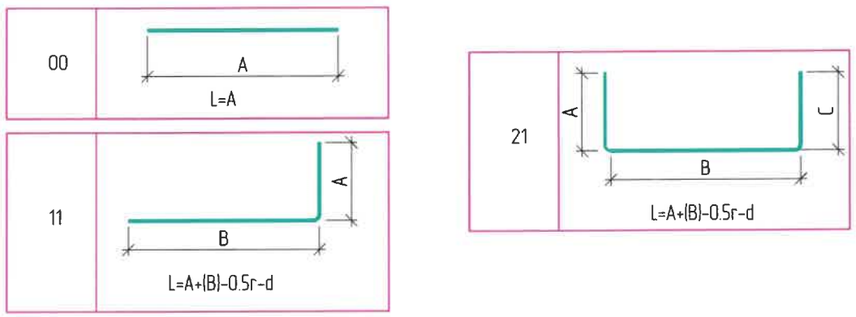

Захиалагч	Гүйцэтгэгч	УЛААНБААТАР-МАНДАЛГОВЬ А0201 ЧИГЛЭЛИЙН ЗАМААС СЭРГЭЛЭН СУМ А25 ЧИГЛЭЛИЙН АВТО ЗАМААС СЭРГЭЛЭН СУМ ХҮРЭХ ХОЛБООС ХАТУУ ХУЧИЛТТАЙ АВТО ЗАМ ДАХЬ ГҮҮРИЙН ЗУРАГ ТӨСӨЛ			ЗАТ		
Тоб олимпиц, Сэргэлэн сум, Зоосог Доржын Тоясын зорчих бодор Утас: 88507675	ХБ хоп, Сүхбаатар дүүрэг, 1-хороо Нарны зам-62, Онцон Боловсролын Сүлжээ 15-р давхар С-1622 хаяг Утас: 77758999	Захирал	Д.Эрдэнэчимэг	ЗАХЫН ТУЛГУУРЫН ХУВИАРЛАХ ХАВТАНГИЙН АРМАТУРЛАЛТ	Масштаб	М1:50	
		Зургийн инж	Б.Ардах		Үе шат	Хуудас	Бүх хуудас
		Гүйцэтгэсэн	Ж.Эрдэнэт		А3	5	15
СЭРГЭЛЭН СУМЫН ЗАСАГ ДАРГЫН ТАМГЫН ГАЗАР	"ЭМ АЙ ЗГ" ХХК	Шалгасан	Б.Нямгэрэл	ШИФР. TU-SE/25/006	2025/12 Сар		

ЗАХЫН ТУЛГУУРЫН АР ХАНЫН АРМАТУРЛАЛТ

ХӨНДЛӨН ОГТЛОЛ М:50

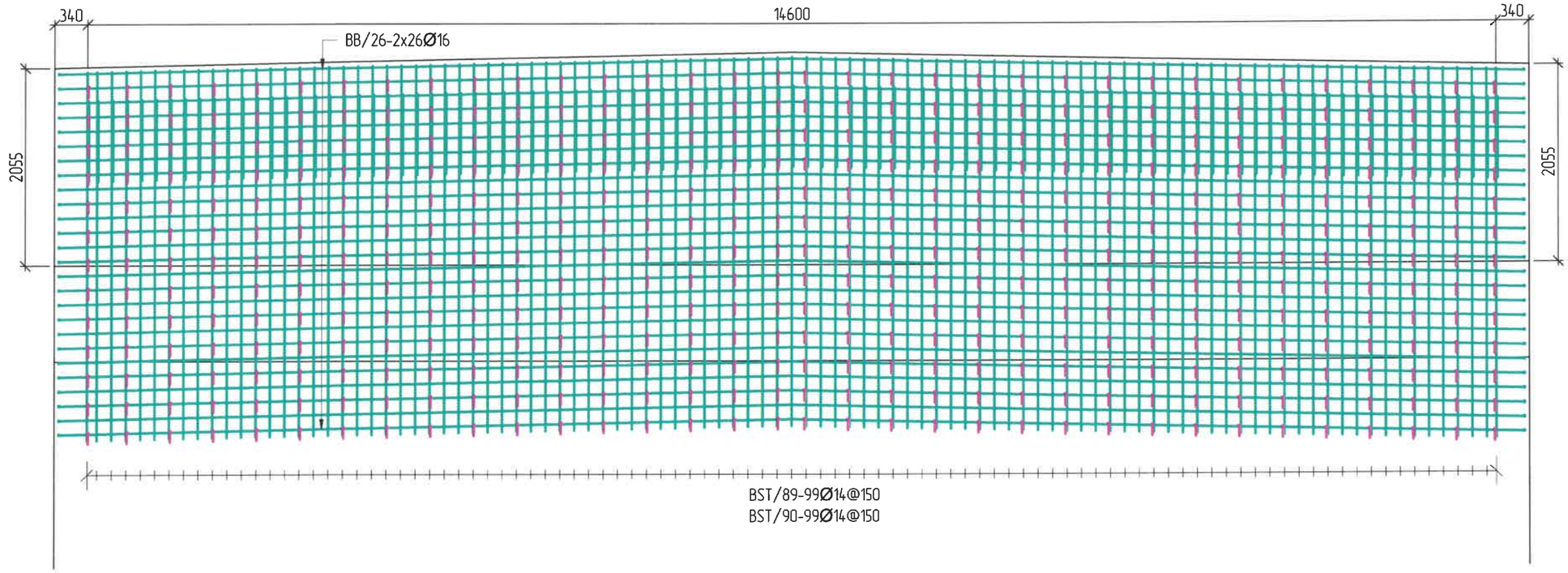

ПЛАН М:50

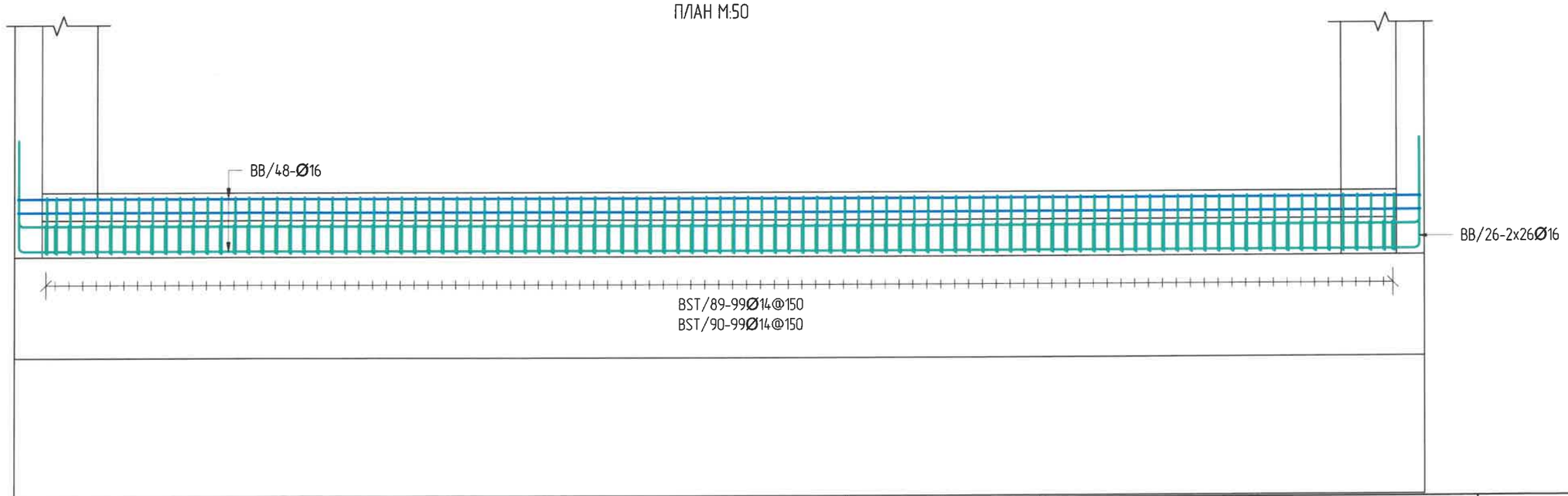

Захиалагч.	Гүйцэтгэгч:	УЛААНБААТАР-МАНДАЛГОВЬ А0201 ЧИГЛЭЛИЙН ЗАМААС СЭРГЭЛЭН СУМ А25 ЧИГЛЭЛИЙН АВТО ЗАМААС СЭРГЭЛЭН СУМ ХҮРЭХ ХОЛБООС ХАТУУ ХУЧИЛТТАЙ АВТО ЗАМ ДАХЬ ГҮҮРИЙН ЗУРАГ ТӨСӨЛ			ЗАТ		
Тай аймаг, Сэргэлэн сум, Эхэсэг дэрсэн Тэнсэн зоорьт бааз Утас: 88507675	МЕГА СТРОЙ ХХК Нарны зам-62 Өнөөн Билэйнэ С блок 15-р давхар С-1502 тоот Утас: 77758999	Захирал	Д.Эрдэнэчимэг		ЗАХЫН ТУЛГУУРЫН АР ХАНЫН АРМАТУРЛАЛТ	Масштаб	М1:50
		Зургийн инж	Б.Ардах			Уе шат	Хуудас / Бүх хуудас
		Гүйцэтгэсэн	Ж.Эрдэлт			А3	10 / 15
СЭРГЭЛЭН СУМЫН ЗАСАГ ДАРГЫН ТАМГЫН ГАЗАР	"ЭМ АЙ ЭЛ" ХХК	Шалгасан	Б.Нямзэрэл		ШИФР TU-SE/25/006	2025/12 Сар	

ЗАХЫН ТУЛГУУРЫН АР ХАНЫН АРМАТУРЛАЛТ

АРМАТУРЫН ТҮҮВЭР

Элемент	Арматурын Тэмдэглэгээ	Гангийн Анги & Ø		Элементийн Тоо	Элемент тус бүрт орох тоо	Нийт Тоо	Нэгж урт Length of each bar	Маталтын Загвар	A *	B *	C *	D *	E/R *	Нэгж жин (кг)	Нийт Жин (кг)
		(МПа)	(мм)				(мм)		(мм)	(мм)	(мм)	(мм)	(мм)		
Ар хана хана A1	BB/26	SD390	16	1	52	52	18140	21	1000	15180	1000			156	1471.5
	BB/48	SD390	16	1	13	13	16160	00	15200					156	327.7
	BST/89	SD390	14	1	99	99	7970	21	3835	300	3835			1.208	953.1
	BST/90	SD390	14	1	99	99	1705	41	610	230	865			1.208	203.9
	BST/91	SD390	10	1	442	442	590	99	160	270	160			0.617	160.9
	BST/23	SD390	16	1	73	73	1125	31	305	515	305			156	128.1
Арматурын нийт жин (кг)															**3245.31**
Бетоны нийт жин (м3)															**15.59**

ОГТЛОЛ М:50

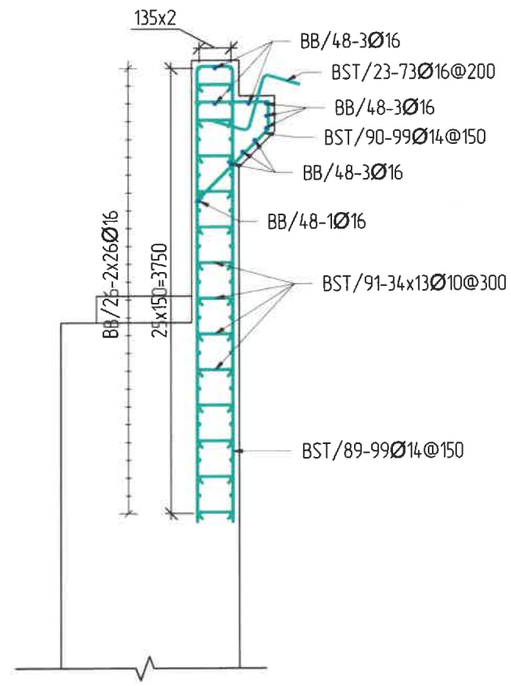

АРМАТУР МАТАЛТЫН ЗАГВАР

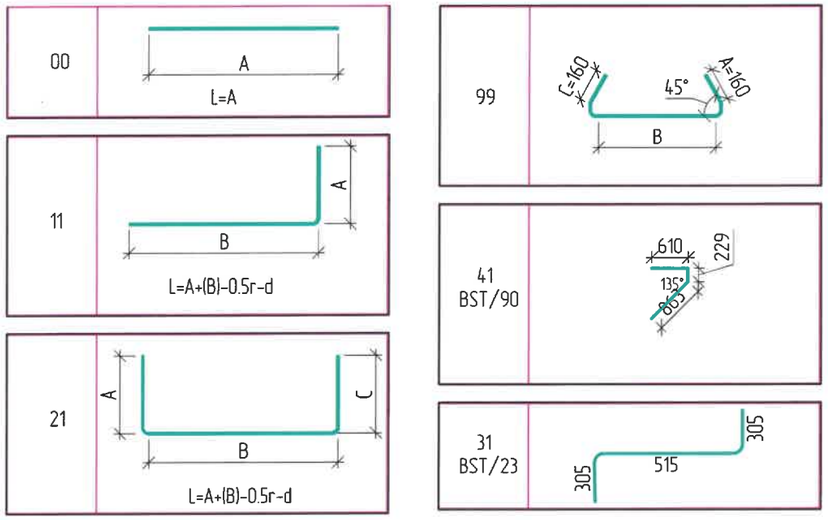

Захиалагч:	Гүйцэтгэгч:	УЛААНБААТАР-МАНДАЛГОВЬ А0201 ЧИГЛЭЛИЙН ЗАМААС СЭРГЭЛЭН СУМ А25 ЧИГЛЭЛИЙН АВТО ЗАМААС СЭРГЭЛЭН СУМ ХҮРЭХ ХОЛБООС ХАТУУ ХУЧИЛТТАЙ АВТО ЗАМ ДАХЬ ГҮҮРИЙН ЗУРАГ ТӨСӨЛ				ЗАТ		
Тиб ойнос Сэрэгэлэн сум Засаг дарын Тамгын газрын дэргэд Утас: 88507675	96 хоч. Сүхбаатар дүүрэг 1-хороо Нарны зам-62 Өнөөгийн Багшийн С блок 15-р давхар С-1507 амаат эрчис 77758999	Захирал	Д.Эрдэнэчимэг		ЗАХЫН ТУЛГУУРЫН АР ХАНЫН АРМАТУРЛАЛТ	Масштаб	М1:50	
		Зургийн инж	Б.Ардах			Үе шат	Хуудас	Бүх хуудас
		Гүйцэтгэсэн	Ж.Эрдэлат			А3	11	15
СЭРГЭЛЭН СУМЫН ЗАСАГ ДАРГЫН ТАМГЫН ГАЗАР	"ЭН АЙ ЗГ" ХХК	Шалгасан	Б.Нямгэрэл		ШИФР: TU-SE/25/006	2025/12 Сар		

ЗАХЫН ТУЛГУУРЫН ТОЛГОЙН ХЭСГИЙН АРМАТУРЛАЛТ

ДАГУУ ОГТЛОЛ М:50

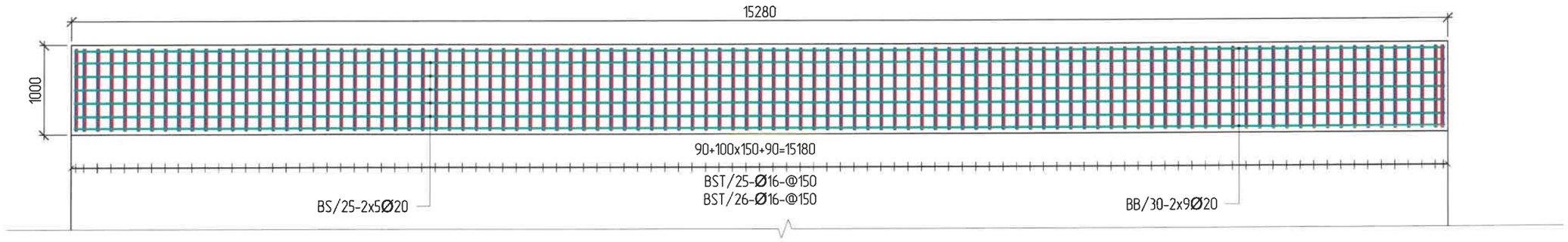

ПЛАН М:50

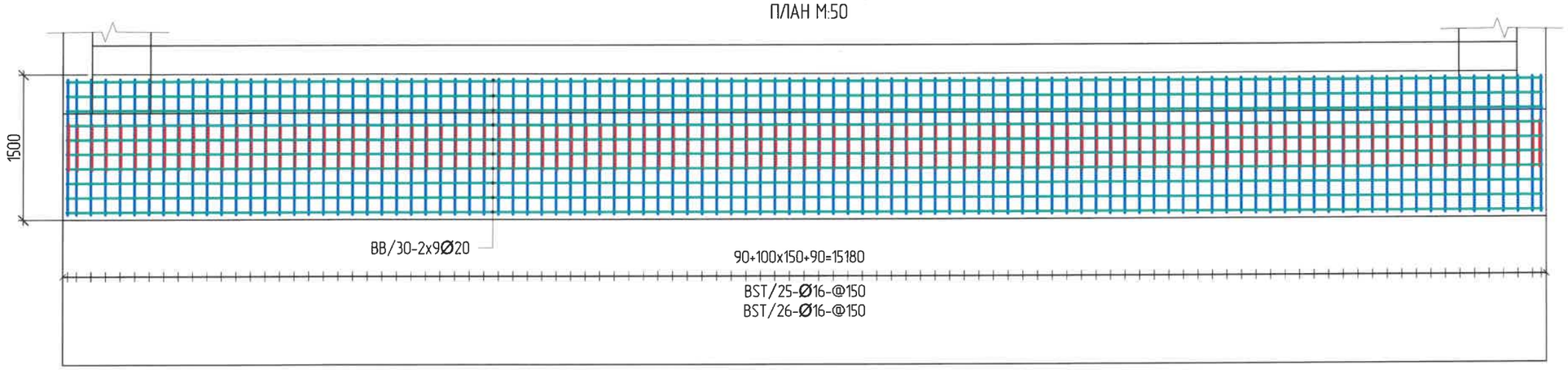

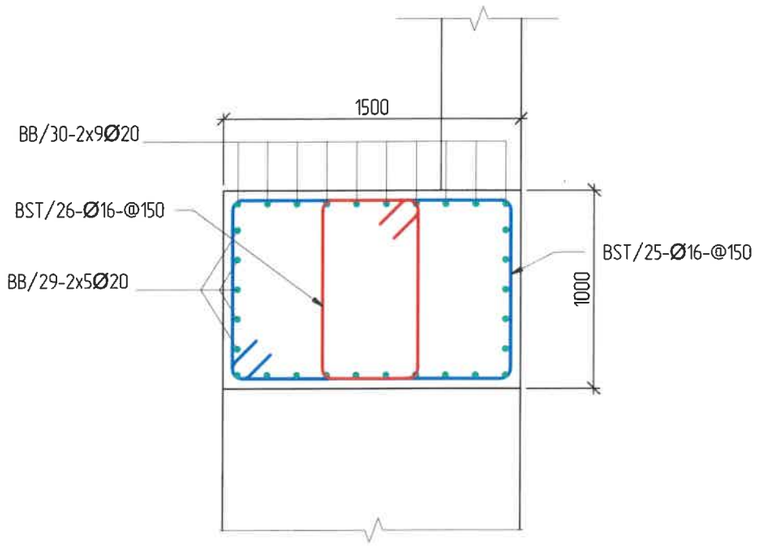

Захиалагч:	Гүйцэтгэгч:	УЛААНБААТАР-МАНДАЛГОВЬ А0201 ЧИГЛЭЛИЙН ЗАМААС СЭРГЭЛЭН СУМ А25 ЧИГЛЭЛИЙН АВТО ЗАМААС СЭРГЭЛЭН СУМ ХҮРЭХ ХОЛБООС ХАТУУ ХУЧИЛТТАЙ АВТО ЗАМ ДАХЬ ГҮҮРИЙН ЗУРАГ ТӨСӨЛ				ЗАТ	
Төв аймаг, Сэргэлэн сум, Зоосог Ховдын Тамсын голорхи бэлэг Утас: 88507675	Ү6 хэл. Сүхбаатар дүүрэг 1-хороо Нарны зам-62 Юнкен Бөлөөлөг С блок 15-р давхар С-1622 өрөөг эзлэх 77758999	Захирал	Д.Эрдэнэчимэг		ЗАХЫН ТУЛГУУРЫН ТОЛГОЙ ХЭСГИЙН АРМАТУРЛАЛТ	Масштаб	М1:50
		Зургийн инж	Б.Ардах			Үе шат	Хуудас / Бүх хуудас
		Гүйцэтгэсэн	Ж.Эрдэлат			А3	8 / 15
СЭРГЭЛЭН СУМЫН ЗАСАГ ДАРГЫН ТАМГЫН ГАЗАР	"ЭМ АЙ ЗЛ" ХХК	Шалгасан	Б.Нямсэрэл		ШИФР: TU-SE/25/006	2025/12 Сар	

ЗАХЫН ТУЛГУУРЫН ТОЛГОЙН ХЭСГИЙН АРМАТУРЛАЛТ

АРМАТУРЫН ТҮҮВЭР

Элемент	Арматурын Тэмдэглэгээ	Гангийн Анги & Ø		Элементийн Тоо	Элемент тус бүрт орох тоо	Нийт Тоо	Нэгж урт (мм)	Маталтын Загвар	A *	B *	C *	D *	E/R *	Нэгж жин (кг)	Нийт Жин (кг)
		(МПа)	(мм/mm)						(мм)	(мм)	(мм)	(мм)	(мм)		
ТОЛГОЙ ХЭСЭГ A1	BB/30	SD390	20	1	18	18	16400	0	15200					2.47	729.1
	BB/29	SD390	20	1	10	10	17400	21	500	15200	500			2.47	429.8
	BST/25	SD390	16	1	103	103	7400	51	900	1400		200		1.56	1189.0
	BST/26	SD390	16	1	103	103	6000	51	900	500		200		1.56	964.1
Арматурын нийт жин (кг)															3312.0
Бетоны нийт жин (м3)															22.92

АРМАТУРЫН МАТАЛТЫН СХЕМ

51

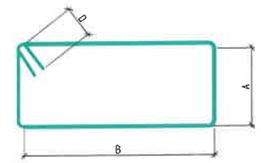

00

L=A

21

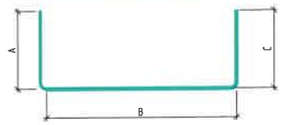

L=A+(B)-0.5г-d

Захиалагч:	Гүйцэтгэгч:	УЛААНБААТАР-МАНДАЛГОВЬ АО201 ЧИГЛЭЛИЙН ЗАМААС СЭРГЭЛЭН СУМ А25 ЧИГЛЭЛИЙН АВТО ЗАМААС СЭРГЭЛЭН СУМ ХҮРЭХ ХОЛБООС ХАТУУ ХУЧИЛТТАЙ АВТО ЗАМ ДАХЬ ГҮҮРИЙН ЗУРАГ ТӨСӨЛ			ЗАТ		
Төв аймаг, Сэргэлэн сум, Зоосо багийн Говьсан газарын баруун Утас: 89507675	ХБ хэлтэс Сүхбаатар дүүрэг, 1-р хороо Нарны зам-62, Оюун Сүмбэрээ Б. Өнөөг 15-р давхар С-1502 тоот Утас: 77758999	Захирал	Д.Эрдэнэчимэг	ЗАХЫН ТУЛГУУРЫН ТОЛГОЙ ХЭСГИЙН АРМАТУРЛАЛТ	Масштаб		M1
		Зургийн инж	Б.Ардах		Үе шат	Хуудас	Бүх хуудас
		Гүйцэтгэсэн	Ж.Эрдэлат		A3	9	15
СЭРГЭЛЭН СУМЫН ЗАСАГ ДАРГЫН ТАМГЫН ГАЗАР	"ЭМ АЙ ЭЛ" ХХК	Шалгасан	Б.Нямгэрэл	ШИФР. TU-SE/25/006	2025/12 Сар		

ЗАХЫН ТУЛГУУРЫН ИХ БИЕИЙН АРМАТУРЛАЛТ
ХӨНДЛӨН ОГТЛОЛ М:50

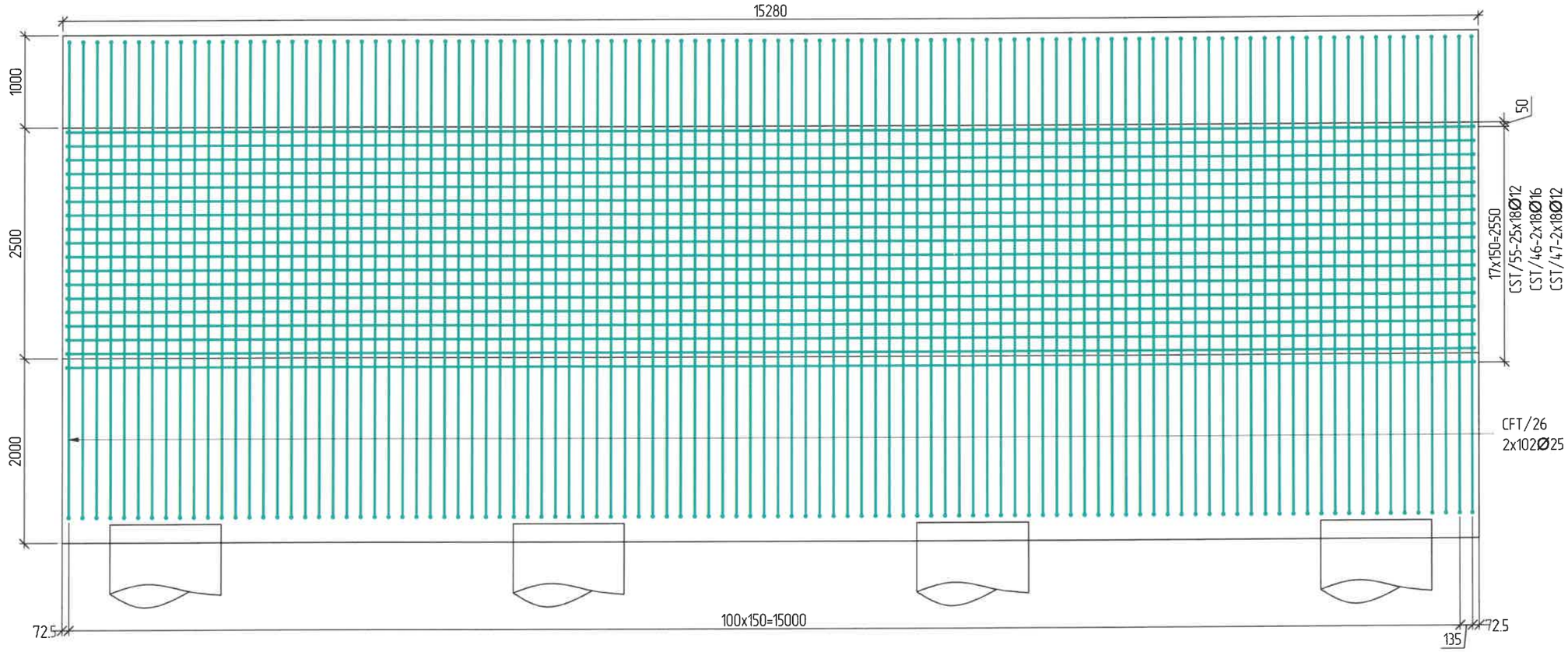

ПЛАН М:50

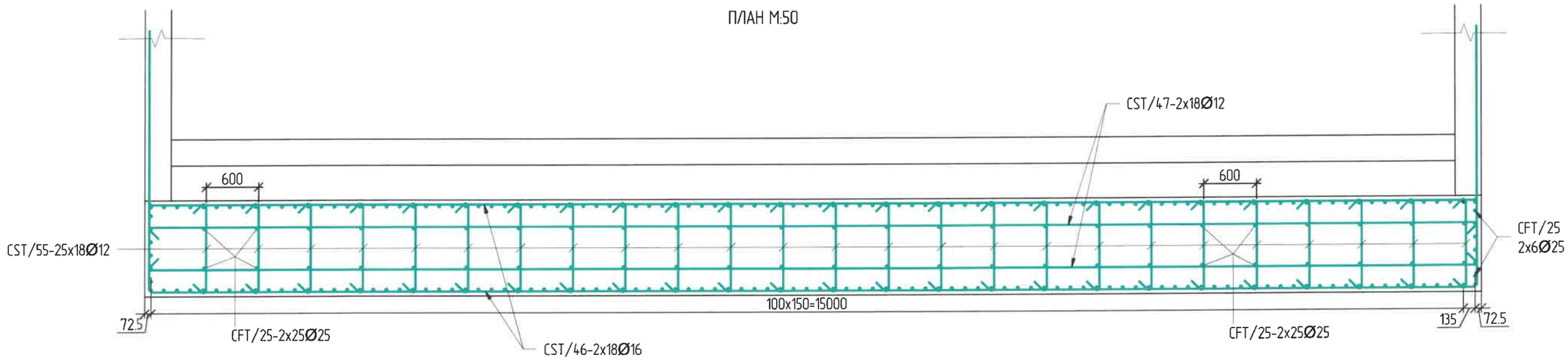

Захиалагч.	Гүйцэтгэгч.	УЛААНБААТАР-МАНДАЛГОВЬ А0201 ЧИГЛЭЛИЙН ЗАМААС СЭРГЭЛЭН СУМ А25 ЧИГЛЭЛИЙН АВТО ЗАМААС СЭРГЭЛЭН СУМ ХҮРЭХ ХОЛБООС ХАТУУ ХУЧИЛТТАЙ АВТО ЗАМ ДАХЬ ГҮРИЙН ЗУРАГ ТӨСӨЛ			ЗАТ		
Гаа сайнаг, Сэргэлэн сум Эрдэс баримт Төгөлдөр зөвлөх газар Утас: 88507675	Гүйцэтгэгч: 96 хоч. Сүхбаатар дүүрэг 1-хороо, Нарны зам-62 Ёнсан Балдиг Г Блок 15-р давхар С-1502 тоот Утас: 77758999	Захирал	Д.Эрдэнэчимэг	ЗАХЫН ТУЛГУУРЫН ИХ БИЕИЙН АРМАТУРЛАЛТ	Масштаб		М150
		Зургийн инж	Б.Ардах		Үе шат	Хуудас	Бүх хуудас
		Гүйцэтгэсэн	Ж.Эрдэлат		А3	6	15
СЭРГЭЛЭН СУМЫН ЗАСАГ ДАРГЫН ТАМГЫН ГАЗАР	"ЭМ АЙ ЗГ" ХХК	Шалгасан	Б.Нямсэрэл	ШИФР: TU-SE/25/006	2025/12 Сар		

ЗАХЫН ТУЛГУУРЫН ИХ БИЕИЙН АРМАТУРЛАЛТ

ДАГУУ ОГТЛОЛ М:50

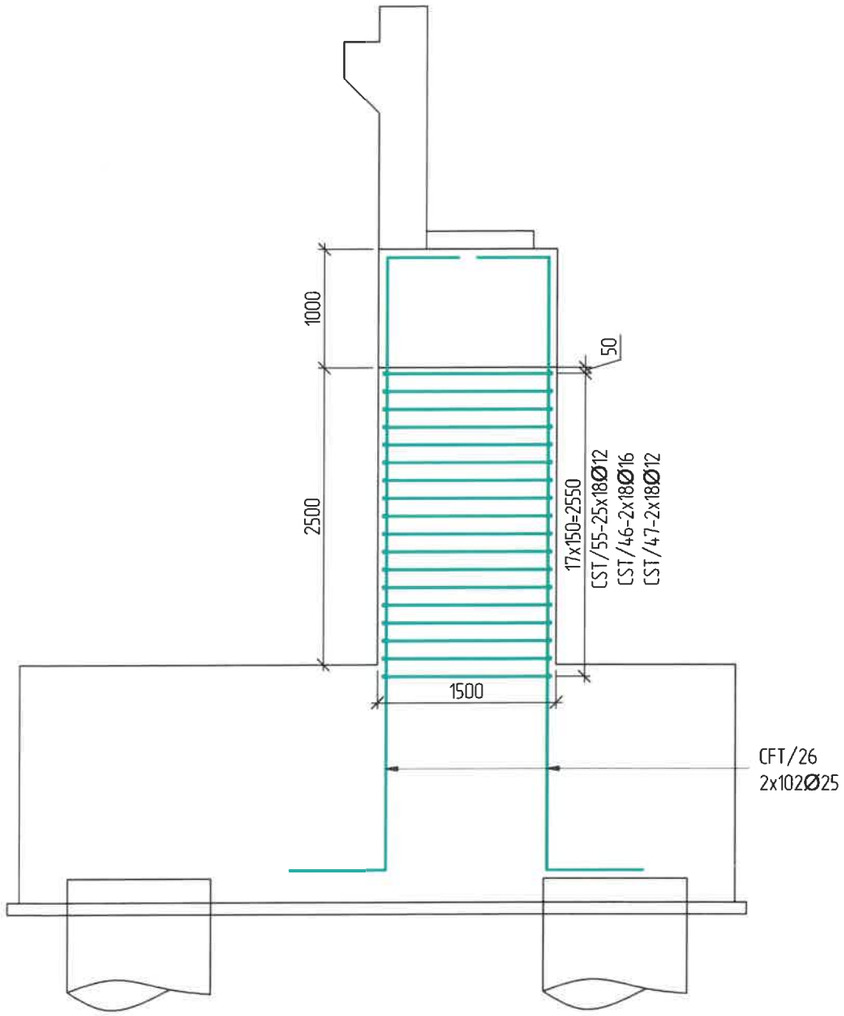

АРМАТУРЫН ТҮҮВЭР

Элемент	Арматурын Тэмдэглэгээ	Гангийн Анги & Ø (МПа)	Гангийн Анги & Ø (мм)	Элементийн Тоо	Элемент тус бүрт орох тоо	Нийт Тоо	Нэгж урт (мм)	Маталтын Загвар	A * (мм)	B * (мм)	C * (мм)	D * (мм/mm)	E/R * (мм)	Нэгж жин (кг)	Нийт Жин (кг)
Их бие А1	CFT/25	SD390	25	1	52	52	7560	00	5160					3.98	1564.6
	CFT/26	SD390	25	1	204	204	6560	11	800	5160	600			3.98	5326.2
	CST/46	SD390	16	1	36	36	20140	11	2000	15180	2000			1.56	1131.1
	CST/47	SD390	12	1	36	36	16080	21	160	15160	160			0.888	514.0
	CST/55	SD390	12	1	450	450	1350	99	160	1015	160		45	0.888	539.5
Арматурын нийт жин (кг)															7510.76
Бетоны нийт жин (м3)															57.03

АРМАТУР МАТАЛТЫН ЗАГВАР

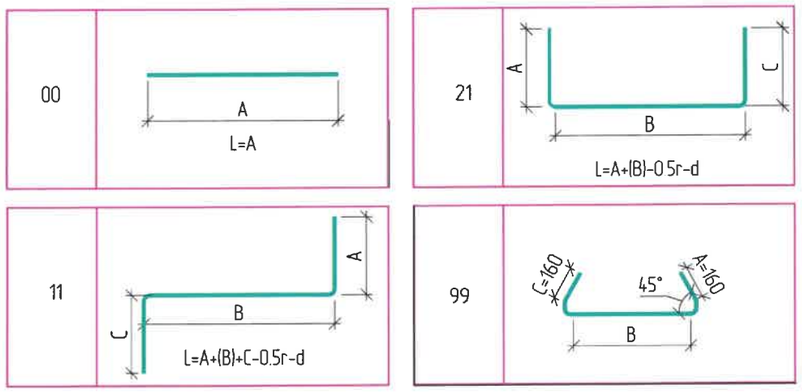

Захиалагч	Гүйцэтгэгч	УЛААНБААТАР-МАНДАЛГОВЬ А0201 ЧИГЛЭЛИЙН ЗАМААС СЭРГЭЛЭН СУМ А25 ЧИГЛЭЛИЙН АВТО ЗАМААС СЭРГЭЛЭН СУМ ХҮРЭХ ХОЛБООС ХАТУУ ХУЧИЛТТАЙ АВТО ЗАМ ДАХЬ ГҮҮРИЙН ЗУРАГ ТӨСӨЛ				ЗАТ	
Төв аймаг, Сэргэлэн сум, Эрдэс дарьган Тонгилч багийн баруун талаас 8852776*5	ЧБ хот, Сүхбаатар дүүрэг 1-р хороо Нарны зам-62 Оффис Бизнес Сентер 15-р давхар С-1502 тоот утас: 77758999	Захиалал	Д.Эрдэнэчимэг		ЗАХЫН ТУЛГУУРЫН ИХ БИЕИЙН АРМАТУРЛАЛТ	Масштаб М1:50	
		Зургийн инж	Б.Ардах			Үе шат	Хуудас / Бүх хуудас
		Гүйцэтгэсэн	Ж.Эрболат			А3	7 / 15
СЭРГЭЛЭН СУМЫН ЗАСАГ ДАРГЫН ТАМГЫН ГАЗАР	ГЭМ АК ЗГ ХХК	Шалгасан	Б.Нямгэрэл		ШИФР: TU-SE/25/006	2025/12 Сар	

ЗАХЫН ТУЛГУУРЫН ДАЛАВЧ ХАНАНЫ АРМАТУРЛАЛТ

ДАГУУ ОГТЛОЛ М:50

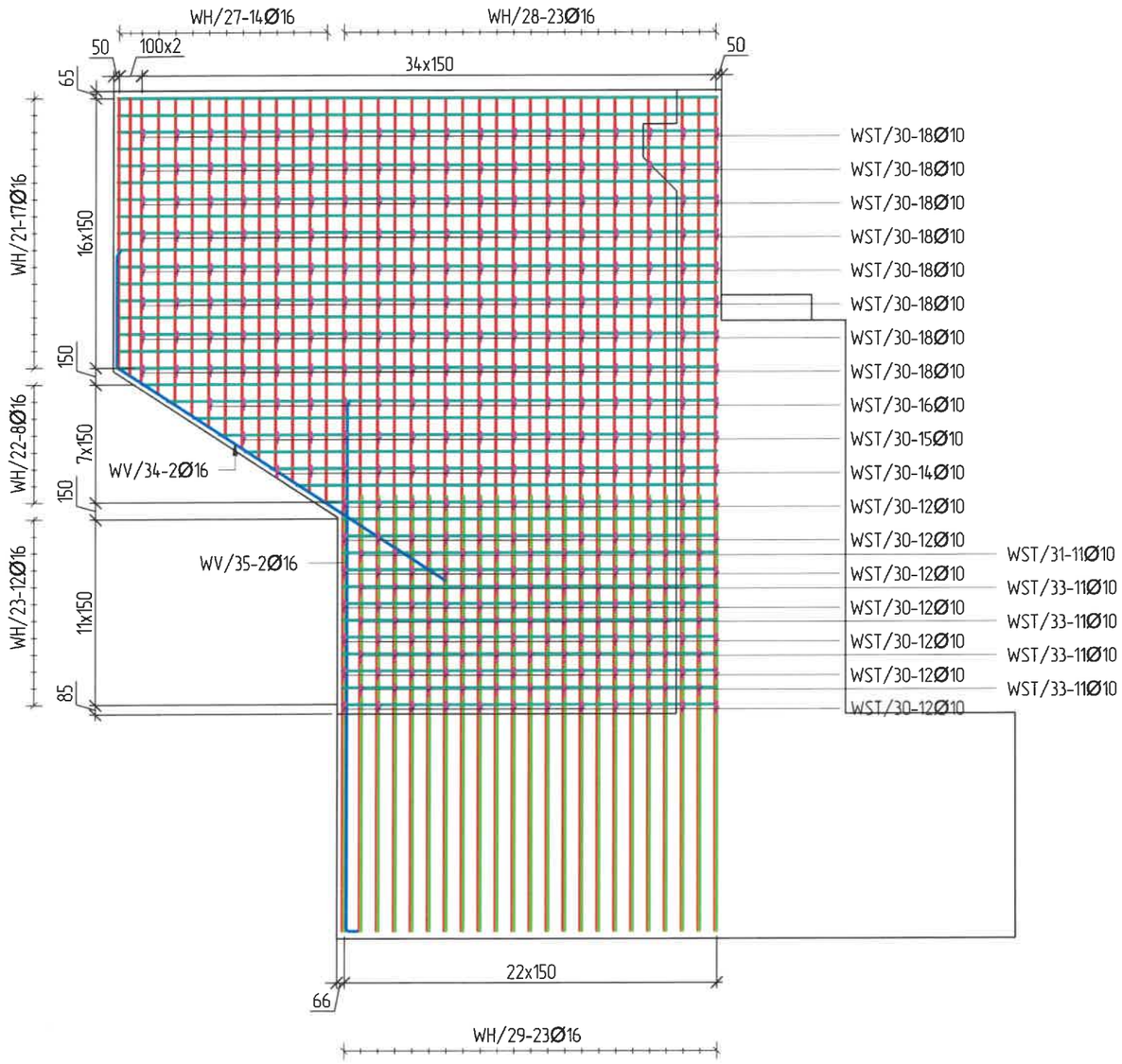

ХӨНДЛӨН ОГТЛОЛ М:50

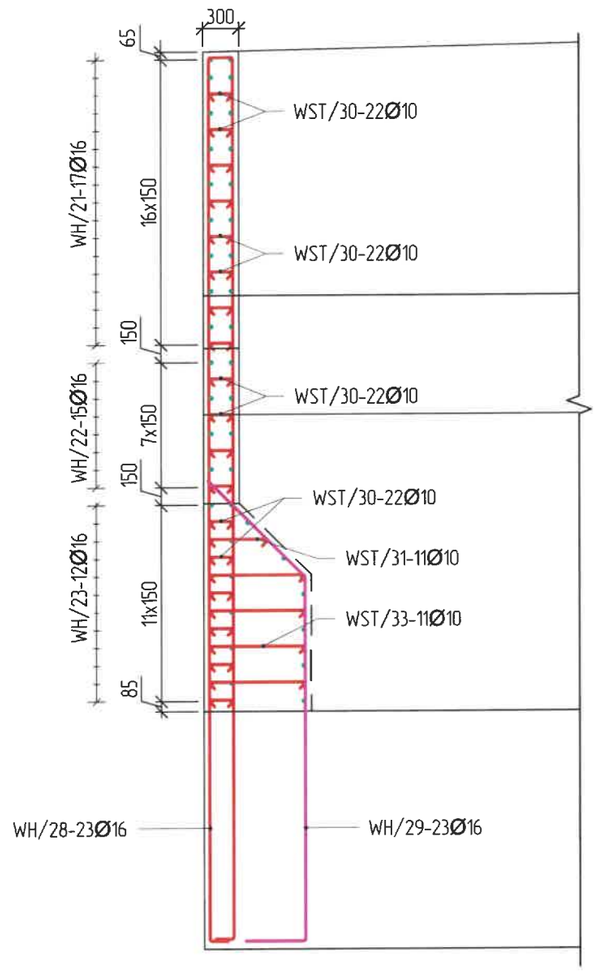

Захиалагч:	Гүйцэтгэгч:	УЛААНБААТАР-МАНДАЛГОВЬ А0201 ЧИГЛЭЛИЙН ЗАМААС СЭРГЭЛЭН СУМ А25 ЧИГЛЭЛИЙН АВТО ЗАМААС СЭРГЭЛЭН СУМ ХУРЭХ ХОЛБООС ХАТУУ ХУЧИЛТТАЙ АВТО ЗАМ ДАХЬ ГҮҮРИЙН ЗУРАГ ТӨСӨЛ			ЗАТ
Говь-Сүмбэр аймаг, Сэргэлэн сум, Зоосог Ховдын Тогтолт сэдвийн баар Утас: 88507675	ЧБ хот, Сүхбаатар дүүрэг 1-хороо Нарны зам-62 Онгон Билайнс С блок 15-р давхар С-1502 тоот утас: 77750999	Захирал	Д.Эрдэнэчимэг	ЗАХЫН ТУЛГУУРЫН ДАЛАВЧ ХАНАНЫ АРМАТУРЛАЛТ	Масштаб М1:50
		Зургийн инж	Б.Ардах		Үе шат / Хуудас / Бүх хуудас
		Гүйцэтгэсэн	Ж.Эрдэлт		А3 / 12 / 15
СЭРГЭЛЭН СУМЫН ЗАСАГ ДАРГЫН ТАМГЫН ГАЗАР	"ЭМ АЙ ЭЛТ ХХК	Шалгасан	Б.Нямгэрэл	ШИФР: TU-SE/25/006	2025/12 Сар

ЗАХЫН ТУЛГУУРЫН ДАЛАВЧ ХАНАНЫ АРМАТУР/ЛАЛТ

АРМАТУРЫН ТҮҮВЭР

Элемент	Арматурын Тэмдэглэгээ	Гангийн Анги & Ø		Элементийн Тоо	Элемент тус бүрт орох тоо	Нийт Тоо	Нэгж урт (мм)	Маталты н Загвар	A *	B *	C *	D *	E/R *	Нэгж жин (кг)	Нийт Жин (кг)
		(МПа)	(мм)						(мм)	(мм)	(мм)	(мм)	(мм)		
Далавч хана A1	WH/28	SD390	16	1	23	23	16240	41	7440	200	200			1.56	582.7
	WH/27-1	SD390	16	1	1	1	7640	41	3620	200	200			1.56	11.9
	WH/27-2	SD390	16	1	1	1	7438	41	3519	200	200			1.56	11.6
	WH/27-3	SD390	16	1	1	1	7242	41	3421	200	200			1.56	11.3
	WH/27-4	SD390	16	1	1	1	7046	41	3323	200	200			1.56	11.0
	WH/27-5	SD390	16	1	1	1	6850	41	3225	200	200			1.56	10.7
	WH/27-6	SD390	16	1	1	1	6654	41	3127	200	200			1.56	10.4
	WH/27-7	SD390	16	1	1	1	6458	41	3029	200	200			1.56	10.1
	WH/27-8	SD390	16	1	1	1	6262	41	2931	200	200			1.56	9.8
	WH/27-9	SD390	16	1	1	1	6068	41	2834	200	200			1.56	9.5
	WH/27-10	SD390	16	1	1	1	5872	41	2736	200	200			1.56	9.2
	WH/27-11	SD390	16	1	1	1	5676	41	2638	200	200			1.56	8.9
	WH/27-12	SD390	16	1	1	1	5480	41	2540	200	200			1.56	8.5
	WH/27-13	SD390	16	1	1	1	5350	41	2475	200	200			1.56	8.3
	WH/27-14	SD390	16	1	1	1	5220	41	2410	200	200			1.56	8.1
	WH/21	SD390	16	1	34	34	5320	00	5320					1.56	282.2
	WH/22-1	SD390	16	1	2	2	5110	00	5110					1.56	15.9
	WH/22-2	SD390	16	1	2	2	4878	00	4878					1.56	15.2
	WH/22-3	SD390	16	1	2	2	4650	00	4650					1.56	14.5
	WH/22-4	SD390	16	1	2	2	4417	00	4417					1.56	13.8
	WH/22-5	SD390	16	1	2	2	4187	00	4187					1.56	13.1
	WH/22-6	SD390	16	1	2	2	3957	00	3957					1.56	12.3
	WH/22-7	SD390	16	1	2	2	3727	00	3727					1.56	11.6
	WH/22-8	SD390	16	1	2	2	3496	00	3496					1.56	10.9
	WH/23	SD390	16	1	24	24	3320	00	3320					1.56	124.3
	WH/29	SD390	16	1	23	23	4700	31	500	3050	1145			1.56	168.6
	WV/34	SD390	16	1	2	2	4520	21	1065	3485				1.56	14.1
	WV/35	SD390	16	1	2	2	4820	11	100	4750				1.56	15.0
	WST/30	SD390	10	1	274	274	330	99	50	170	50			0.617	55.8
	WST/31	SD390	10	1	11	11	520	99	50	365	50			0.617	3.5
	WST/33	SD390	10	1	44	44	930	99	50	770	50			0.617	25.2
Арматурын нийт жин (кг)															**1518.14**
Бетоны нийт жин (м3)															**11.13**

АРМАТУР МАТАЛТЫН ЗАГВАР

11

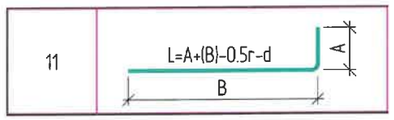

99

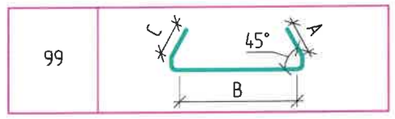

00

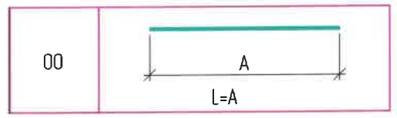

41

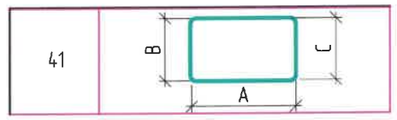

31
WH/29

21
WV/34

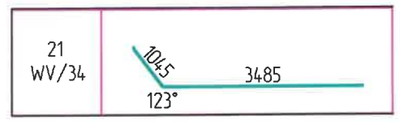

Захиалагч:	Гүйцэтгэгч:	УЛААНБААТАР-МАНДАЛГОВЬ АО201 ЧИГЛЭЛИЙН ЗАМААС СЭРГЭЛЭН СУМ А25 ЧИГЛЭЛИЙН АВТО ЗАМААС СЭРГЭЛЭН СУМ ХҮРЭХ ХОЛБООС ХАТУУ ХУЧИЛТТАЙ АВТО ЗАМ ДАХЬ ГҮҮРИЙН ЗҮРАГ ТӨСӨЛ				ЗАТ	
Төв аймаг, Сэргэлэн сум, Эрдэс баяжуулах Үйлдвэрийн баруун талын зорчих хэсэг Утас: 88507675	Хан Уул ХХК Хан Уул дүүрэг 1-р хороо, Нарны зам-62 Юнсан Бизнес Б блок 15-р давхар С-1532 тоот Утас: 77758999	Захирал	Д.Эрдэнэчимэг	ЗАХЫН ТУЛГУУРЫН ДАЛАВЧ ХАНАНЫ АРМАТУР/ЛАЛТ	Масштаб	М1	
		Зургийн инж	Б.Ардах		Үе шат	Хуудас	Бүх хуудас
		Гүйцэтгэсэн	Ж.Эрдэлат		А3	13	15
СЭРГЭЛЭН СУМЫН ЗАСАГ ДАРГЫН ТАМГЫН ГАЗАР	"ЭН АЙ ЭЙ" ХХК	Шалгасан	Б.Нямсэрэл	ШИФР: TU-SE/25/006	2025/12 Сар		

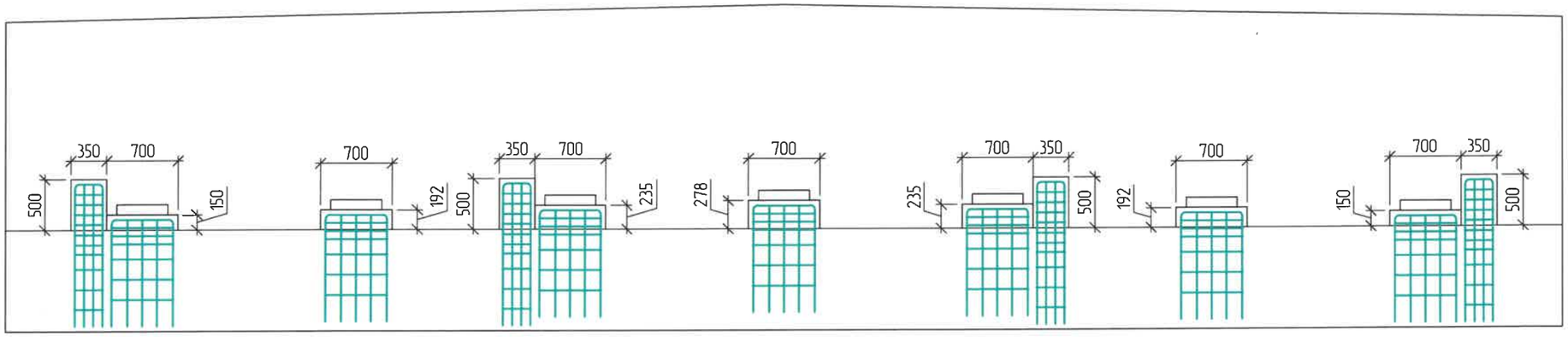

ДЭР БЕТОНЫ АРМАТУРЛАЛТ М1:50

СЕЙСМИКИЙН ДОВЖООНЫ АРМАТУРЛАЛТ М1:50

ОГТЛОЛ 0-0 М1:50

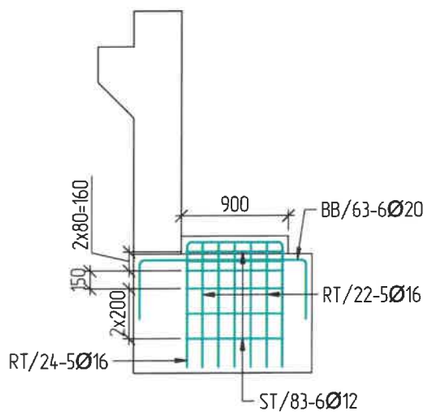

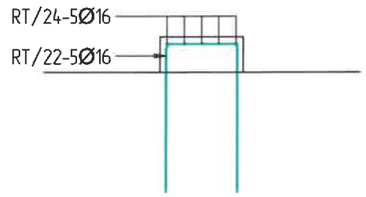

ОГТЛОЛ Р-Р М1:50

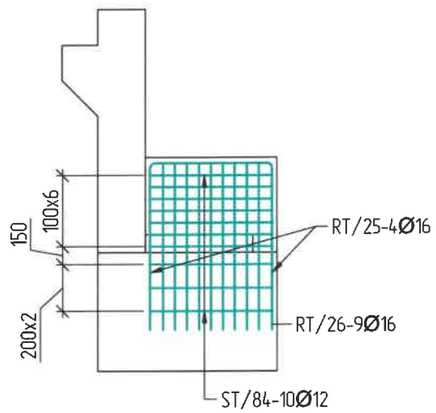

ОГТЛОЛ М-М М1:50

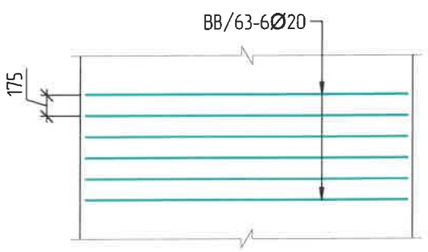

ПЛАН М1:25

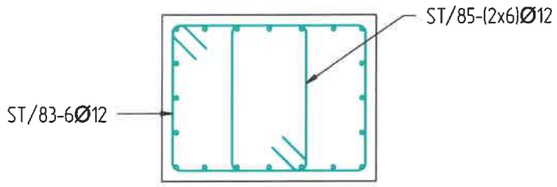

ПЛАН М1:25

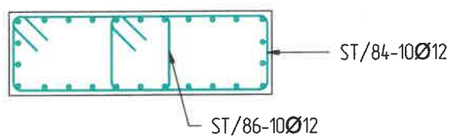

АРМАТУР МАТАЛТЫН ЗАГВАР

21	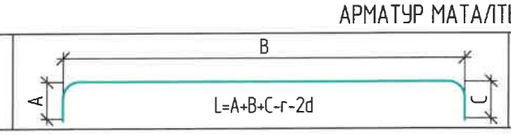	52	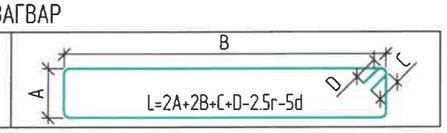

Захиалагч:	Гүйцэтгэгч	УЛААНБААТАР-МАНДАЛГОВЬ А0201 ЧИГЛЭЛИЙН ЗАМААС СЭРГЭЛЭН СУМ А25 ЧИГЛЭЛИЙН АВТО ЗАМААС СЭРГЭЛЭН СУМ ХҮРЭХ ХОЛБООС ХАТУУ ХУЧИЛТТАЙ АВТО ЗАМ ДАХЬ ГҮҮРИЙН ЗУРАГ ТӨСӨЛ			ЗАТ		
Төв оффис: Сэргэлэн сум, Засаг баданы Төгөлдөр эзэмшлийн Ёроо Утас: 88507615	ЧБ хэсэг, Сүхбаатар дүүрэг 1-р хороо Нарны зам-62, Блокчин Бизнес Сентр 15-р давхар С-1502 тоот Утас: 77758999	Захирал	Д.Эрдэнэчимэг		ЗАХЫН ТУЛГУУРЫН ДОВЖОО БОЛОН ДЭР БЕТОНЫ АРМАТУРЛАЛТ	Масштаб	М1:50	
		Зургийн инж	Б.Ардах			Үе шат	Хуудас	Бүх хуудас
		Гүйцэтгэсэн	Ж.Эрдэлт			АЗ	14	15
СЭРГЭЛЭН СУМЫН ЗАСАГ ДАРГЫН ТАМГЫН ГАЗАР	"ЭМ АН ЗЛ" ХХК	Шалгасан	Б.Нямгэрэл		ШИФР. TU-SE/25/006	2025/12 Сар		

ДЭР БЕТОНЫ АРМАТУРЫН ТҮҮВЭР

Нэг дэр бетон

Элемент	Арматурын Тэмдэглэгээ	Гангийн Анги & Ø		Элементийн Тоо	Элемент тус бүрт орох тоо	Нийт Тоо	Нэгж урт (мм)	Маталтын Загвар	A *	B *	C *	D *	E/R *	Нэгж жин (кг)	Нийт Жин (кг)
		(МПа)	(мм)						(мм)	(мм)	(мм)	(мм)	(мм)		
Дэр бетон	BB/63	SD390	20	1	6	6	3590	21	495	1400	495			2.47	53.2
	RT/22	SD390	16	1	5	5	2010	21	1050	600	1050			1.58	15.9
	RT/24	SD390	16	1	5	5	2900	21	1050	800	1050			1.58	22.9
	ST/83	SD390	12	1	6	6	1560	52	610	810	140	140		0.888	8.3
	ST/85	SD390	12	1	6	6	1060	52	310	610	140	140		0.888	5.6
Арматурын нийт жин (кг)															105.95

СЕЙСМИКИЙН ДОВЖООНЫ АРМАТУРЫН ТҮҮВЭР

Нэг сейсмикийн довжоо

Элемент	Арматурын Тэмдэглэгээ	Гангийн Анги & Ø		Элементийн Тоо	Элемент тус бүрт орох тоо	Нийт Тоо	Нэгж урт (мм)	Маталтын Загвар	A *	B *	C *	D *	E/R *	Нэгж жин (кг)	Нийт Жин (кг)
		(МПа)	(мм)						(мм)	(мм)	(мм)	(мм)	(мм)		
Довжоо	RT/25	SD390	16	1	6	6	4780	21	1400	1020	1400			1.58	45.3
	RT/26	SD390	16	1	5	5	2360	21	1400	560	1400			1.58	18.6
	ST/84	SD390	12	1	10	10	2880	52	620	2120	140	140		0.888	25.6
	ST/86	SD390	12	1	10	10	1240	52	620	480	140	140		0.888	11.0
Арматурын нийт жин (кг)															100.54

Захиалагч	Гүйцэтгэгч:	УЛААНБААТАР-МАНДАЛГОВЬ АО201 ЧИГЛЭЛИЙН ЗАМААС СЭРГЭЛЭН СУМ А25 ЧИГЛЭЛИЙН АВТО ЗАМААС СЭРГЭЛЭН СУМ ХҮРЭХ ХОЛБООС ХАТУУ ХУЧИЛТТАЙ АВТО ЗАМ ДАХЬ ГҮҮРИЙН ЗУРАГ ТӨСӨЛ				ЗАТ		
Говь-Алтай аймаг, Сэргэлэн сум, Зосог Аварын Төгөлдөр сударын баруун Утас: 88527515	ЧБ хот, Сүхбаатар дүүрэг, 1-р хороо, Нарны зам-62, Оюун Билэгийн С. Блок, 15-р давхар С.-1502 тоотод Утас: 77758999	Захирал	Д.Эрдэнэчимэг		ЗАХЫН ТУЛГУУРЫН ДОВЖОО БОЛОН ДЭР БЕТОНЫ АРМАТУРЛАЛТ	Масштаб		М1:
		Зургийн инж	Б.Ардах			Үе шат	Хуудас	Бүх хуудас
		Гүйцэтгэсэн	Ж.Эрдэлат			АЗ	15	15
СЭРГЭЛЭН СУМЫН ЗАСАГ ДАРГЫН ТАМГЫН ГАЗАР	"ЭМ АЙ ЭЛТ ХХК	Шалгасан	Б.Нямгэрэл		ШИФР: TU-SE/25/006	2025/12 Сар		

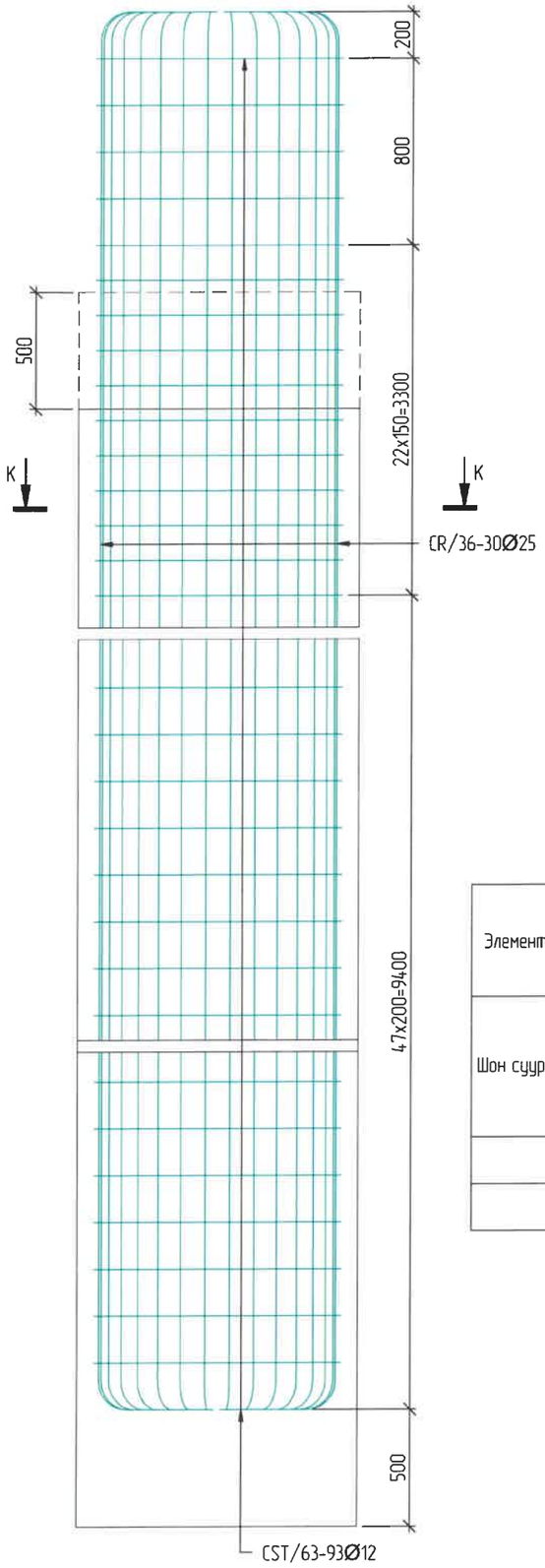

ОГТЛОЛ К-К М1:50

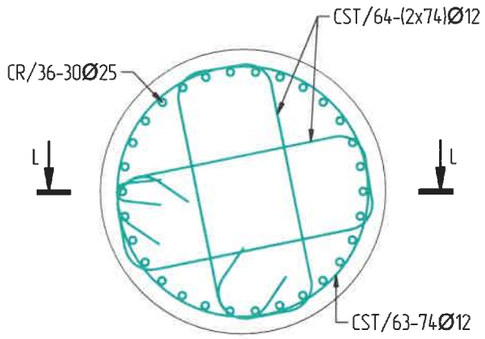

АРМАТУР МАТАЛТЫН ЗАГВАР

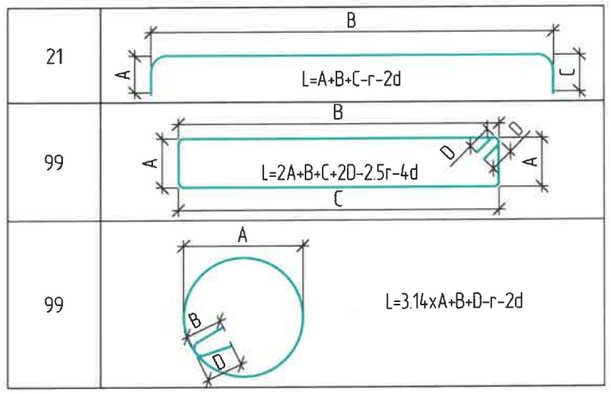

АРМАТУРЫН ТҮҮВЭР

Нэг өрөмдмэл шон

Элемент	Арматурын тэмдэглэгээ	Гангийн анги & Ø		Элементийн тоо	Элемент тус бүрд орох тоо	Нийт тоо	Нэгж урт (мм)	Маталтын Загвар	A *	B *	C *	D *	R *	Нэгж жин (кг)	Нийт жин (кг)
		(МПа)	(мм)						(мм)	(мм)	(мм)	(мм)	(мм)		
Шон суурь	CR/36	SD390	25	1	30	30	16430	21	14200	365	365			3.98	1961.74
	CST/63	SD390	12	1	74	74	3860	99	1080	250	250			0.888	253.65
	CST/64	SD390	12	1	148	148	3275	99	390	1060	1060	220		0.888	430.41
Арматурын нийт жин (кг)															2645.80
Бетоны хэмжээ (м3)															14.70

(*)(1)ßí (1) ëòð øúú÷èéð Ðªí Ðùú÷ª Ðª ù

АЛГАСАЛ БАЙГУУЛАМЖЫН БАЙГУУЛАЛТ
(ДАМНУРУУНЫ БАЙГУУЛАЛТ) М 1:150

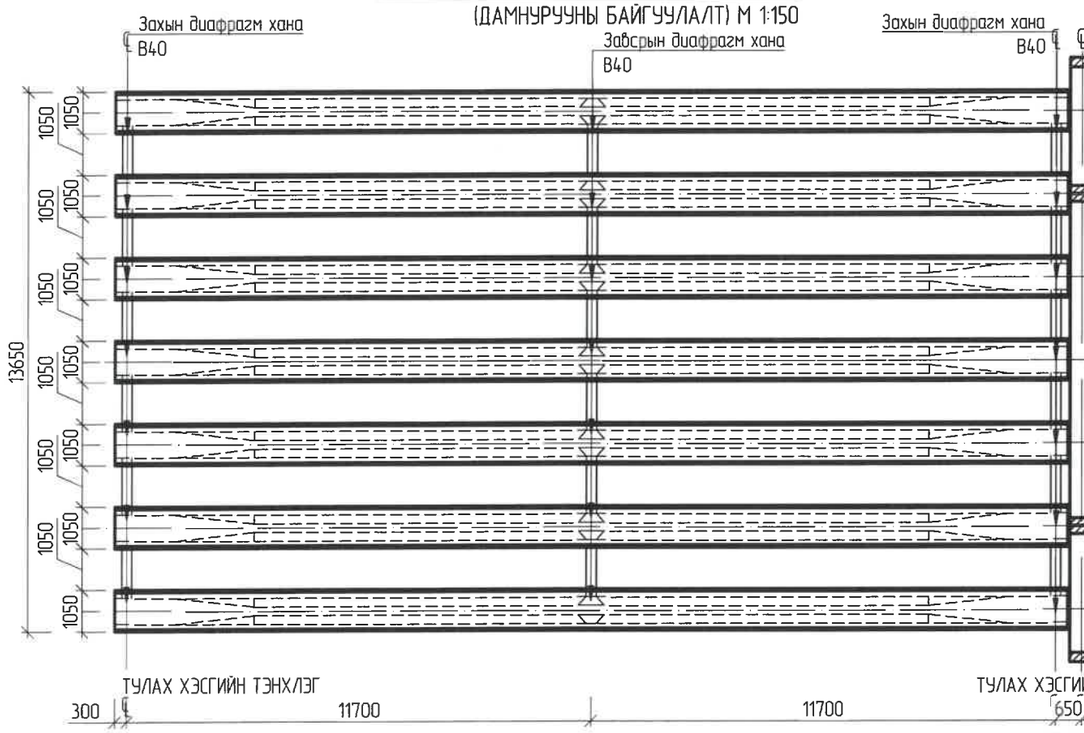

АЛГАСАЛ БАЙГУУЛАМЖЫН БАЙГУУЛАЛТ
(АЛГАСАЛЫН ХАВТАНГИЙН БАЙГУУЛАЛТ) М 1:150

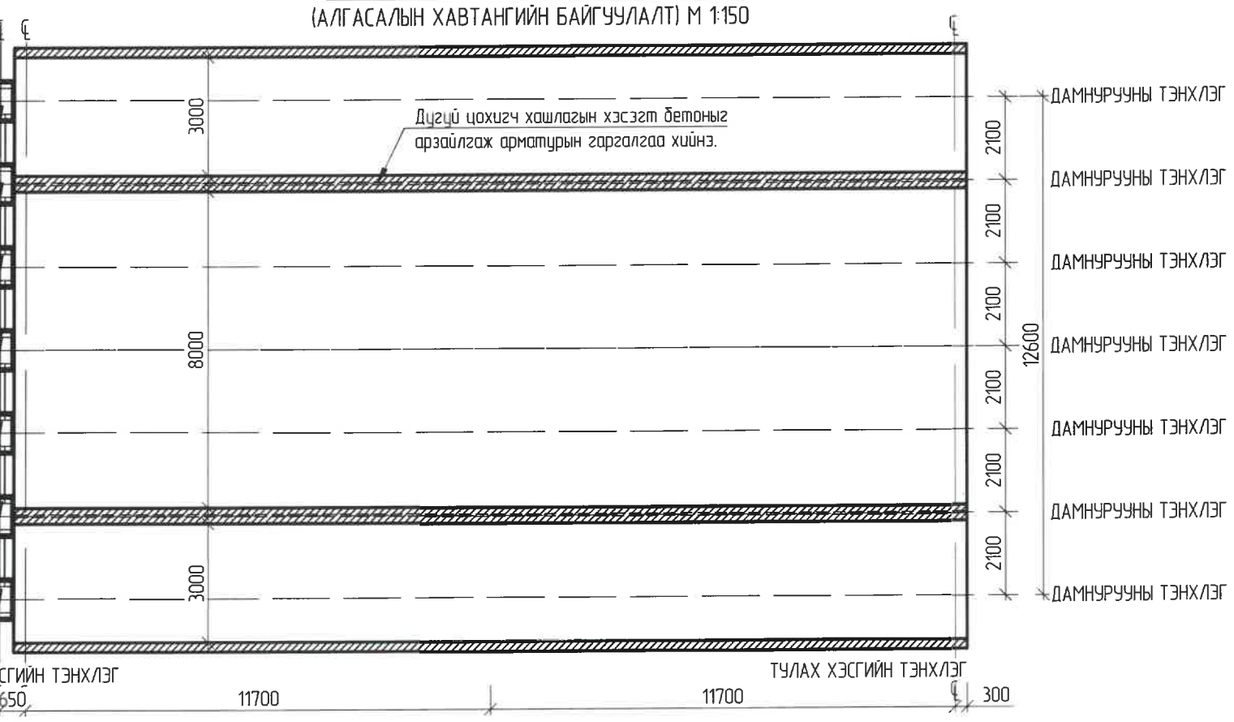

АЛГАСАЛ БАЙГУУЛАМЖЫН ДАГУУ ОГТЛОЛ
(ДАМНУРУУНЫ ДАГУУ ОГТЛОЛ) М 1:150

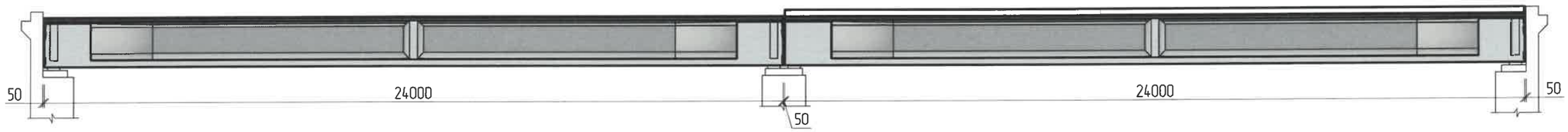

АЛГАСАЛ БАЙГУУЛАМЖЫН ХӨНДЛӨН ОГТЛОЛ
(ДИАГРАГМГҮЙ ӨРГӨСӨӨГҮЙ ХЭСЭГТ) М 1:150

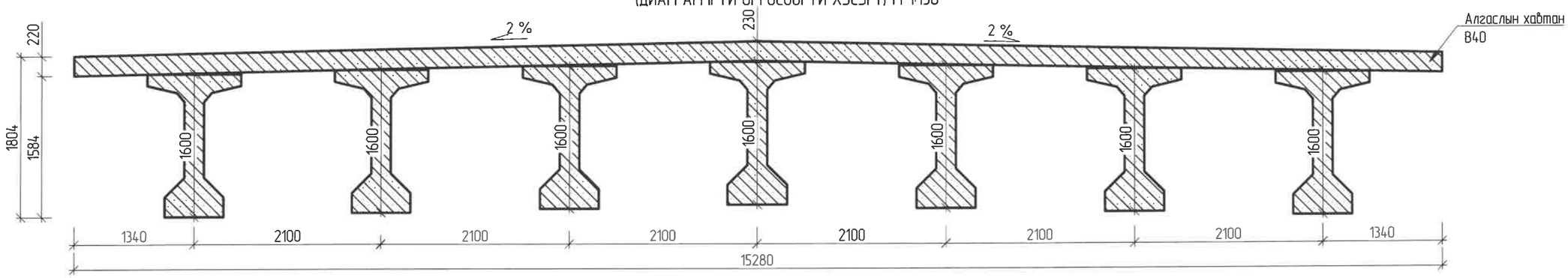

Тайлбар:

1. Хэрэв өөрөөр заагаагүй бол бүх хэмжээг мм-ээр, түвшинг м-ээр өгөв. Энэ зургийг холбогдох зургуудын хамт хамтатган үзнэ.
2. Арматурын хамгаалалтын үе 30 мм байна. Ажлын арматурын анги А400-аас багагүй байна.
3. Арматурын зөрүүлгийн урт 60d-ээс багагүй байх ба зөрүүлэг хийхдээ нэг байрлалд бүх арматуруг давхцуулалгүйгээр сөөлжлүүлэн хийнэ. Анкерлах урт 44d
4. Дамнуруг үүлдвэрлэсэн байрлалаар нь эзи босоо байрлалтай хадгалах бөгөөд ямар ч нөхцөлд хэвтээ байрлалтай байлгаж болохгүй ба дамнуруугаа төгсгөлөөс зориулалтын хэрэгсэл ашиглан өргөнө
5. Алгаслын хавтан, дамнуруу, диафрагм, угсармал хавтангийн бетоны анги B40 - өөс багагүй.
6. Дамнуруг угсарсны дараа диафрагм хана болон алгаслын хавтанг цутгах ба дамнуруугаа дээрх ховилд угсармал хавтанг тавьж алгаслын хавтангийн цутгана.
7. Дугуй цохигч хашлага цутгах алгаслын хавтангийн хэсэгт бетоны дээд хэсгийг арзайлгаж арматурын гаргалгаа гаргана.

Захиалагч: Тэв аймаг, Сэргэлэн сум, Зөвлөл дорвох Говьсүмбэр аймаг Дорнод Утас: 88507615	Гүйцэтгэгч: ХБ хоорондын Сүхбаатар дүүрэг 1-хороо, Нарны зам-62, Онкор Бизнес Сэнтэр 15-р давхар С-1502 тоотод Утас: 77758999	УЛААНБААТАР-МАНДАЛГОВЬ А0201 ЧИГЛЭЛИЙН ЗАМААС СЭРГЭЛЭН СУМ А25 ЧИГЛЭЛИЙН АВТО ЗАМААС СЭРГЭЛЭН СУМ ХҮРЭХ ХОЛБООС ХАТУУ ХУЧИЛТТАЙ АВТО ЗАМ ДАХЬ ГҮҮРИЙН ЗУРАГ ТӨСӨЛ	АБ
СЭРГЭЛЭН СУМЫН ЗАСАГ ДАРТЫН ГАМШИГ ГАЗАР	"ЭМ АЙ ЭЛТ ХХК	Захирал: Д.Эрдэнэчимэг; Зургийн инж: Б.Ардах; Гүйцэтгэсэн: Ж.Эрдэлат; Шалгасан: Б.Нямгэрэл	АЛГАСЛАЛ БАЙГУУЛАМЖИЙН БАЙГУУЛАЛТ
		ШИФР: TU-SE/25/006	Масштаб М1:150; Үе шат: А3; Хуудас: 1; Бүх хуудас: 13; 2025/12 Сар

ДАМНУРУУНЫ ЕРӨНХИЙ БАЙДАЛ
(ХАЖУУГААС) М 1:50

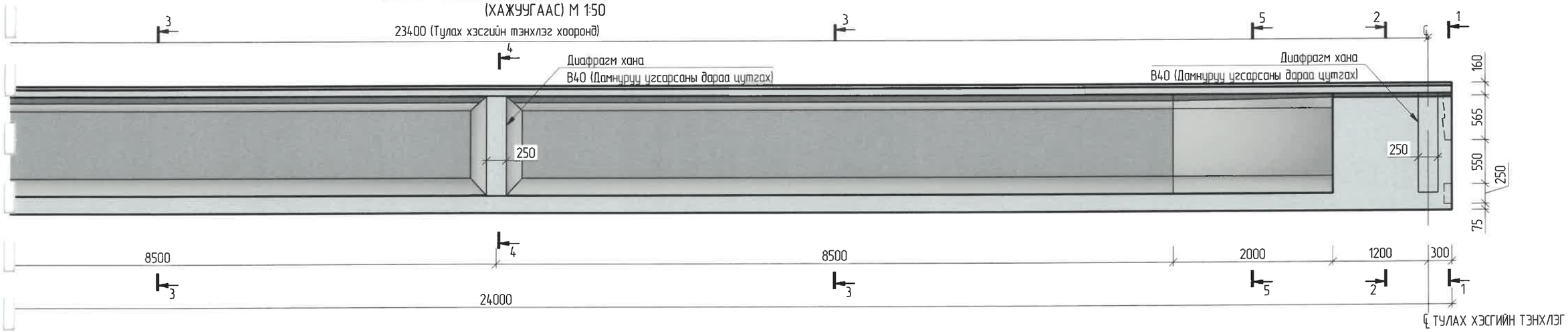

ДАМНУРУУНЫ ЕРӨНХИЙ БАЙДАЛ
(ДЭЭРЭЭС) М 1:50

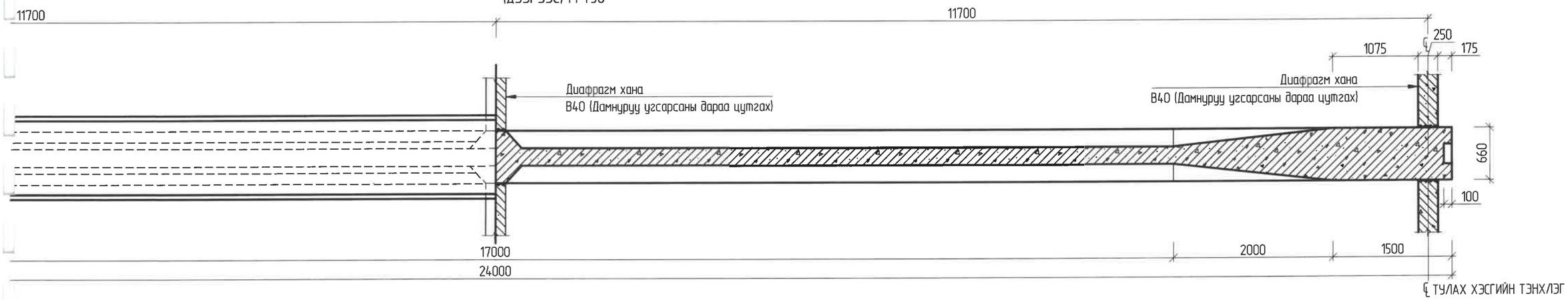

Анкерлах урт 44d
охгүй бо дамнуруугны төгсгөлөөс зориулалтын хэрэгсэл ашиглан өргөнө

ухгүй бо дамнуруугны төгсгөлөөс зориулалтын хэрэгсэл ашиглан өргөнө
ын хөвтэнгийн цутгана.

Захиалагч:	Гүйцэтгэгч:	УЛААНБААТАР-МАНДАЛГОВЬ АО201 ЧИГЛЭЛИЙН ЗАМААС СЭРГЭЛЭН СУМ А25 ЧИГЛЭЛИЙН АВТО ЗАМААС СЭРГЭЛЭН СУМ ХҮРЭХ ХОЛБООС ХАТУУ ХУЧИЛТТАЙ АВТО ЗАМ ДАХЬ ГҮҮРИЙН ЗУРАГ ТӨСӨЛ			АБ		
Тиб сайжр. Сэргэлэн сум. Засгаа ордны Төгсгөл гудамж байр Утас: 88507675	УБ хот, Сүхбаатар дүүрэг 1-хороо Нарны зам-62, Оюун Бөгөөнөг С. Өлзий 15-р давхар С-1502 тоот Утас: 77758999	Захирал	Д.Эрдэнэчимэг	ДАМ НУРУУНЫ БАЙГУУЛАЛТ L=24М	Масштаб	М1:50	
		Зургийн инж	Б.Ардах		Үе шат	Хуудас	Бүх хуудас
		Гүйцэтгэсэн	Ж.Эрдэлат		А3	2	13
СЭРГЭЛЭН СУМЫН ЗАСАГ ДАРГЫН ТАМГЫН ГАЗАР	ЭМ АЙ ЭЛТ ХХК	Шалгасан	Б.Нямгэрэл	ШИФР: TU-SE/25/006	2025/12 Сар		

А3.2

ДАМНУРУУНЫ ЕРӨНХИЙ БАЙДАЛ
(ХАЖУУГААС) М 1:50

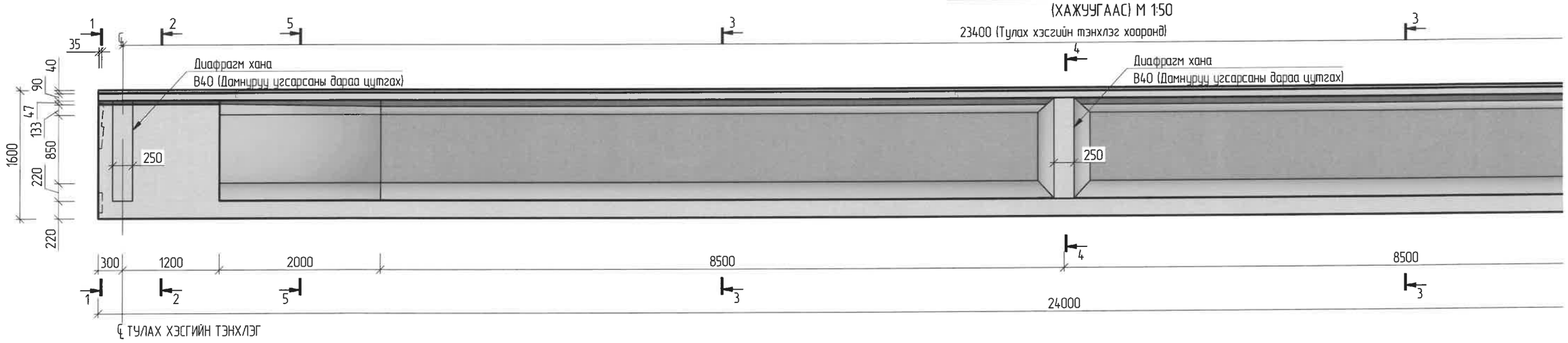

ДАМНУРУУНЫ ЕРӨНХИЙ БАЙДАЛ
(ДЭЭРЭЭС) М 1:50

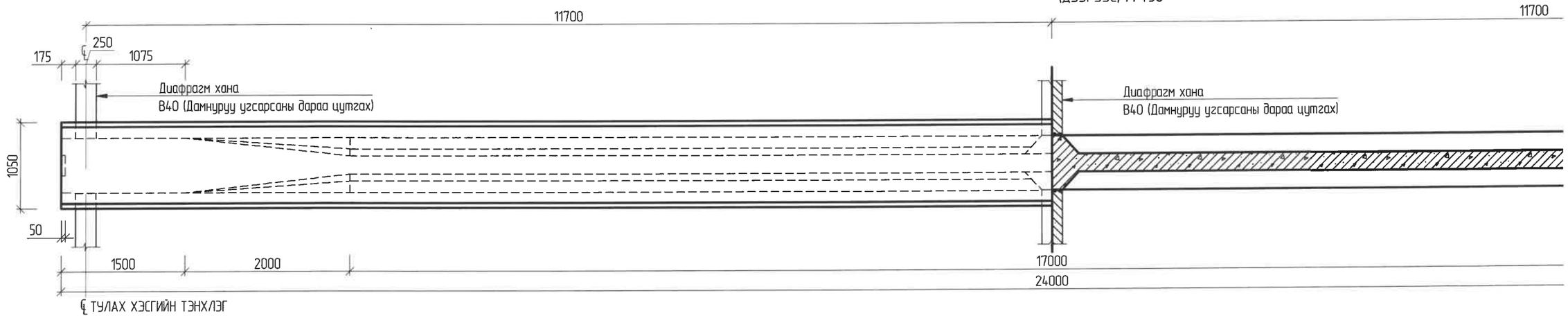

Тайлбар:

1. Хэрэв өөрөөр заагаагүй бол бүх хэмжээг мм-ээр өгөв. Энэ зургийг холбогдох зургуудын хамт хамтатган үзнэ
2. Арматурын хамгаалалтын үе 30 мм байна. Ажлын арматурын анги А400-аас багагүй байна.
3. Арматурын зөрүүлгийн урт 60d-ээс багагүй байх ба зөрүүлэг хийхдээ нэг байрлалд бүх арматураг давхцуулалгүйгээр сөөлжлүүлэн хийнэ. Анкерлах урт 44d
4. Дамнуруг үлдвэрлэсэн байрлалаар нь эгц босоо байрлалтай хадгалах бөгөөд ямар ч нөхцөлд дамнуруг хэвтээ байрлалтай байлгаж болохгүй ба дамнуруугаа төгсгөлөөс зориулалтын хэрэгсэл ашигласан өргөнө
5. Бетоны анги B40 - өвс багагүй
6. Арматурын түүвэрт арматурын зөрүүлэгээн залгаасын уртыг нэмж тооцсон болно.
7. Арматурын хэсгийн тодорхойлолтонд заасан хэмжээ нь мм-ээр өгөгдсөн ба тухайн арматурын гадна талаас хэмжсэн уртууд болно.
8. Дамнуруг үлдвэрлэсэн байрлалаар нь эгц босоо байрлалтай хадгалах бөгөөд ямар ч нөхцөлд дамнуруг хэвтээ байрлалтай байлгаж болохгүй ба дамнуруугаа төгсгөлөөс зориулалтын хэрэгсэл ашигласан өргөнө
9. Дамнуруг угсарсны дараа диафрагм хана болон алгасалын хавтанг цутгах ба дамнуруугаа дээрх хоёрлд угсармал хавтанг тавьж алгасалын хавтангийн цутгана.

1 – 1
М 1:20

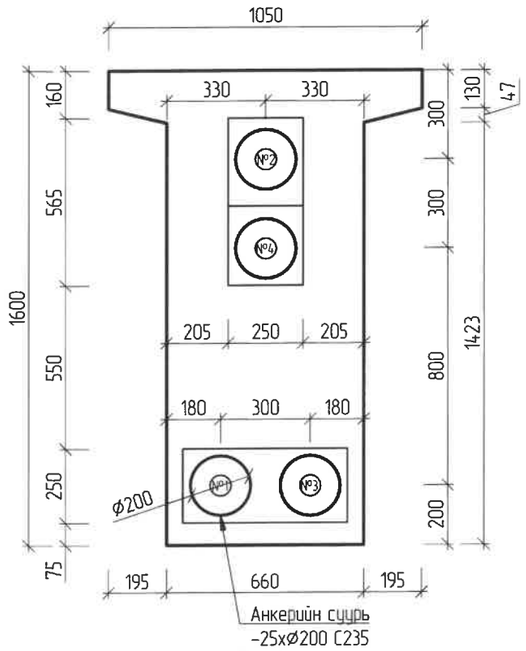

2 – 2
М 1:20

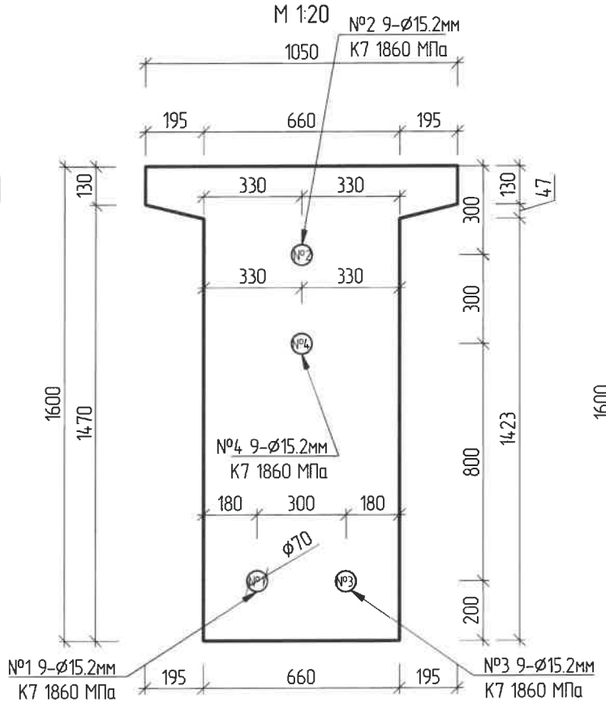

3 – 3
М 1:20

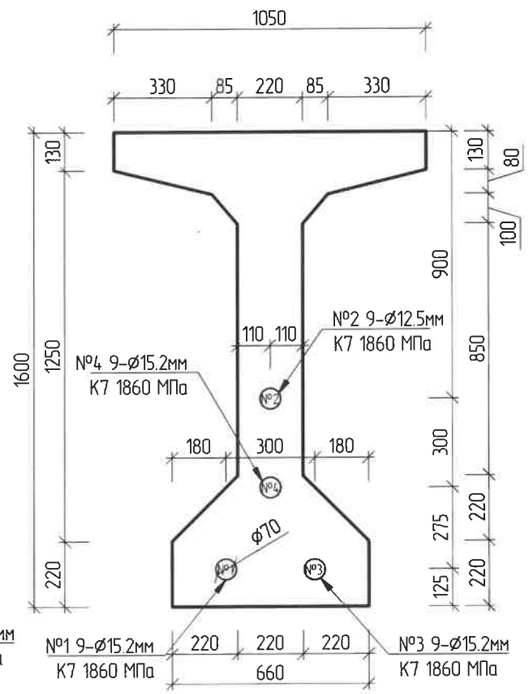

4 – 4
М 1:20

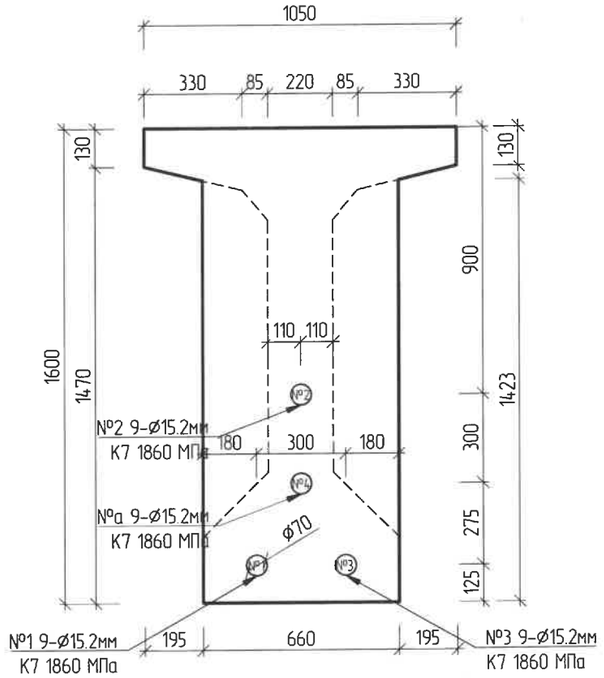

5 – 5
М 1:20

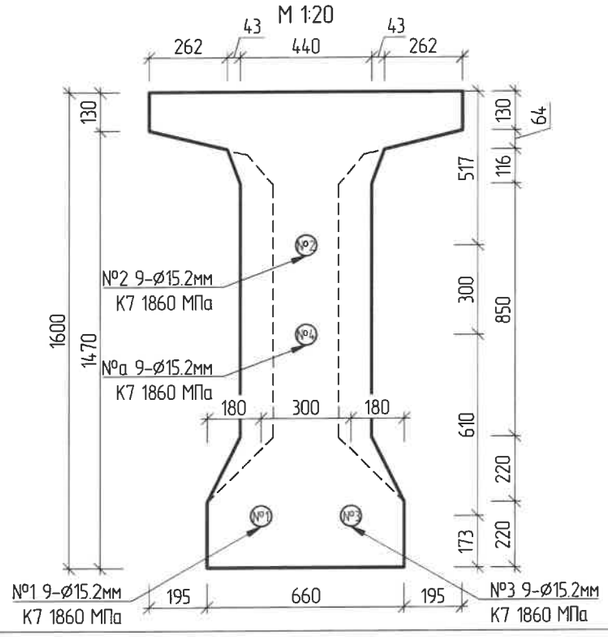

ТАЙЛБАР:

1. Хучитгэлийн суваг чалалын голч Ø70 мм байна.
2. Бетоны анги B40 – өвс багагүй.
3. Хучитгэх ган татлага нь ASTM A416 стандартад нийцэх, 1860 МПа ангийн, хүчдэлийг бууруулсан, түрхлэггүй 7 ороодос бүхий өндөр бат бэхтэй ган татлага байна.
4. Хучитгэлийн татлагыг чангалах дараалал нь зураг үзүүлсэнчлэн №1, №2, №3, №4 байна.
5. Хучитгэлийн домкратнаас татлагыг салгасан дарүйд нэг багц татлага бүр дээрх хучитгэх хуч 1638кН байна. Нэг багц татлага нь 9 ш К-7 ороодос бүхий арматур байна.
6. Хучитгэлийн татлага угсрах суваг чалалын хоолой нь захиалагч/зөвлөхөөр батлагдсан байна. тус хоолой нь бетон цутгалтын явцад гэмтэхгүй, зуурмаг үл нэвтрүүлэх битүүмжлэл сайтай байх шаардлагатай.
7. Хучитгэлийн анкер : а.анкерийн систем нь хучитгэлийн багц тросс (Tendon) –т үйлчлэх эвдэх хүчний үйлчлэлийн 95 % –с багагүйг тэсвэрлэдэг байх шаардлагатай.
8. Эвдэрсэн, гэмтсэн, ан цав сууссан анкер хэрэглэхийг хориглоно. бүх хугацааны туршид анкерийн бүх хэсэг эвдрэлээс хамгаалагдсан байна.
9. Суваг чалалын нүхний амсарыг ашиглах хүртэл хугацааны туршид тохиромжтой зүйлээр бөглөнө. анкер нь цементэн зуурмаг, эвдрэл, тос, будаг, шавар гэх мэт бүсад аливаа түрхлэгээс хамгаалагдсан байх шаардлагатай.
10. Бүх хучитгэлийн суваг чалалын хоолой, анкерийн хоногуудыг хучитгэлийн зуурмагаар сайтар дүүргэнэ.
11. Дамнурууны арматурчлал хучитгэлийн суваг, анкерийн хэсэгтэй давхцах тохиолдолд, зураг тесөл зохиогчтой зөвшилцөх шаардлагатай.
12. Дамнурууг үлдвэрлэхээс өмнө угсралтын ажлын зураг хянуулахаар танилцуулна. угсралтын ажлын зураг хучитгэх
13. үйлчлэлийн утга, түүнд харгалзах багц тросны суналтыг тооцож тусгасан байна.

Захиалагч.	Гүйцэтгэгч:	УЛААНБААТАР-МАНДАЛГОВЬ АО201 ЧИГЛЭЛИЙН ЗАМААС СЭРГЭЛЭН СУМ А25 ЧИГЛЭЛИЙН АВТО ЗАМААС СЭРГЭЛЭН СУМ ХҮРЭХ ХОЛБООС ХАТУУ ХУЧИЛТТАЙ АВТО ЗАМ ДАХЬ ГҮҮРИЙН ЗУРАГ ТӨСӨЛ				АБ		
Төв аймаг, Сэргэлэн сум, Эвсэг баганы Точелын газрын баруун Утас: 88507675	ЧБ хэмж. Сүхбаатар дүүрэг, 3-р хороо, Нарны зам-62 Блокчин Бизнесийн Б Блок 15-р давхар Г-1502 өрөөт Утас: 77758999	Захирал	Д.Эрдэнэчимэг		ДАМ НУРУУНЫ ХӨНДЛӨН ОГТЛОЛ	Масштаб	М1:20	
		Зургийн инж	Б.Ардах			Үе шат	Хуудас	Бүх хуудас
		Гүйцэтгэсэн	Ж.Эрболат			А3	3	13
СЭРГЭЛЭН СУМЫН ЗАСАГ ДАРГЫН ТАМГЫН ГАЗАР	"ЭМ АЙ ЭЛ" ХХК	Шалгасан	Б.Нямгэрэл		ШИФР TU-SE/25/006	2025/12 Сар		

А3

ХҮЧИТГЭЛИЙН СУВГИЙН БАЙРЛАЛ
(ХАЖУУГААС) М 1:40

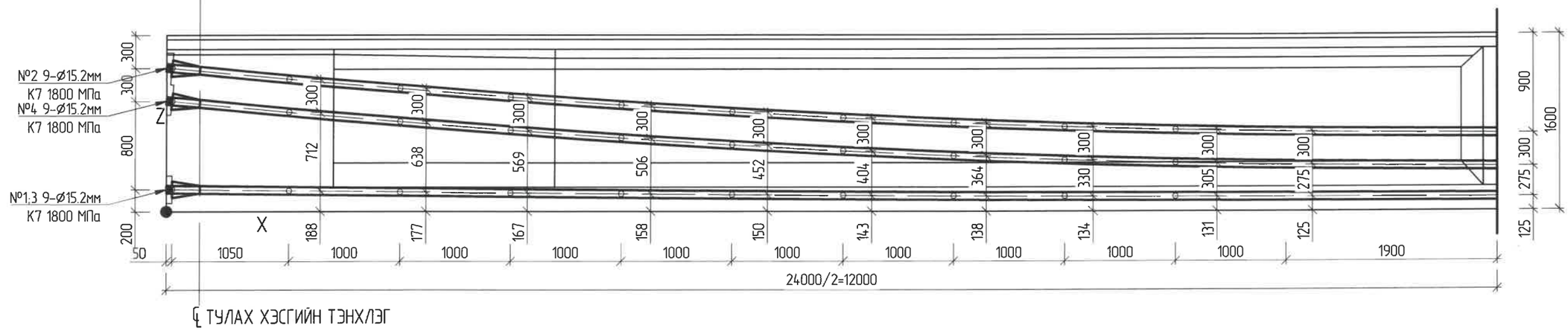

℄ ТУЛАХ ХЭСГИЙН ТЭНХЛЭГ

ХҮЧИТГЭЛИЙН СУВГИЙН БАЙРЛАЛ
(ДЭЭРЭЭС) М 1:40

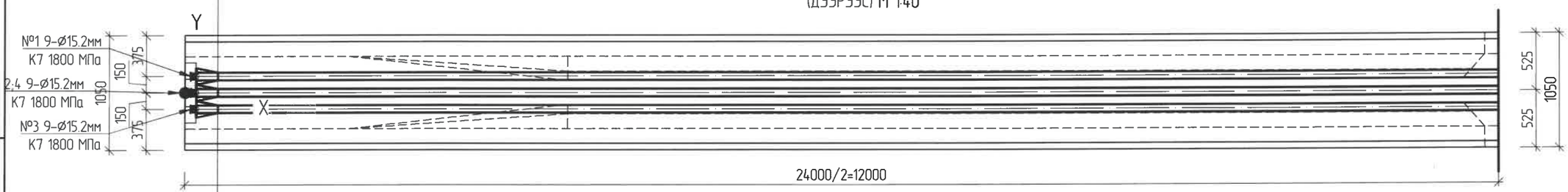

℄ ТУЛАХ ХЭСГИЙН ТЭНХЛЭГ

Хучитгэлийн сувгийн дугаар	Хучитгэлийн сувгийн урт	x	y	z	Хучитгэлийн сувгийн дугаар	Хучитгэлийн сувгийн урт	x	y	z	Хучитгэлийн сувгийн дугаар	Хучитгэлийн сувгийн урт	x	y	z	Хучитгэлийн сувгийн дугаар	Хучитгэлийн сувгийн урт	x	y	z	Хучитгэлийн сувгийн дугаар	Хучитгэлийн сувгийн урт	x	y	z	Хучитгэлийн сувгийн дугаар	Хучитгэлийн сувгийн урт	x	y	z
1	23800	50	150	200	1	23800	1100	150	188	1	23800	2100	150	177	1	23800	3100	150	167	1	23800	4100	150	158	1	23800	5100	150	150
2	23840	50	0	1300	2	23840	1100	0	1200	2	23840	2100	0	1115	2	23840	3100	0	1036	2	23840	4100	0	964	2	23840	5100	0	902
3	23800	50	-150	200	3	23800	1100	-150	188	3	23800	2100	-150	177	3	23800	3100	-150	167	3	23800	4100	-150	158	3	23800	5100	-150	150
4	23840	50	0	1000	4	23840	1100	0	900	4	23840	2100	0	815	4	23840	3100	0	736	4	23840	4100	0	664	4	23840	5100	0	602
Хучитгэлийн сувгийн дугаар	Хучитгэлийн сувгийн урт	x	y	z	Хучитгэлийн сувгийн дугаар	Хучитгэлийн сувгийн урт	x	y	z	Хучитгэлийн сувгийн дугаар	Хучитгэлийн сувгийн урт	x	y	z	Хучитгэлийн сувгийн дугаар	Хучитгэлийн сувгийн урт	x	y	z	Хучитгэлийн сувгийн дугаар	Хучитгэлийн сувгийн урт	x	y	z	Хучитгэлийн сувгийн дугаар	Хучитгэлийн сувгийн урт	x	y	z
1	23800	6100	150	143	1	23800	7100	150	138	1	23800	8100	150	133	1	23800	9100	150	129	1	23800	10100	150	125	1	23800	12000	150	125
2	23840	6100	0	847	2	23840	7100	0	802	2	23840	8100	0	764	2	23840	9100	0	736	2	23840	10100	0	715	2	23840	12000	0	700
3	23800	6100	-150	143	3	23800	7100	-150	138	3	23800	8100	-150	133	3	23800	9100	-150	129	3	23800	10100	-150	125	3	23800	12000	-150	125
4	23840	6100	0	547	4	23840	7100	0	502	4	23840	8100	0	464	4	23840	9100	0	436	4	23840	10100	0	415	4	23840	12000	0	400

Захиалагч:	Гүйцэтгэгч:	УЛААНБААТАР-МАНДАЛГОВЬ АО201 ЧИГЛЭЛИЙН ЗАМААС СЭРГЭЛЭН СУМ А25 ЧИГЛЭЛИЙН АВТО ЗАМААС СЭРГЭЛЭН СУМ ХҮРЭХ ХОЛБООС ХАТУУ ХУЧИЛТТАЙ АВТО ЗАМ ДАХЬ ГҮҮРИЙН ЗУРАГ ТӨСӨЛ			АБ
Говь-Алтай: Сэргэлэн сум, Зосог Даргын Тогтоолт газрын баруун Утас: 88507615	ЭБ хэлтэс, Сүхбаатар дүүрэг, 1-р хороо, Нарны зам-62 Ёнон+ Бизнес Сэнтэр 15-р давхар С-1502 тоот Утас: 77758999	Захирал: Д.Эрдэнэчимэг	ДАМ НУРУУНЫ ХҮЧИТГЭЛИЙН АРМАТУРЫН БАЙГУУЛАЛТ	Масштаб М1:40	
		Зургийн инж: Б.Ардах		Үе шат: А3	Хуудас: 4 / Бүх хуудас: 13
		Гүйцэтгэсэн: Ж.Эрдэлэт			
СЭРГЭЛЭН СУМЫН ЗАСАГ ДАРГЫН ТАМГЫН ГАЗАР	"ЭМ АЙ ЭЛ ХХК	Шалгасан: Б.Нямгэрэл	ШИФР: TU-SE/25/006	2025/12 Сар	

A3

ДАМНУРУУНЫ АРМАТУРЧЛАЛ
(X=0.00 м ~ 1.50 м; 22.50 м ~ 24.00 м) М 1:10

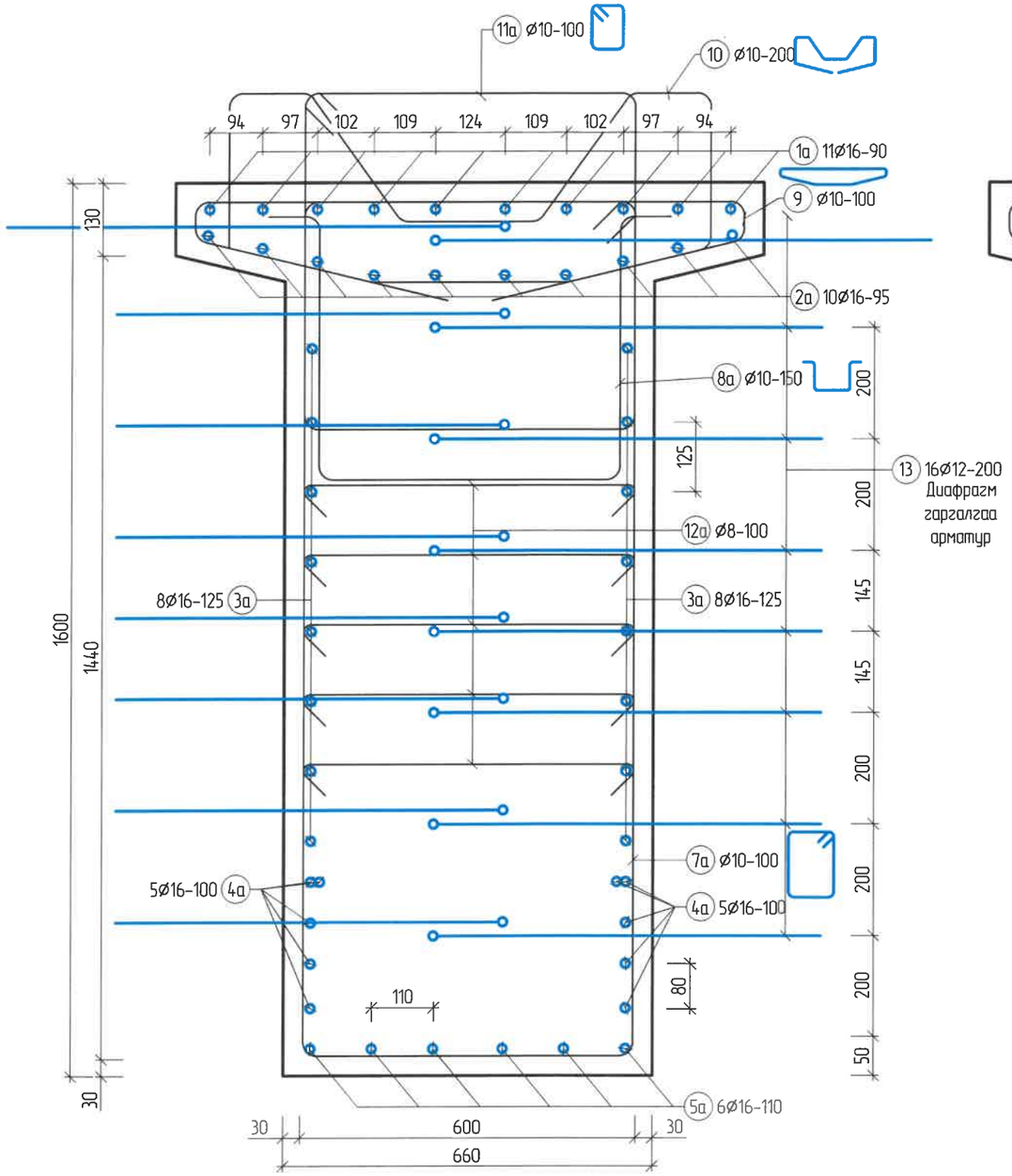

ДАМНУРУУНЫ АРМАТУРЧЛАЛ
(X=2.50 м; 21.50 м) М 1:10

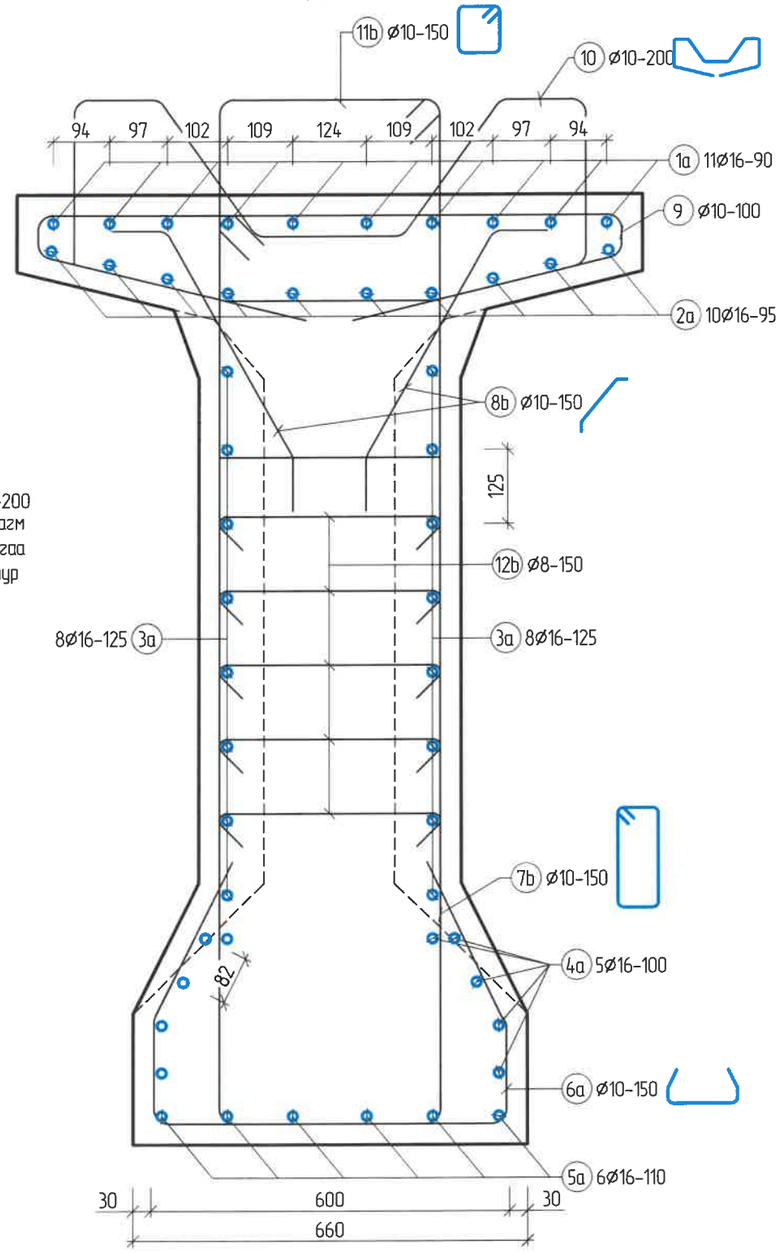

ДАМНУРУУНЫ ХЭСЭГ
(ӨРГӨССӨН ХЭСЭГТ) М 1:20

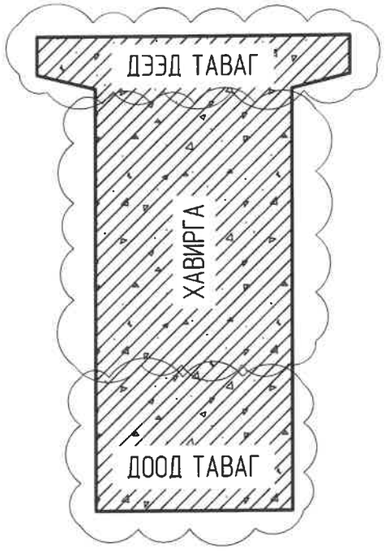

ДАМНУРУУНЫ ХЭСЭГ
(ӨРГӨСӨӨГҮЙ ХЭСЭГТ) М 1:20

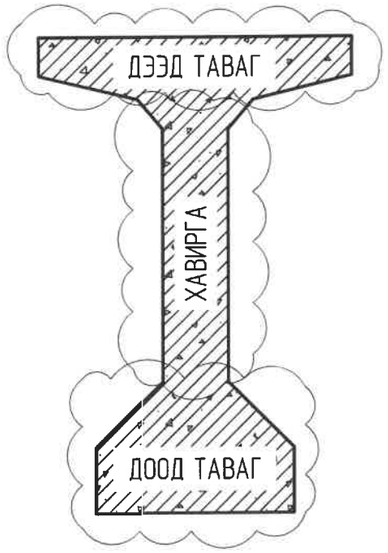

Тайлбар:

1. Хэрэв өөрөөр заагаагүй бол бүх хэмжээг мм-ээр өгөв. Энэ зургийг холбогдох зургуудын хамт хамтатган үзнэ
2. Арматурын хамгаалалтын үе 30 мм байна. Ажлын арматурын анги А400-аас багагүй байна
3. Арматурын зөрүүлгийн урт 60d-ээс багагүй байх ба зөрүүлэг хийхдээ нэг байрлалд бүх арматурыг давхцуулалгүйгээр сөөлжлүүлэн хийнэ. Анкерлах урт 44d
4. Дамнурууг үйлдвэрлэсэн байрлалаар нь эзэг басоо байрлалтай хадгалах бөгөөд ямар ч нөхцөлд дамнурууг хэвтээ байрлалтай бэлдэх болохгүй ба дамнурууны төгсгөлөөс зориулалтын хэрэгсэл ашиглан өргөнө
5. Бетоны анги В40 – өвс багагүй
6. Арматурын түүдэрт арматурын зөрүүлэгээн залгаасын уртыг нэмж тооцсон болно.
7. Арматурын хэсгийн тодорхойлолтонд заасан хэмжээ нь мм-ээр өгөгдсөн ба тухайн арматурын гадна талаас хэмжсэн уртууд болно
8. Дамнурууг угсарсны дараа диафрагм хана болон алгасалын хавтанг цутгах ба дамнурууны дээрх ховилд угсармал хавтанг тавьж алгасалын хавтангийн цутгана.

Захиалагч.	Гүйцэтгэгч:	УЛААНБААТАР-МАНДАЛГОВЬ А0201 ЧИГЛЭЛИЙН ЗАМААС СЭРГЭЛЭН СУМ А25 ЧИГЛЭЛИЙН АВТО ЗАМААС СЭРГЭЛЭН СУМ ХҮРЭХ ХОЛБООС ХАТУУ ХУЧИЛТТАЙ АВТО ЗАМ ДАХЬ ГҮҮРИЙН ЗУРАГ ТӨСӨЛ			АБ		
Төв оффис: Сэргэлэн сум, Зоосг борлуулах газарын баруун талын 8850765	"БЬ хэлт Сүхбаатар дүүрэг 1-р хороо Нарны зам-62 Оффис Бөмбөлөг С блок 15-р давхар С-1502 өрөө Утас: 77758999	Захирал	Д.Эрдэнэчимэг	ДАМ НУРУУНЫ АРМАТУРЛАЛТ	Масштаб	М1:10	
		Зургийн инж	Б.Ардах		Үе шат	Хуудас	Бүх хуудас
		Гүйцэтгэсэн	Ж.Эрдэлат		А3	5	13
СЭРГЭЛЭН СУМЫН ЗАСАГ ДАРГЫН ТАЛЫН ГАЗАР	"ЭН АЙ ЭЙ" ХХК	Шалгасан	Б.Нямгэрэл	ШИФР TU-SE/25/006	2025/12 Сар		

А3

ДАМНУРУУНЫ АРМАТУРЧЛАЛ
(X=3.50 м ~ 11.675 м; 12.325 м ~ 20.50 м) М 1:10

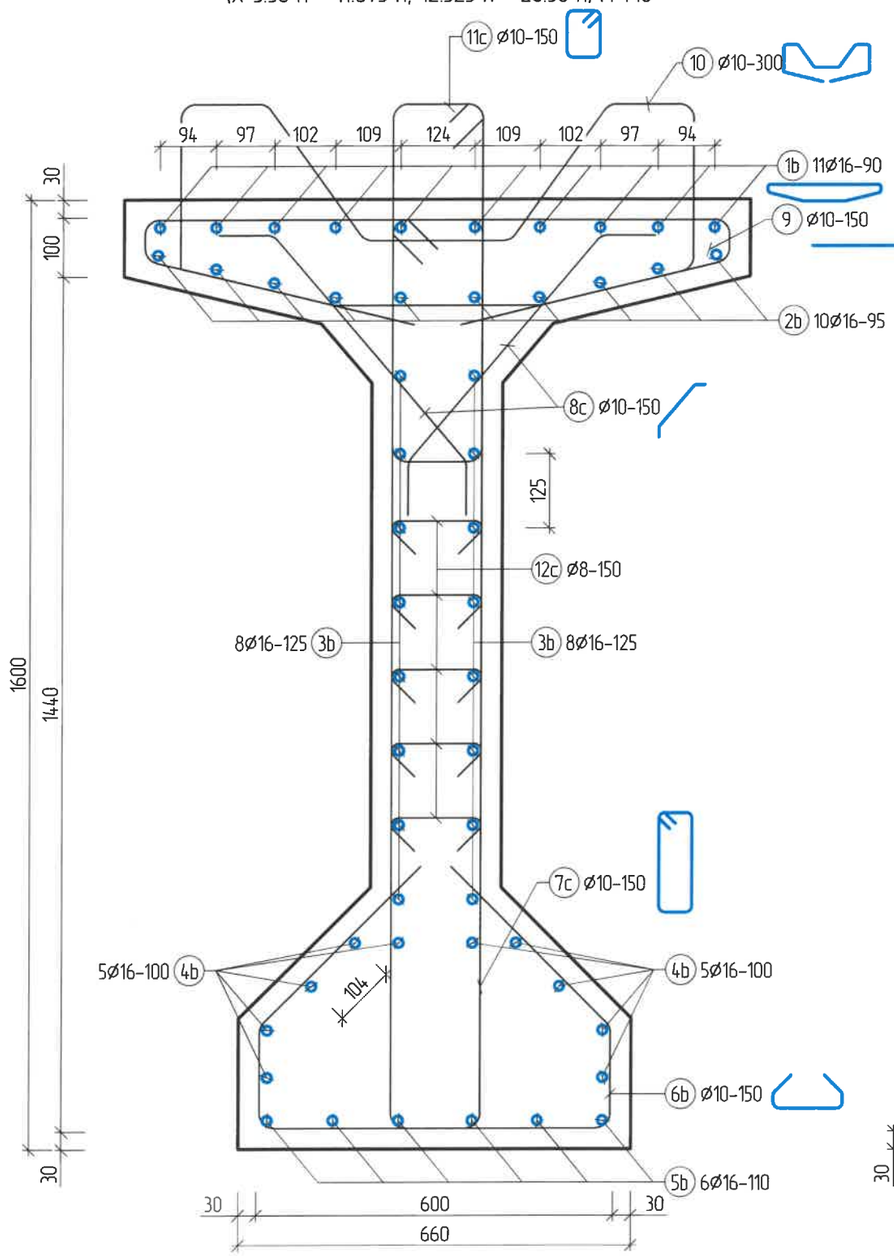

ДАМНУРУУНЫ АРМАТУРЧЛАЛ
(X=12.00 м) М 1:10

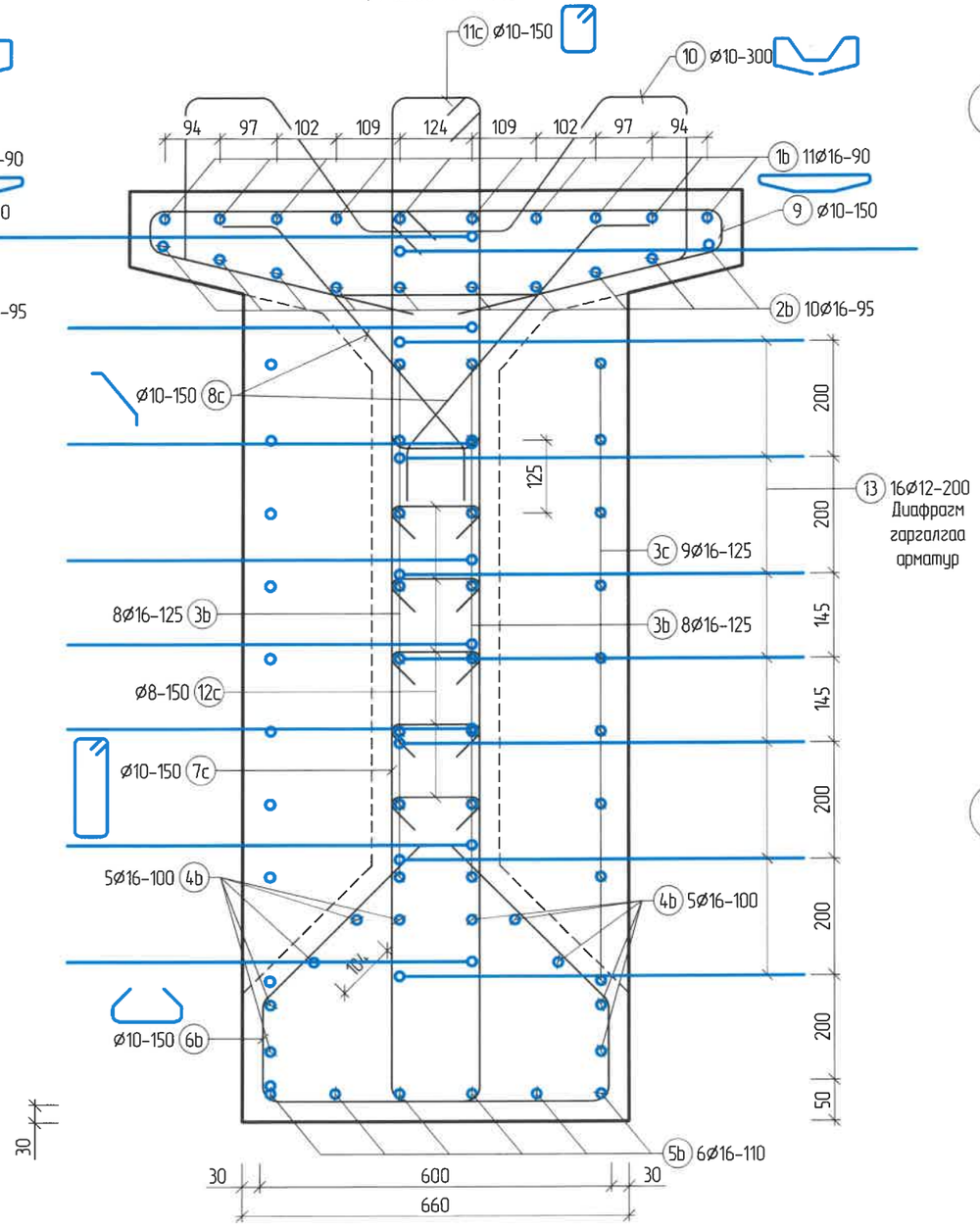

ДАМНУРУУНЫ ХЭСЭГ
(ӨРГӨССӨН ХЭСЭГТ) М 1:20

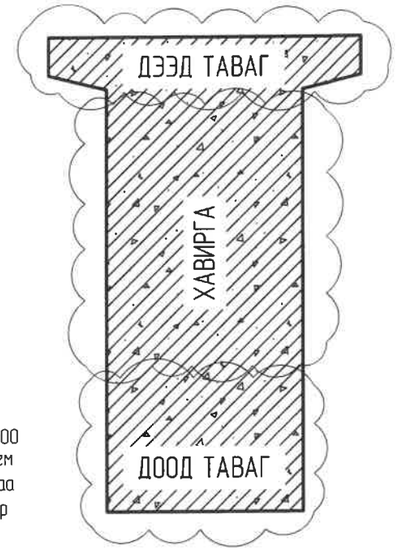

ДАМНУРУУНЫ ХЭСЭГ
(ӨРГӨСӨӨГҮЙ ХЭСЭГТ) М 1:20

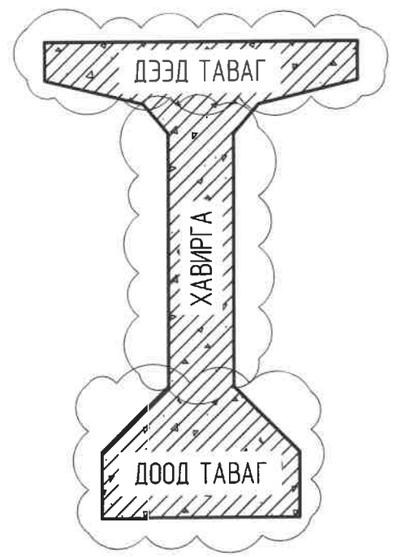

Тайлбар:

1. Хэрэв өөрөөр заагаагүй бол бүх хэмжээг мм-ээр өгөв. Энэ зургийг холбогдох зургуудын хамт хамтатган үзнэ.
2. Арматурын хангаалалтын үе 30 мм байна. Ажлын арматурын анги А400-аас багагүй байна.
3. Арматурын зөрүүлгийн урт 60d-ээс багагүй байх ба зөрүүлэг хийхдээ нэг байрлалд бүх арматурыг давхцуулалгүйгээр сөөлжлүүлэн хийнэ. Анкерлах урт 44d
4. Дамнуруг үлдвэрлэсэн байрлалаар нь эзц босоо байрлалтай хадгалах бөгөөд ямар ч нөхцөлд дамнуруг хэвтээ байрлалтай байлгаж болохгүй ба дамнуруугаа төгсгөлөөс зориулалтын хэрэгсэл ашиглан өргөнө
5. Бетоны анги В40 – өвс багагүй.
6. Арматурын түүвэрт арматурын зөрүүлэгээн залгаасын уртыг нэмж тооцсон болно.
7. Арматурын хэсгийн тавдрхайлалтанд заасан хэмжээ нь мм-ээр өгөгдсөн ба тухайн арматурын гадна талаас хэмжсэн уртуud болно
8. Дамнуруг угсарсны дараа диафрагм хана болон алгасалын хавтанг цутгах ба дамнуруугаа дээрх ховилд угсармал хавтанг тавьж алгасалын хавтангийн цутгана.

Захиалагч	Гүйцэтгэгч:	УЛААНБААТАР-МАНДАЛГОВЬ А0201 ЧИГЛЭЛИЙН ЗАМААС СЭРГЭЛЭН СУМ А25 ЧИГЛЭЛИЙН АВТО ЗАМААС СЭРГЭЛЭН СУМ ХУРЭЭ ХОЛБООС ХАТУУ ХУЧИЛТТАЙ АВТО ЗАМ ДАХЬ ГҮҮРИЙН ЗУРАГ ТӨСӨЛ				АБ		
Төв аймаг, Сэргэлэн сум, Заасан баруун Гачуурт газарт байр Утас: 88507675	"Сүүдэр" ХХК Нарны зүн-62 Ёнсон Бизнес Сентр 15-р давхар С-502 өрөө Утас: 77758999	Захирал	Д.Эрдэнэчимэг		ДАМ НУРУУНЫ АРМАТУРЛАЛТ	Масштаб		М1:10
		Зургийн инж	Б.Арвах			Үе шат	Хуудас	Бүх хуудас
		Гүйцэтгэсэн	Ж.Эрдэлат			АЗ	6	13
СЭРГЭЛЭН СУМЫН ЗАСАГ ДАРГЫН ТАМГЫН ГАЗАР	"ЭМ АЙ ЗИ" ХХК	Шалгасан	Б.Нямгэрэл		ШИФР: TU-SE/25/006	2025/12 Сар		

АЗ

5 6 7 8 9 10 11 12

ДАМНУРУУНЫ АРМАТУРЧЛАЛ
(ХАЖУУГААС) М 1:25

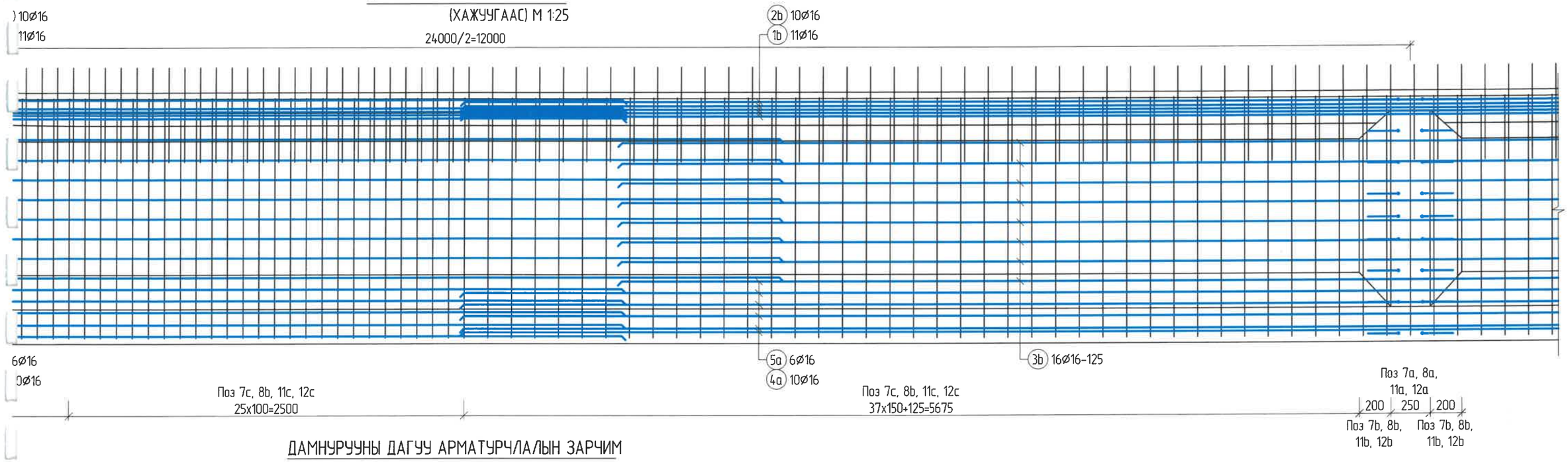

ДАМНУРУУНЫ ДАГУУ АРМАТУРЧЛАЛЫН ЗАРЧИМ
(ХАЖУУГААС) М 1:25

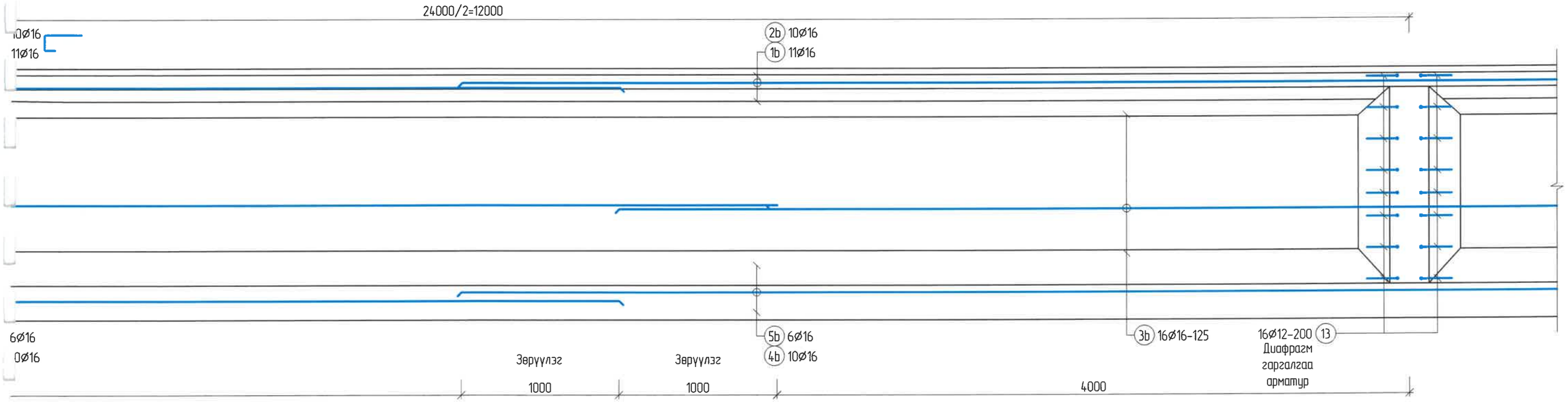

A B C D E F

Анкерлах урт 44d
іохгүй да дамнурууны тегсгэлввс зориулалтын хэрэгсэл ашиглан өргөн

ехгүй да дамнурууны тегсгэлввс зориулалтын хэрэгсэл ашиглан өргөн
ын хавтангийн цутгана

Захиалагч:	Гүйцэтгэгч:	УЛААНБААТАР-МАНДАЛГОВЬ А0201 ЧИГЛЭЛИЙН ЗАМААС СЭРГЭЛЭН СУМ А25 ЧИГЛЭЛИЙН АВТО ЗАМААС СЭРГЭЛЭН СУМ ХҮРЭХ ХОЛБООС ХАТУУ ХУЧИЛТТАЙ АВТО ЗАМ ДАХЬ ГҮҮРИЙН ЗУРАГ ТӨСӨЛ			АБ		
Тав дүгээр Сэргэлэн сум, Зөвсөг өндөрлөг Төсөлт зөвлөх Хөрөө Утас: 88507675	УБ хот, Сүхбаатар дүүрэг 1-хороо, Нарны зам-62 Өнөөн Бизнес С блок 15-р давхар С-1502 өрөө Утас: 77758999	Захирал	Д.Эрдэнэчимэг	ДАМ НУРУУНЫ АРМАТУРЛАЛТ	Масштаб	М1:25	
		Зургийн инж	Б.Ардах		Үе шат	Хуудас	Бүх хуудас
		Гүйцэтгэсэн	Ж.Эрдэлат		А3	7	13
СЭРГЭЛЭН СУМЫН ЗАСАГ ДАРГЫН ТАМГЫН ГАЗАР	"ЭМ АЙ ЗЛ" ХХК	Шалгасан	Б.Нямгэрэл	ШИФР TU-SE/25/006	2025/12 Сар		

5 6 7 8 9 10 11 12 А3.2

ДАМНУРУУНЫ АРМАТУРЧЛАЛ

(ХАЖУУГААС) М 1:25

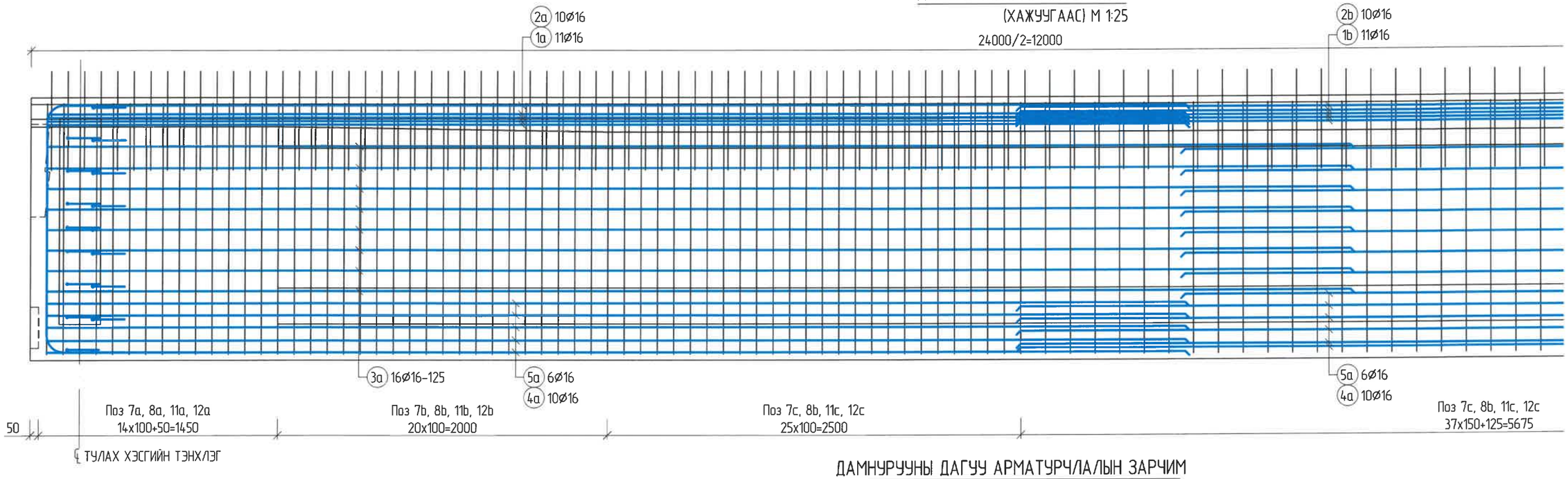

ДАМНУРУУНЫ ДАГУУ АРМАТУРЧЛАЛЫН ЗАРЧИМ

(ХАЖУУГААС) М 1:25

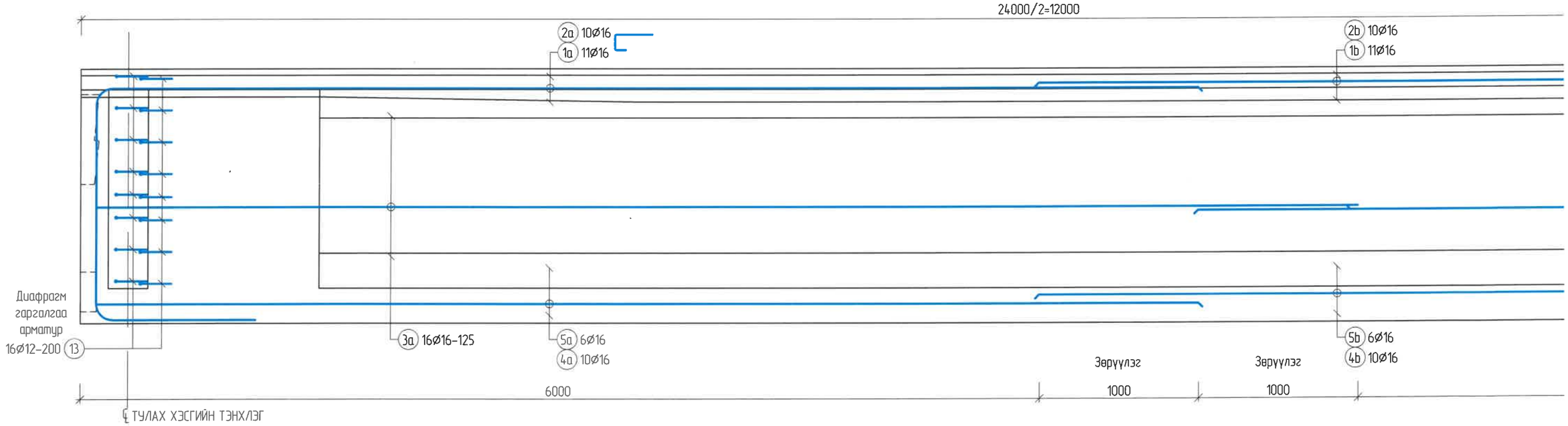

Тайлбар:

1. Хэрэв өөрөөр заагдагүй бол бүх хэмжээг мм-ээр өгөв. Энэ зургийг холбогдох зургуудын хамт хамтатган үзнэ
2. Арматурын хамгаалалтын үе 30 мм байна. Ажлын арматурын анги А400-аас багагүй байна.
3. Арматурын зөрүүлгийн урт 60d-ээс багагүй байх ба зөрүүлэг хийхдээ нэг байрлалд бүх арматурыг давхцуулалгүйгээр сөөлжлүүлэн хийнэ. Анкерлах урт 44d
4. Дамнуруг үлдвэрлэсэн байрлалаар нь эгц босоо байрлалтай хаалгалах бөгөөд ямар ч нөхцөлд дамнуруг хэвтээ байрлалтай байлгаж болохгүй ба дамнуруугны төгсгөлөөс зориулалтын хэрэгсэл ашиглан өргөнө
5. Бетоны анги В40 – өөс багагүй.
6. Арматурын түүвэрт арматурын зөрүүлэгэн залгаасын уртыг нэмж тооцсон болно.
7. Арматурын хэсгийн тодорхойлолтонд заасан хэмжээ нь мм-ээр өгөгдсөн ба тухайн арматурын гадна талаас хэмжсэн уртуud болно
8. Дамнуруг үлдвэрлэсэн байрлалаар нь эгц босоо байрлалтай хаалгалах бөгөөд ямар ч нөхцөлд дамнуруг хэвтээ байрлалтай байлгаж болохгүй ба дамнуруугны төгсгөлөөс зориулалтын хэрэгсэл ашиглан өргөнө
9. Дамнуруг үсгэрсны дараа диафрагм хана болон алгасалын хавтанг цутгах ба дамнуруугны дээрх хоёлд үсгэрмэл хавтанг тавьж алгасалын хавтангийн цутгана.

ДАМНУРУУНЫ ДЭЭД ТАВГИЙН АРМАТУРЧЛАЛ

(ДЭЭРЭЭС) М 1:25

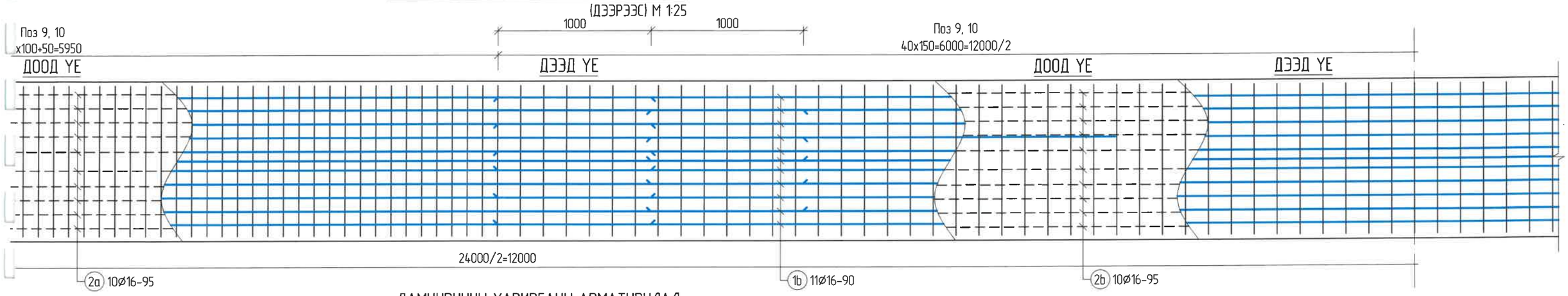

ДАМНУРУУНЫ ХАВИРГАНЫ АРМАТУРЧЛАЛ

(ДЭЭРЭЭС) М 1:25

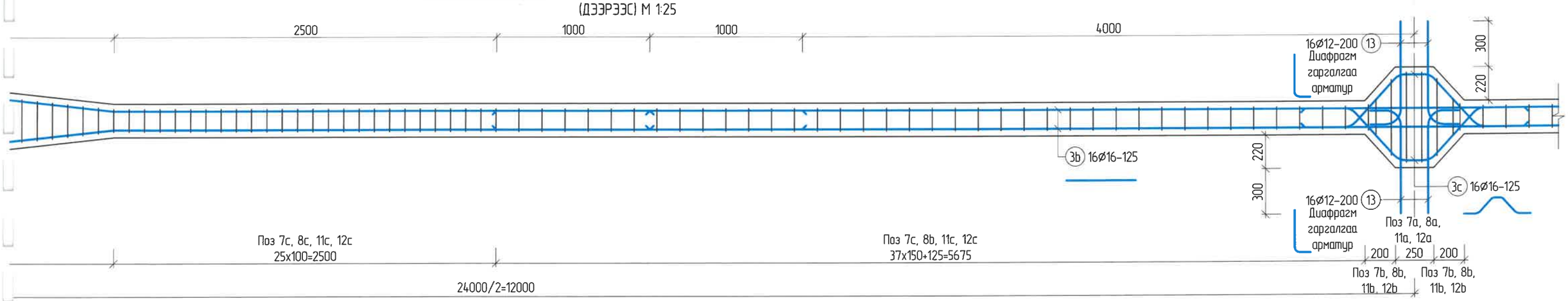

ДАМНУРУУНЫ ДООД ТАВГИЙН АРМАТУРЧЛАЛ

(ДЭЭРЭЭС) М 1:25

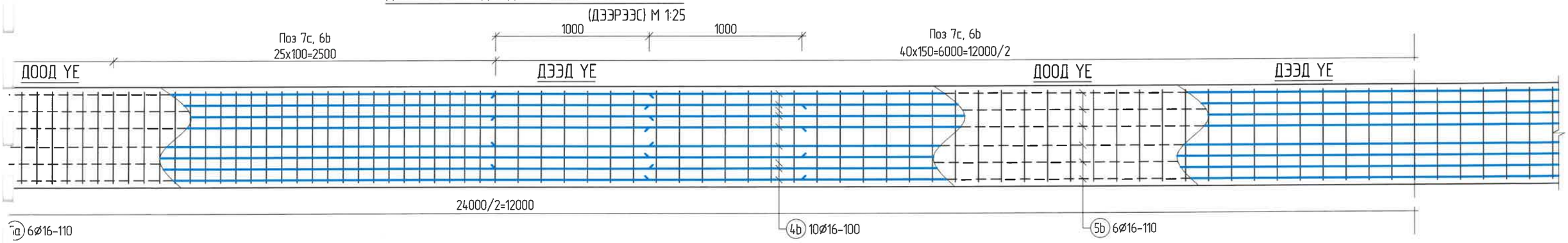

Анкерлах урт 44d

охгүй бол дамнурууны төгсгөлөөс зориулалтын хэрэгсэл ашиглан арганд

охгүй бол дамнурууны төгсгөлөөс зориулалтын хэрэгсэл ашиглан арганд
ын хаалтанд цутгана.

Захиалагч:	Гүйцэтгэгч:	УЛААНБААТАР-МАНДАЛГОВЬ А0201 ЧИГЛЭЛИЙН ЗАМААС СЭРГЭЛЭН СУМ А25 ЧИГЛЭЛИЙН АВТО ЗАМААС СЭРГЭЛЭН СУМ ХҮРЭХ ХОЛБООС ХАТУУ ХУЧИЛТТАЙ АВТО ЗАМ ДАХЬ ГҮҮРИЙН ЗУРАГ ТӨСӨЛ			АБ		
Төв аймаг, Сэргэлэн сум, Засаг дарга Тогтмөнх багийн Утас: 88507675	ХБ хот, Сүхбаатар дүүрэг, 1-р хороо, Нарны зам-62, Оюун бизнес С блок, 15-р давхар С-1502 тоот Утас: 77758999	Захирал	Д.Эрдэнэчимэг	ДАМ НУРУУНЫ АРМАТУРЛАЛТ	Масштаб	М1:25	
		Зургийн инж	Б.Ардах		Үе шат	Хуудас	Бүх хуудас
		Гүйцэтгэсэн	Ж.Эрдэлат		А3	8	13
СЭРГЭЛЭН СУМЫН ЗАСАГ ДАРГЫН ТАМГЫН ГАЗАР	ЭМ АК ЗГ ХХК	Шалгасан	Б.Нямгэрэл	ШИФР: TU-SE/25/006	2025/12 Сар		

А3.2

ДАМНУРУУНЫ ДЭЭД ТАВГИЙН АРМАТУРЧЛАЛ

(ДЭЭРЭЭС) М 1:25

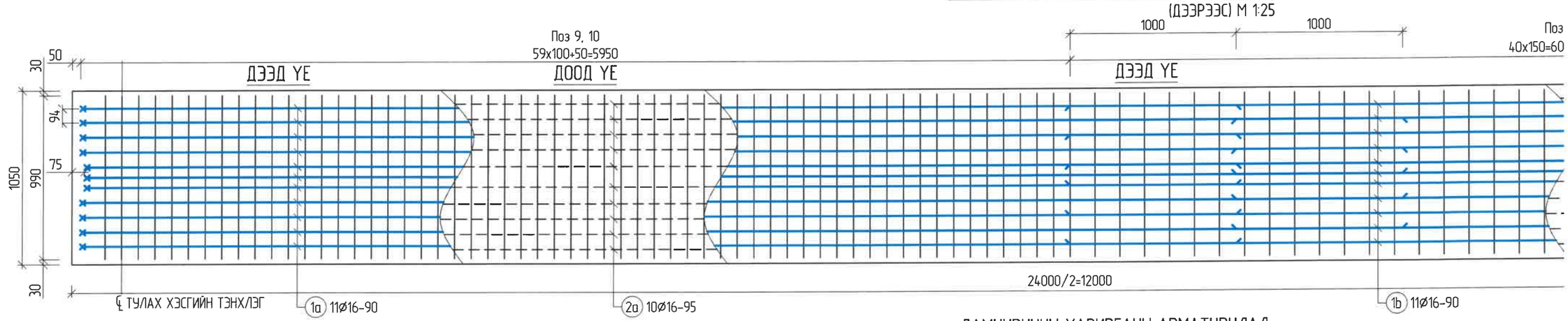

ДАМНУРУУНЫ ХАВИРГАНЫ АРМАТУРЧЛАЛ

(ДЭЭРЭЭС) М 1:25

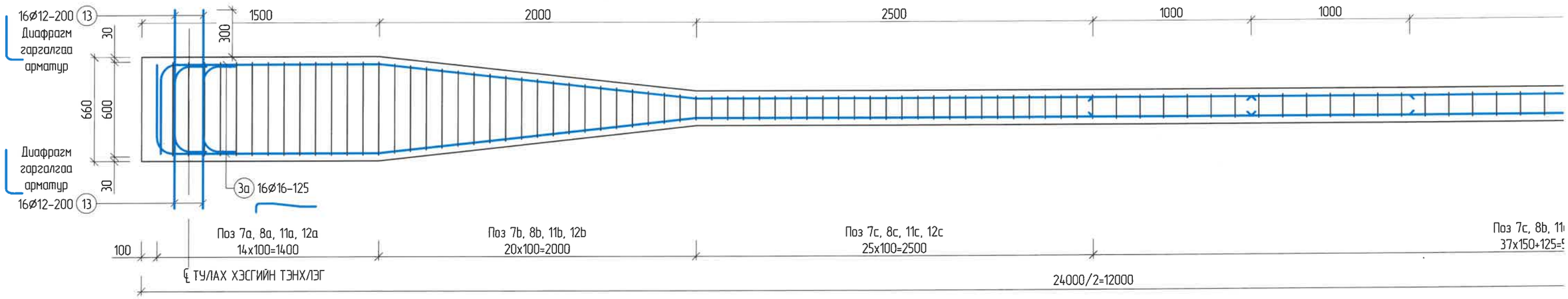

ДАМНУРУУНЫ ДООД ТАВГИЙН АРМАТУРЧЛАЛ

(ДЭЭРЭЭС) М 1:25

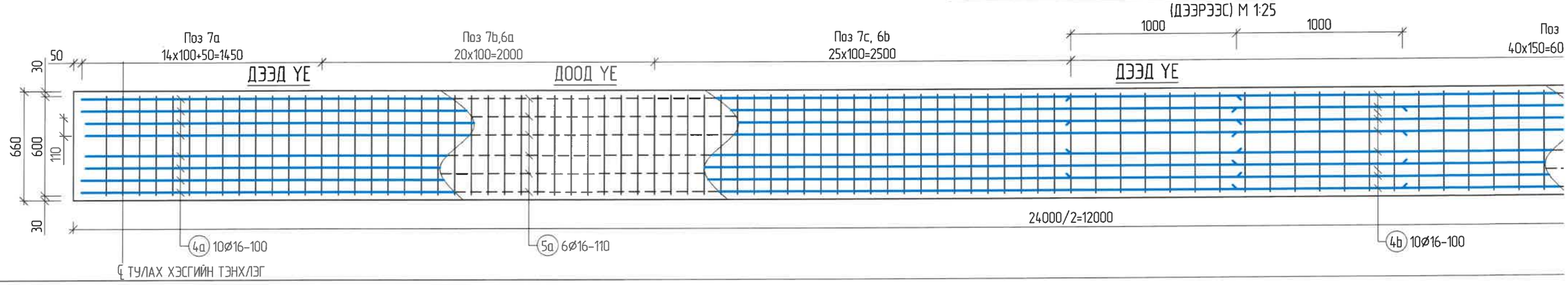

Тайлбар:

1. Хэрэв өөрөөр заагаагүй бол бүх хэмжээг мм-ээр өгөв. Энэ зургийг холбогдох зургуудын хамт хамтатган үзнэ.
2. Арматурын хамгаалалтын үе 30 мм байна. Ажлын арматурын анги А400-аас багагүй байна.
3. Арматурын зөрүүлгийн урт 60d-ээс багагүй байх ба зөрүүлэг хийхдээ нэг байрлалд бүх арматурыг давхцуулалгүйгээр сөөлхлүүлэн хийнэ. Анкерлах урт 44d
4. Дамнуруг үлдвэрлэсэн байрлалаар нь эзц босоо байрлалтай хадгалах бөгөөд ямар ч нөхцөлд дамнуруг хэвтээ байрлалтай байлгаж болохгүй ба дамнуруугны төгсгөлөөс зориулалтын хэрэгсэл ашиглан өргөнө
5. Бетоны анги В40 – өөс багагүй.
6. Арматурын түүвэрт арматурын зөрүүлэгэн залгаасын уртыг нэмж тооцсон болно.
7. Арматурын хэсгийн тодорхойлолтонд заасан хэмжээ нь мм-ээр өгөгдсөн ба тухайн арматурын гадна талаас хэмжсэн уртууд болно
8. Дамнуруг үлдвэрлэсэн байрлалаар нь эзц босоо байрлалтай хадгалах бөгөөд ямар ч нөхцөлд дамнуруг хэвтээ байрлалтай байлгаж болохгүй ба дамнуруугны төгсгөлөөс зориулалтын хэрэгсэл ашиглан өргөнө
9. Дамнуруг үгсарсны дараа диафрагм хана болон алгасалын хавтанг цутгах ба дамнуруугны дээрх ховилд үгсармал хавтанг тавьж алгасалын хавтангийн цутгана.

ДАМНУРУУНЫ ТӨГСГӨЛИЙН ХҮЧИТГЭЛИЙН АНКЕР БАЙРЛАХ ХЭСГИЙН АРМАТУРЧЛАЛ

М 1:25

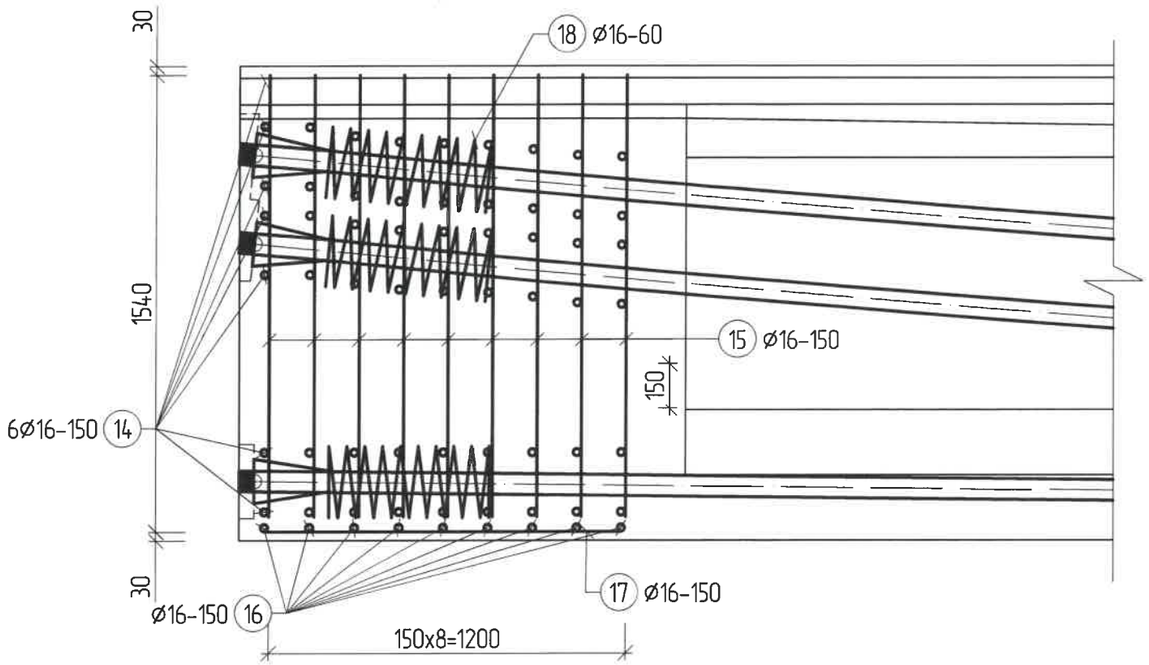

ЦУТГАМАЛ ТӨМӨРБЕТОН ХИЙЦИЙН МАТЕРИАЛЫН ТОДОРХОЙЛОЛТ

ПОЗ.	ТЭМДЭГЛЭГЭЭ	НЭР	Х/Н	ТОО ХЭМЖЭЭ НИЙТ ГҮҮРЭНД
		Хүчитгэлийн материал		
1	ASTM A416 M	7 ороодост хүчитгэлийн ган трасс	ТН	6.58
2	AASHTO эсвэл BS	Конусан хумс	ШИР	504
3	AASHTO эсвэл BS	Анкер	ШИР	56
4	AASHTO эсвэл BS	Хуваарлах хавтан	ШИР	56
5	Ø20-@60 (Ø240 n=9)	Спирал арматур	ШИР	56
6	Цайрдсан хоолой	Хүчитгэлийн суваргийн атираат метал хоолой	М	670.32
7	AASHTO эсвэл BS	Тэлж бэхждэг тусгай цементэн зуурмаг	М3	2.58

Захиалагч:	Гүйцэтгэгч:	УЛААНБААТАР-МАНДАЛГОВЬ А0201 ЧИГЛЭЛИЙН ЗАМААС СЭРГЭЛЭН СУМ А25 ЧИГЛЭЛИЙН АВТО ЗАМААС СЭРГЭЛЭН СУМ ХҮРЭХ ХОЛБООС ХАТУУ ХУЧИЛТТАЙ АВТО ЗАМ ДАХЬ ГҮҮРИЙН ЗУРАГ ТӨСӨЛ			АБ	
Говь-Алтай аймаг, Сэрэгэлэн сум, Зоосог Аварга Торсын эзэмшил бүхэр Утас: 88507615	ЭБ хорт, Сүхбаатар дүүрэг, 1-р хороо, Нарны зоо-62 Ёнхон Билдинг С блок 15-р давхар С-1502 тоот Утас: 77758999	Захирал	Д.Эрдэнэчимэг	ДАМ НУРУУНЫ ТӨГСГӨЛИЙН ХЭСГИЙН АРМАТУРЛАЛТ	Масштаб М1:25
		Зургийн инж	Б.Ардах		Үе шат / Хуудас / Бүх хуудас
		Гүйцэтгэсэн	Ж.Эрдэлат		А3 / 9 / 13
СЭРГЭЛЭН СУМЫН ЗАСАГ ДАРГЫН ТАМГЫН ГАЗАР	"ЭМ АЙ ЭЛ" ХХК	Шалгасан	Б.Нямгэрэл	ШИФР: TU-SE/25/006	2025/12 Сар

А3

ХЭСГИЙН ТОДОРХОЙЛОЛТ

Поз.	Загвар	
24 у/м хучитгэсэн дамнуруу		
1a	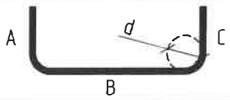	A= 6950 B= 1520 C= 1000 d= 200
3a	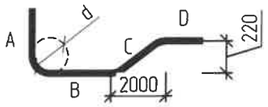	A= 560 B= 1400 C= 2010 D= 4500 d= 200
3c	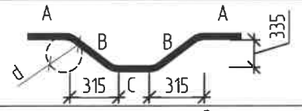	A= 300 B= 465 C= 210 d= 200
4a	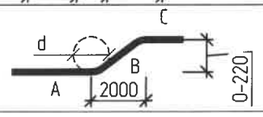	A= 560 B= 1400 C= 2010 d= 200
6a	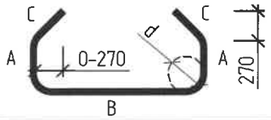	A= 170 B= 600 C= 300 d= 50
6b	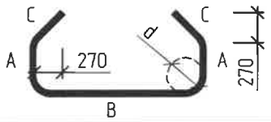	A= 170 B= 600 C= 300 d= 50
7a	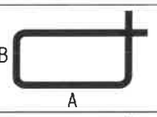	A= 600 B= 1440
7b	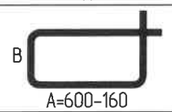	A= 600 A= 160 B= 1440
7c	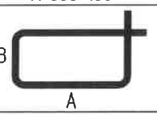	A= 160 B= 1440
8a	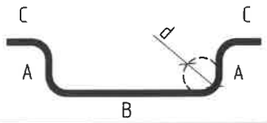	A= 480 B= 600 C= 100 d= 50

ХЭСГИЙН ТОДОРХОЙЛОЛТ

Поз.	Загвар	
24 у/м хучитгэсэн дамнуруу		
8b	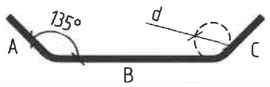	A= 90 B= 440 C= 90 d= 50
8c	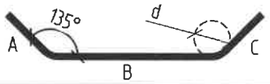	A= 90 B= 450 C= 90 d= 50
9	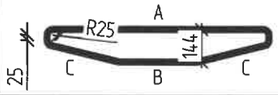	A= 930 B= 350 C= 320 d= 50
10	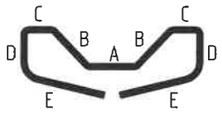	A= 255 B= 295 C= 155 D= 290 E= 400 d= 40
11a	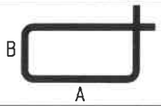	A= 600 B= 610
11b	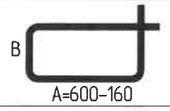	A= 380 B= 610
11c	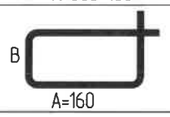	A= 160 B= 610
12a	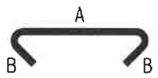	A= 600 B= 75
12b	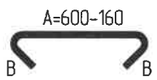	A= 600 A= 160 B= 75
12c	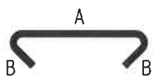	A= 160 B= 75
13	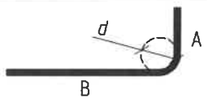	A= 200 B= 700 d= 200

ЦУТГАМАЛ ТӨМӨРБЕТОН ХИЙЦИЙН МАТЕРИАЛЫН ТОДОРХОЙЛОЛТ

ПОЗ.	ТЭМДЭГЛЭГЭЭ	НЭР			ТОО ШИР.	ЖИН /КГ/ НЭГЖ	ЖИН /КГ/ НИЙТ ГҮҮРЭНД
		1 ш 24 у/м хучитгэсэн дамнуруу			7	4453.65	31175.57
1a	ГОСТ 5781-82	⌀ 16	A 400	L= 9350	22	14.76	324.66
1b	ГОСТ 5781-82	⌀ 16	A 400	L= 12000	11	18.94	208.34
2a	ГОСТ 5781-82	⌀ 16	A 400	L= 6900	20	10.89	217.81
2b	ГОСТ 5781-82	⌀ 16	A 400	L= 12000	10	18.94	189.40
3a	ГОСТ 5781-82	⌀ 16	A 400	L= 8425	32	13.30	425.52
3b	ГОСТ 5781-82	⌀ 16	A 400	L= 10000	16	15.78	252.53
3c	ГОСТ 5781-82	⌀ 16	A 400	L= 1750	16	2.76	44.19
4a	ГОСТ 5781-82	⌀ 16	A 400	L= 6950	20	10.97	219.39
4b	ГОСТ 5781-82	⌀ 16	A 400	L= 12000	10	18.94	189.40
5a	ГОСТ 5781-82	⌀ 16	A 400	L= 6950	12	10.97	131.63
5b	ГОСТ 5781-82	⌀ 16	A 400	L= 12000	6	18.94	113.64
6a	ГОСТ 5781-82	⌀ 10	A 400	L= 1675	42	1.03	43.37
6b	ГОСТ 5781-82	⌀ 10	A 400	L= 1675	132	1.03	136.32
7a	ГОСТ 5781-82	⌀ 10	A 400	L= 4150	30	2.56	76.76
7b	ГОСТ 5781-82	⌀ 10	A 400	L= 3700	42	2.28	95.81
7c	ГОСТ 5781-82	⌀ 10	A 400	L= 3260	130	2.01	261.29
8a	ГОСТ 5781-82	⌀ 10	A 400	L= 1625	30	1.00	30.06
8b	ГОСТ 5781-82	⌀ 10	A 400	L= 625	80	0.39	30.83
8c	ГОСТ 5781-82	⌀ 10	A 400	L= 700	264	0.43	113.94
9	ГОСТ 5781-82	⌀ 10	A 400	L= 2180	200	1.34	268.81
10	ГОСТ 5781-82	⌀ 10	A 400	L= 2450	100	1.51	151.05
11a	ГОСТ 5781-82	⌀ 10	A 400	L= 2500	30	1.54	46.24
11b	ГОСТ 5781-82	⌀ 10	A 400	L= 2050	40	1.26	50.56
11c	ГОСТ 5781-82	⌀ 10	A 400	L= 1600	115	0.99	113.44
12a	ГОСТ 5781-82	⌀ 8	A 400	L= 1600	150	0.63	94.70
12b	ГОСТ 5781-82	⌀ 8	A 400	L= 525	200	0.21	41.43
12c	ГОСТ 5781-82	⌀ 8	A 400	L= 300	650	0.12	76.94
13	ГОСТ 5781-82	⌀ 12	A 400	L= 850	96	0.75	72.45
14-18	ГОСТ 5781-82	⌀ 16	A 400	L= 274430	1	433.14	433.14
		Материал					
		Бетон B40 /м3/ V= 17.71*7=123.97					

Захиалагч:	Гүйцэтгэгч:	УЛААНБААТАР-МАНДАЛГОВЬ А0201 ЧИГЛЭЛИЙН ЗАМААС СЭРГЭЛЭН СУМ А25 ЧИГЛЭЛИЙН АВТО ЗАМААС СЭРГЭЛЭН СУМ ХҮРЭХ ХОЛБООС ХАТУУ ХУЧИЛТТАЙ АВТО ЗАМ ДАХЬ ГҮҮРИЙН ЗУРАГ ТӨСӨЛ			АБ		
Төв аймаг, Сэргэлэн сум, Засаг дарга, Тэнэгэн газаран баар Утас: 88507615	"БЕ ХХК" Сүүдэвчир Өүрэл 1-хороо нарны зам-62 Ч-ын Бөмбөлөг С блок 15-р давхар С-1502 тоот Утас: 77758999	Захирал	Д.Эрдэнэчимэг	ДАМ НУРУУНЫ АРМАТУРЫН МАТАЛТЫН СХЕМ, АРМАТУРЫН ТОДОРХОЛОЛТ	Масштаб		М1:
		Зургийн инж	Б.Арвах		Үе шат	Хуудас	Бүх хуудас
		Гүйцэтгэсэн	Ж.Эрдэлат		А3	10	13
СЭРГЭЛЭН СУМЫН ЗАСАГ ДАРГЫН ТАМГЫН ГАЗАР	"ЭН АЙ ЭЛ" ХХК	Шалгасан	Б.Нямзэрэл	ШИФР. TU-SE/25/006	2025/12 Сар		

А3

ЗАХЫН БОЛОН ЗАВСРЫН ДИАФРАГМ ХАНЫН АРМАТУРЧЛАЛ

М 1:25

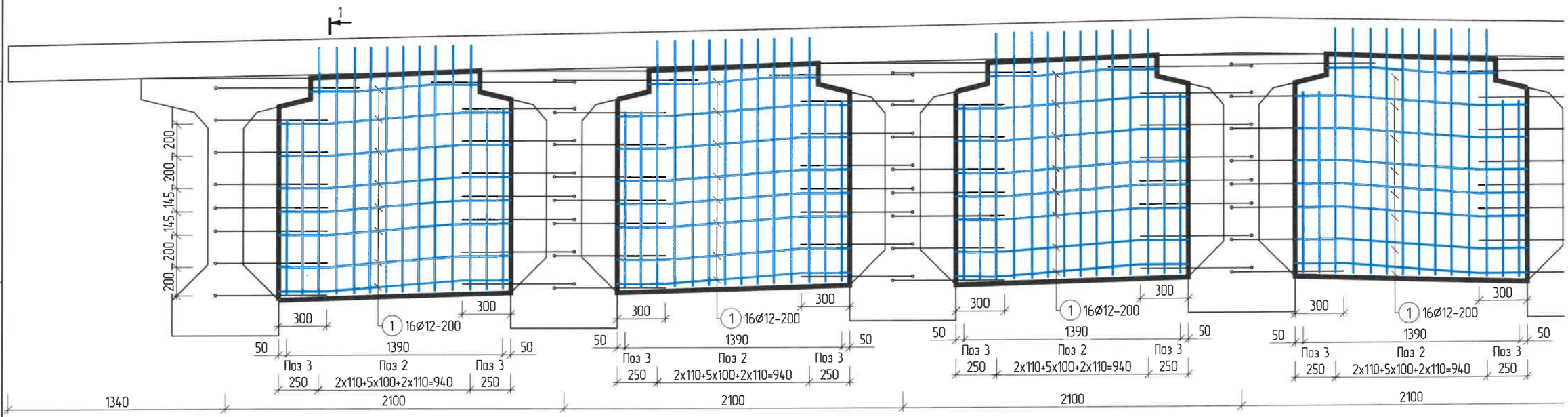

1 - 1

М 1:25

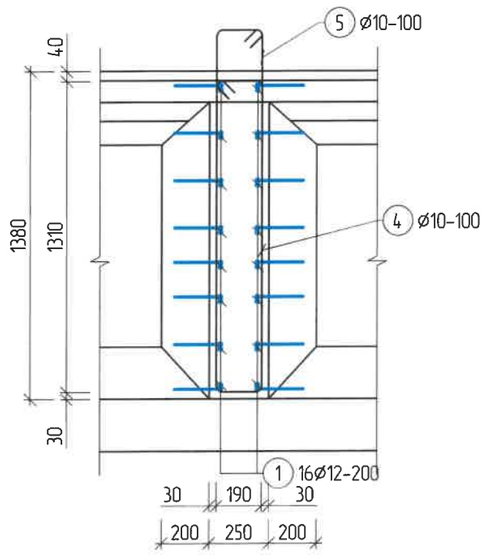

ХЭСГИЙН ТОДОРХОЙЛОЛТ

Поз.	Загвар	
1 Алгасал дахь диафрагм		
2	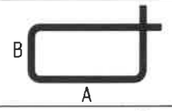	A= 1525 B= 190
3	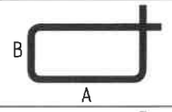	A= 1090 B= 190
4	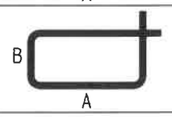	A= 1300 B= 190
5		A= 200 B= 75

ЦУТГАМАЛ ТӨМӨРБЕТОН ХИЙЦИЙН МАТЕРИАЛЫН ТОДОРХОЙЛОЛТ

ПОЗ.	ТЭМДЭГЛЭГЭЭ	НЭР			ТОО ШИР.	ЖИН /КГ/	
						НЭГЖ	НИЙТ ГҮҮРЭНД
		1 алгасал дахь диафрагм			1	1575.68	1575.68
1	ГОСТ 5781-82	Ø 12	A 400	L= 1450	288	1.29	370.75
2	ГОСТ 5781-82	Ø 10	A 400	L= 3475	180	2.14	385.64
3	ГОСТ 5781-82	Ø 10	A 400	L= 2625	72	1.62	116.53
4	ГОСТ 5781-82	Ø 10	A 400	L= 3025	306	1.87	570.70
5	ГОСТ 5781-82	Ø 10	A 400	L= 350	612	0.22	132.06
		Материал					
		Бетон B40 /м3/ V= 15.96*1=15.96					

Захиалагч:	Гүйцэтгэгч	УЛААНБААТАР-МАНДАЛГОВЬ А0201 ЧИГЛЭЛИЙН ЗАМААС СЭРГЭЛЭН СУМ А25 ЧИГЛЭЛИЙН АВТО ЗАМААС СЭРГЭЛЭН СУМ ХҮРЭХ ХОЛБООС ХАТУУ ХУЧИЛТТАЙ АВТО ЗАМ ДАХЬ ГҮҮРИЙН ЗҮРАГ ТӨСӨЛ			АБ		
Төв аймаг Сэргэлэн сум, Засаг дарлын Тогтлын газрын баруун Утас: 88507615	ЭБА ХХК Хан-Уул дүүрэг, 1-р хороо Нарны зам-62 Ёнсан бизнес Б, 6 давх 15-р давхар С-1502 тоот Утас: 77758999	Захирал	Д.Эрдэнэчимэг	ЗАХЫН БОЛОН ЗАВСРЫН ДИАФРАГМЫН АРМАТУРЛАЛТ, МАТАЛТЫН СХЕМ АРМАТУРЫН ТОДОРХОЙЛОЛТ	Масштаб		М1.25
		Зургийн инж	Б.Ардах		Үе шат	Хуудас	Бүх хуудас
		Гүйцэтгэсэн	Ж.Эрдэлат		А3	11	13
СЭРГЭЛЭН СУМЫН ЗАСАГ ДАРГЫН ТАМГЫН ГАЗАР	ЭМ АЙ ЗЛТ ХХК	Шалгасан	Б.Нямгэрэл	ШИФР. TU-SE/25/006	2025/12 Сар		

А3

АЛГАСАЛЫН ХАВТАНГИЙН АРМАТУРЧЛАЛ
(ДЭЭРЭЭС) М 1:100

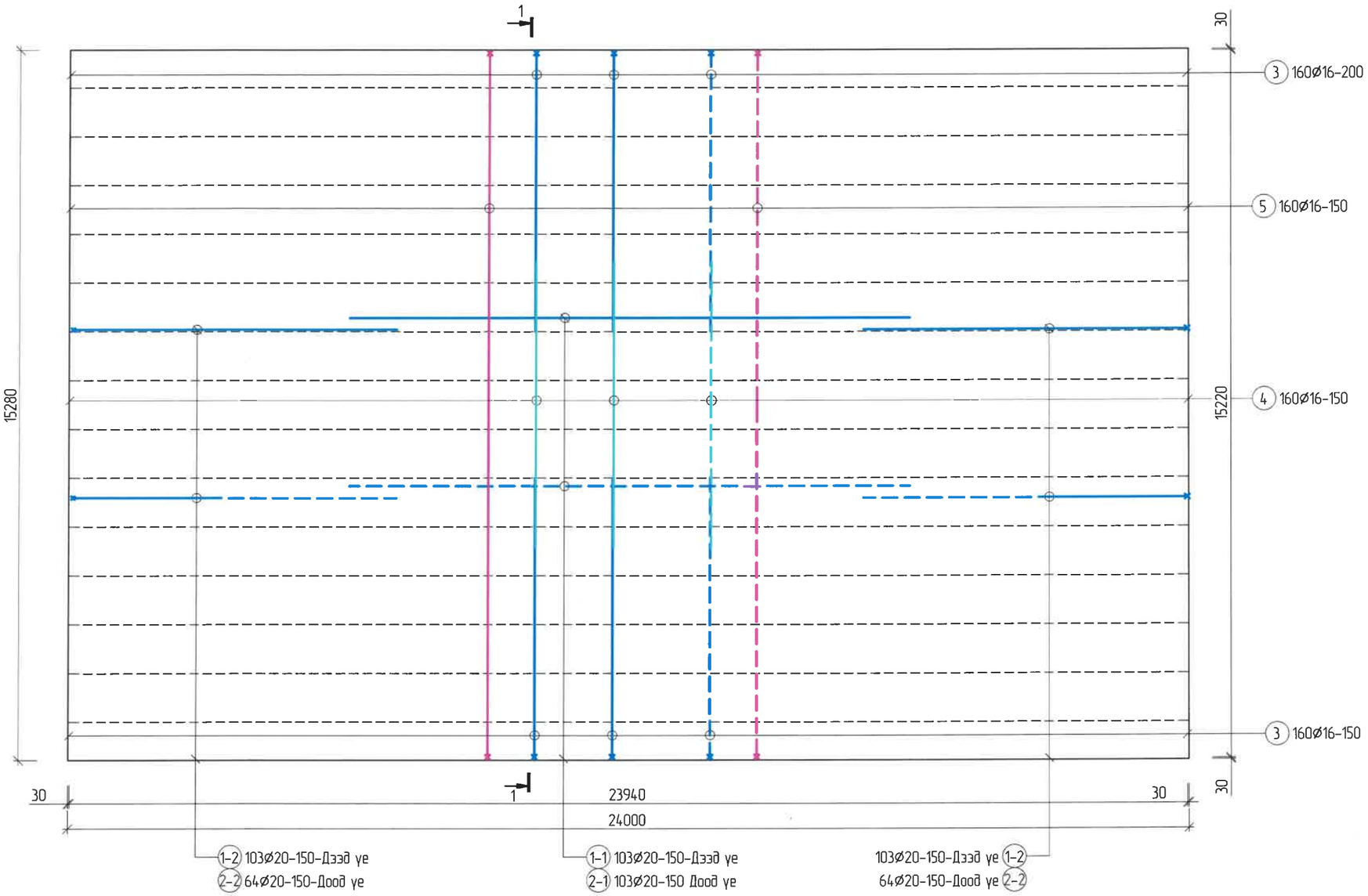

Захиалагч:	Гүйцэтгэгч:	УЛААНБААТАР-МАНДАЛГОВЬ А0201 ЧИГЛЭЛИЙН ЗАМААС СЭРГЭЛЭН СУМ А25 ЧИГЛЭЛИЙН АВТО ЗАМААС СЭРГЭЛЭН СУМ ХҮРЭХ ХОЛБООС ХАТГУУ ХУЧИЛТТАЙ АВТО ЗАМ ДАХЬ ГҮҮРИЙН ЗУРАГ ТӨСӨЛ			АБ
Говь-Алтай аймаг, Сэргэлэн сум, Эрдэс баяжуулах Төслийн газарын баруун Утас: 88507615	ЧБ хороо, Сүхбаатар дүүрэг, 1-р хороо, Нарны зам-62 Өнөөгийн Багахангай С блок 15-р давхар С-1502 тоот Утас: 77758999	Захирал: Д.Эрдэнэчимэг	ЗОРЧИХ ХЭСГИЙН ХУЧИЛТЫН ХАВТАНГИЙН АРМАТУР/ЛАЛТ	Масштаб М1:100	
		Зургийн инж: Б.Ардах		Үе шат / Хуудас / Бүх хуудас	
		Гүйцэтгэсэн: Ж.Эрдэлат		А3 / 12 / 13	
СЭРГЭЛЭН СУМЫН ЗАСАГ ДАРГЫН ТАМГЫН ГАЗАР	"ЭМ АЙ ЭЛ" ХХК	Шалгасан: Б.Нямгэрэл	ШИФР: TU-SE/25/006	2025/12 Сар	

А3

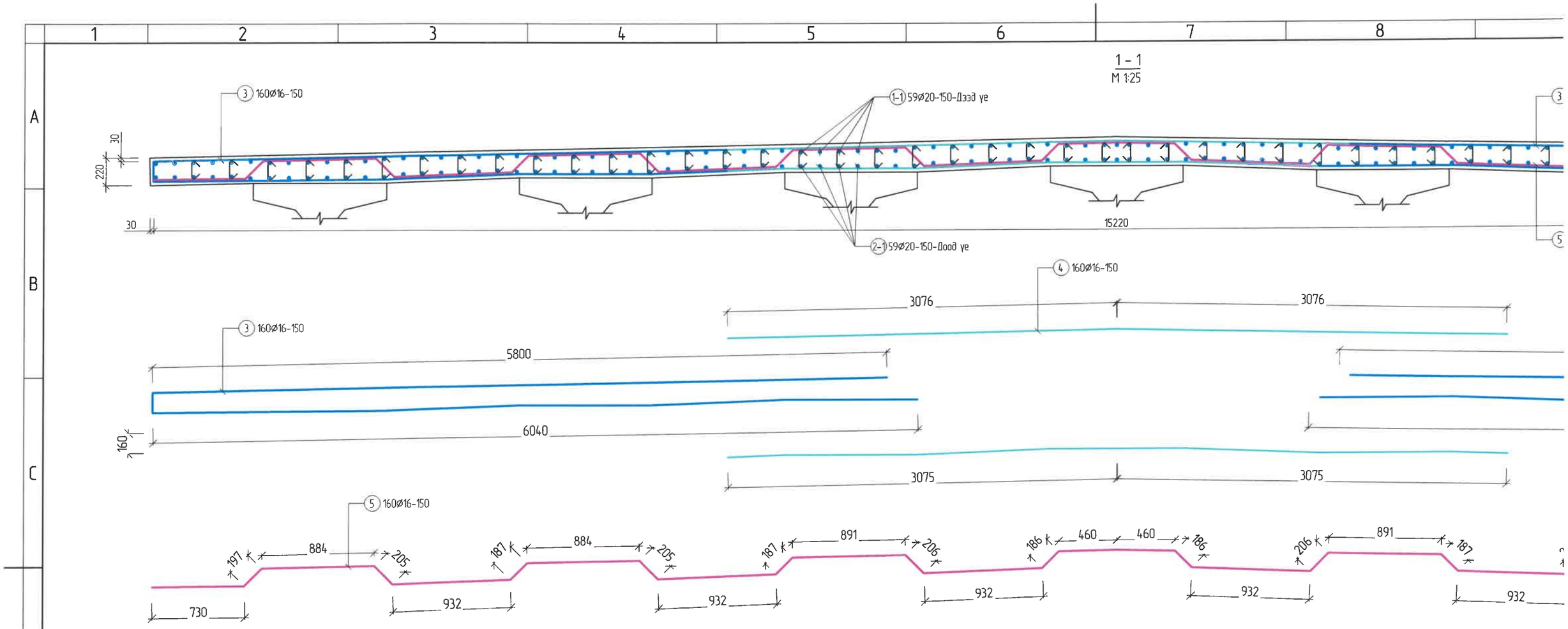

ХЭСГИЙН ТОДОРХОЙЛОЛТ

Поз.	Загвар	
Алгасалын хавтан		
6	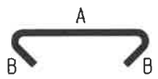	A= 170 B= 50
7	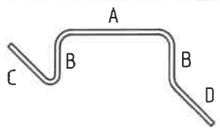	A= 1200 B= 170 C= 500 D= 500 d= 80

ЦУТГАМАЛ ТӨМӨРБЕТОН ХИЙЦИЙН МАТЕРИАЛЫН ТОДОРХОЙЛОЛТ

ПОЗ.	ТЭМДЭГЛЭГЭЭ	НЭР	ТОО ШИР.	ЖИН /КГ/ НЭГЖ	ЖИН /КГ/ НИЙТ ГҮҮРЭНД
		Алгасалын хавтан (1алгасалд)	1	34096.37	34096.37
1-1	ГОСТ 5781-82	Ø 20 A 400 L= 12000	103	29.59	3048.16
1-2	ГОСТ 5781-82	Ø 20 A 400 L= 8120	206	20.03	4125.18
2-1	ГОСТ 5781-82	Ø 20 A 400 L= 12000	103	29.59	3048.16
2-2	ГОСТ 5781-82	Ø 20 A 400 L= 8120	206	20.03	4125.18
3	ГОСТ 5781-82	Ø 20 A 400 L= 12000	320	29.59	9470.01
4	ГОСТ 5781-82	Ø 16 A 400 L= 6200	320	9.79	3131.42
5	ГОСТ 5781-82	Ø 16 A 400 L= 17000	160	26.83	4293.07
6	ГОСТ 5781-82	Ø 10 A 400 L= 310	3840	0.19	733.93
7	ГОСТ 5781-82	Ø 16 A 400 L= 2400	560	3.79	2121.28
		Материал			
		Бетон B40 /м3/ V= 80.68*1=80.68			

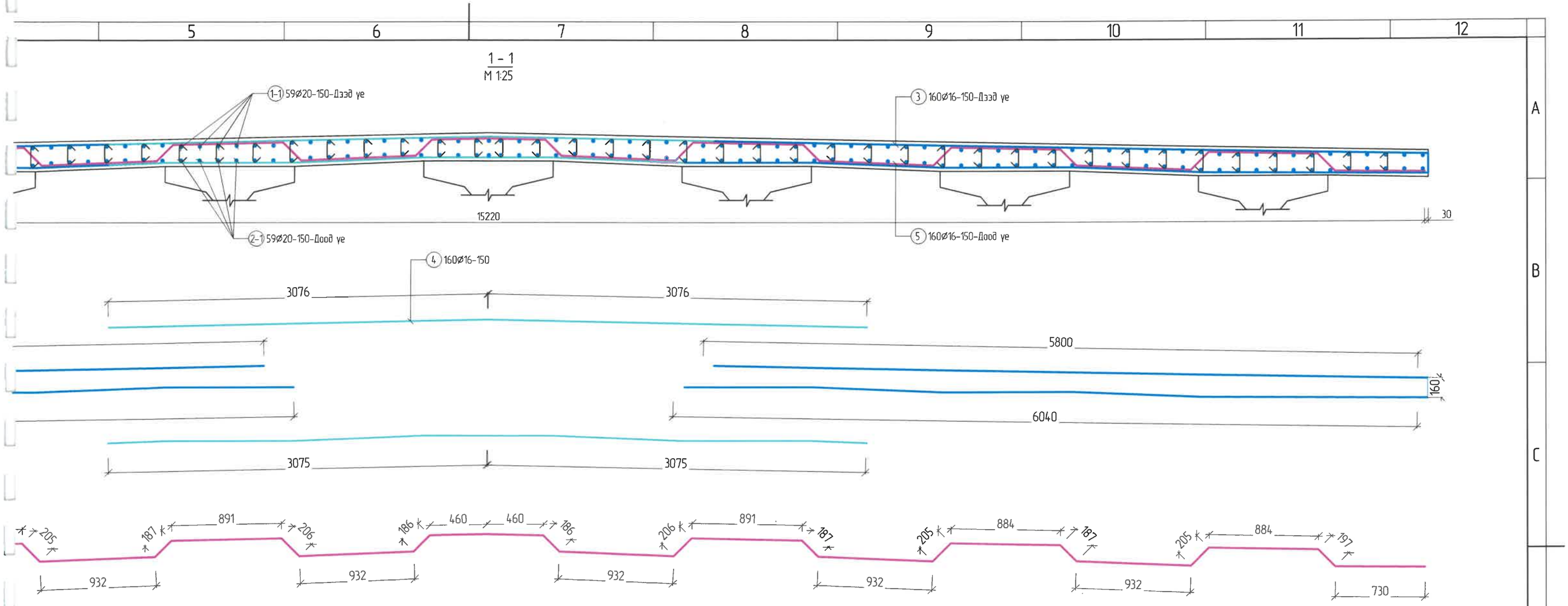

ЦУТГАМАЛ ТӨМӨРБЕТОН ХИЙЦИЙН МАТЕРИАЛЫН ТОДОРХОЙЛОЛТ

ТОД.	ТЭМДЭГЛЭГЭЭ	НЭР			ТОО ШИР.	ЖИН /КГ/ НЭГЖ	ЖИН /КГ/ НИЙТ ГҮҮРЭНД
		Алгасалын хавтан (1алгасалд)			1	34096.37	34096.37
1-1	ГОСТ 5781-82	Ø 20	А 400	L= 12000	103	29.59	3048.16
1-2	ГОСТ 5781-82	Ø 20	А 400	L= 8120	206	20.03	4125.18
2-1	ГОСТ 5781-82	Ø 20	А 400	L= 12000	103	29.59	3048.16
2-2	ГОСТ 5781-82	Ø 20	А 400	L= 8120	206	20.03	4125.18
3	ГОСТ 5781-82	Ø 20	А 400	L= 12000	320	29.59	9470.01
4	ГОСТ 5781-82	Ø 16	А 400	L= 6200	320	9.79	3131.42
5	ГОСТ 5781-82	Ø 16	А 400	L= 17000	160	26.83	4293.07
6	ГОСТ 5781-82	Ø 10	А 400	L= 310	3840	0.19	733.93
7	ГОСТ 5781-82	Ø 16	А 400	L= 2400	560	3.79	2121.28
		Материал					
		Бетон В40 /м3/ V= 80.68*1=80.68					

Захиалагч:	Гүйцэтгэгч:	УЛААНБААТАР-МАНДАЛГОВЬ А0201 ЧИГЛЭЛИЙН ЗАМААС СЭРГЭЛЭН СУМ А25 ЧИГЛЭЛИЙН АВТО ЗАМААС СЭРГЭЛЭН СУМ ХҮРЭХ ХОЛБООС ХАТУУ ХУЧИЛТТАЙ АВТО ЗАМ ДАХЬ ГҮҮРИЙН ЗҮРАГ ТӨСӨЛ			АБ
Төв аймаг, Сэргэлэн сум, Засаг захирлын Тамгын газрын баар Утас: 88507615	15 хоч, Сүхбаатар дүүрэг, 1-хороо Нарны зам-62, Оюун Бөмбөлөг С блок 15-р давхар С-1502 тоотод Утас: 77758999	Захирал	Д.Эрдэнэчимэг	ЗОРЧИХ ХЭСГИЙН ХУЧИЛТЫН ХАВТАНГИЙН АРМАТУРЛАЛТ	Масштаб М1:25
		Зургийн инж	Б.Ардах		Үе шат / Хуудас / Бүх хуудас
		Гүйцэтгэсэн	Ж.Эрдэлат		А3 / 13 / 13
СЭРГЭЛЭН СУМЫН ЗАСАГ ДАРГЫН ТАМГЫН ГАЗАР	ЭМ АЙ ЗЛГ ХХК	Шалгасан	Б.Нямгэрэл	ШИФР. TU-SE/25/006	2025/12 Сар

5 6 7 8 9 10 11 12 А3.2

1-1
M 1:50

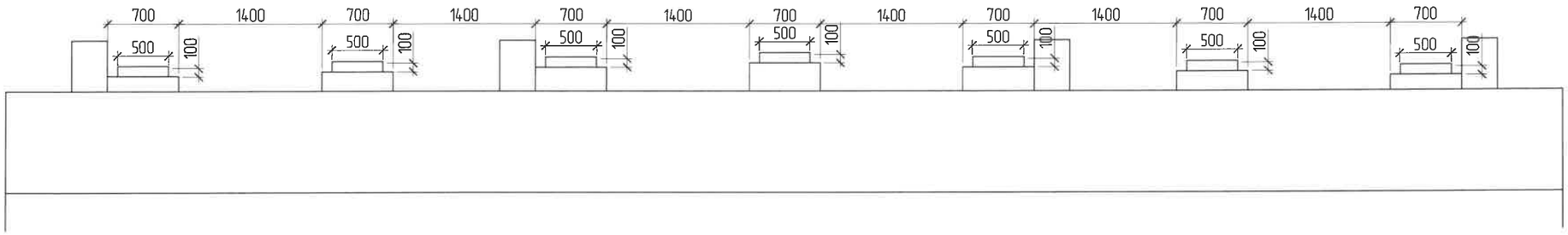

2-2
M 1:50

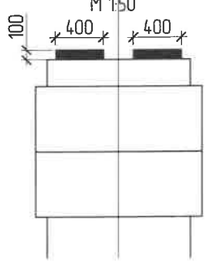

3-3
M 1:50

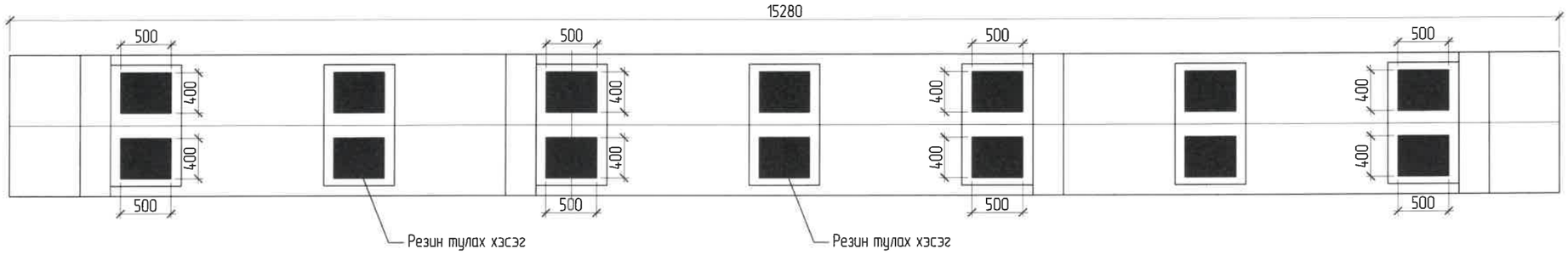

РЕЗИНЭН ТУЛАХ ХЭСГИЙН ТОО ХЭМЖЭЭ

№	Элемент	Хэмжих нэгж	Нэг завсрын тулгуурт орох тоо	Нэг захын тулгуурт орох тоо
1	Резинэн тулах хэсэг	ш	10	5

РЕЗИНЭН ТУЛАХ ХЭСЭГ M1:10

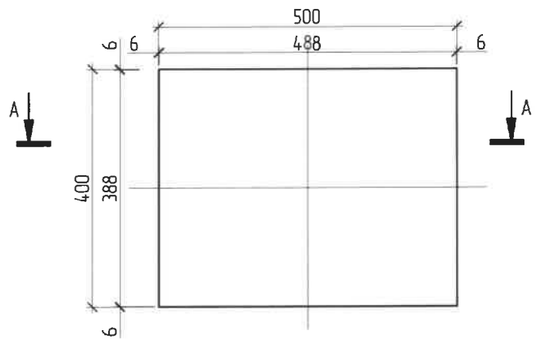

ОГТЛОЛ А-А M1:10

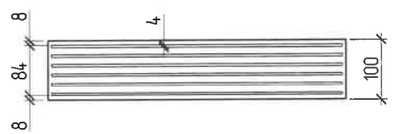

Тайлбар:

1. Тулах хэсгийн резин үеүүд болон тэдгээрийн хоорондын ган листний ажиллагаа нь AASHTO-ийн M25-ын шаардлагыг хангасан байх шаардлагатай. Ган лист нь ASTMA 570-ын дагуу бэлтгэгдэх ба 570M ба 250 ангилалд хамаарна.
2. Резин тулах хэсгийн цутгах байдлаар хийх ба бүх листүүд нь резинтэй наалдаж, бүх резинүүд нь өндөр даралт ба температурт нэгэн зэрэг хийгдэнэ
3. Резин нь 100%-ийн хлорфен байна. Байгалийн каучук буюу синтетик каучук зэрэг материал хэрэглэхийг хориглоно.
4. Тулах хэсэг нь нарны хурц туяа болон гэнэтийн хөлдөлтөөс хамгаалагдсан байна.
5. Тулах хэсгийг зөвхөн зөвшөөрөгдсөн нийлүүлэгчээс авна. Тулах хэсэг дээр үйлдвэрээс нийлүүлсэн дугаар үйлдвэрийн нэр байна. Бэлтгэн нийлүүлэгч нь туршилтын үр дүн харуулсан материалаар хангах естой.
6. Тулах хэсгийн шахалтын даац нь 4050кН байна.

Захиалагч	Гүйцэтгэгч:	УЛААНБААТАР-МАНДАЛГОВЬ А0201 ЧИГЛЭЛИЙН ЗАМААС СЭРГЭЛЭН СУМ А25 ЧИГЛЭЛИЙН АВТО ЗАМААС СЭРГЭЛЭН СУМ ХУРЭХ ХОЛБООС ХАТУУ ХУЧИЛТТАЙ АВТО ЗАМ ДАХЬ ГҮҮРИЙН ЗУРАГ ТӨСӨЛ			ТХ		
Төв аймаг, Сэргэлэн сум, Эрдэс баяны Говьсүмбэр сумын Нутаг дэвсгэр 1/мод: 88507675	УБ хот, Сүхбаатар дүүрэг, 1-р хороо, Нарны зам-62, Өнөөн Бөгөөдөй Е. Блок 15-р давхар С-1503 утас 77759999	Захирал	Д.Эрдэнэчимэг		ЧӨН ТУЛАХ ХЭСЭГ	Масштаб	M1:50
		Зургийн инж	Б.Ардах			Үе шат / Хуудас / Бүх хуудас	
		Гүйцэтгэсэн	Ж.Эрдэнэлт			А3 / 1 / 1	
СЭРГЭЛЭН СУМЫН ЗАСАГ ДАРГЫН ТАМГЫН ГАЗАР	"ЭМ АЙ ЭЛ" ХХК	Шалгасан	Б.Нямгэрэл		ШИФР TU-SE/25/006	2025/12 Сар	

А3

№	Зургийн нэр	Хуудасны тоо	Нийт хуудас
БҮЛЭГ 3	ГҮҮРИЙН ЯВАХ АНГИЙН БҮТЭЭЦ, ЭЛЕМЕНТИЙН ЗУРАГ		
3.1	Хэв гажилтын заадас	1	42
3.2	Гүүрийн төмөрбетон аюулгүйн хашлага	2	44
3.3	Гүүрийн явган хүний замын хайс, хашлага	1	45
3.4	Ус зайлуулах цорго	1	46
3.5	Гүүрийн зорчих хэсгийн явах ангийн зураг	1	47
3.6	Хамгаалалтын арматурласан үе бетоны зураг	2	49

ХЭВ ГАЖИЛТЫН ЗААДАС

ОГТЛОЛ А-А

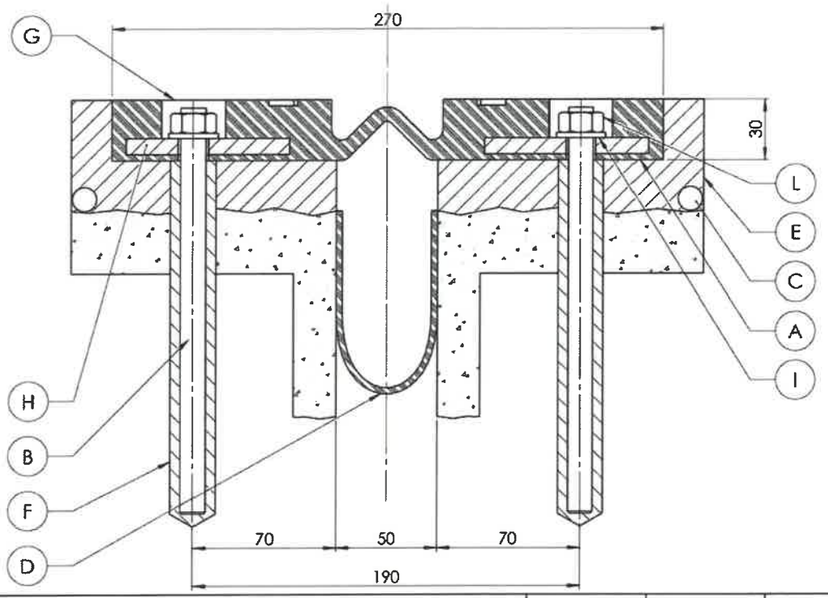

ОГТЛОЛ В-В

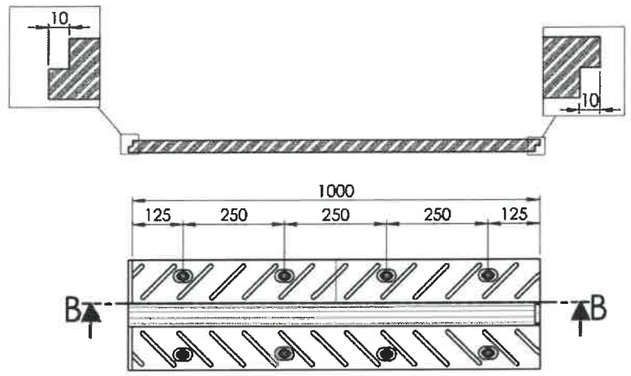

ХАРАГДАХ БАЙДАЛ

Резин техник үзүүлэлт	Хэмжих нэгж	Утга	UNI туршилтын арга
Номинал хатуулаг	Shore A3	60	868
Хатуулгийн хязгаар	Shore A3	55 ÷ 65	
Нарийвчилсан хатуулгийн зөвшөөрөгдөх хязгаар	Shore A3	± 5	
Тасрах ачаалал	N/mm^2	> 155	6065
Тасрах үеийн суналт	%	> 450	6065
70° 24цагт 25%-ийн шахсаны дараах үлдэгдэл хэв гажилт	%	< 20	4913
70° 96 цагт 25%-ийн дулааны үйлчлэлийн дараах хатуулгын хамгийн их өөрчлөлт	Shore A3	±10	5408
Суналтын тасралтын хамгийн их өөрчлөлт	%	-15	5408
Тасралтын өөрчлөлтын хамгийн их суналтын өөрчлөлт	%	-20	5408
Озоны эсэргүүцэл 50 (зуун саяд нэг хэсэг) 20% суналттай 96 цаг 40°C-д		Хагаралгүй	6067 6068
Хэврэгших температурын хязгаар	°C	< - 25	7320
Металын цохилт	N/mm	> 10	5405
G хэлбэр	N/mm^2	0.9	CNR 10018
Модулын хүлцэх алдаа	%	± 15	
Ган хавтангийн техник үзүүлэлт	**Хэмжих нэгж**	**Утга**	**UNI туршилтын арга**
Суналтын үеийн тасрах хязгаар	N/mm^2	R > 430	10025
Уян налархайн хязгаар	N/mm^2	Rs > 275	10025
Тасрах үеийн суналт	%	A > 23%	10025

Тэмдэглэгээ	Материалын нэр	Төрөл	Норм	Хэмжээс
A	GIUNTO F.50 Хэв гажилтын заадас		CNR 10018/99	270x30x1000
B	Анкер болт	Цайрдсан ган		M12x200
C	Ус зайлуулах хоолой			
D	Хэлбэржүүлсэн резин			300x2
E	Битүүмжлэх зуурмаг			
F	Анкерийн цавуу			Ø22
G	Полиуретан резин			
H	Ган хавтан			
I	Шайба			Ø24.5
L	Гайка	8.80	Uni 3740	M12
			Нийт жин	15.50кг

ТАЙЛБАР:

1. Ижил төрлийн үзүүлэлтэй өөр үйлдвэрлэгчийн хэв гажилтын заадсыг хэрэглэж болно.
2. Бусад маркийн хэв гажилтыг зөвлөхийн зөвшөөрлөөр хийж болно.
3. Хэв гажилтын заадсанд ашиглах резинэн материал нь -40°C хүртэлх даага температурын нөхцөлд ажиллах чадвартай байх ёстой.

Захиалагч:	Гүйцэтгэгч:	УЛААНБААТАР-МАНДАЛГОВЬ А0201 ЧИГЛЭЛИЙН ЗАМААС СЭРГЭЛЭН СУМ А25 ЧИГЛЭЛИЙН АВТО ЗАМААС СЭРГЭЛЭН СУМ ХҮРЭХ ХОЛБООС ХАТУУ ХУЧИЛТТАЙ АВТО ЗАМ ДАХЬ ГҮҮРИЙН ЗУРАГ ТӨСӨЛ				ХГЗ		
Говь аймаг, Сэргэлэн сум, Засаг дарын Төрөөс дээшлэн бөөр Утас: 88507615	Чб хот, Сүхбаатар дүүрэг 1-хороо, Норны зам-62 Ёнхон Билдинг С блок 15-р давхар С-1502 тоот Утас: 77756999	Захирал	Д.Эрдэнэчимэг		ХЭВ ГАЖИЛТЫН ЗААДАСНЫ БҮТЭЭЦ	Масштаб		М1
		Зургийн инж	Б.Ардах			Үе шат	Хуудас	Бүх хуудас
		Гүйцэтгэсэн	Ж.Эрдэлат			А3	1	1
СЭРГЭЛЭН СУМЫН ЗАСАГ ДАРГЫН ТАМГЫН ГАЗАР	"ЭМ АЙ ЭЛ" ХХК	Шалгасан	Б.Нямгэрэл		ШИФР: TU-SE/25/006	2025/12 Сар		

Дагуу огтлол
М 1:50

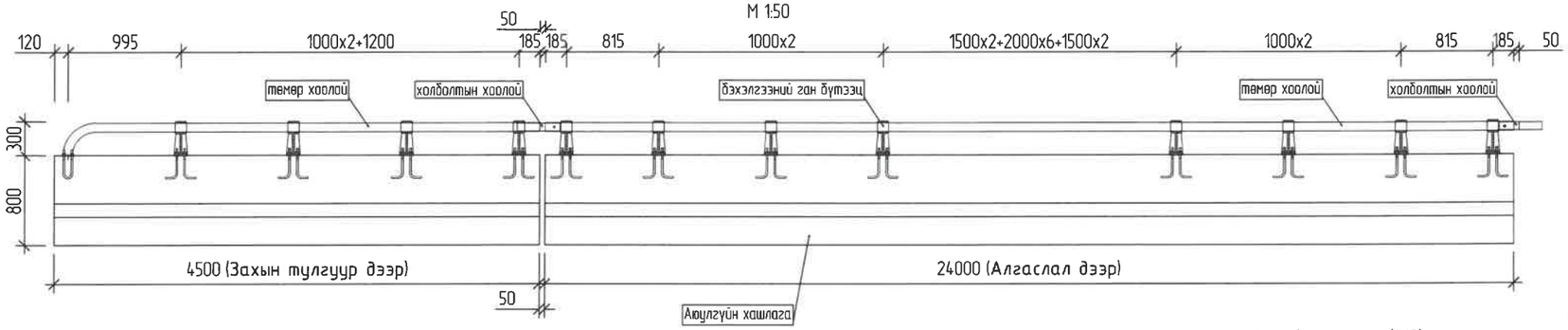

Хөндлөн огтлол
М 1:20

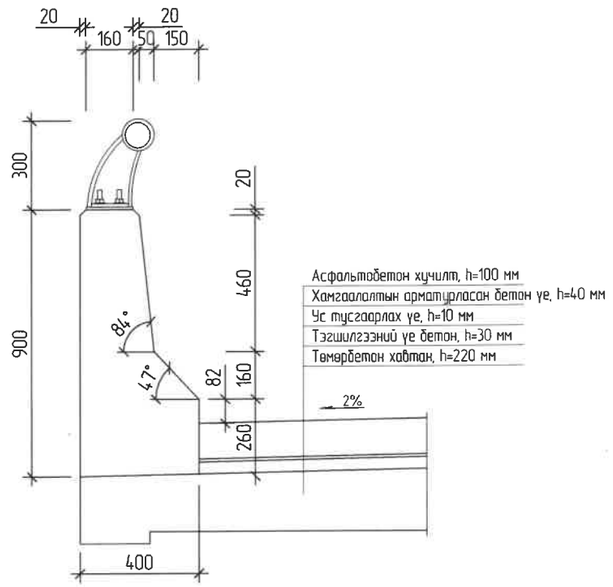

Төмөр хайсны деталь хэсэг (1:10)

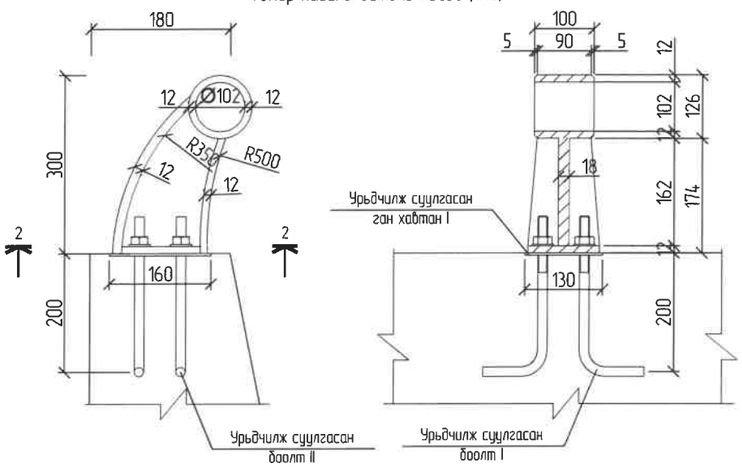

Төмөр хайсны төгсгөлийн хэсгийн бүтээц (1:10)

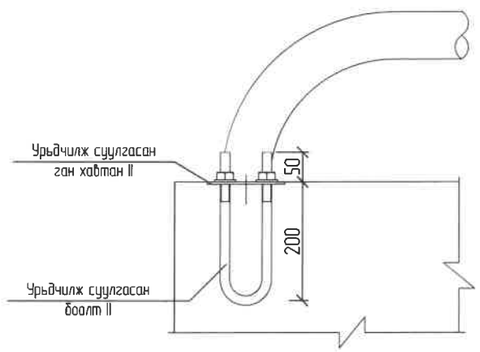

Хоолойн өргөтгөл (1:10)

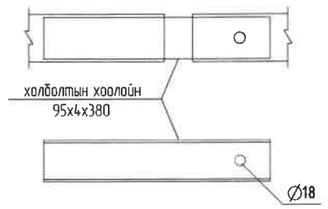

Ховилын деталь (1:10)

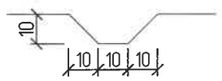

2-2

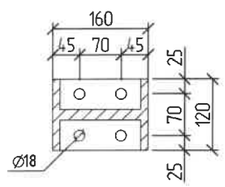

Урьдчилж суулгасан ган лист I (1:10)

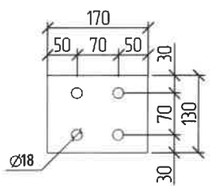

Урьдчилж суулгасан ган лист II (1:10)

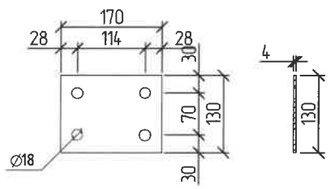

Бэхэлгээний болт (1:10)

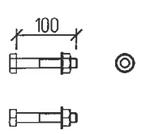

Бэхэлгээний болт (1:10)

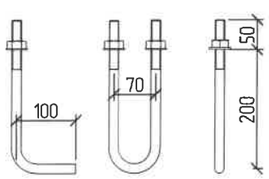

АЮУЛГҮЙН ХАШЛАГАНЫ МАТЕРИАЛЫН ТОДОРХОЙЛОЛТ(НИЙТ ГҮҮРЭНД)					
№	Хийцийн нэр	Хэмжээ,мм	Тоо,ш	Нэгж жин, кг	Нийт жин,кг
1	Төмөр хоолой	D102x4x24000	2	231.89	463.78
2	Төмөр хоолой	D102x4x4520	4	43.67	174.68
3	Холболтын хоолой	D95x4x380	6	3.41	20.46
4	Ган холбоос	ZG25	88	16.37	1440.56
5	Урьдчилж суулгасан болт I	M16x350	352	2.21	777.92
6	Урьдчилж суулгасан болт II	M16x540	8	3.41	27.28
7	Урьдчилж суулгасан ган лист I	170x130x4	88	0.69394	61.06672
8	Урьдчилж суулгасан ган лист II	170x130x4	4	0.69394	2.77576
9	Эрэг, шурга	D16	352	0.033	11.616
10	Шайб	D16	352	0.013	4.576
11	Холболтын болт	M16x100	352	0.172	60.544
	Дүн,кг				3045.26

Тэмдэглэл:
1. Арматурын диаметрыг мм-ээр өгөгдсөнөөс бусад тохиолдолд бүх хэмжээсийг см-ээр илэрхийлэв.
2. Ил гарсан ган элементүүдийг хоёр үе улаан өнгийн хар тугалган суурь бүдгаар, нэг үе өнгө бүдгаар будна.
3. Болтыг 40Б гангаар, эрэг болон шайбыг ¹ 45 гангаар хийнэ.
4. Агшилт, тэлэлтийг улмаас хаграл үүсэхээс сэргийлж төмөр хийцийн гадаргуу дээр 2 м тутамд босоо чиглэлд заадас хийж өгнө.

Захиалагч.	Гүйцэтгэгч.	УЛААНБААТАР-МАНДАЛГОВЬ АО201 ЧИГЛЭЛИЙН ЗАМААС СЭРГЭЛЭН СУМ А25 ЧИГЛЭЛИЙН АВТО ЗАМААС СЭРГЭЛЭН СУМ ХҮРЭХ ХОЛБООС ХАТУУ ХУЧИЛТТАЙ АВТО ЗАМ ДАХЬ ГҮҮРИЙН ЗУРАГ ТӨСӨЛ				АХ	
Нэр: Сэргэлэн сум, Эрдэс баян Говьсүмбэр аймаг Утас: 88507615	96 хоч, Сүхбаатар дүүрэг, 1-р хороо Нарны зам-62 Өнөөн Бөмбөлөг С блок 15-р давхар С-1502 тоот Утас: 77758999	Захирал	Д.Эрдэнэчимэг		АЮУЛГҮЙН ХАШЛАГАНЫ БҮТЭЭЦИЙН ЗУРАГ	Масштаб М1:50	
		Зургийн инж	Б.Ардах			Үе шат	Хуудас	Бүх хуудас
		Гүйцэтгэсэн	Ж.Эрдэлэт			А3	1	2
СЭРГЭЛЭН СУМЫН ЗАСАГ ДАРГЫН ТАМГЫН ГАЗАР	"ЭМ АЙ ЭЛ" ХХК	Шалгасан	Б.Нямгэрэл		ШИФР: TU-SE/25/006	2025/12 Сар		

А3

Дагуу огтлол
М 1:20

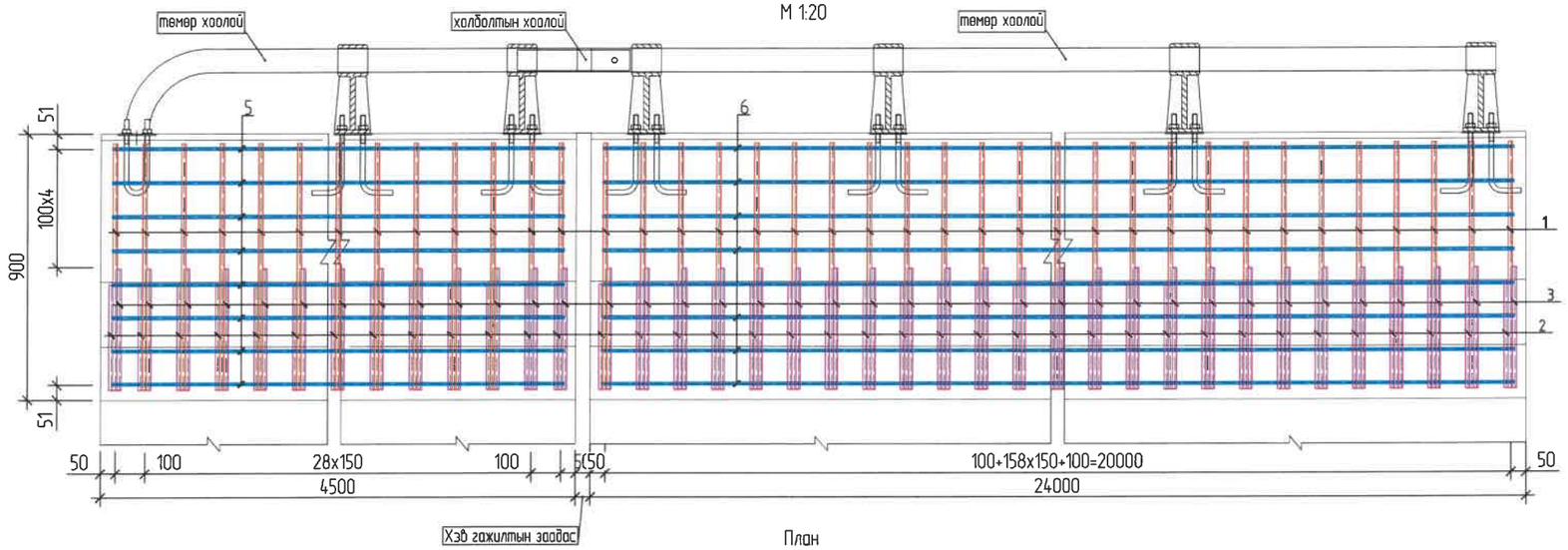

План
М 1:20

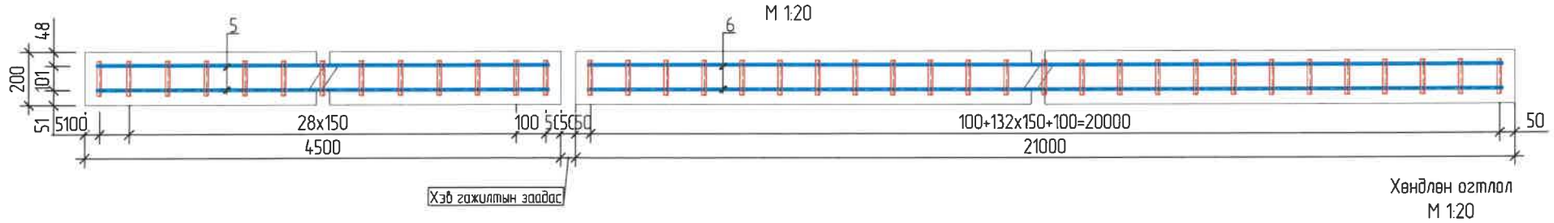

Хөндлөн огтлол
М 1:20

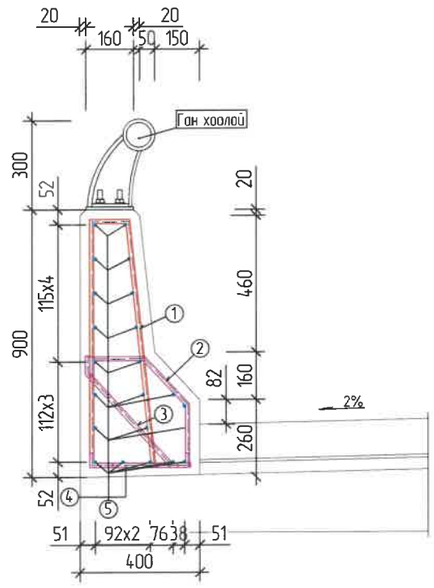

Хэсгийн тодорхойлолт

поз.	Загвар
1	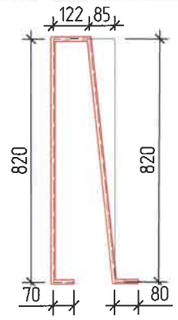 D14 SD390 L=1916
2	D14 SD390 L=752
3	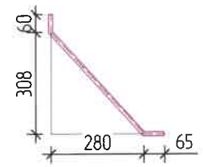 D14 SD390 L=542
4	D14 SD390 L=400
5	20920 Зөрүүлэг залгаас 30d D10 SD390 L=20920 ; n=22
6	4420 D10 SD390 L=4420 ; n=22

АЮУЛГҮЙН ХАШЛАГАНЫ АРМАТУРЫН ТОДОРХОЙЛОЛТ(НЭГ ХАШЛАГА)

АЛГАСЛАЛ ДЭЭР

№	Арматурын онгилол	Арматурын голч, мм	Арматурын нэгж урт, мм	Нэгжид орох тоо, ш/р	Нэгж жин, кг	Нийт жин, кг
1	SD390	14	1916	161	1.21	373.26
2	SD390	14	752	161	1.21	146.50
3	SD390	14	542	161	1.21	105.59
4	SD390	14	400	161	1.21	77.92
6	SD390	8	23920	22	0.395	207.86
	ДҮН					911.13
7	Боох утас 0.18%					1.64
	НИЙТ ДҮН					912.77
Бетон B25					м3	6.31

АЮУЛГҮЙН ХАШЛАГАНЫ АРМАТУРЫН ТОДОРХОЙЛОЛТ(НЭГ ХАШЛАГА)

ЗАХЫН ТУЛГУУР ДЭЭР

№	Арматурын онгилол	Арматурын голч, мм	Арматурын нэгж урт, мм	Нэгжид орох тоо, ш/р	Нэгж жин, кг	Нийт жин, кг
1	SD390	14	1916	31	1.21	71.87
2	SD390	14	752	31	1.21	28.21
3	SD390	14	542	31	1.21	20.33
4	SD390	14	400	31	1.21	15.00
5	SD390	8	4420	22	0.395	38.41
	ДҮН					173.82
7	Боох утас 0.18%					0.31
	НИЙТ ДҮН					174.13
Бетон B25					м3	1.19

Захиалагч.	Гүйцэтгэгч:	УЛААНБААТАР-МАНДАЛГОВЬ АО201 ЧИГЛЭЛИЙН ЗАМААС СЭРГЭЛЭН СУМ А25 ЧИГЛЭЛИЙН АВТО ЗАМААС СЭРГЭЛЭН СУМ ХҮРЭХ ХОЛБООС ХАТУУ ХУЧИЛТТАЙ АВТО ЗАМ ДАХЬ ГҮҮРИЙН ЗУРАГ ТӨСӨЛ			АХ	
Говь-Алтай аймаг, Сэрэгэн сум, Эрдэс баяжуулах Технологийн баяр Утас: 88507615	"Ю Ди Си Эй" ХХК Нарны зам-62, Онцон Бизнес Сентер 15-р давхар С-1503 тоот Утас: 77759999	Захирал: Д.Эрдэнэчимэг	АЮУЛГҮЙН ХАШЛАГАНЫ АРМАТУРЛАЛТ, МАТЕРИАЛЫН ТҮҮВЭР	Масштаб М1:20	
		Зургийн инж: Б.Ардах		Ує шат: А3	Хуудас: 2 / Бүх хуудас: 2
		Гүйцэтгэсэн: Ж.Эрдэлат			
СЭРГЭЛЭН СУМЫН ЗАСАГ ДАРГЫН ТАМГЫН ГАЗАР	"ЭМ АК ЗЛ" ХХК	Шалгасан: Б.Нямзэрэл	ШИФР: TU-SE/25/006	2025/12 Сар	

А3

ГҮҮРИЙН ЯВГАН ЗАМЫН ХАЙС

ДАГУУ ОГТЛОЛ М:30

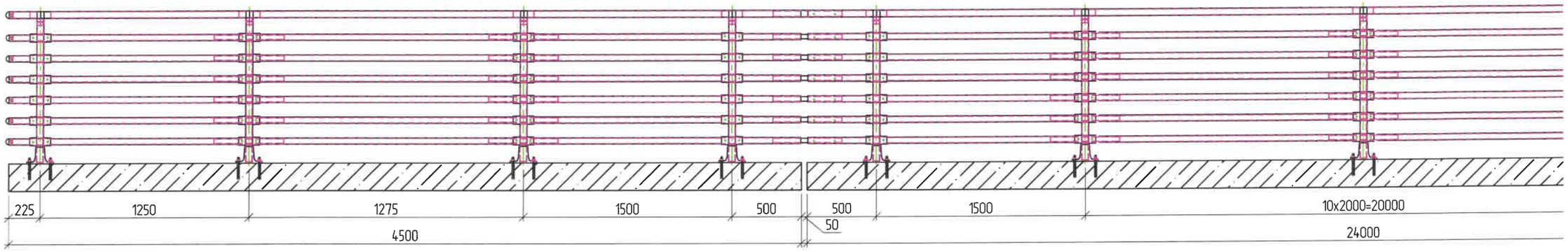

ОГТЛОЛ А-А М:10

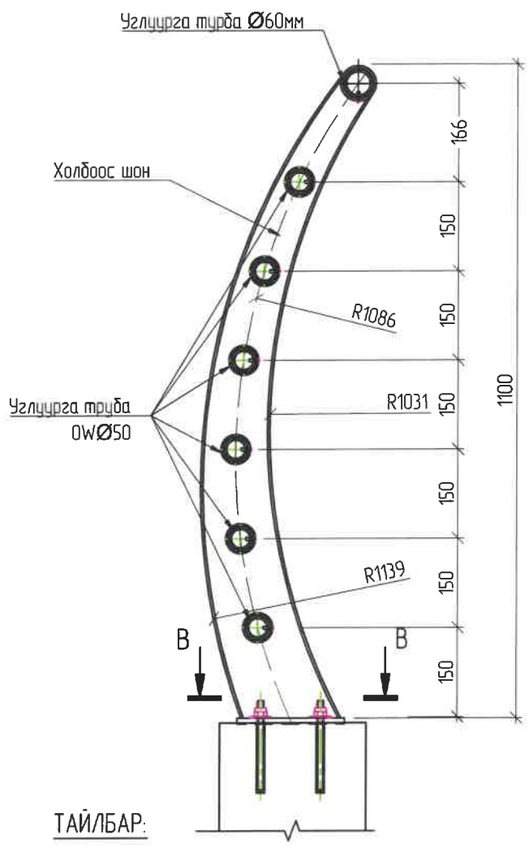

ХЭСЭГЛЭЛ-А М1:10

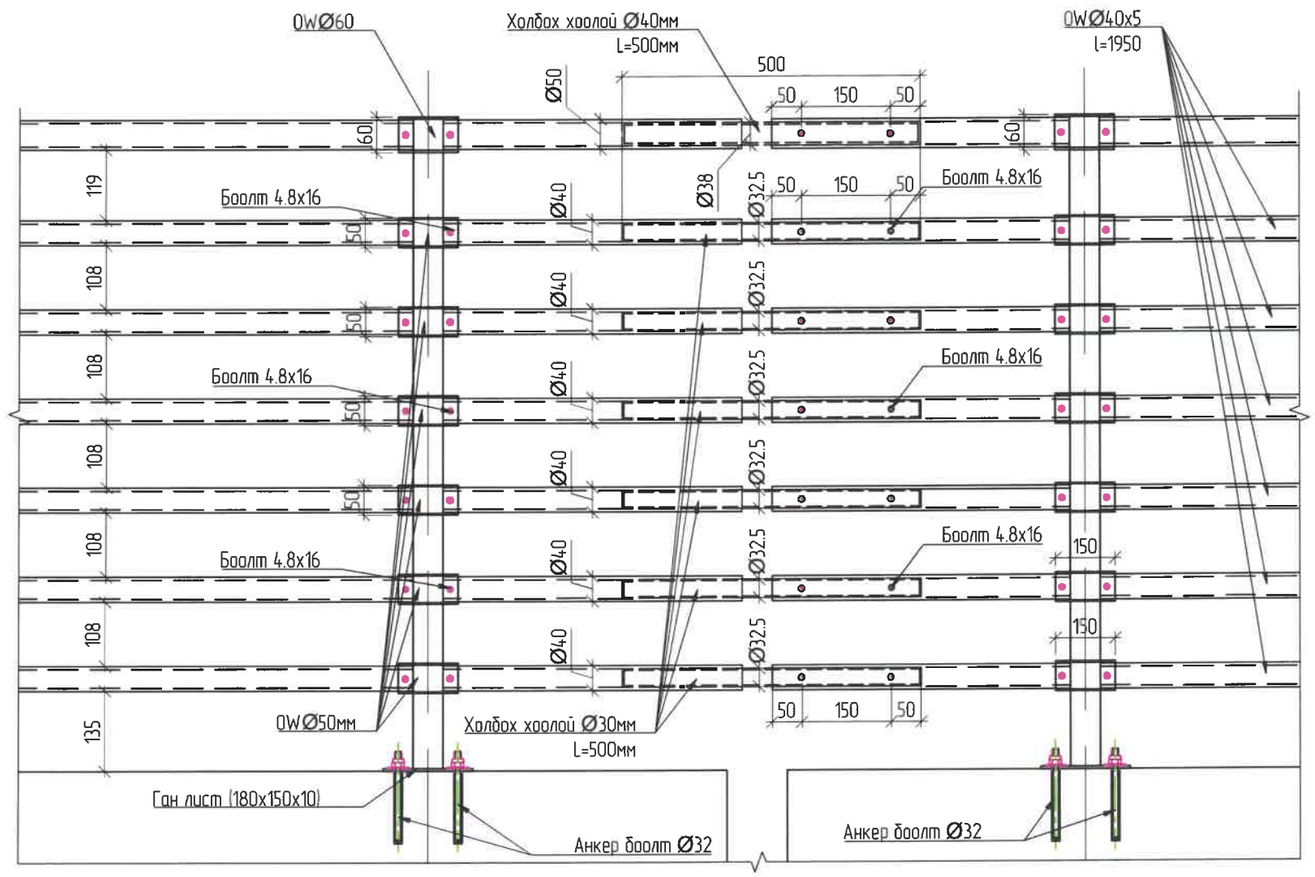

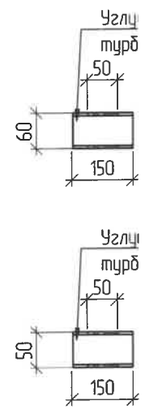

ТАЙЛБАР:

1. Хэрэв өөрөөр заагдагүй бол бүх хэмжээг мм-ээр, бүх түвшинг м-ээр өгөв.
2. Анкер болтны хамгийн бага анкерлах урт 150мм.

ГҮҮРИЙН ЯВГАН ЗАМЫН ХАЙС

ДАГУУ ОГТЛОЛ М:30

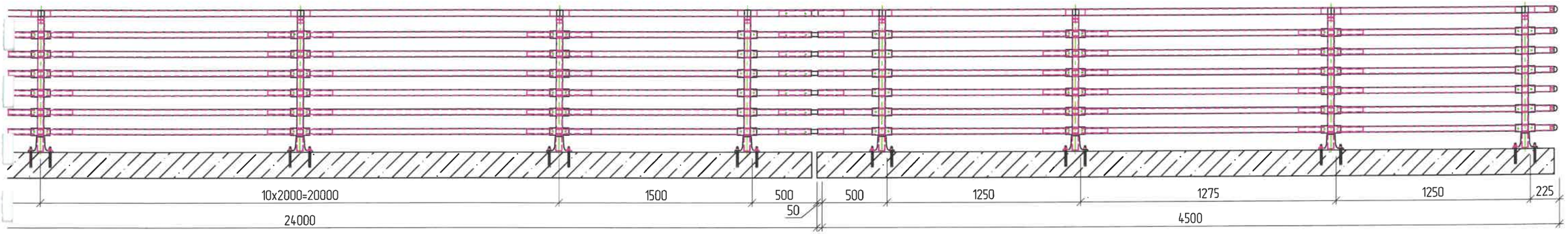

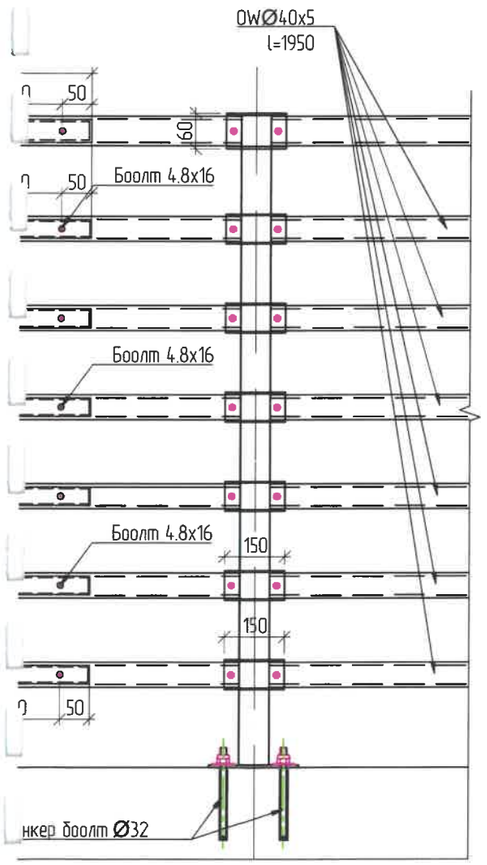

ОГТЛОЛ B-B M1:10

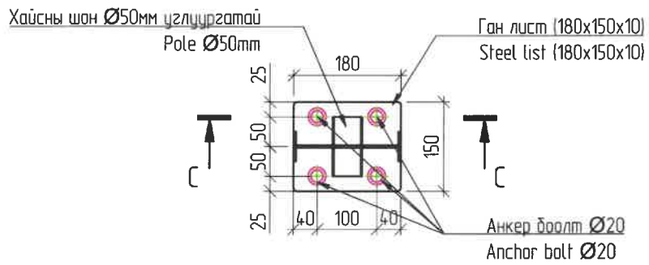

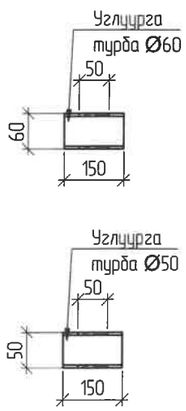

ОГТЛОЛ B-B M1:10

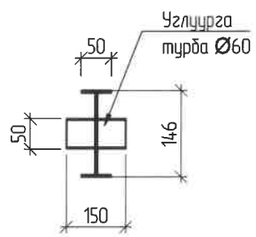

МАТЕРИАЛЫН ТОДОРХОЙЛОЛТ

Явган замын хайс						
Д.Д.	Материалын Тодорхойлолт	Гангийн анги	Хэмжих Нэгж	Тоо Хэмжээ	Нэг бүрийн Жин (кг)	Нийт Жин (кг)
1	Анкер боолт ∅20	AISI 304; A2	ш	1432	0.83	1191.89
2	Холбоос боолт 4.8x16	AISI 304; A2	ш	6036	0.83	5023.92
3	Ган лист (180x150x10)	AISI 304; A2	ш	358	2.12	758.78
4	Холбоос шон	AISI 304; A2	ш	358	25.04	8964.86
5	Холбох хоолой ∅50 l=250	AISI 304; A2	ш	4	0.85	3.38
6	Холбох хоолой ∅40 l=250	AISI 304; A2	ш	24	0.76	18.28
7	Холбох хоолой ∅50 l=1500	AISI 304; A2	ш	44	5.08	223.38
8	Холбох хоолой ∅40 l=1500	AISI 304; A2	ш	264	4.57	1206.28
9	Холбох хоолой ∅50 l=1975	AISI 304; A2	ш	4	6.68	26.74
10	Холбох хоолой ∅40 l=1975	AISI 304; A2	ш	24	6.02	144.39
11	Холбох хоолой ∅50 l=2000	AISI 304; A2	ш	288	6.77	1949.54
12	Холбох хоолой ∅40 l=2000	AISI 304; A2	ш	1728	6.09	10527.51
13	Холбох хоолой ∅50 l=1050	AISI 304; A2	ш	20	3.55	71.08
14	Холбох хоолой ∅40 l=1050	AISI 304; A2	ш	120	3.20	383.82
15	Холбох хоолой ∅38 l=500	AISI 304; A2	ш	20	1.65	33.00
16	Холбох хоолой ∅32.5 l=500	AISI 304; A2	ш	120	1.48	177.60
17	Шонгийн холбох хоолой ∅60	AISI 304; A2	ш	716	1.02	728.17
18	Шонгийн холбох хоолой ∅50	AISI 304; A2	ш	4296	0.83	3576.42
	Нийт		**кг**			**36759.48**

Захиалагч:	Гүйцэтгэгч:	УЛААНБААТАР-МАНДАЛГОВЬ АО201 ЧИГЛЭЛИЙН ЗАМААС СЭРГЭЛЭН СУМ А25 ЧИГЛЭЛИЙН АВТО ЗАМААС СЭРГЭЛЭН СУМ ХУРЭХ ХОЛБООС ХАТУУ ХУЧИЛТТАЙ АВТО ЗАМ ДАХЬ ГҮҮРИЙН ЗУРАГ ТӨСӨЛ				XX	
Төв аймаг Сэргэлэн сум, Зассан борлуулагч Төгөлдөр газарын баар Утас: 88507615	ЧБ хот Сүхбаатар дүүрэг 1-р хороо Нарны зам-62 Өмнөх Болдбаяр С.Өлзий 15-р байшин L-1502 хаалт Утас: 77758999	Захирал	Д.Эрдэнэчимэг		ХАЙСНЫ ЗУРАГ	Масштаб	M1:30
		Зургийн инж	Б.Ардах			Үе шат / Хуудас / Бүх хуудас	
		Гүйцэтгэсэн	Ж.Эрдэлат			А3 / 1 / 1	
СЭРГЭЛЭН СУМЫН ЗАСАГ ДАРГЫН ТАМГЫН ГАЗАР	"ЭМ АЙ ЗЛ" ХХК	Шалгасан	Б.Нямгэрэл		ШИФР TU-SE/25/006	2025/12 Сар	

А3-3

УС ГАРГАХ ЦОРГО

УС ГАРГАХ ЦОРГОНЫ БАЙРЛАЛЫН СХЕМ М1:200

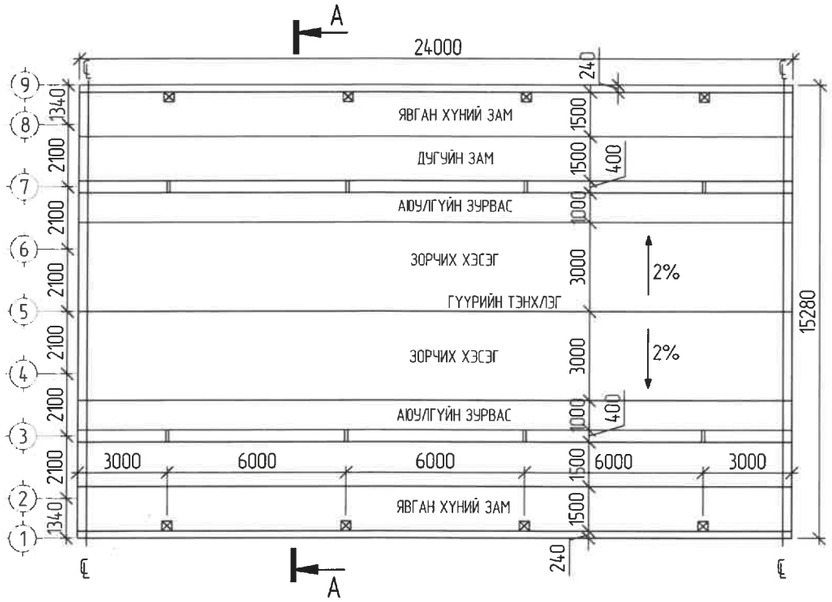

ОГТЛОЛ А-А М1:100

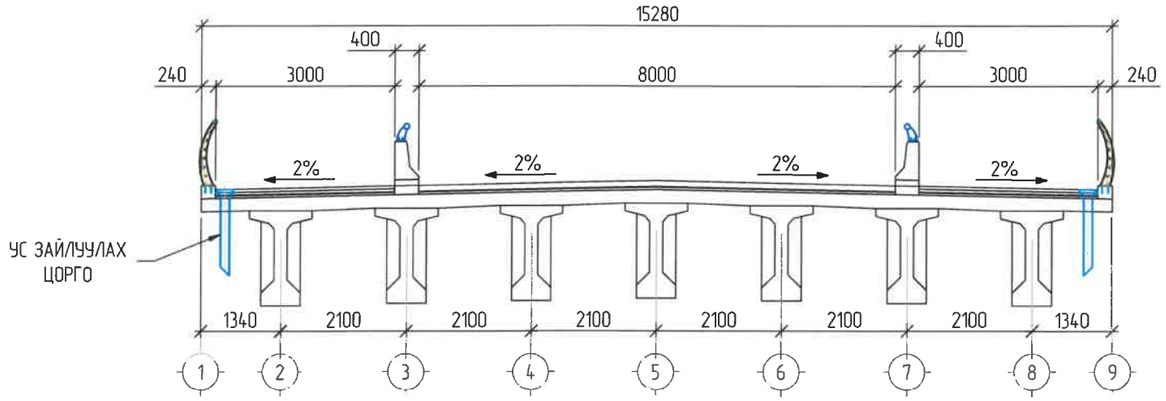

УС ГАРГАХ ЦОРГОНЫ ЕРӨНХИЙ БАЙДАЛ М1:10

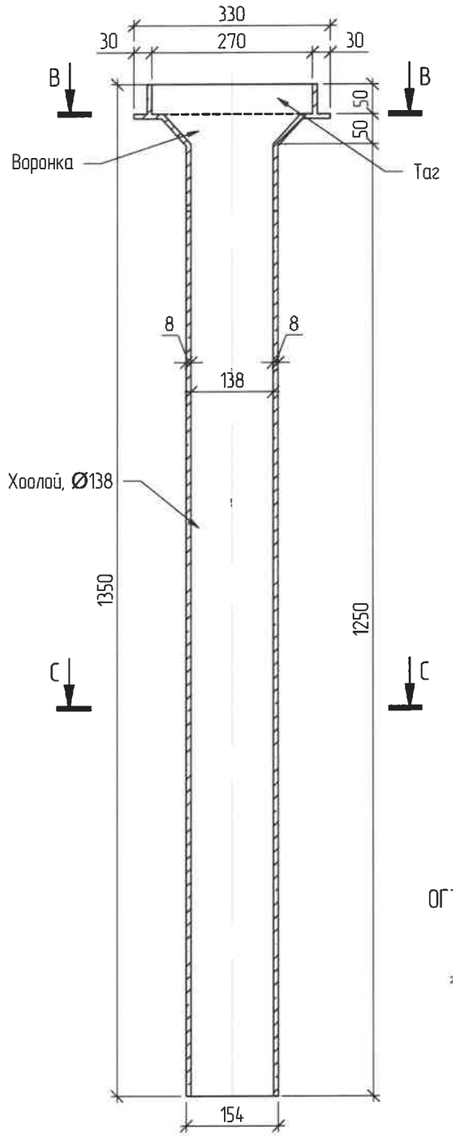

ОГТЛОЛ B-B М1:10

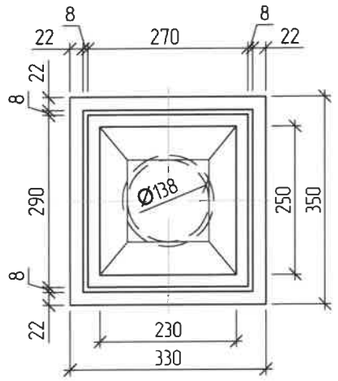

ТАГНЫ ХЭСЭГ М1:10

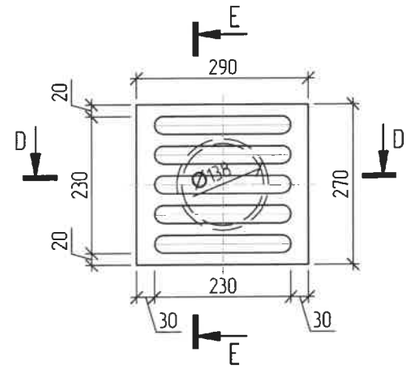

ОГТЛОЛ C-C М1:10

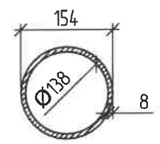

ОГТЛОЛ D-D М1:10

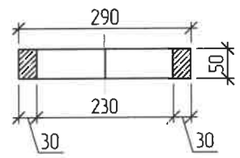

ОГТЛОЛ E-E М1:10

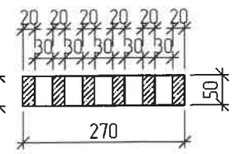

УС ГАРГАХ ЦОРГОНЫ МАТЕРИАЛЫН ТҮҮВЭР

№	Деталь хэсгийн нэр ба төрөл	Нэгж жин, кг	Материал	Нэг алгасалд орох тоо, ш	Нийт жин, кг
1	Хоолой, Ø138, l=1750мм	24	Цайрдсан ган	12	288
2	Воронка	13	Цайрдсан ган	12	156
3	Таг	16	Ширэм	12	192
Нийт жин, кг					636

ТАЙЛБАР:

1. Бүх хэмжээг мм-ээр өгөв.
2. Ус гаргах цорго нь стандартыг хангасан байна.

Захиалагч:	Гүйцэтгэгч:	УЛААНБААТАР-МАНДАЛГОВЬ АО201 ЧИГЛЭЛИЙН ЗАМААС СЭРГЭЛЭН СУМ А25 ЧИГЛЭЛИЙН АВТО ЗАМААС СЭРГЭЛЭН СУМ ХҮРЭХ ХОЛБООС ХАТУУ ХУЧИЛТТАЙ АВТО ЗАМ ДАХЬ ГҮҮРИЙН ЗҮРАГ ТӨСӨЛ			УЗ	
Гэй ланг Сэргэлэн сум Засаг дарын Тамгын газрын дарга Утас: 88507615	ЧБ ХХК Сүхбаатар дүүрэг 1-хороо Нарны зам-62 Ёнсан бизнес Сүлт 15-р давхар С-1502 тоот Утас: 77758999	Захирал: Д.Эрдэнэчимэг	УС ГАРГАХ ЦОРГО	Масштаб М1:25	
		Зургийн инж: Б.Ардах		Үе шат / Хуудас / Бүх хуудас	
		Гүйцэтгэсэн: Ж.Эрдэлат		А3 / 1 / 1	
СЭРГЭЛЭН СУМЫН ЗАСАГ ДАРГЫН ТАМГЫН ГАЗАР	"ЭН АЙ ЭЛ" ХХК	Шалгасан: Б.Нямгэрэл	ШИФР: TU-SE/25/006	2025/12 Сар	

УС ГАРГАХ ЦОРГО

УС ГАРГАХ ЦОРГОНЫ БАЙРЛАЛЫН СХЕМ М1:200

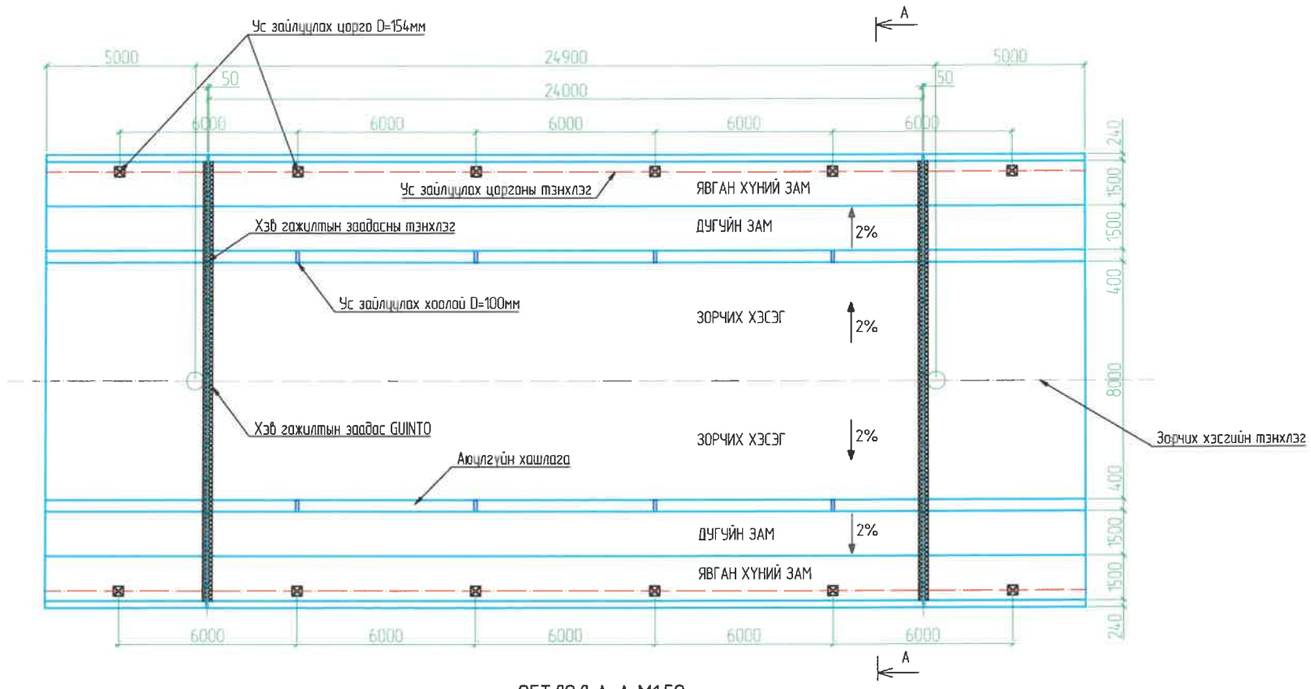

ОГТЛОЛ А-А М1:50

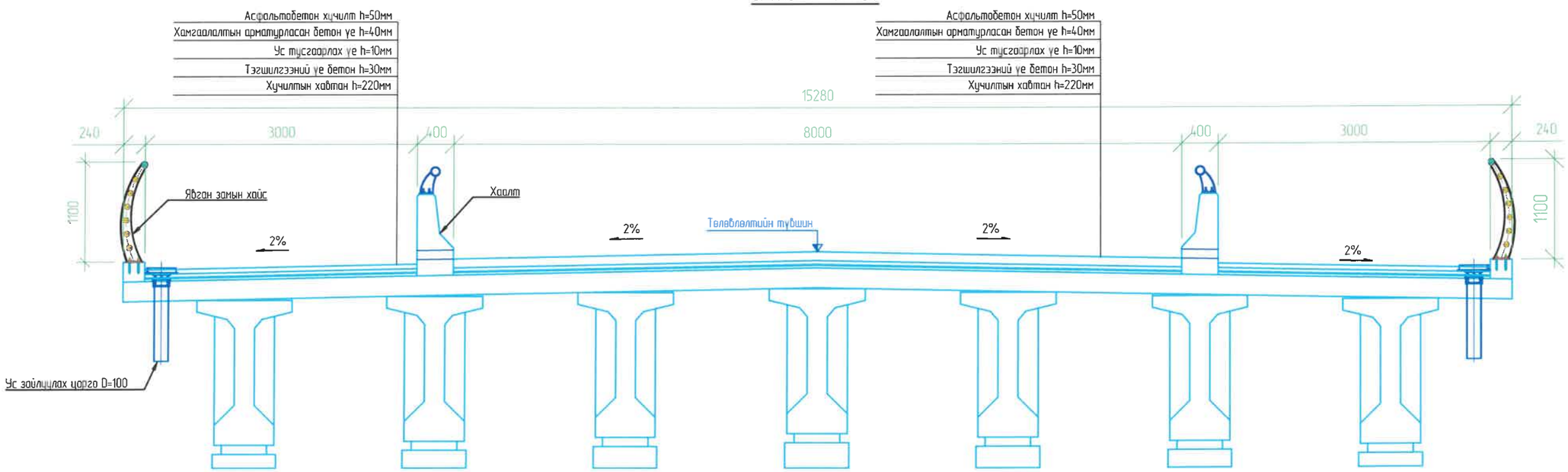

ТАЙЛБАР:

1. Бүх хэмжээг мм-ээр өгөв.
2. Ус гаргах цорго нь стандартыг хангасан байна.

Захиалагч:	Гүйцэтгэгч:	УЛААНБААТАР-МАНДАЛГОВЬ А0201 ЧИГЛЭЛИЙН ЗАМААС СЭРГЭЛЭН СУМ А25 ЧИГЛЭЛИЙН АВТО ЗАМААС СЭРГЭЛЭН СУМ ХУРЭХ ХОЛБООС ХАТУУ ХУЧИЛТТАЙ АВТО ЗАМ ДАХЬ ГҮҮРИЙН ЗУРАГ ТӨСӨЛ			ЯАЗ	
Төв аймаг, Сэргэлэн сум, Заасан баримт Тонхилын газрын бодлогын Утас: 88507675	"Ю.С.Ти" ХХК Ч.Ба-Ардын зам-62, Сонгинохайрхан С. блок 15-р давхар С-1502 тоот Утас: 77758999				
		Захирал	Д.Эрдэнэчимэг	ЯВАХ АНГИЙН ЗУРАГ	Масштаб М150
		Зургийн инж	Б.Ардах		Үе шат / Хуудас / Бүх хуудас
		Гүйцэтгэсэн	Ж.Эрболат		А3 / 1 / 1
СЭРГЭЛЭН СУМЫН ЗАСАГ ДАРГЫН ТАМГЫН ГАЗАР	ЭМ АЙ ЗЛГ ХХК	Шалгасан	Б.Нямгэрэл	ШИФР: TU-SE/25/006	2025/12 Сар

ХАМГААЛАЛТЫН УЕ БЕТОНЫ АРМАТУРЛАЛТ

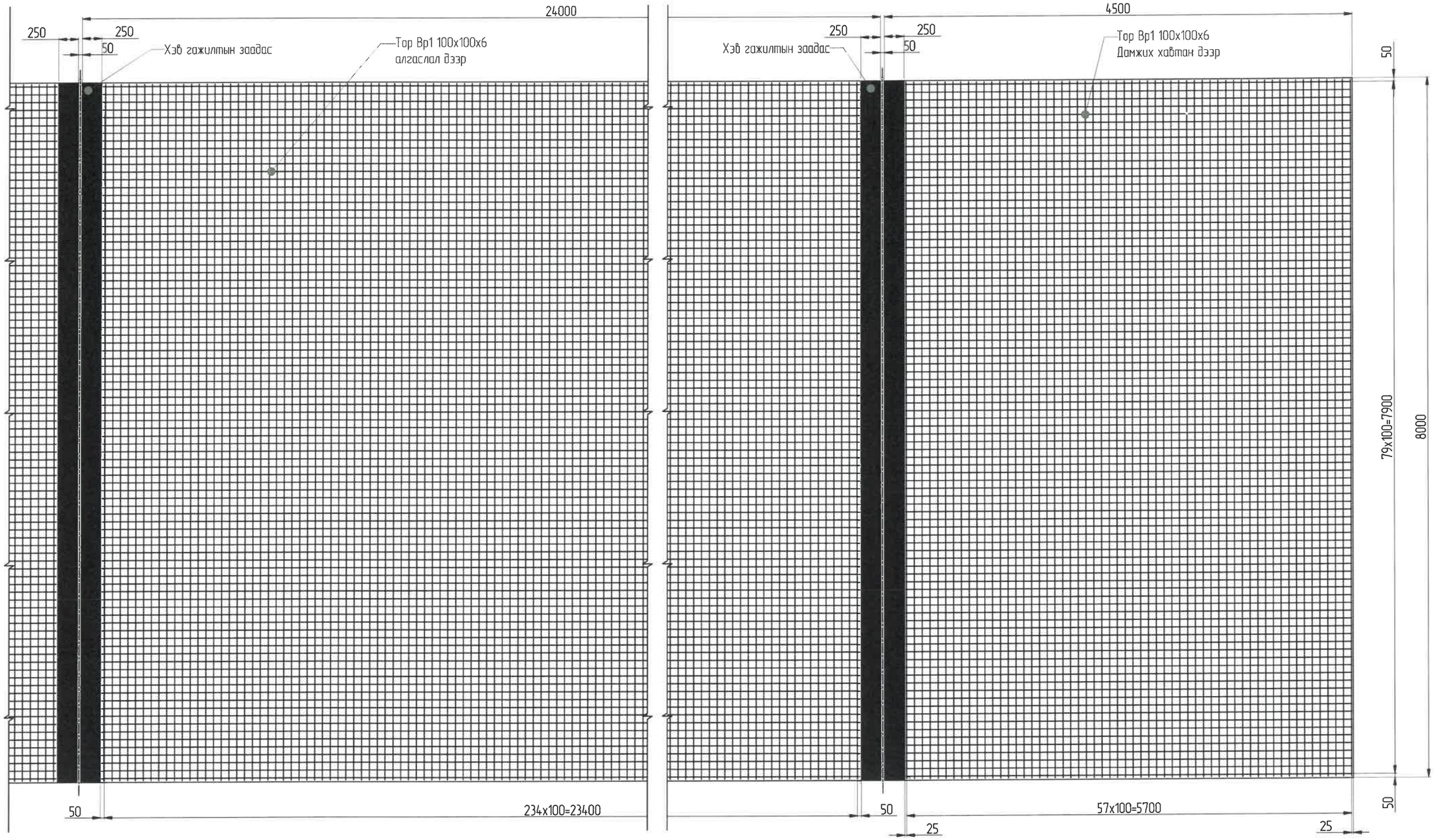

No	Тэмдэглэгээ		шр	Жин, кг	Тайлбар
1	Материалы				
2	Вр1 100х100х6	м2	264.0	924.00	
3	Хамгаалалтын уе бетон	м3	10.56		

Захиалагч	Гүйцэтгэгч:	УЛААНБААТАР-МАНДАЛГОВЬ А0201 ЧИГЛЭЛИЙН ЗАМААС СЭРГЭЛЭН СУМ А25 ЧИГЛЭЛИЙН АВТО ЗАМААС СЭРГЭЛЭН СУМ ХУРЭХ ХОЛБООС ХАТУУ ХУЧИЛТТАЙ АВТО ЗАМ ДАХЬ ГҮҮРИЙН ЗУРАГ ТӨСӨЛ		ХУБ
Говь-Алтай аймаг, Сэргэлэн сум, Эрдэс баялаг Танчин газрын баруу Утас: 88507615	165 хороо, Сүхбаатар дүүрэг, 3-хорооо, Нарны зам-62, Ю-Лан Билдинг С блок 15-р давхар С-1502 тоот Утас: 77758999			
СЭРГЭЛЭН СУМЫН ЗАСАГ ДАРГЫН ТАМГЫН ГАЗАР	"ЭМ АЙ ЭЙ" ХХК	Захирал: Д.Эрдэнэчимэг	ХАМГААЛАЛТЫН УЕ БЕТОНЫ АРМАТУРЛАЛТ	Масштаб М1:50
		Зургийн инж: Б.Ардах		Уе шат: А3 / Хуудас: 1 / Бүх хуудас: 2
		Гүйцэтгэсэн: Ж.Эрдэлат		
		Шалгасан: Б.Нямгэрэл	ШИФР: TU-SE/25/006	2025/12 Сар

А3

ХАМГААЛАЛТЫН ҮЕ БЕТОНЫ АРМАТУРЛАЛТ

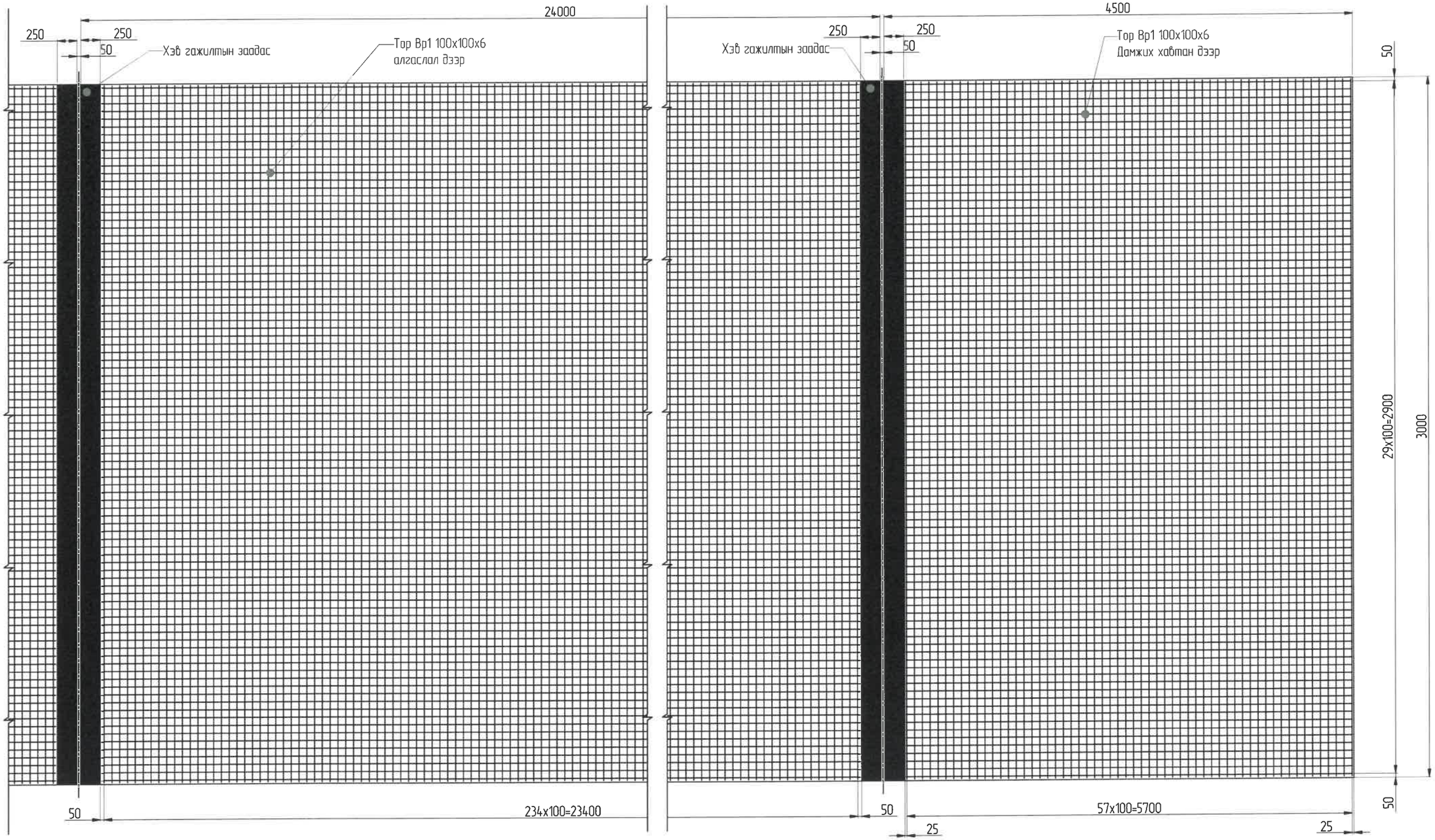

No	Тэмдэглэгээ		шр	Жин, кг	Тайлбар
1	Материалы				
2	Вр1 100х100х6	м2	99.0	346.50	
3	Хамгаалалтын үе бетон	м3	3.96		

Захиалагч.	Гүйцэтгэгч:	УЛААНБААТАР-МАНДАЛГОВЬ А0201 ЧИГЛЭЛИЙН ЗАМААС СЭРГЭЛЭН СУМ А25 ЧИГЛЭЛИЙН АВТО ЗАМААС СЭРГЭЛЭН СУМ ХҮРЭХ ХОЛБООС ХАТУУ ХУЧИЛТТАЙ АВТО ЗАМ ДАХЬ ГҮҮРИЙН ЗУРАГ ТӨСӨЛ	ХУБ
Төв аймаг, Сэргэлэн сум, Эрдэнэ дорьсын Тэнсэн зоорыг бэхлэх Утас: 88507615	ЧБ хот, Сүхбаатар дүүрэг 1-р хороо, Нарны зам-62 Өмнөх Баянзүрх Б блок 15-р давхар С-1502 өрөө Утас: 77758999	Захирал: Д.Эрдэнэчимэг	ХАМГААЛАЛТЫН ҮЕ БЕТОНЫ АРМАТУРЛАЛТ (ЯВГАН ХУНИЙ ЗОРЧИХ ХЭСГИЙН)
		Зургийн инж: Б.Ардах	
		Гүйцэтгэсэн: Ж.Эрболат	
СЭРГЭЛЭН СУМЫН ЗАСАГ ДАРГЫН ТАМГЫН ГАЗАР	"ЭН АЙ ЭЙ" ХХК	Шалгасан: Б.Нямгэрэл	ШИФР: TU-SE/25/006

Масштаб	М1:50	
Үе шат	Хуудас	Бүх хуудас
А3	2	2
2025/12 Сар		

А3

№	Зургийн нэр	Хуудасны тоо	Нийт хуудас
БҮЛЭГ 4	БУСАД ТОНОГЛОЛ		
4.1	Гүүрийн хажуу налуу дээрх шат	5	54
4.2	Бэхэлгээний хавтан	1	55
4.3	Дамжих хавтан	2	57

ГҮҮРИЙН ШАТНЫ ЕРӨНХИЙ БАЙДАЛ М1:100

ОГТЛОЛ B-B М1:100

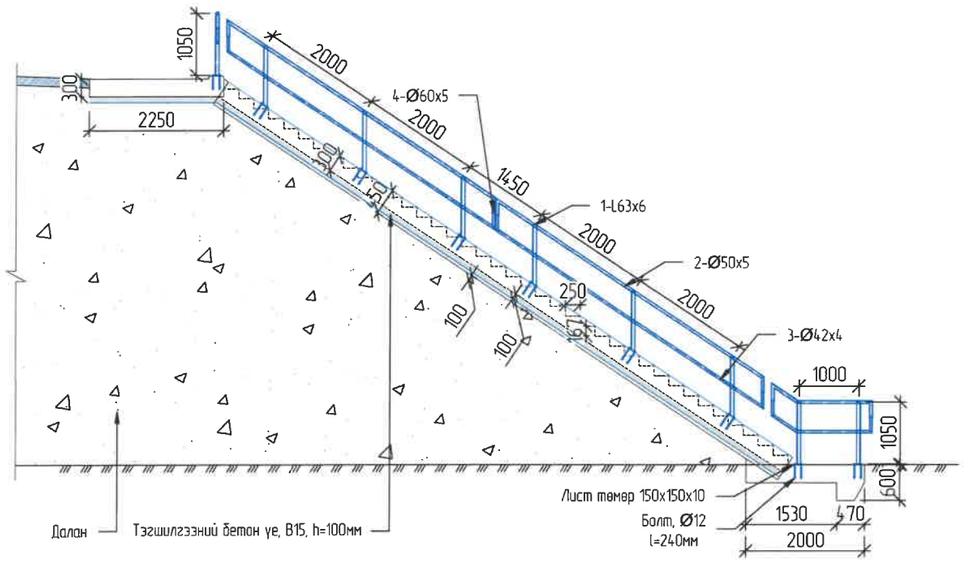

ОГТЛОЛ A-A М1:100

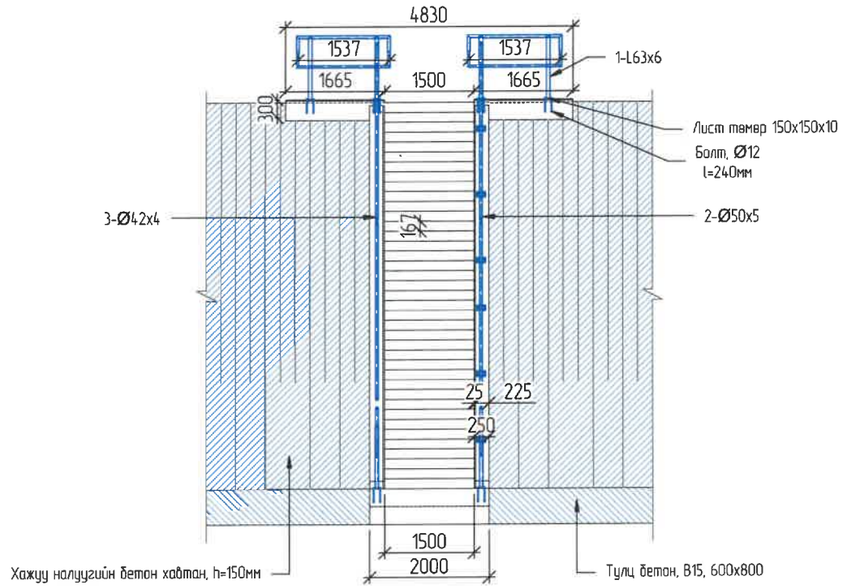

ПЛАН М1:100

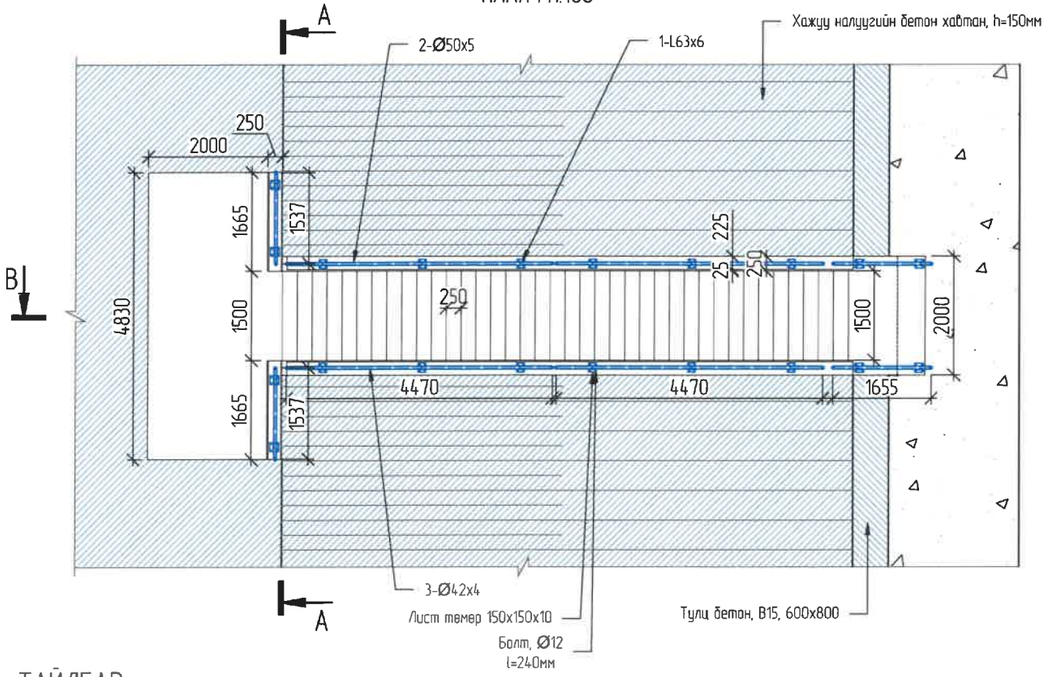

МАТЕРИАЛЫН ТОДОРХОЙЛОЛТ

№	Ажлын нэр	Хэмжих нэгж	Тоо хэмжээ
1	Тэгшилгээний бетон үе байгуулах, B15, h=10см	м3	3.61
2	Шатны бетон цутгах, B20	м3	11.70
		кг	887.67
3	Металл хайс, S235	м	28.53
		кг	547.97

ТАЙЛБАР:

1. Хэрэв өөрөөр заагдаагүй бол бүх хэмжээг мм-ээр өгөв.
2. Бетоны анги B20 байна.
3. Металл хайсыг зэврэлтээс хамгаалах бүдгаар бүдна.
4. Барилгын ажлын явцад газар дээр нь уялдуудан хийж гүйцэтгэх шаардлагатай
5. Бусад зургуудтай хамтатган үзнэ үү.

Захиалагч:	Гүйцэтгэгч:	УЛААНБААТАР-МАНДАЛГОВЬ А0201 ЧИГЛЭЛИЙН ЗАМААС СЭРГЭЛЭН СУМ А25 ЧИГЛЭЛИЙН АВТО ЗАМААС СЭРГЭЛЭН СУМ ХҮРЭХ ХОЛБООС ХАТУУ ХУЧИЛТТАЙ АВТО ЗАМ ДАХЬ ГҮҮРИЙН ЗУРАГ ТӨСӨЛ			ХНШ		
Төв аймаг, Сэргэлэн сум, Зоогаг Ворьин Торсын газрын баар Утас: 88907616	УБ хот, Сүхбаатар дүүрэг, 1-р хороо, Нарны зам-62, Өмнөх Боловсролын С блок 16-р давхар С-1502 тоот Утас: 77758999	Захирал	Д.Эрдэнэчимэг		ХАЖУУ НАЛУУГИЙН ШАТНЫ ЕРӨНХИЙ БАЙДАЛ	Масштаб	М1:100
		Зургийн инж	Б.Ардах			Үе шат / Хуудас / Бүх хуудас	
		Гүйцэтгэсэн	Ж.Эрдэлат			АЗ / 1 / 5	
ЭЭРГЭЛЭН СУМЫН ЗАСАГ ДАРГЫН ТАМГЫН ГАЗАР	"ЭМ АЙ ЭЛ" ХХК	Шалгасан	Б.Нямгэрэл		ШИФР TU-SE/25/006	2025/12 Сар	

ДЭЭД ТАВЦАНГИЙН АРМАТУРЛАЛТ М1:25

ОГТЛОЛ D-D М1:25

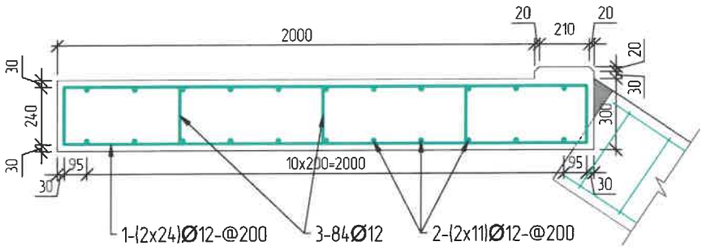

ОГТЛОЛ C-C М1:25

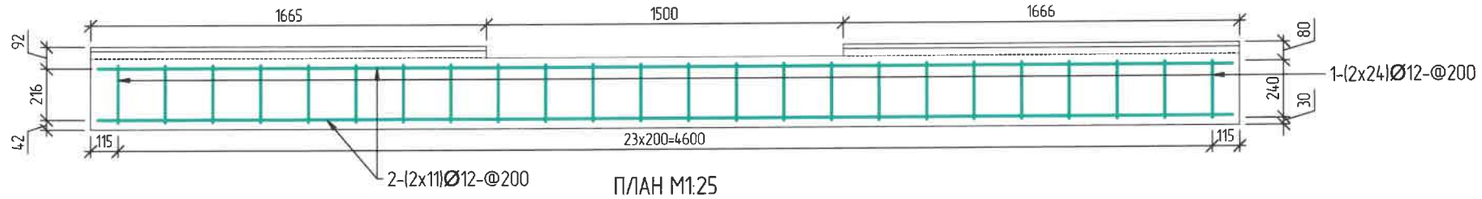

ПЛАН М1:25

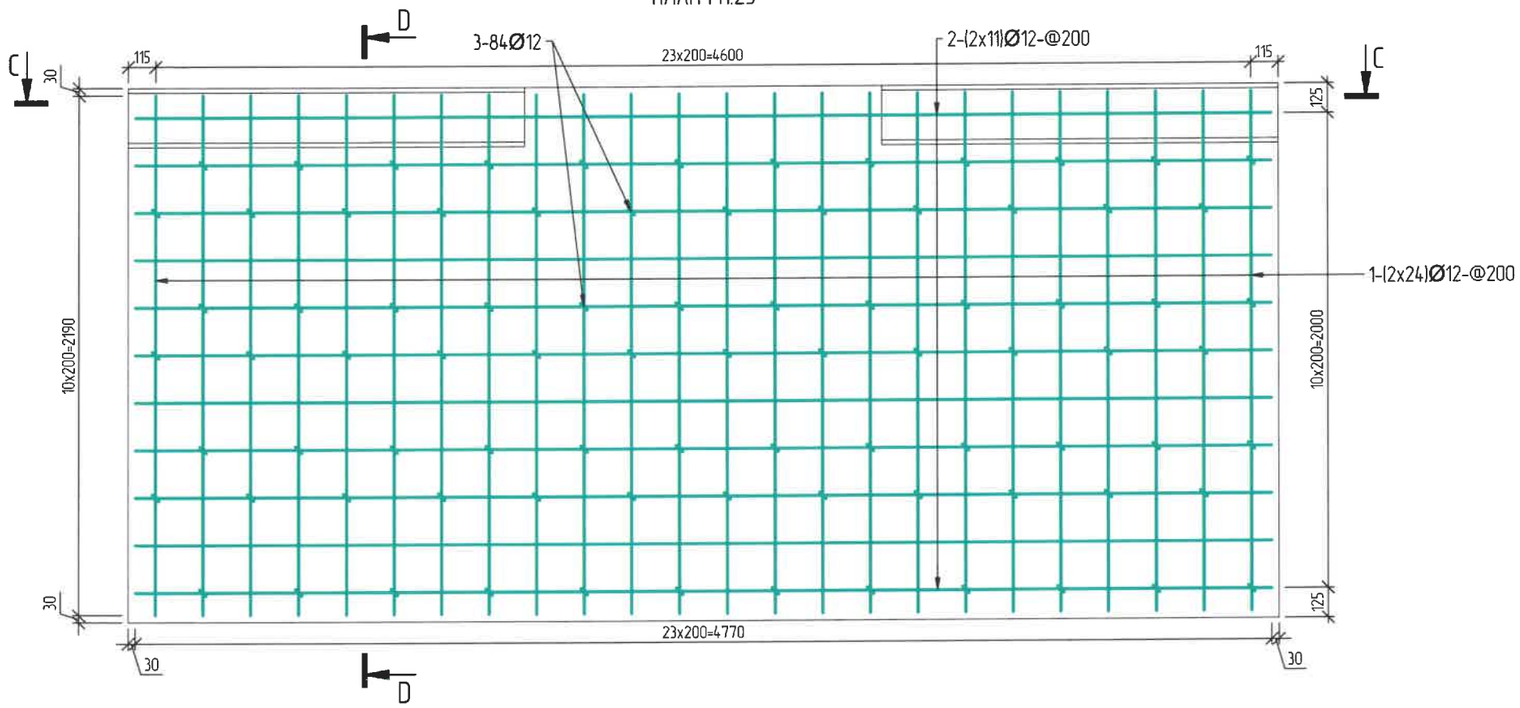

АРМАТУР МАТАЛТЫН ЗАГВАР

00	A L=A
21	B A, C L=A+B+(C)-г-2d

АРМАТУРЫН ТҮҮВЭР

Элемент	Арматурын тэмдэглэгээ	Гангийн анги & Ø		Элементийн тоо	Элемент тус бүрд орох тоо	Нийт тоо	Нэгж урт (мм)	Маталтын Загвар	A *	B *	C *	D *	E/R *	Нэгж жин (кг)	Нийт жин (кг)
		(МПа)	(мм)						(мм)	(мм)	(мм)	(мм)	(мм)		
ДЭЭД ТАВЦАН	1	A400	12	1	48	48	2560	21	200	2190	200			0.888	109.1
	2	A400	12	1	22	22	4770	00	4770					0.888	93.2
	3	A400	12	1	84	84	270	21	30	240	30			0.888	20.1
Арматурын нийт жин (кг)															222.44
B20 ангийн бетоны хэмжээ (м3)															3.65

ТАЙЛБАР:

1. Хэрэв өөрөөр заагдаагүй бол бүх хэмжээг мм-ээр өгөв.
2. Бетоны анги B20 байна.

Захиалагч:	Гүйцэтгэгч:	УЛААНБААТАР-МАНДАЛГОВЬ А0201 ЧИГЛЭЛИЙН ЗАМААС СЭРГЭЛЭН СУМ А25 ЧИГЛЭЛИЙН АВТО ЗАМААС СЭРГЭЛЭН СУМ ХҮРЭХ ХОЛБООС ХАТУУ ХУЧИЛТТАЙ АВТО ЗАМ ДАХЬ ГҮҮРИЙН ЗУРАГ ТӨСӨЛ		ХНШ
Тов байна: Сэргэлэн сум, Засаг Даргын Тамгын эзэмшлийн Хаяг Утас: 88507675	Ub хот, Сүхбаатар дүүрэг, 1-хороо, Нарны зам-62, Ямаан Бөмбөлөг С блок 15-р давхар С-1502 тоот Утас: 77758999	Захирал: Д.Эрдэнэчимэг	ХАЖУУ НАЛУУГИЙН ШАТНЫ АРМАТУРЛАЛТ	Масштаб М1:25
		Зургийн инж: Б.Арвах		Үе шат: Хуудас: Бүх хуудас
		Гүйцэтгэсэн: Ж.Эрдэлат		А3 2 5
СЭРГЭЛЭН СУМЫН ЗАСАГ ДАРГЫН ТАМГЫН ГАЗАР	ЗМАЙ ЗГ ХХК	Шалгасан: Б.Нямгэрэл	ШИФР: TU-SE/25/006	2025/12 Сар

ДООД ТАВЦАНГИЙН АРМАТУРЛАЛТ М1:25

ОГТЛОЛ E-E М1:25

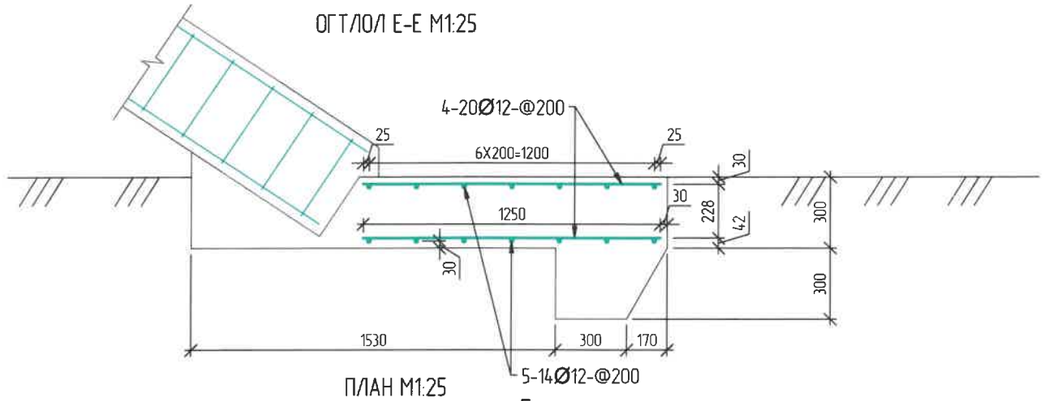

ОГТЛОЛ F-F М1:25

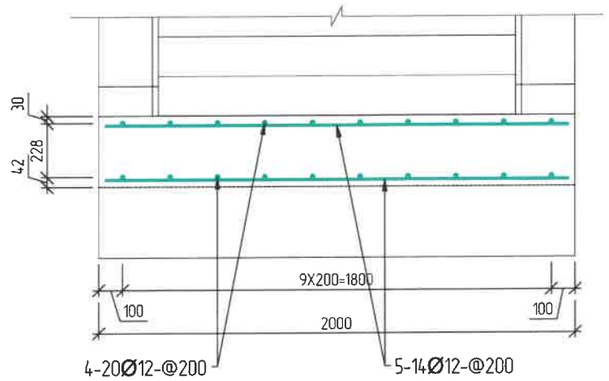

ПЛАН М1:25

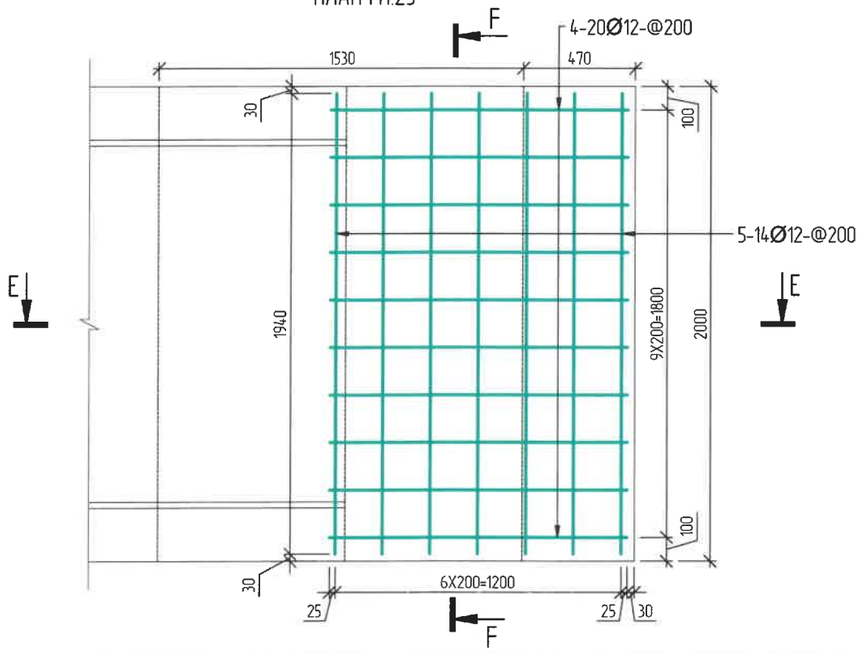

АРМАТУР МАТАЛТЫН ЗАГВАР

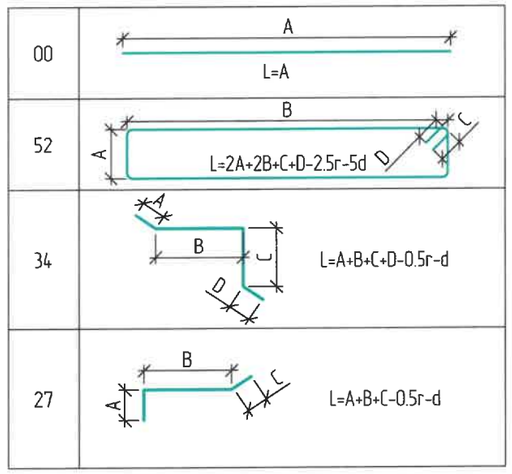

АРМАТУРЫН ТҮҮВЭР

Элемент	Арматурын тэмдэглэгээ	Гангийн анги & Ø		Элементийн тоо	Элемент тус бүрд орох тоо	Нийт тоо	Нэгж урт (мм)	Маталтын Загвар	A *	B *	C *	D *	E/R *	Нэгж жин (кг)	Нийт жин (кг)
		(МПа)	(мм)						(мм)	(мм)	(мм)	(мм)	(мм)		
ДООД ТАВЦАН	4	A400	12	1	20	20	1250	21	1250					0.888	22.2
	5	A400	12	1	14	14	1940	00	1940					0.888	24.1
Арматурын нийт жин (кг)															46.32
B20 ангийн бетоны хэмжээ (м3)															1.44

ТАЙЛБАР:

1. Хэрэв өөрөөр заагдаагүй бол бүх хэмжээг мм-ээр өгөв.
2. Бетоны анги B20 байна.

Захиалагч:	Гүйцэтгэгч:	УЛААНБААТАР-МАНДАЛГОВЬ А0201 ЧИГЛЭЛИЙН ЗАМААС СЭРГЭЛЭН СУМ А25 ЧИГЛЭЛИЙН АВТО ЗАМААС СЭРГЭЛЭН СУМ ХУРЭХ ХОЛБООС ХАТУУ ХУЧИЛТТАЙ АВТО ЗАМ ДАХЬ ГҮҮРИЙН ЗУРАГ ТӨСӨЛ				ХНШ		
Говь аймаг, Сэргэлэн сум, Зөвлөг баруун Говьсүмбэр сумын Чулуут	"БЗ хөгж. Сүлбээлэгч Өгөөрэг" ТӨХК Нарны зам-62, Онцын Баянбаяр 1, Өнөр 15-р давхар С-1502 тоот Утас: 77758999	Захирал	Д.Эрдэнэчимэг		ХАЖУУ НАЛУУГИЙН ШАТНЫ АРМАТУРЛАЛТ	Масштаб	М1:25	
		Зургийн инж	Б.Ардах			Ує шат	Хуудас	Бүх хуудас
		Гүйцэтгэсэн	Ж.Эрдэлат			А3	3	5
СЭРГЭЛЭН СУМЫН ЗАСАГ ДАРГЫН ТАМГЫН ГАЗАР	"ЗМ АЙ ЗГ" ХХК	Шалгасан	Б.Нямгэрэл		ШИФР TU-SE/25/006	2025/12 Сар		

ШАТНЫ АРМАТУРЛАЛТ М1:25

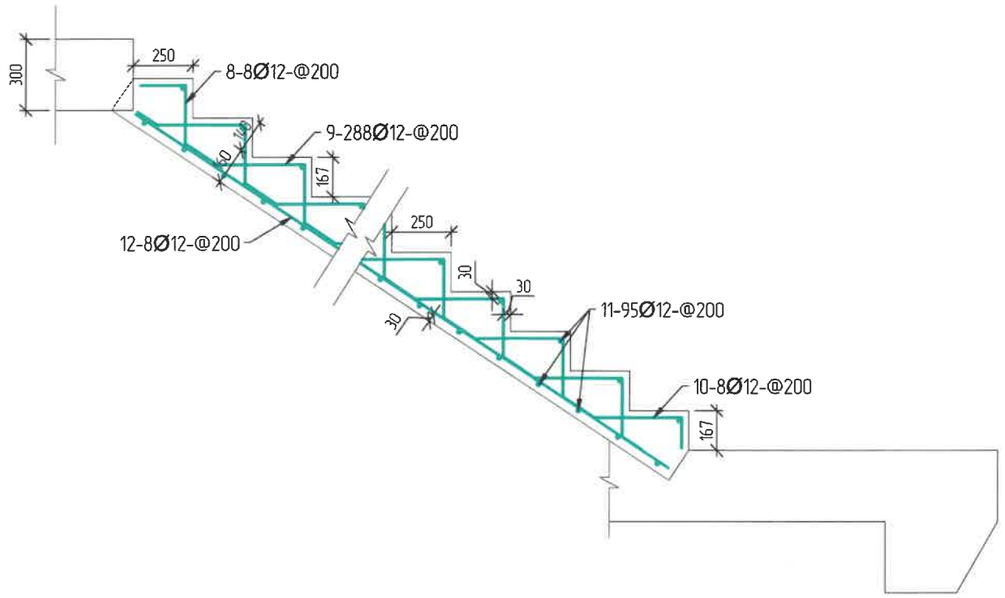

450X250 ХАШЛАГАНЫ АРМАТУРЛАЛТ М1:25

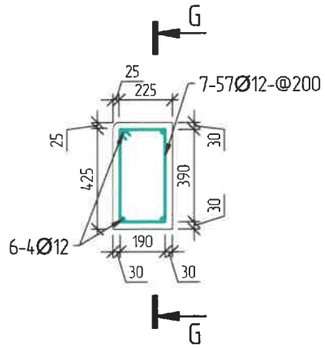

ОГТЛОЛ G-G М1:25

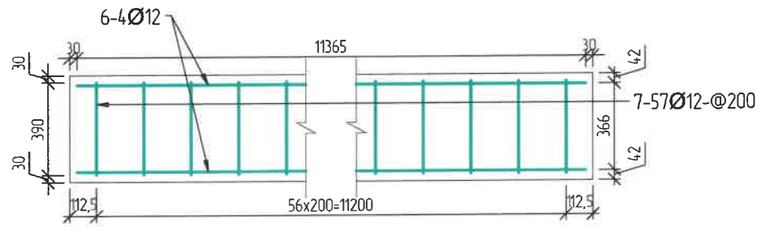

АРМАТУРЫН ТҮҮВЭР

Элемент	Арматурын тэмдэглэгээ	Гангийн анги & Ø		Элементийн тоо	Элемент тус бүрд орох тоо	Нийт тоо	Нэгж урт (мм)	Маталтын Загвар	A *	B *	C *	D *	E/R *	Нэгж жин (кг)	Нийт жин (кг)
		(МПа)	(мм)						(мм)	(мм)	(мм)	(мм)	(мм)		
450x250	6	A400	12	1	4	4	11365	00	11365					0.888	40.4
	7	A400	12	1	57	57	1185	52	390	190	35	35		0.888	60.0
Арматурын нийт жин (кг)															100.35
B20 ангийн бетоны хэмжээ (м3)															1.37

Элемент	Арматурын тэмдэглэгээ	Гангийн анги & Ø		Элементийн тоо	Элемент тус бүрд орох тоо	Нийт тоо	Нэгж урт (мм)	Маталтын Загвар	A *	B *	C *	D *	E/R *	Нэгж жин (кг)	Нийт жин (кг)
		(МПа)	(мм)						(мм)	(мм)	(мм)	(мм)	(мм)		
ШАТ	8	A400	12	1	8	8	535	27	190	246	100			0.888	3.8
	9	A400	12	1	288	288	815	34	100	368	245	100		0.888	208.4
	10	A400	12	1	8	8	595	27	128	368	100			0.888	4.2
	11	A400	12	1	95	95	1440	00	1440					0.888	121.5
	12	A400	12	1	8	8	11300	00	11300					0.888	80.3
Арматурын нийт жин (кг)															418.21
B20 ангийн бетоны хэмжээ (м3)															3.87

ТАЙЛБАР:

1. Хэрэв өөрөөр заагдаагүй бол бүх хэмжээг мм-ээр өгөв.
2. Бетоны анги B20 байна.

Захиалагч:	Гүйцэтгэгч:	УЛААНБААТАР-МАНДАЛГОВЬ А0201 ЧИГЛЭЛИЙН ЗАМААС СЭРГЭЛЭН СУМ А25 ЧИГЛЭЛИЙН АВТО ЗАМААС СЭРГЭЛЭН СУМ ХУРЭХ ХОЛБООС ХАТУУ ХУЧИЛТТАЙ АВТО ЗАМ ДАХЬ ГҮҮРИЙН ЗУРАГ ТӨСӨЛ			ХНШ	
Тай аймаг, Сэргэлэн сум Эрдэс Ворлд Голдмин ХХК Утас: 88507615	Ч5 хоч, Сүхбаатар дүүрэг, 1-р хороо, Нарны зам-62 Ю-Сон Болдбаяр С блок 15-р давхар С-1502 тоот Утас: 77758999	Захирал	Д.Эрдэнэчимэг	ХАЖУУ НАЛУУГИЙН ШАТНЫ АРМАТУРЛАЛТ	Масштаб М1:25
		Зургийн инж	Б.Ардах		Үе шат / Хуудас / Бүх хуудас
		Гүйцэтгэсэн	Ж.Эрдэлат		А3 / 4 / 5
СЭРГЭЛЭН СУМЫН ЗАСАГ ДАРГЫН ТАМГЫН ГАЗАР	"ЭМ АН ЗГ" ХХК	Шалгасан	Б.Нямзэрэл	ШИФР TU-SE/25/006	2025/12 Сар

ШАТНЫ МЕТАЛЛ ХАЙС М1:25

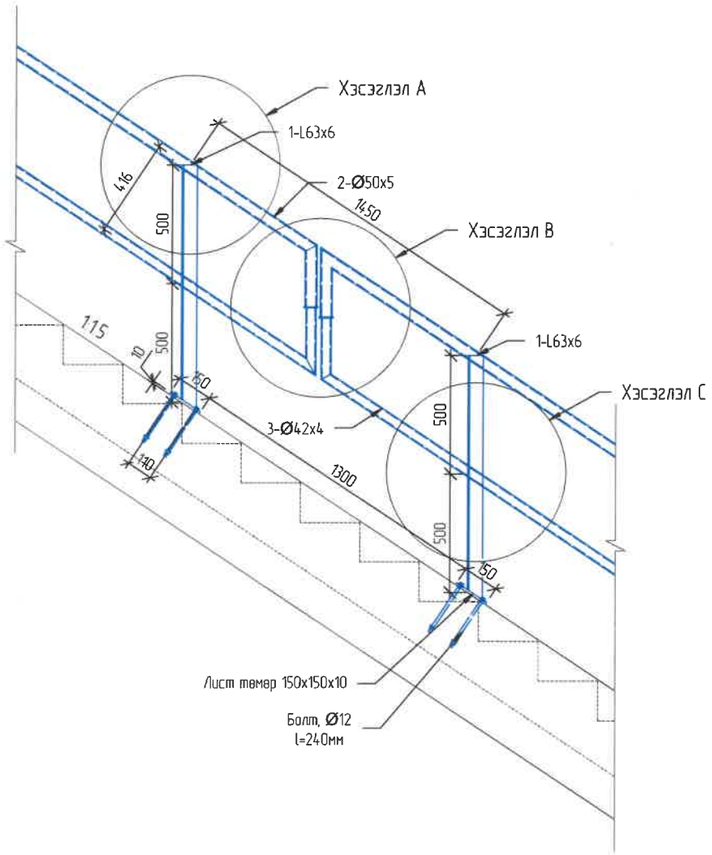

ХЭСЭГЛЭЛ А М1:5

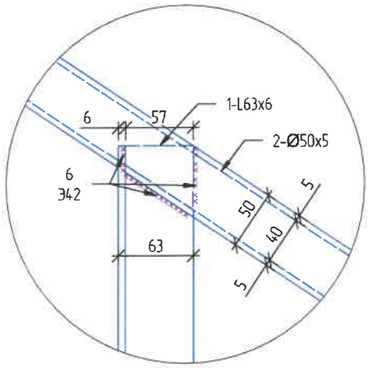

ХЭСЭГЛЭЛ С М1:5

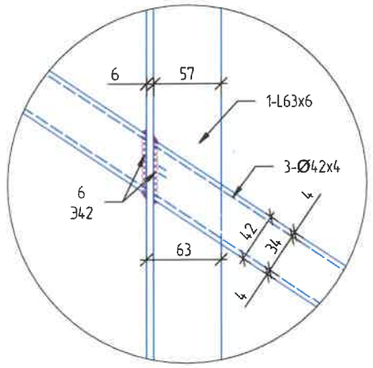

ХЭСЭГЛЭЛ В М1:5

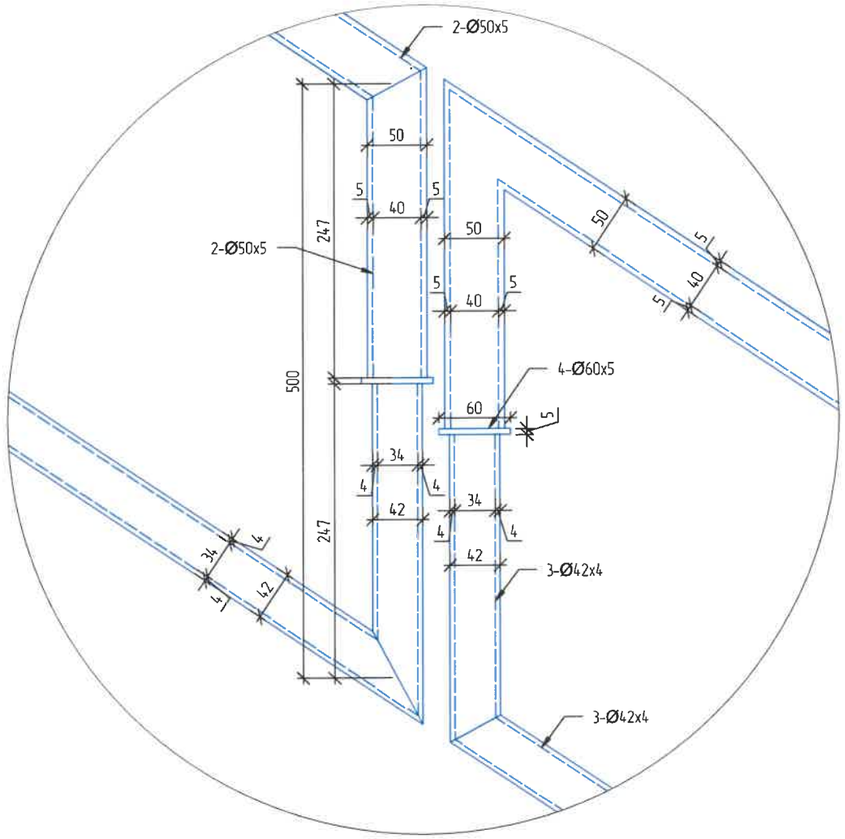

МЕТАЛЛ ХАЙСНЫ МАТЕРИАЛЫН ТҮҮВЭР

№	Тэмдэглэгээ	Гангийн анги	Урт, мм	Тоо ширхэг	Нэгж жин, кг	Нийт жин, кг
1	1-L63x6	S235	1050	20	5.65	118.69
2	2-2-Ø50x5	S235	4964	4	5.55	110.18
			2149	2	5.55	23.85
			2034	2	5.55	22.57
3	Ø42x4	S235	4964	4	3.75	74.44
			2149	2	3.75	16.11
			2034	2	3.75	15.25
4	Ø60x5	S235		16	6.78	108.51
5	Лист төмөр 150x150x10	S235		20	1.77	35.32
6	Болт, Ø12	S235		80	0.29	23.04
НИЙТ			19344			547.97

Захиалагч.	Гүйцэтгэгч:	УЛААНБААТАР-МАНДАЛГОВЬ А0201 ЧИГЛЭЛИЙН ЗАМААС СЭРГЭЛЭН СУМ А25 ЧИГЛЭЛИЙН АВТО ЗАМААС СЭРГЭЛЭН СУМ ХҮРЭХ ХОЛБООС ХАТУУ ХУЧИЛТТАЙ АВТО ЗАМ ДАХЬ ГҮҮРИЙН ЗУРАГ ТӨСӨЛ			ХНШ		
Төв аймаг Сэргэлэн сум Эдэвт багын Төсөлт зөвлөх баяр Утас: 88507615	Ч6 хоршоо, Сүхбаатар дүүрэг, 1-р хороо, Нарны зүн-62, Онцон Балбаяр С. Бөөр 15-р давхар С-502 тоотод Утас: 77758999	Захирал	Д.Эрдэнэчимэг		Масштаб М1:25		
		Зургийн инж	Б.Ардах	ХАЖУУ НАЛУУГИЙН ШАТНЫ МЕТАЛЛ ХАЙСНЫ БҮТЭЭЦ	Үе шат	Хуудас	Бүх хуудас
		Гүйцэтгэсэн	Ж.Эрболат		А3	5	5
СЭРГЭЛЭН СУМЫН ЗАСАГ ДАРГЫН ТАМГЫН ГАЗАР	ЗМ АЙ ЭГ ХХК	Шалгасан	Б.Нямсэрэл	ШИФР TU-SE/25/006	2025/12 Сар		

БЭХЭЛГЭЭНИЙ ХАВТАН М1:20

ДАЛАНГИЙН БЭХЭЛГЭЭНИЙ ХАВТАН

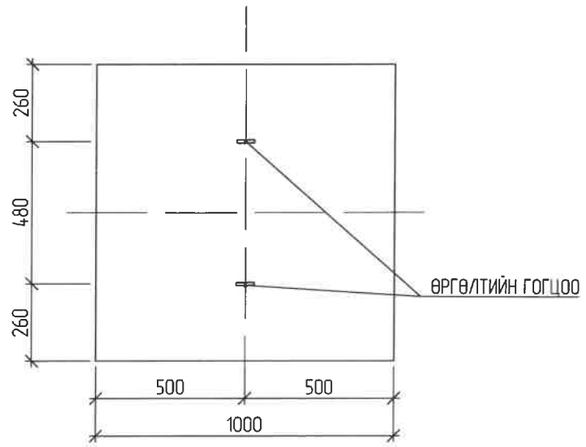

БЭХЭЛГЭЭНИЙ ХАВТАНГИЙН АРМАТУРЧЛАЛ М1:20

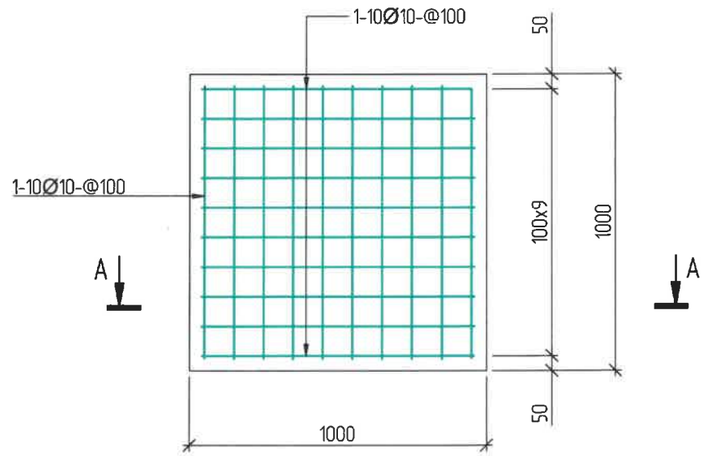

ОГТЛОЛ А-А

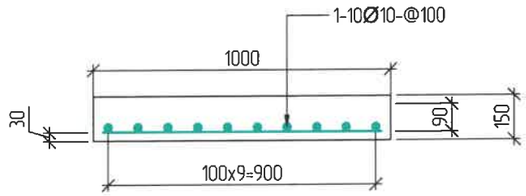

ӨРГӨЛТИЙН ГОГЦОО

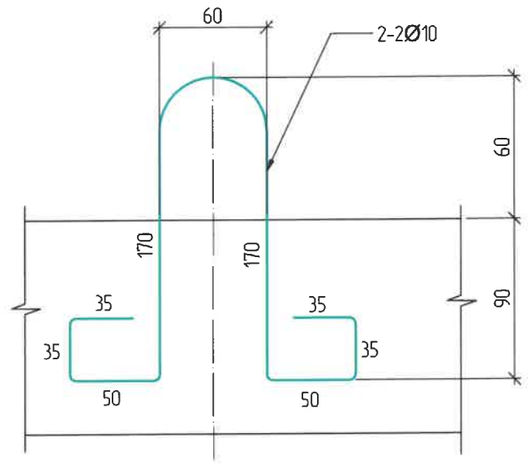

Нэг хавтанд

БЭХЭЛГЭЭНИЙ ХАВТАНГИЙН МАТЕРИАЛЫН ТОДОРХОЙЛОЛТ

						Нэг хавтан
		Арматурын	Арматурын	Нэгжид	Нэгж	Нийт
№	Арматурын	голч,	нэгж урт,	орох тоо,	жин,	жин,
	ангилал	мм	мм	ш	кг	кг
1	SD390	10	900	20	0.617	11.11
2	SD390	10	635	2	0.617	0.78
	ДҮН					11.89
3	Бооох утас 0.2%					0.02
	НИЙТ ДҮН					11.91
B20 ангийн бетоны тоо хэмжээ м3						0.15

ТАЙЛБАР:

1. Хэрэв өөрөөр заагдаагүй бол бүх хэмжээг мм-ээр, бүх түвшинг м-ээр өгөв.
2. Дөхөх далан, конус, ус залах далангийн хэсгүүдэд бэхэлгээний хавтанг хэрэглэнэ.

Захиалагч:	Гүйцэтгэгч:	УЛААНБААТАР-МАНДАЛГОВЬ А0201 ЧИГЛЭЛИЙН ЗАМААС СЭРГЭЛЗЭН СУМ А25 ЧИГЛЭЛИЙН АВТО ЗАМААС СЭРГЭЛЭН СУМ ХҮРЭХ ХОЛБООС ХАТУУ ХУЧИЛТТАЙ АВТО ЗАМ ДАХЬ ГҮҮРИЙН ЗУРАГ ТӨСӨЛ			БХ	
Төв аймаг, Сэргэлэн сум, Зассг дарьсын Тэнгэн газрын баруун Утас: 88507615	"Ю.Б.Н" ХХК Ч6 хоч, Сүхбаатар дүүрэг, 1-хороо, Нарны зүүн-62 Оффис Бизнес Сентер, 15-р давхар С-1522 имэйл хаяг: 77758999	Захирал	Д.Эрдэнэчимэг	БЭХЭЛГЭЭНИЙ ХАВТАН	Масштаб	М1:20
		Зургийн инж	Б.Ардах		Үе шат	Хуудас / Бүх хуудас
		Гүйцэтгэсэн	Ж.Эрдэлат		А3	1 / 1
СЭРГЭЛЭН СУМЫН ЗАСАГ ДАРГЫН ТАМГЫН ГАЗАР	"ЭМ АЙ ЭЛ" ХХК	Шалгасан	Б.Нямгэрэл	ШИФР: TU-SE/25/006	2025/12 Сар	

А3

ДАМЖИХ ХАВТАНГИЙН БАЙГУУЛАЛТ

ПЛАН

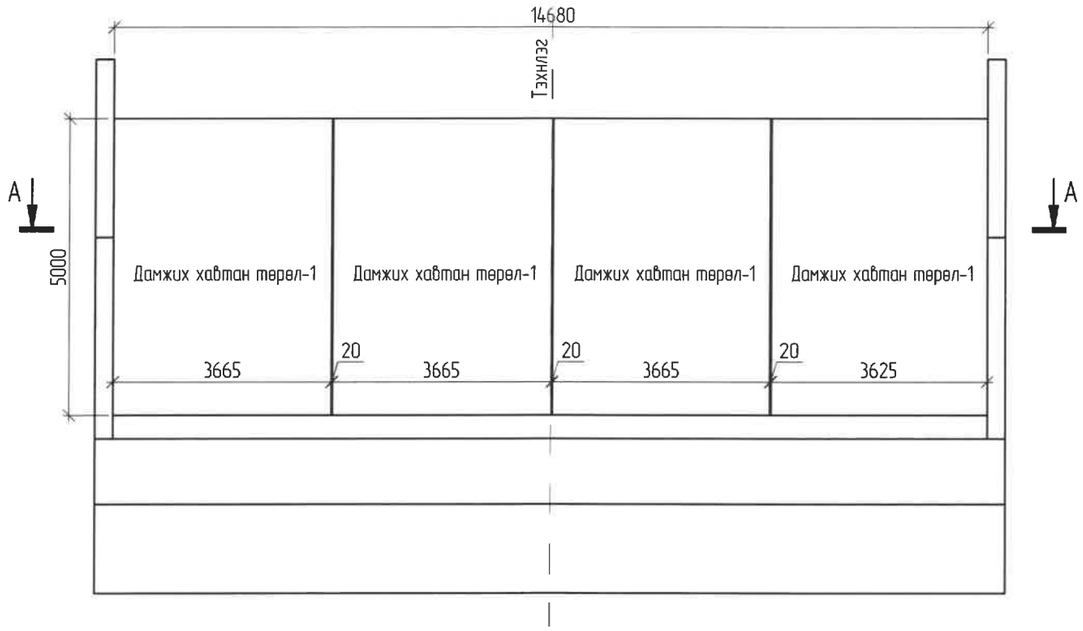

ОГТЛОЛ А-А

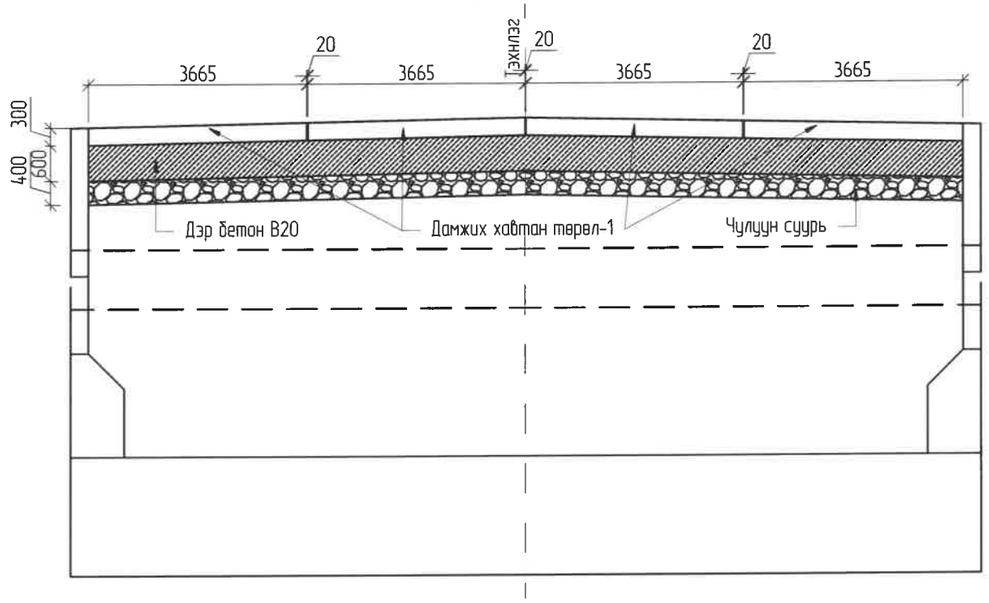

ДАГУУ ОГТЛОЛ

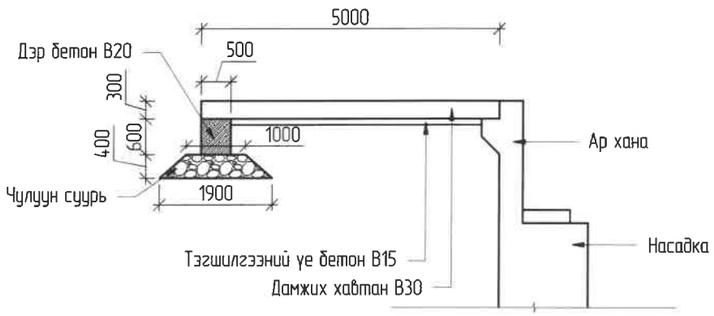

ДАМЖИХ ХАВТАНГИЙН АЖЛЫН ТОО ХЭМЖЭЭ					
					Нэг захын тулгуур
№	Ажлын нэр	Элементийн тоо	Хэмжих нэгж	Тоо хэмжээ	Арматурын жин, кг
1	Дамжих хавтан В30 төрөл-1	4	м3	22.02	422.52
2	Дэр бетон В20		м3	4.40	
3	Чулуун суурь		м3	21.29	
4	Тэгшилгээний үе бетон В15 h=100мм		м3	6.61	
5	2 үе ус тусгаарлагч үе хийх		м2	86.61	

ТАЙЛБАР:

1. Хэрэв өөрөөр заагдагүй бол бүх хэмжээг мм-ээр, бүх түвшинг м-ээр өгөв.
2. Бетон В30 анги байна.

Захиалагч:	Гүйцэтгэгч:	УЛААНБААТАР-МАНДАЛГОВЬ А0201 ЧИГЛЭЛИЙН ЗАМААС СЭРГЭЛЭН СУМ А25 ЧИГЛЭЛИЙН АВТО ЗАМААС СЭРГЭЛЭН СУМ ХҮРЭХ ХОЛБООС ХАТУУ ХУЧИЛТТАЙ АВТО ЗАМ ДАХЬ ГҮҮРИЙН ЗҮРАГ ТӨСӨЛ				ДХ		
Тоо аймаг, Сэргэлэн сум, Зөвлөх дорвоо Гоолин зоорыг бодор Утас: 88507615	ЧБ хот, Сүхбаатар дүүрэг 1-хороо, Нарны зүн-62, Онон Балдинз С блок 15-р давхар С-1502 тоот Утас: 77756999	Захирал	Д.Эрдэнэчимэг		ДАМЖИХ ХАВТАНГИЙН ЕРӨНХИЙ БАЙДАЛ	Масштаб		М1:100
		Зургийн инж	Б.Ардах			Үе шат	Хуудас	Бүх хуудас
		Гүйцэтгэсэн	Ж.Эрдэлэт			А3	1	2
СЭРГЭЛЭН СУМЫН ЗАСАГ ДАРГЫН ТАМГЫН ГАЗАР	"ЭН АЙ ЗЛГ ХХК	Шалгасан	Б.Нямгэрэл		ШИФР. TU-SE/25/006	2025/12 Сар		

ДАМЖИХ ХАВТАН ТӨРӨЛ-1 М1:50

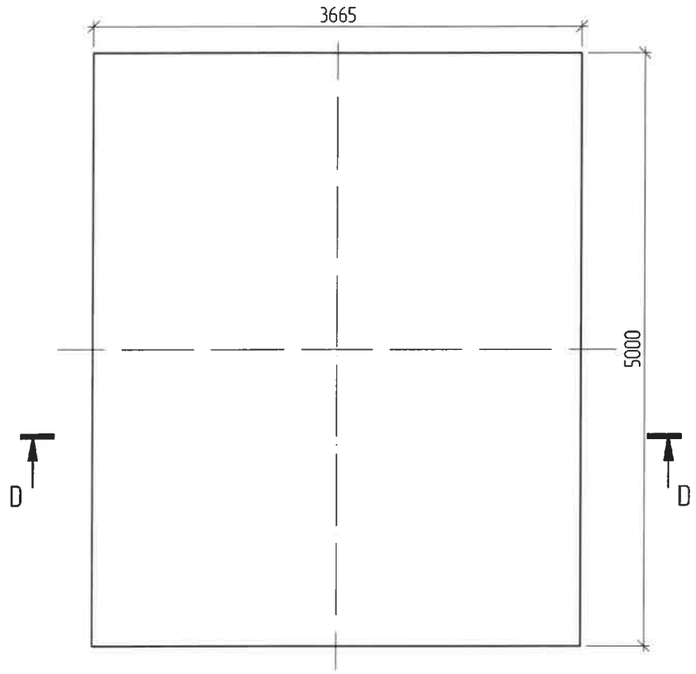

ДАМЖИХ ХАВТАНГИЙН АРМАТУРЧЛАЛ ТӨРӨЛ-1 М1:50

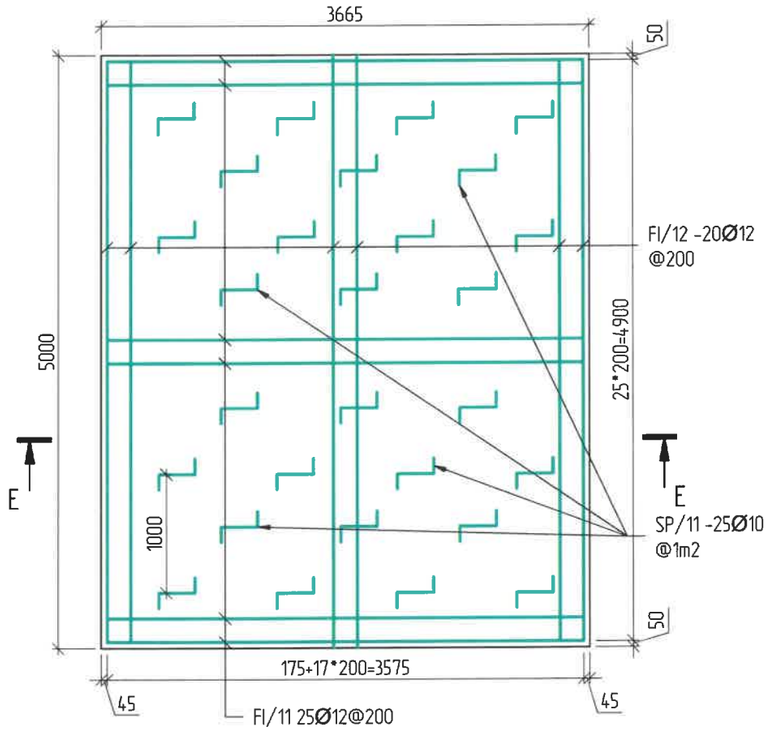

ОГТЛОЛ D-D М1:50

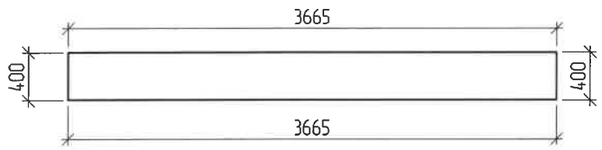

ОГТЛОЛ E-E М1:50

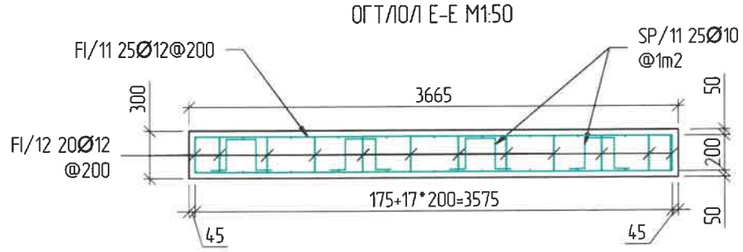

АРМАТУР МАТАЛТЫН ЗАГВАР

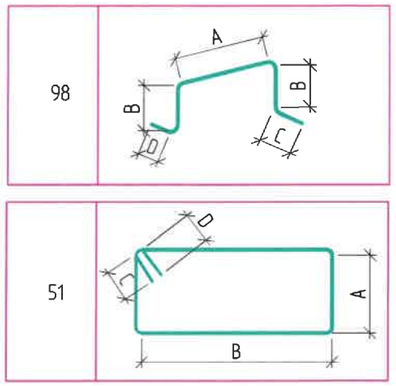

Нэг дамжих хавтан

Элемент	Арматурын Тэмдэглэгээ	Гангийн Анги &Ø		Элементийн Тоо	Элемент тус бүрт орох тоо	Нийт Тоо	Нэгж урт (мм)	Маталтын Загвар	A *	B *	C *	D *	Нэгж жин (кг)	Нийт Жин (кг)
		(МПа)	(мм)						(мм)	(мм)	(мм)	(мм)		
Дамжих хавтан төрөл 1	Fl/11	SD390	12	1	26	26	4365	51	200	3565	300	300	0.888	100.8
	Fl/12	SD390	12	1	19	19	5700	51	200	4900	300	300	0.888	96.2
	SP/11	SD390	10	1	36	36	710	98	300	150	130	130	0.56	14.3
Арматурын нийт жин (кг)														**211.26**
Бетоны нийт жин (м3)														**5.5**

ТАЙЛБАР:

1. Хэрэв өөрөөр заагдаагүй бол бүх хэмжээг мм-ээр, бүх түвшинг м-ээр өгөв.
2. Бетоны В30 анги байна.
3. Арматурын хамгаалалтын үе 50мм байна

Захиалагч	Гүйцэтгэгч	УЛААНБААТАР-МАНДАЛГОВЬ А0201 ЧИГЛЭЛИЙН ЗАМААС СЭРГЭЛЭН СУМ А25 ЧИГЛЭЛИЙН АВТО ЗАМААС СЭРГЭЛЭН СУМ ХУРЭХ ХОЛБООС ХАТУУ ХУЧИЛТТАЙ АВТО ЗАМ ДАХЬ ГҮҮРИЙН ЗУРАГ ТӨСӨЛ				ДХ	
Говь-Сүмбэр аймаг, Сэргэлэн сум, Эрдэс Ногоон Говь ХХК Гэрчилгээ олгосон: 8850716.15	"БИЛЛ ГРУП" ХХК БНСУ-ын Сөүлдаатар Дүүрэг, 1-хороо Нарны зам-62, Онцгой Баялаг С блок 15-р давхар С-1502 тоот Утас: 77758999	Захирал	Д.Эрдэнэчимэг		ДАМЖИХ ХАВТАН ТӨРӨЛ-1	Масштаб	М1:50
		Зургийн инж	Б.Ардах			Ує шат	Хуудас	Бүх хуудас
		Гүйцэтгэсэн	Ж.Эрдэлат			А3	2	2
СЭРГЭЛЭН СУМЫН ЗАСАГ ДАРГЫН ТАМГЫН ГАЗАР	"ЭМ АЙ ЭЙ" ХХК	Шалгасан	Б.Нямгэрэл		ШИФР. TU-SE/25/006	2025/12 Сар	