БАРИЛГА УГСРАЛТ, ЗУРАГ ТӨСЛИЙН "ИГ" ХХК

Шифр: ИГ-64/2025

ДОРНОД АЙМАГ. БАЯНТҮМЭН СУМ.

СУМЫН ТӨВИЙН ГЭРЭЛТҮҮЛЭГ

/АЖЛЫН ЗУРАГ/

БОЛОВСРУУЛСАН:

"ИГ" ХХК -ийн захирал И.Ганбазар

"ИГ" ХХК -ийн инженер М.Батсүрэн

ЧОЙБАЛСАН ХОТ

2025 он

Зургийн бүрдэл

№	Зургийн нэр	Тайлбар
1	Зургийн бүрдэл, таних тэмдэг	ГГ-1
2	Тайлбар бичиг	ГГ-2
3	Материалын түүвэр	ГГ-3
4	Гадна гэрэлтүүлгийн шонгийн угсралт, газардуулга	ГГ-4
5	Гадна гэрэлтүүлгийн самбарын схем байгуулалт	ГГ-5
6	Тоолуурын хайрцаг суурилуулах	ГГ-6
7	Кабелийн сувгийн огтлол	ГГ-7
8	Гадна гэрэлтүүлгийн нэгдсэн байгуулалт	ГГ-8
9	Гадна гэрэлтүүлгийн байгуулалт №1	ГГ-9
10	Гадна гэрэлтүүлгийн байгуулалт №2	ГГ-10
11	Гадна гэрэлтүүлгийн байгуулалт №3	ГГ-11
12	Гадна гэрэлтүүлгийн байгуулалт №4	ГГ-12

Шугам тоноглолын ерөнхий үзүүлэлт

Д/д	Нэр	Үзүүлэлт
1	Захиалагч байгууллага	Дорнод аймгийн Баянтүмэн сумын ЗДТГ
2	Ашиглагч байгууллага	Дорнод аймгийн Баянтүмэн сумын ЗДТГ
3	Угсралт хийгдэх он	2026 он
4	0.4кВ кабель шугамын нийт трассын урт	1404 м
5	Дэд станцын тоо, ком	0
6	Суурилагдсан нийлбэр чадал	9кВт
7	Гэрэлтүүлгийн тулгуурын тоо	35 ш
8	Гэрэлтүүлэгчийн тоо	35x1=35 ш
9	Нийт авто замын трассын урт	1.4 км

Таних тэмдэг

№	Тэмдэглэгээ	Нэр	Тайлбар
1		Гадна гэрэлтүүлгийн самбар	ГГС
2		Цэнэг шавхагч	
3		Газарт булах газардуулгын дамжуулагч	
4		Газардуулгын электрод	
5		Газардуулга холбох цэг	
6	Pc, Pm, Im	Суурилагдсан чадал, тооцооны чадал, тооцооны гүйдэл	
7	N	Төлөвлөж буй 0,4кВ-ын кабель шугам	
8	N	Төлөвлөж буй кабель шугамыг хоолойд сүвлэх хэсэг	
9		Одоо байгаа барилга	
10	1”	Кабель шугамыг хоолойд сүвлэх дугаар	
11		Одоо байгаа дулааны худаг, шугам	
12	А(кабель) N	А-кабелийн тоо кабель- кабелийн маяг, хөндлөн огтлол,	
13	L	L- кабелийн урт Одоо байгаа 0,4кВ-ын кабель шугам	
14		Одоо байгаа 6кВ, 10кВ-ын кабель шугам	
15		Гадна гэрэлтүүлгийн шон	

"ИГ" ХХК Дорнод аймаг Хэрлэн сум	Дорнод аймгийн Баянтүмэн сум. Сумын төвийн гэрэлтүүлэг.				ГГ		
	Захирал	И.Ганбазар		Зургийн жагсаалт, таних тэмдэг	Масштаб:		
	Инженер	М.Батсүрэн			Үе шат	Хуудас	Бүх хуудас
	Гүйцэтгэсэн	Г.Байгал		Зургийн шифр: ИГ-64/2025	А3	1	12
Утас: 90966090					2025 он		

ТАЙЛБАР

Дорнод аймаг, Баянтүмэн сумын төвийн гадна гэрэлтүүлгийн ажлын зургийг ерөнхий төлөвлөгөө, зургийн даалгаврыг үндэслэн "Цахилгаан байгууламжийн дүрэм" БД43-101-03, "Байгалийн ба зохиомол гэрэлтүүлэг" БНбД 23-02-08, "Хот, тосгон ба суурин газрын гудамж, зам талбайн гэрэлтүүлгийг төлөвлөх" БД30-102-11, 'ДБЭХС' ТӨХК-ийн 2026 оны 2-р сарын 05-ны өдрийн №2026/28 тоот техникийн нөхцлийн дагуу хийж гүйцэтгэв.

Уг гэрэлтүүлгийн ажил нь 4 хэсэг газарт нийт 1446м газарт хийгдэх юм. Гэр хороололын гудамж, төв замын гэрэлтүүлгийн тэжээлийг зурагт тусгагдсан одоо байгаа 0.4кВт -ын агаарын шугамын тулгуурт газрын тэгшлэгдсэн түвшингээс дээш 1.6м өндөрт автомат болон тоолуураар тоноглогдсон хайрцаг тавьж тэжээлийг авна. Тус тоолуурын хайрцагнаас гэрэлтүүлгийн удирдлагын самбарыг агаарын шугамаар тэжээнэ. Гэрэлтүүлгийн удирдлагын самбар нь зураг төсөлд заасан байршлуудад гэрлийн шон дээр газраас 1.6м өндөрт суурилагдана.

Гэрэлтүүлгийн удирдлагын самбарыг зураг төсөлд заагдсан хэмжээгээр угсрах ба дотор монтажийг скада системийн тоноглол байрлахаар зай үлдээж гүйцэтгэнэ. Мөн газардуулгын системд TNC-S системийг ашиглах тул гэрэлтүүлгийн группуудэд дифференциал автомат тоноглосон. Зурагт тусгагдсан дифференциал автоматыг энгийн автоматаар сольж тавихыг хатуу хориглоно.

Гудамжны болон авто замын гэрэлтүүлэг нь зорчих хэсгийн нэг талаар байрлах ба зорчих хэсгийг бүхэлд нь гэрэлтүүлэхээр тооцож олон улсын стандартын шаардлага хангасан 120Вт чадалтай LED гэрэлтүүлэгч төлөвлөв. LED гэрэлтүүлгийн ажиллах нөхцөл нь -40^{0}C +65^{0}C байна.

Гэрэлтүүлгийн шонгийн урт 8м өндөртэй стандарт шаардлага хангасан Ф177х76х3,5 хэмжээтэй бөгөөд үйлдвэрийн аргаар будаж бэлтгэсэн цинкэдсэн төмөр хийцтэй байна. Гэрэлтүүлгийн шонд СИП дамжуулагч утсыг бэхлэхдээ зориулалтын баригч зэрэг хийцүүдийг ашиглана. Гэрэлтүүлгийн шонг хашаанаас 0.6м-ээс багагүй, хоорондын зай 40м-ээс ихгүй байрлуулна. Гэрэлтүүлгийн толгойн өнцөг 15^0-ийн налуутай гэрэлтэлт нь 6Лк-ээс багагүй байна. Гэрэлтүүлгийн шонгийн бетон суурийг газрын тэгшлэгдсэн хэсгээс дээш 15см ил гарсан байхаар суурилуулах ба газарт булагдах хэсэгт ус чийгнээс хамгаалсан битум түрхлэг хийнэ.

Гэрэлтүүлгийн шугамын фазын хоорондын ачааллыг тэнцүүлж А, В, С гэсэн 3 фаздаа ачааллыг тэнцүү хуваарилна. Гадна гэрэлтүүлгийн тэжээл СИП утас нь 6кВ-ын шугамтай огтлолцох тохиолдолд ЭХБ-1-13-01-2006-ийн 2.5.96-д заасны дагуу хамгийн бага ойртох зайг мөрдөх ёстой.

0.4кВ-ын СИП утастай ЦДАШ-тай зөрлөг хийх, 6кВ-ын АС утастай гэрэлтүүлгийн СИП утас зөрлөг хийхэд ЦБД-ийн дагуу тооцоогоор зай хэмжээг хийж байрлуулахаар төлөвлөсөн ба угсралтын ажлыг холбогдох мэргэжлийн хүмүүс байлцуулан хянуулах шаардлагатай. Мөн тухайн тулгуур босох хэсэгт цахилгаан болон холбооны шилэн кабель байгаа эсэхийг холбогдох байгууллагаар газар дээр нь заалгах шаардлагатай.

0.4кВ-ын агаарын шугамын угсралт

Агаарын шугамыг газрын тэгшлэгдсэн түвшингээс дээш 7м-ийн өндөрт байрлуулна.

Гэрэлтүүлгийн шонгийн эргэлтийн болон салбарлалтын шонд дамжуулагч утсыг таталтын зажимаар, дундын шонд дундын баригч ашиглан бэхэлнэ.

Гэрэлтүүлэгч

-Гэрэлтүүлэгч нь 1х120 Вт чадалтай LED, IP65-аас дээш хамгаалалтын зэрэгтэй байна.
-Гэрэлтүүлгийн шон нь 8м хүртэл өндөртэй, доод хэсэг нь Ф219мм-ээс багагүй диаметртэй, ханын зузаан нь 4мм-ээс багагүй байна. Шонгийн суурь нь угсармал төмөр бетон байхаар тусгасан ба газрын хөрснөөс дээш 0.15м ил гаргаж угсарна.
-Гэрэлтүүлгийн шон хоорондын зайг 30-40м байхаар төлөвлөв. Битүүмжлэл хангах зорилгоор холболтын нүхний таганд резин жийргэвч хийнэ.

Гадна гэрэлтүүлгийн самбар

-Гадна гэрэлтүүлгийн самбар нь автомат таслуур, цагийн реле, тарифт тоолууртай байна.
-Гадна гэрэлтүүлгийн удирдлагын самбар нь 400х500х175мм хэмжээтэй, оройн хэсэгтээ цас бороноос хамгаалах нуруу хэлбэрийн хамгаалалтын бүрхүүлтэй, ус чийг, тоосноос хамгаалсан битүүмжлэл сайтай, төмөр хийцтэй байна.
-Гэрэлтүүлгийн самбар нь холбогдох стандартын дагуу үйлдвэрт бэлтгэгдсэн туршилт тохируулга хийгдсэн үйлдвэрийн гэрчилгээтэй байх ба шатдаггүй материалаар хийгдсэн, хамгаалалтын бүрхүүлийн зэрэглэл IP65-аас багагүй байх шаардлагатай. Мөн механик бат бөхийг хангах зорилгоор лист төмрийн зузаан нь 2мм -ээс багагүй байна.
-Гэрэлтүүлгийн самбар нь нууц юм уу ил цоожтой байх ба цоож бүр нь нэг ижил болон өөр өөрийн нууцлалтай байж болох бөгөөд гадна хаалган дээр ААД-ийн дагуу анхааруулах плакатыг наасан байна.
-Гэрэлтүүлгийн самбарын 0-ын шин нь их биетэйгээ тусгаарлагчтай боолтон холбоосоор нягт холбогдсон байна. Гэрэлтүүлгийн самбарын их бие нь газардуулах байгууламжтай холбогдох боолтон холболттой байна. Гэрэлтүүлгийн щитэнд холбох газардуулгын эсэргүүцэл жилийн аль ч улиралд 4 Ом-оос ихгүй байна.

Газардуулга

Тоолуурын самбар, гадна гэрэлтүүлгийн самбар болон гэрэлтүүлгийн шонгийн газардуулгын хэвтээ хүрээг 10мм-ийн диаметртэй дугуй огтлолтой төмрөөр, босоо электродыг 3м урттай 20мм-ийн диаметртэй цул дугуй огтлолтой төмрөөр хийнэ. Гэрэлтүүлгийн шон бүрийг газардуулсан байна. Газардуулгын хэвтээ хүрээг газрын тэгшлэгдсэн түвшингээс доош 0.7м-ийн гүнд шуудуунд суулгаж босоо электродыг өрөмдөх замаар газарт зоож өгнө.

Гэрэлтүүлгийн самбарын газардуулгын эсэргүүцэл нь 4 Ом-оос ихгүй, харин гэрэлтүүлгийн шонгийн газардуулгын эсэргүүцэл нь 30 Ом-оос ихгүй байна. Газардуулгад TNC-S систем ашиглаж дифференциал автоматаар хамгаалсан тул гэрэлтүүлгийг холбох үедээ нойлдуулга хийж болохгүй талаар анхаарах хэрэгтэй.

Тоолуур

1 фазын тарифтай Тамадум протоколыг дэмждэг, 4G модемтой, тасалж залгах команд өгөх боломжтой DTZY-88 маркийн тоолуур байна.

Бүх газар шорооны ажил, угсралт, кабель шилжүүлэн суулгах ажлын үед цахилгаан шугам сүлжээний байгууллагаас мэргэжлийн хүмүүс байлцуулах хэрэгтэй ба техникийн шийдлийг өөрчлөх үед зургийн зохиогчийн зөвшөөрлийн дагуу өөрчлөлт хийнэ.

Цахилгааны угсралтын ажлыг "цахилгаан техникийн ажил" БНбД 3-05-06-90-ийн шаардлагад нийцүүлэн зураг төслийн дагуу мэргэжлийн байгууллага хийж гүйцэтгэх шаардлагатэй.

"ИГ" ХХК Дорнод аймаг Хэрлэн сум	Дорнод аймгийн Баянтүмэн сум. Сумын төвийн гэрэлтүүлэг.				ГГ		
	Захирал	И.Ганбазар		Тайлбар бичиг	Масштаб:		
	Инженер	М.Батсүрэн			Үе шат	Хуудас	Бүх хуудас
	Гүйцэтгэсэн	Г.Байгал		Зургийн шифр: ИГ-64/2025	А3	2	12
Утас: 90966090					2025 он		

Тоног төхөөрөмжийн түүвэр

№	Нэр	Маяг	Нэгж жин	Тоо	Тайлбар
	Тоолуурын самбар угсралт				
1	Тоолуурын хайрцаг	>IP44, 350x500x150	ком	4	
2	Ухаалаг электрон тоолуур 380В, 100А	CL730D22	ш	4	
3	Автомат	ВА88-32 32А	ш	4	
4	Кабель	АВВГ-4х25	м	28	
5	Фаз болон нойлын салбарлагч	ЗОИ16-95/2.5-35	ш	16	
6	Бүслүүр /чихтэй/	Ф250	хос	4	
7	Бүслүүр /чихтэй/	Ф220	хос	4	
8	Хайрцаг тогтоох бүслүүр	Ф220	хос	8	
9	Бүслүүр /чихтэй/	Ф200	хос	4	
10	Бүслүүр /чихтэй/	Ф170	хос	4	
11	Болт /щайб, гайк/	М12-80	ком	48	
12	CD хоолой	Ф50	м	20	
13	U хомут	Ф50	ш	20	
14	Салбарлагч хавчаар	РА66-50FV	ш	20	
15	Аюулгүй ажиллагааны плакат		ш	4	
16	Цоож		ш	4	
17	Босоо электрод	Ф20 L=3м	ш	20	
18	Хэвтээ электрод	Ф10	м	80	
	Гэрлийн удирдлагын самбар угсралт				
19	Удирдлагын самбар	>IP44, 500x600x200	ком	4	
20	Автомат	ВА47-29 3Р-25А	ш	4	
21	Дифференциал автомат	АД14, 16А/30мА	ш	8	
22	Автомат шахагч		ш	8	
23	Соронзон салгуур	КМИ-3Р/32А	ш	4	
24	Цагийн механизмтай реле		ш	4	
25	Сэлгэн залгагч түлхүүр	Гар-0-авт	ш	4	
26	Удирдлагын товчлуур/дохионы гэрэлтэй/		ком	4	
27	Клейм	RSA-10	ш	8	
28	Дамжуулагч	ПВ3 1х6	м	8	
29	Дамжуулагч	ПВ3 1х1.0	м	20	
30	Зам төмөр		м	4	
31	Утас далдлагч	50мм	м	4	
32	Бүслүүр /чихтэй/	Ф160	хос	4	
33	Бүслүүр /чихтэй/	Ф145	хос	4	
34	Хайрцаг тогтоох бүслүүр	Ф145	хос	8	
35	Бүслүүр /чихтэй/	Ф115	хос	4	
36	Бүслүүр /чихтэй/	Ф85	хос	4	
37	Болт /щайб, гайк/	М12-80	ком	48	
38	CD хоолой	Ф50	м	24	
39	U хомут	Ф50	ш	20	
40	Ган хоолой	Ф50 L=1.9м	ш	4	
41	Хар хоолой	Ф50	м	2	
42	Аюулгүй ажиллагааны плакат		ш	4	
43	Цоож		ш	4	
44	Босоо электрод	Ф20 L=3м	ш	20	
45	Хэвтээ электрод	Ф10	м	80	

№	Нэр	Маяг	Нэгж жин	Тоо	Тайлбар
	Гэрэлтүүлгийн шон угсралт				
46	Бүрээстэй дамжуулагч	СИП-2А, 3х16+1х10	м	1590	
47	Гэрэлтүүлгийн шон	Ф177х76х4 L=8м	ш	40	
48	Гэрэлтүүлгийн толгой	LED 150Вт	ш	40	
49	Шонгийн төмөр бетон суурь	400х400х800	ком	40	
50	Бүслүүр	Ф80х50х4	ш	40	
51	Дундын баригч	JXGF-1	ш	32	
52	Эцсийн баригч	РА54-1500	ш	16	
53	Скоба	СК7-16	ш	32	
54	Фаз болон нойлын салбарлагч	ЗОИ16-95/2.5-35	ш	40	
55	СИП-ний үзүүр углааш	КИ6-35	ш	8	
56	Дамжуулагч	АВВГ-2х2.5	м	40	
57	Босоо электрод	Ф20 L=3м	ш	80	
58	Хэвтээ электрод	Ф10	м	160	
59	Татлага		ком	8	

"ИГ" ХХК Дорнод аймаг Хэрлэн сум	Дорнод аймгийн Баянтүмэн сум. Сумын төвийн гэрэлтүүлэг.				ГГ	
	Захирал	И.Ганбазар		Материалын түүвэр	Масштаб:	
	Инженер	М.Батсүрэн			Үе шат	Хуудас	Бүх хуудас
	Гүйцэтгэсэн	Г.Байгал		Зургийн шифр: ИГ-64/2025	А3	3	12
Утас: 90966090					2025 он		

ЕРӨНХИЙ ХАРАГДАХ БАЙДАЛ М1:50

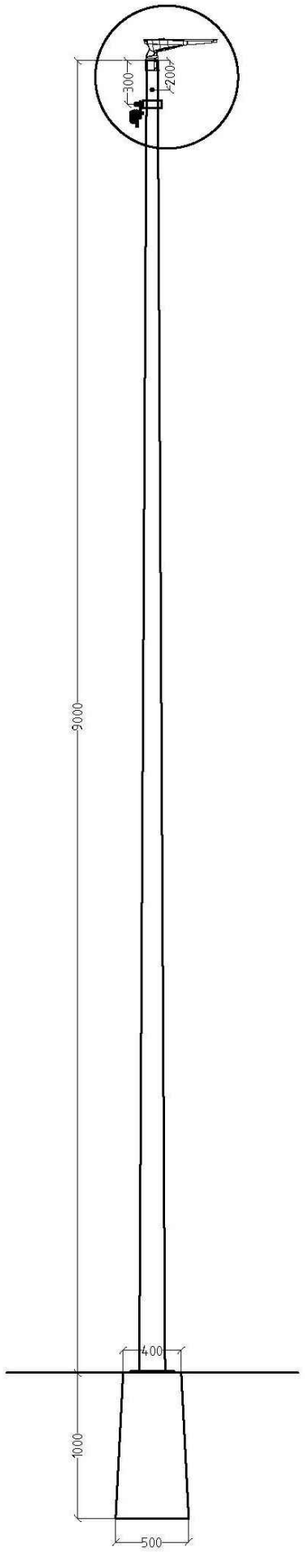

ХЭСЭГЛЭЛ №1 М1:100

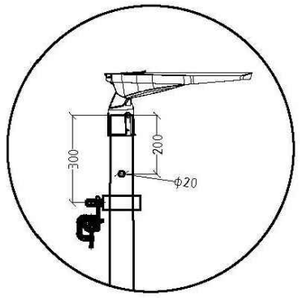

ГЭРЭЛТҮҮЛГИЙН ШОНГИЙН ГАЗАРДУУЛГА

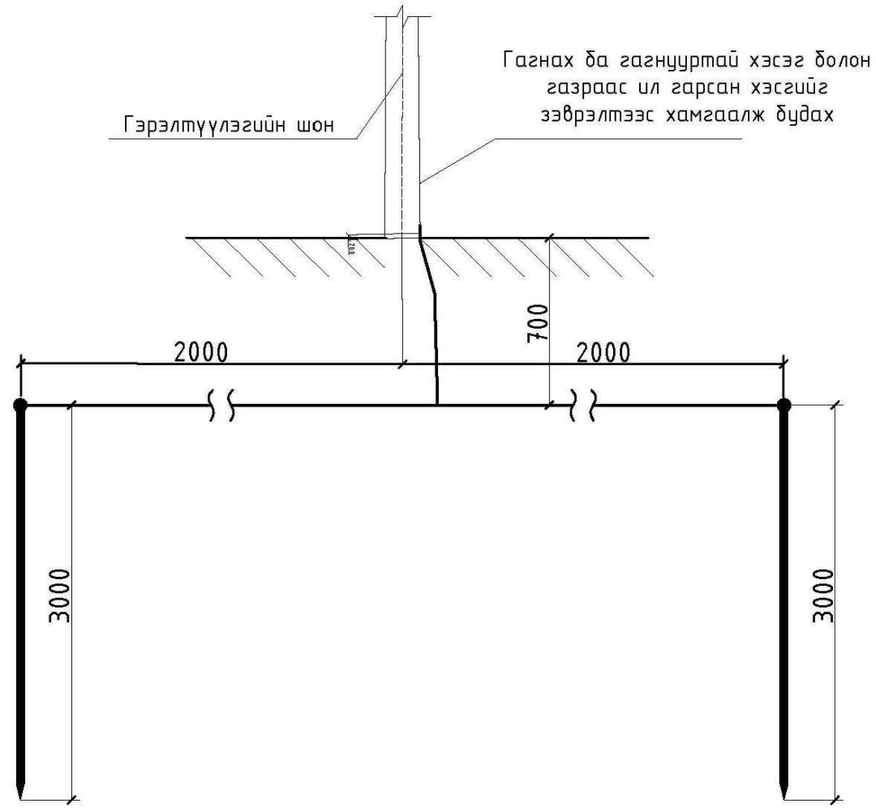

Тайлбар

1. Шонг зохих зургийн дагуу чанар, үзэмж, хийцийг анхаарч гагнаасын хэсгийг үйлдвэрийн аргаар гагнасан байх шаардлагатай.
2. Гэрэлтүүлгийн шонгийн хийцийг үйлдвэрт бэлтгэж газар дээр нь угсарч босгохоор тооцов.
3. Тулгуур ньүйлдвэрийн аргаар будагдсан байх ба газардуулга гагнасан хэсгийг зэврэлтээс хамгаалжзаавал будсан байх шаардлагатай.
4. Гэрэлтүүлгийн шонд трассын төгсгөлүүдэд давтан газардуулга хийж өгнө.
5. Газардуулгын хэвтээ хүрээг Ф10 дугуй гангаар хийнэ. Газардуулгын хэвтээ хүрээг газрын тэгшлэгдсэн түвшингээс доош 0.7м гүнд шуудуунд суулгана.
6. Босоо электродыг 3м урттай Ф20мм булан гангаар хийнэ.
7. Газардуулгын хэвтээ хүрээ, босоо электродыг хооронд нь гагнуураар холбоно.
8. Гэрэлтүүлгийн шонгын газардуулгын эсэргүүцэл нь 30 Ом-оос ихгүй байх шаардлагтай.

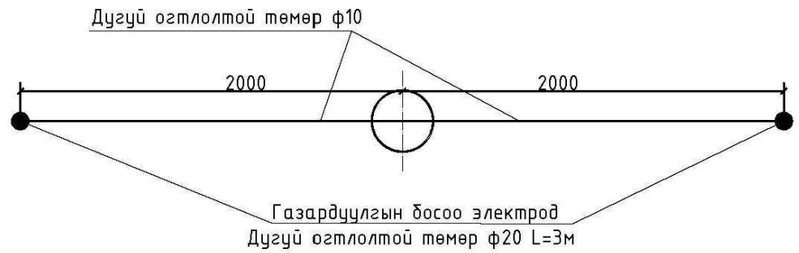

"ИГ" ХХК Дорнод аймаг Хэрлэн сум	Дорнод аймгийн Баянтүмэн сум. Сумын төвийн гэрэлтүүлэг.				ГГ	
	Захирал	И.Ганбазар		Гэрэлтүүлгийн шон, газардуулга	Масштаб:	
	Инженер	М.Батсүрэн			Үе шат	Хуудас	Бүх хуудас
	Гүйцэтгэсэн	Г.Байгал		Зургийн шифр: ИГ-64/2025	А3	4	12
Утас: 90966090					2025 он		

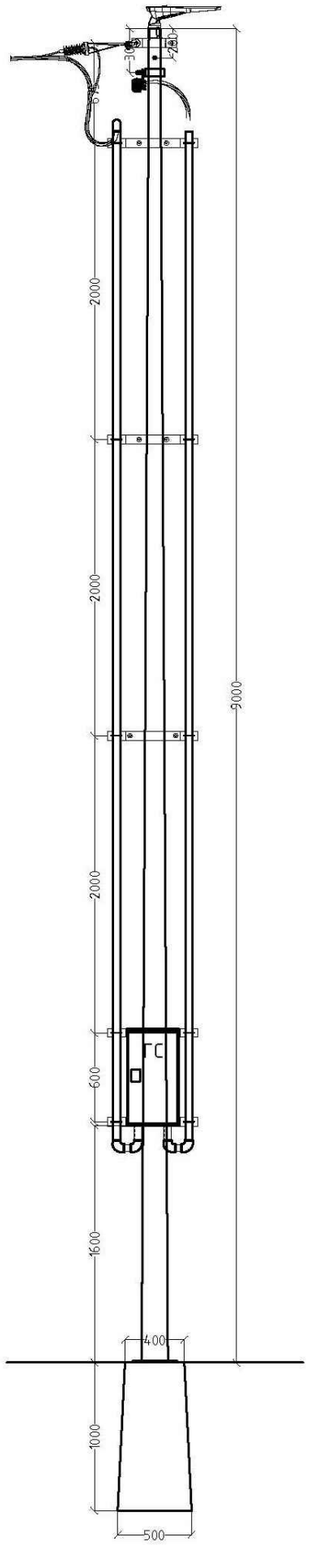

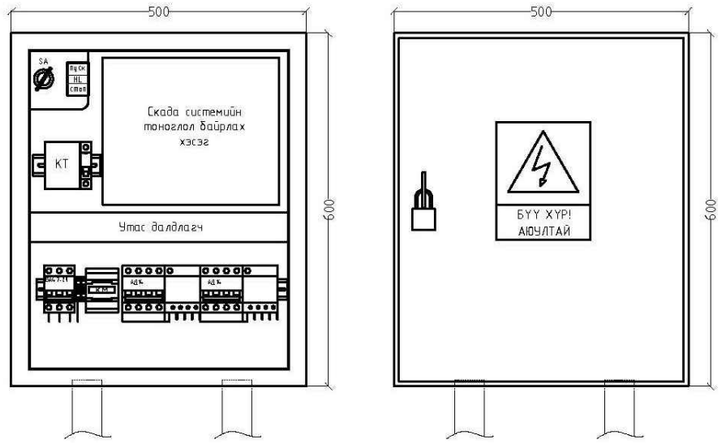

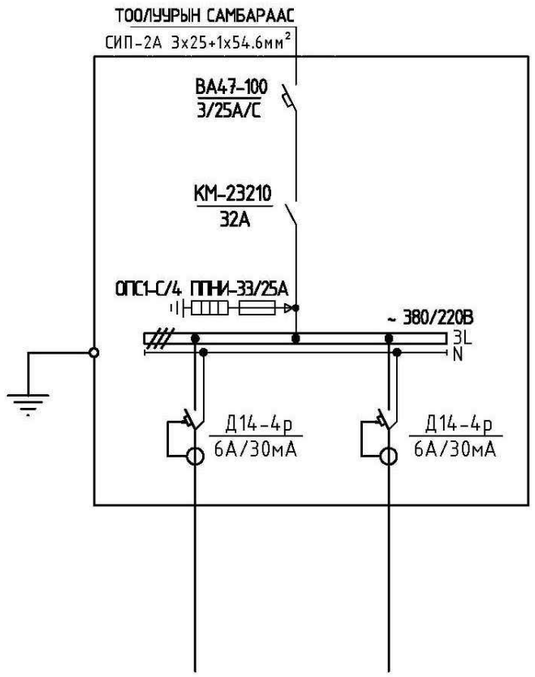

№	Нэр	Маяг	Нэгж жин	Тоо	Тайлбар
	Гэрлийн удирдлагын самбар				
1	Удирдлагын самбар	>IP44, 500х600х200	ком	4	
2	Автомат	ВА47-29 3Р-25А	ш	4	
3	Дифференциал автомат	АД14, 16А/30мА	ш	8	
4	Автомат шахагч		ш	8	
5	Соронзон салгуур	КМИ-3Р/32А	ш	4	
6	Цагийн механизмтай реле		ш	4	
7	Сэлгэн залгагч түлхүүр	Гар-0-авт	ш	4	
8	Удирдлагын товчлуур/дохионы гэрэлтэй/		ком	4	
9	Клейм	RSA-10	ш	8	
10	Дамжуулагч	ПВ3 1х6	м	8	
11	Дамжуулагч	ПВ3 1х1.0	м	20	
12	Зам төмөр		м	4	
13	Утас далдлагч	50мм	м	4	
14	Бүслүүр /чихтэй/	Ф160	хос	4	
15	Бүслүүр /чихтэй/	Ф145	хос	4	
16	Хайрцаг тогтоох бүслүүр	Ф145	хос	8	
17	Бүслүүр /чихтэй/	Ф115	хос	4	
18	Бүслүүр /чихтэй/	Ф85	хос	4	
19	Болт /щайб, гайк/	М12-80	ком	48	
20	CD хоолой	Ф50	м	24	
21	U хомут	Ф50	ш	20	
22	Ган хоолой	Ф50 L=1.9м	ш	4	
23	Хар хоолой	Ф50	м	2	
24	Аюулгүй ажиллагааны плакат		ш	4	
25	Цоож		ш	4	
26	Босоо электрод	Ф20 L=3м	ш	20	
27	Хэвтээ электрод	Ф10	м	80	

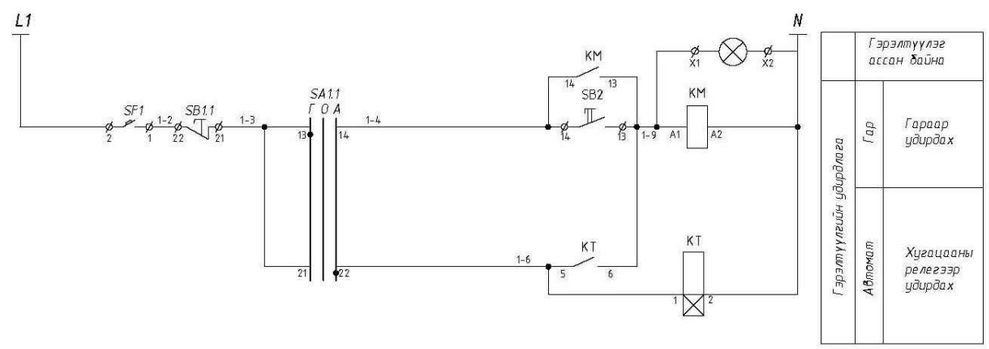

"ИГ" ХХК Дорнод аймаг Хэрлэн сум	Дорнод аймгийн Баянтүмэн сум. Сумын төвийн гэрэлтүүлэг.				ГГ	
	Захирал	И.Ганбазар		Гадна гэрэлтүүлгийн самбарын схем байгуулалт	Масштаб:	
	Инженер	М.Батсүрэн			Үе шат	Хуудас	Бүх хуудас
	Гүйцэтгэсэн	Г.Байгал		Зургийн шифр: ИГ-64/2025	А3	5	12
Утас: 90966090					2025 он		

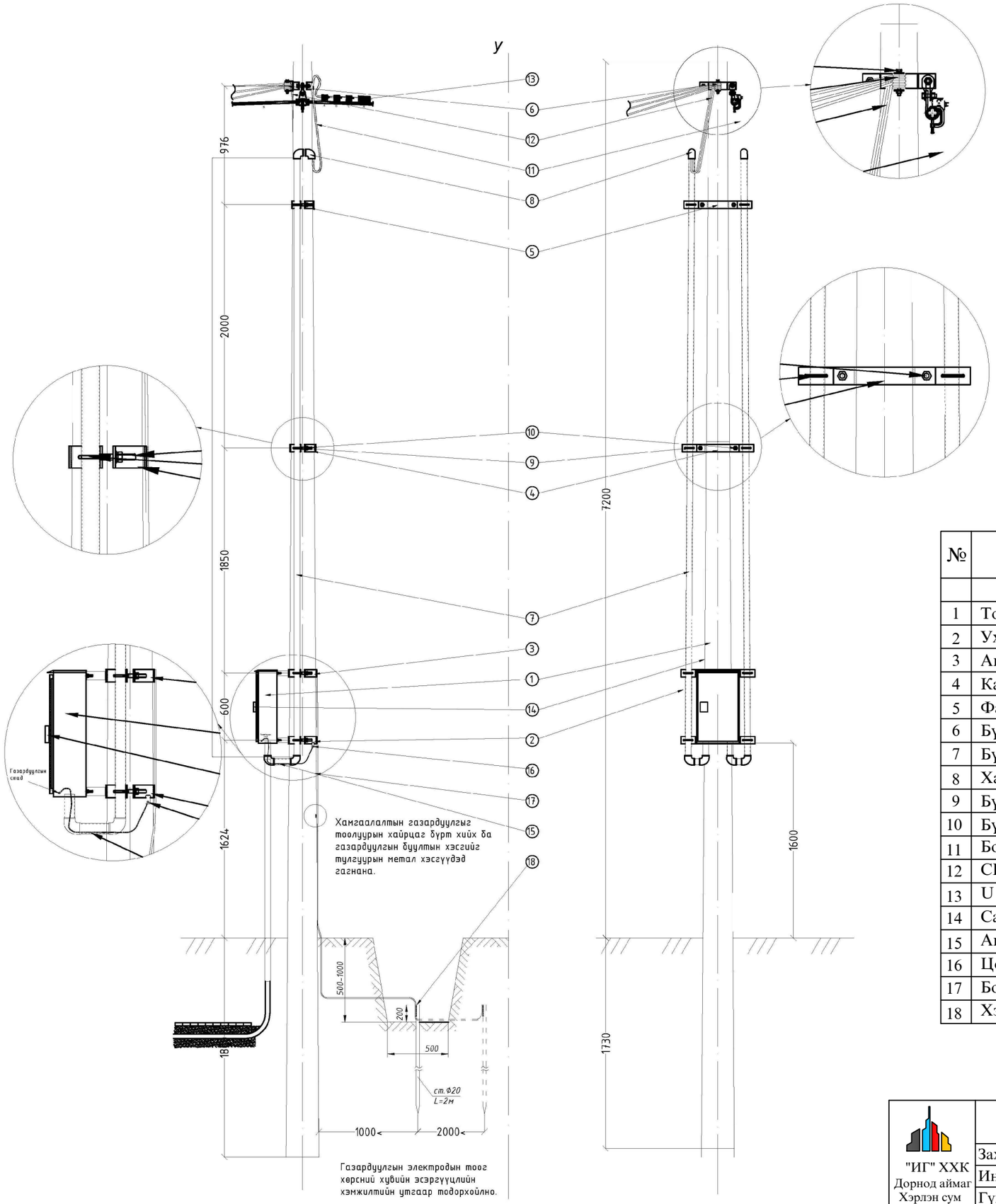

№	Нэр	Маяг	Нэгж жин	Тоо	Тайлбар
	Тоолуурын самбар				
1	Тоолуурын хайрцаг	>IP44, 350x500x150	ком	4	
2	Ухаалаг электрон тоолуур 380В, 100А	CL730D22	ш	4	
3	Автомат	ВА88-32 32А	ш	4	
4	Кабель	АВВГ-4х25	м	28	
5	Фаз болон нойлын салбарлагч	ЗОИ16-95/2.5-35	ш	16	
6	Бүслүүр /чихтэй/	Ф250	хос	4	
7	Бүслүүр /чихтэй/	Ф220	хос	4	
8	Хайрцаг тогтоох бүслүүр	Ф220	хос	8	
9	Бүслүүр /чихтэй/	Ф200	хос	4	
10	Бүслүүр /чихтэй/	Ф170	хос	4	
11	Болт /щайб, гайк/	М12-80	ком	48	
12	CD хоолой	Ф50	м	20	
13	U хомут	Ф50	ш	20	
14	Салбарлагч хавчаар	PA66-50FV	ш	20	
15	Аюулгүй ажиллагааны плакат		ш	4	
16	Цоож		ш	4	
17	Босоо электрод	Ф20 L=3м	ш	20	
18	Хэвтээ электрод	Ф10	м	80	

"ИГ" ХХК Дорнод аймаг Хэрлэн сум	Дорнод аймгийн Баянтүмэн сум. Сумын төвийн гэрэлтүүлэг.				ГГ		
	Захирал	И.Ганбазар		Тоолуурын хайрцаг суурилуулах	Масштаб:		
	Инженер	М.Батсүрэн			Үе шат	Хуудас	Бүх хуудас
	Гүйцэтгэсэн	Г.Байгал		Зургийн шифр: ИГ-64/2025	А3	6	12
Утас: 90966090					2025 он		

КАБЕЛИЙН СУВГИЙН ОГТЛОЛ-А-А

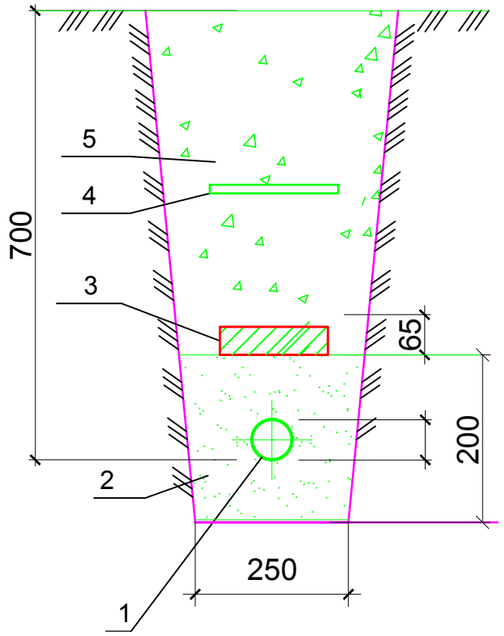

Тайлбар
1. Кабель АВВБ 3х25+1х16кв.мм
2. Элс
3. Тоосго
4. Кабелийн хамгаалалтын тууз
5. Зөөлөн шороон хөрс

КАБЕЛИЙН СУВГИЙН ОГТЛОЛ-Б-Б

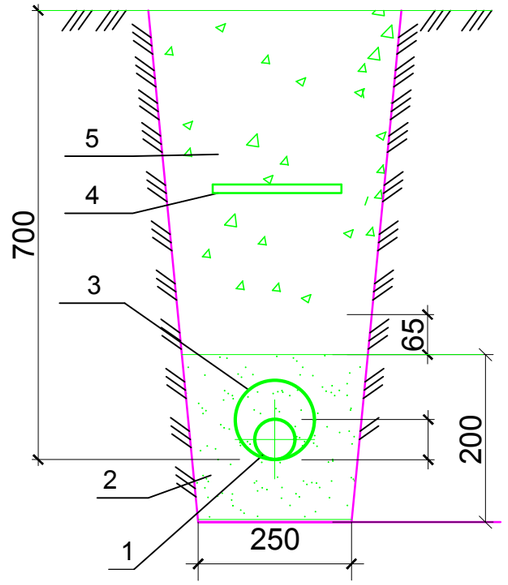

Тайлбар
1. Кабель АВВБ 3х25+1х16кв.мм
2. Элс
3. Ган хоолой
4. Кабелийн хамгаалалтын тууз
5. Зөөлөн шороон хөрс

КАБЕЛИЙН СУВГИЙН ОГТЛОЛ-В-В

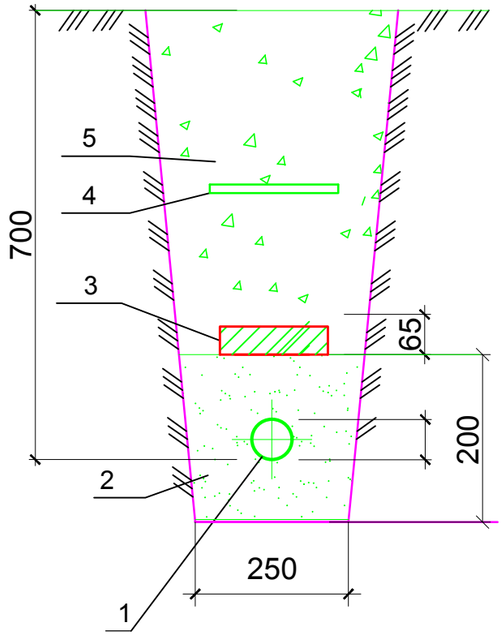

Тайлбар
1. Кабель АВВБ 3х25+1х16кв.мм
2. Элс
3. Тоосго
4. Кабелийн хамгаалалтын тууз
5. Зөөлөн шороон хөрс

Авто замтай зөрлөг хийх

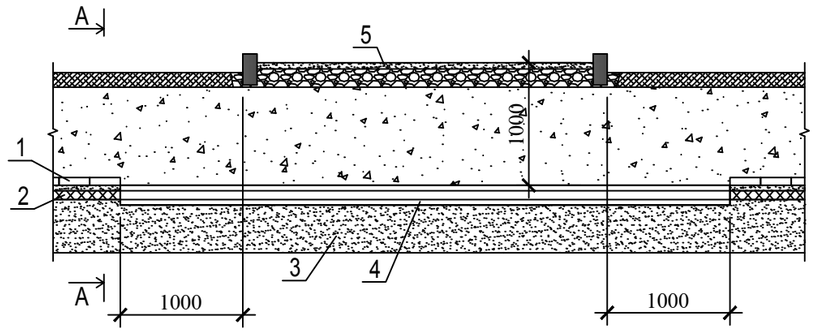

1 - тоосго
2 - цахилгааны кабель
3 - элсэрхэг ширхэгтэй нарийн шороо
4 - ган хоолой Ф159мм
5 - асфальтон зам

"ИГ" ХХК Дорнод аймаг Хэрлэн сум	Дорнод аймгийн Баянтумэн сум. Сумын төвийн гэрэлтүүлэг.				ГГ		
	Захирал	И.Ганбазар		Кабелийн сувгийн огтлол	Масштаб:		
	Инженер	М.Батсүрэн			Үе шат	Хуудас	Бүх хуудас
	Гүйцэтгэсэн	Г.Байгал		Зургийн шифр: ИГ-64/2025	А3	7	12
Утас: 90966090					2025 он		

ГАДНА ГЭРЭЛТҮҮЛГИЙН НЭГДСЭН БАЙГУУЛАЛТ

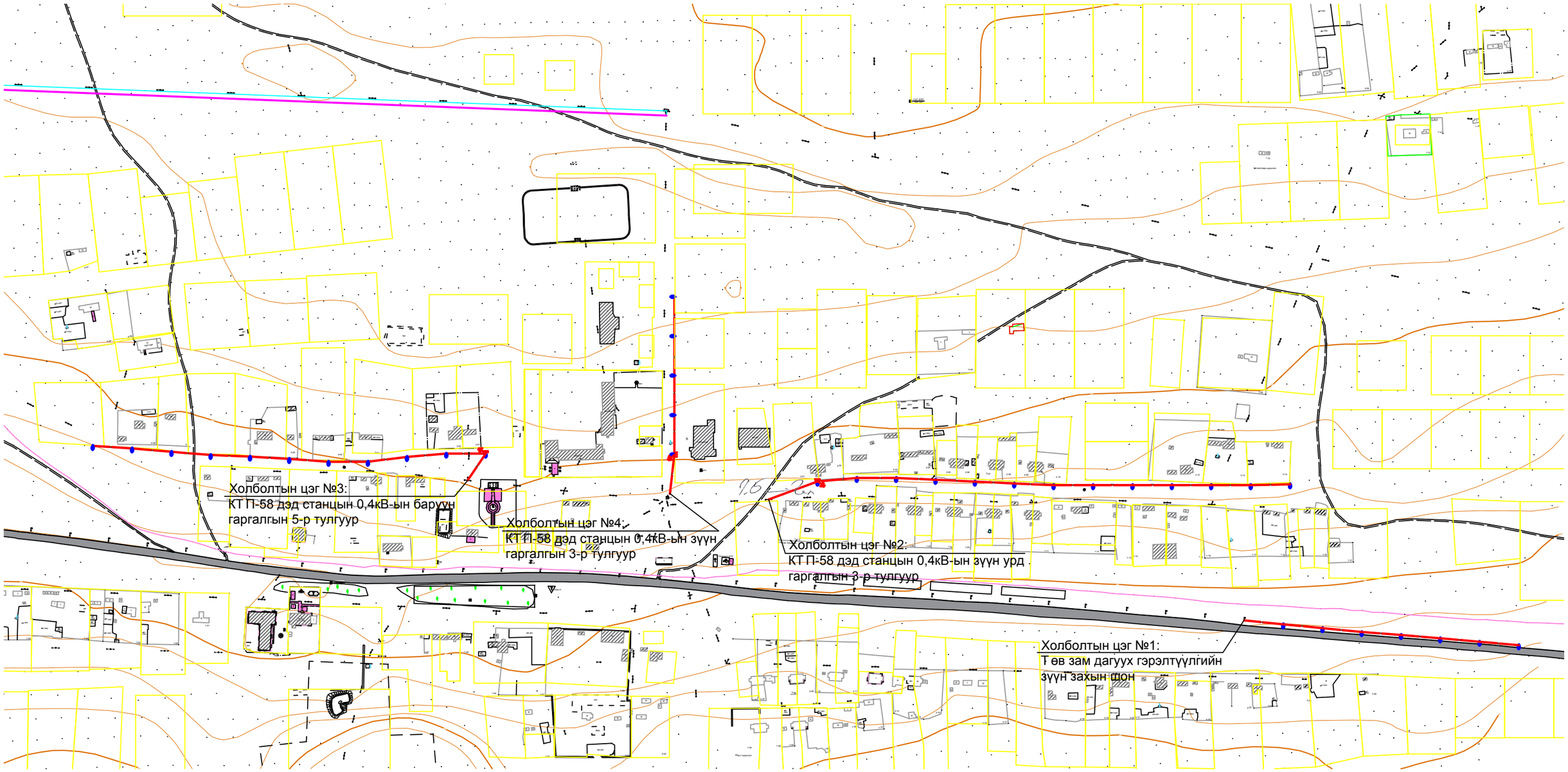

ТАНИХ ТЭМДЭГЛЭГЭЭ

- Одоо байгаа барилга, байгууламж
- Одоо байгаа шороон зам
- Одоо байгаа бетон зам талбай
- Одоо байгаа гэрэлтүүлгийн шон
- Одоо байгаа цамхагт гэрэл
- Одоо байгаа цахилгаан дамжуулах агаарын шугам
- Төлөвлөж буй гэрэлтүүлгийн шон
- Төлөвлөж буй гэрэлтүүлгийн кабель
- Холбооны шугам
- Бохир усны шугам
- Дулааны шугам
- Цэвэр усны шугам
- Цахилгааны шугам

"ИГ" ХХК Дорнод аймаг Хэрлэн сум Утас: 90966090	Дорнод аймгийн Баянтүмэн сум. Сумын төвийн гэрэлтүүлэг.				ГГ	
	Захирал	И.Ганбазар		Ерөнхий төлөвлөгөө	Масштаб: М1:2500	
	Инженер	М.Батсүрэн			Үе шат	Хуудас / Бүх хуудас
	Гүйцэтгэсэн	Г.Байгал		Зургийн шифр: ИГ-64/2025	А3	8 / 12
					2025 он	

ГАДНА ГЭРЭЛТ ҮҮЛГИЙН БАЙГУУЛАЛТ 1

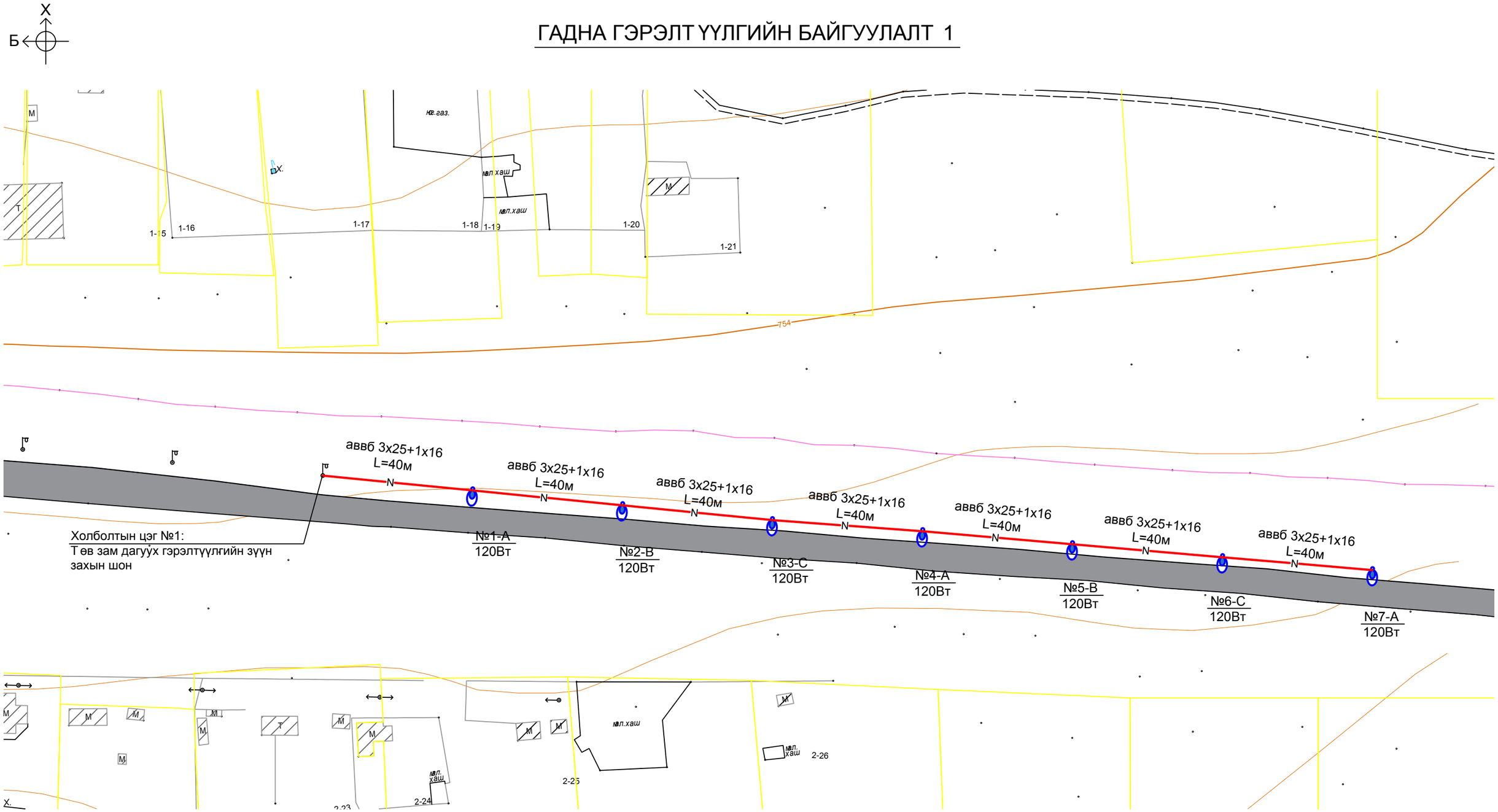

ТАНИХ ТЭМДЭГЛЭГЭЭ

- Одоо байгаа барилга, байгууламж
- Одоо байгаа шороон зам
- Одоо байгаа бетон зам талбай
- Одоо байгаа гэрэлтүүлгийн шон
- Одоо байгаа цамхагт гэрэл
- Одоо байгаа цахилгаан дамжуулах агаарын шугам
- Төлөвлөж буй гэрэлтүүлгийн шон
- Төлөвлөж буй гэрэлтүүлгийн кабель
- Холбооны шугам
- Бохир усны шугам
- Дулааны шугам
- Цэвэр усны шугам
- Цахилгааны шугам

"ИГ" ХХК Дорнод аймаг Хэрлэн сум Утас: 90966090	Дорнод аймгийн Баянтүмэн сум. Сумын төвийн гэрэлтүүлэг.				ГГ	
	Захирал	И.Ганбазар		Гадна гэрэлтүүлгийн байгуулалт 1	Масштаб: М1:1000	
	Инженер	М. Батсүрэн			Үе шат	Хуудас / Бүх хуудас
	Гүйцэтгэсэн	Г.Байгал		Зургийн шифр: ИГ-64/2025	А3	9 / 12
					2025 он	

ГАДНА ГЭРЭЛТ ҮҮЛГИЙН БАЙГУУЛАЛТ 2

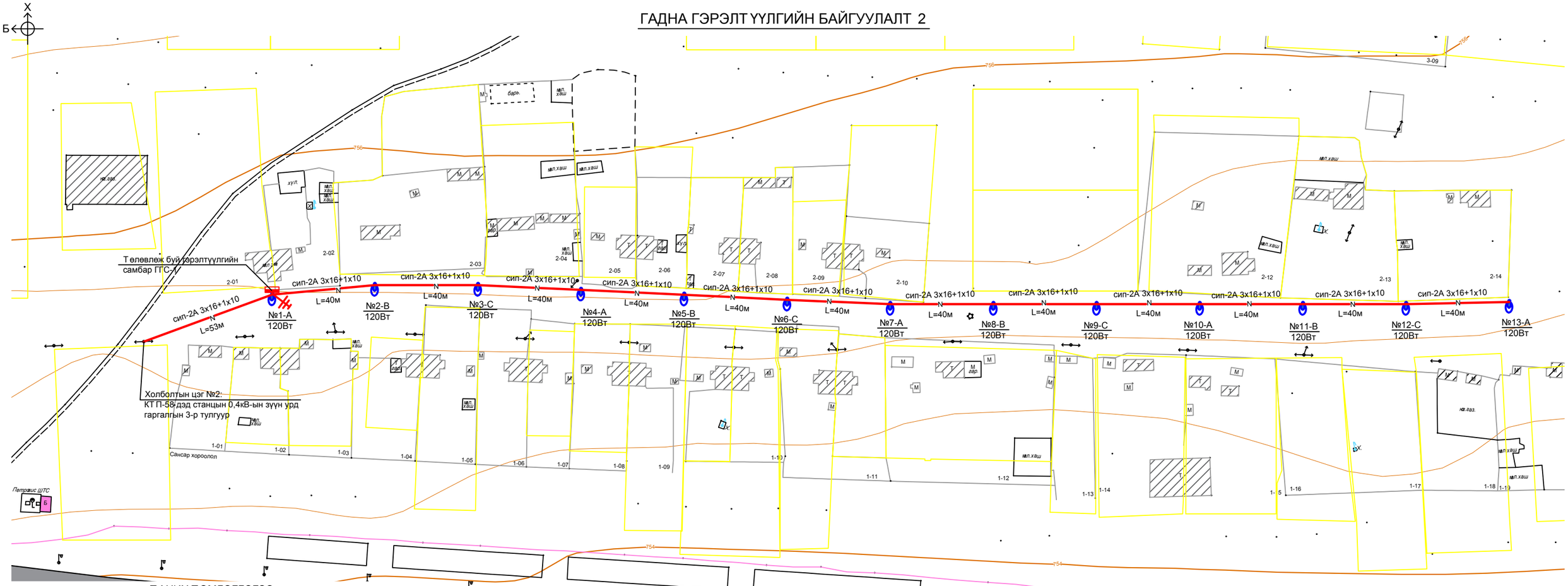

ТАНИХ ТЭМДЭГЛЭГЭЭ

- Одоо байгаа барилга, байгууламж
- Одоо байгаа шороон зам
- Одоо байгаа бетон зам талбай
- Одоо байгаа гэрэлтүүлгийн шон
- Одоо байгаа цамхагт гэрэл
- Одоо байгаа цахилгаан дамжуулах агаарын шугам
- Төлөвлөж буй гэрэлтүүлгийн шон
- Төлөвлөж буй гэрэлтүүлгийн кабель
- Холбооны шугам
- Бохир усны шугам
- Дулааны шугам
- Цэвэр усны шугам
- Цахилгааны шугам

"ИГ" ХХК Дорнод аймаг Хэрлэн сум Утас: 90966090	Дорнод аймгийн Баянтумэн сум. Сумын төвийн гэрэлтүүлэг.				ГГ	
	Захирал	И.Ганбазар		Гадна гэрэлтүүлгийн байгуулалт 2	Масштаб: М1:1000	
	Инженер	М. Батсүрэн			Үе шат	Хуудас / Бүх хуудас
	Гүйцэтгэсэн	Г.Байгал		Зургийн шифр: ИГ-64/2025	А3	10 / 12
					2025 он	

ГАДНА ГЭРЭЛТҮҮЛГИЙН БАЙГУУЛАЛТ 3

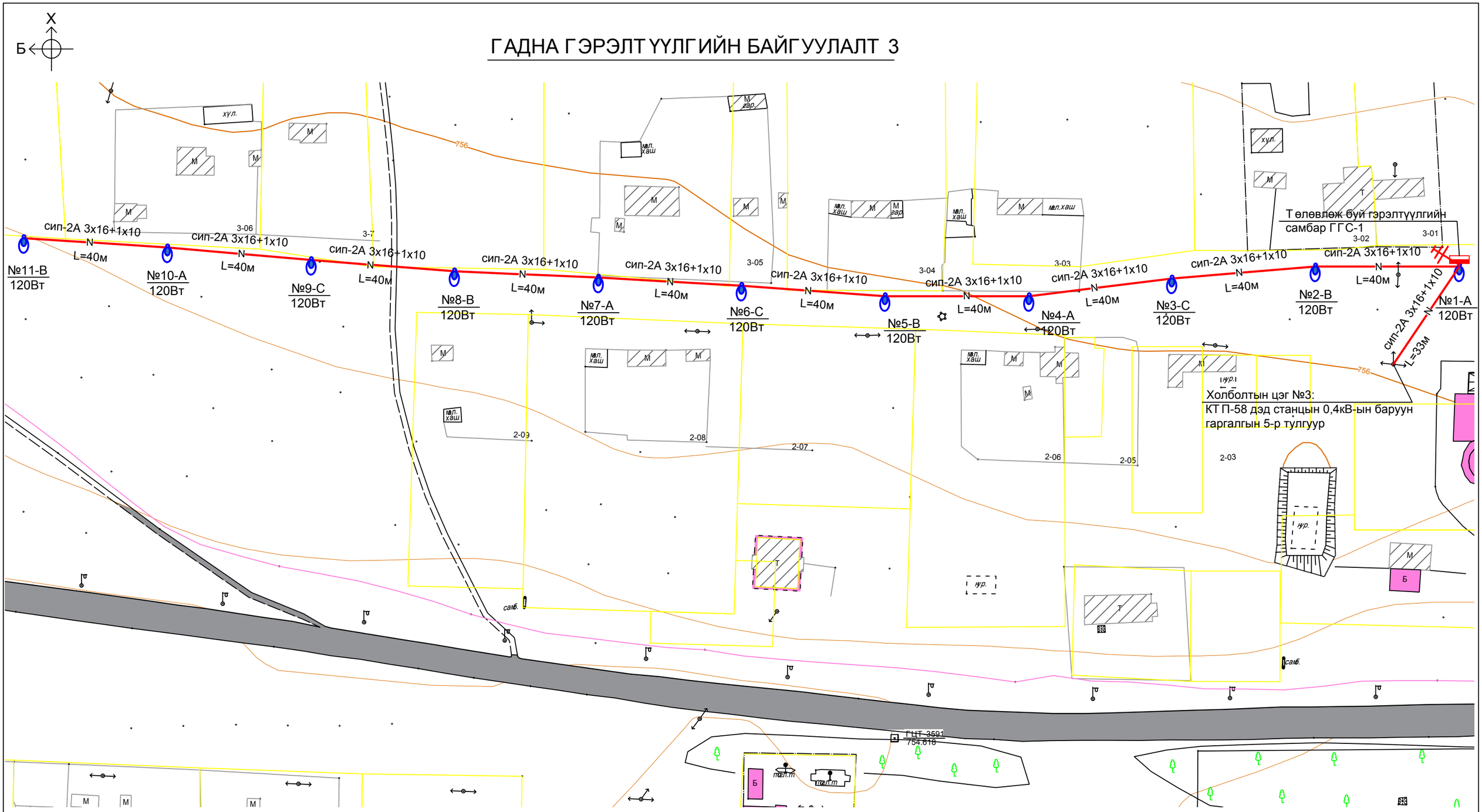

ТАНИХ ТЭМДЭГЛЭГЭЭ

- Одоо байгаа барилга, байгууламж
- Одоо байгаа шороон зам
- Одоо байгаа бетон зам талбай
- Одоо байгаа гэрэлтүүлгийн шон
- Одоо байгаа цамхагт гэрэл
- Одоо байгаа цахилгаан дамжуулах агаарын шугам
- Төлөвлөж буй гэрэлтүүлгийн шон
- Төлөвлөж буй гэрэлтүүлгийн кабель
- Холбооны шугам
- Бохир усны шугам
- Дулааны шугам
- Цэвэр усны шугам
- Цахилгааны шугам

"ИГ" ХХК Дорнод аймаг Хэрлэн сум Утас: 90966090	Дорнод аймгийн Баянтүмэн сум. Сумын төвийн гэрэлтүүлэг.				ГГ
	Захирал	И.Ганбазар		Гадна гэрэлтүүлгийн байгуулалт 3	Масштаб: М1:1000
	Инженер	М. Батсүрэн			Үе шат / Хуудас / Бүх хуудас
	Гүйцэтгэсэн	Г.Байгал		Зургийн шифр: ИГ-64/2025	А3 / 11 / 12
					2025 он

ГАДНА ГЭРЭЛТ ҮҮЛГИЙН БАЙГУУЛАЛТ 4

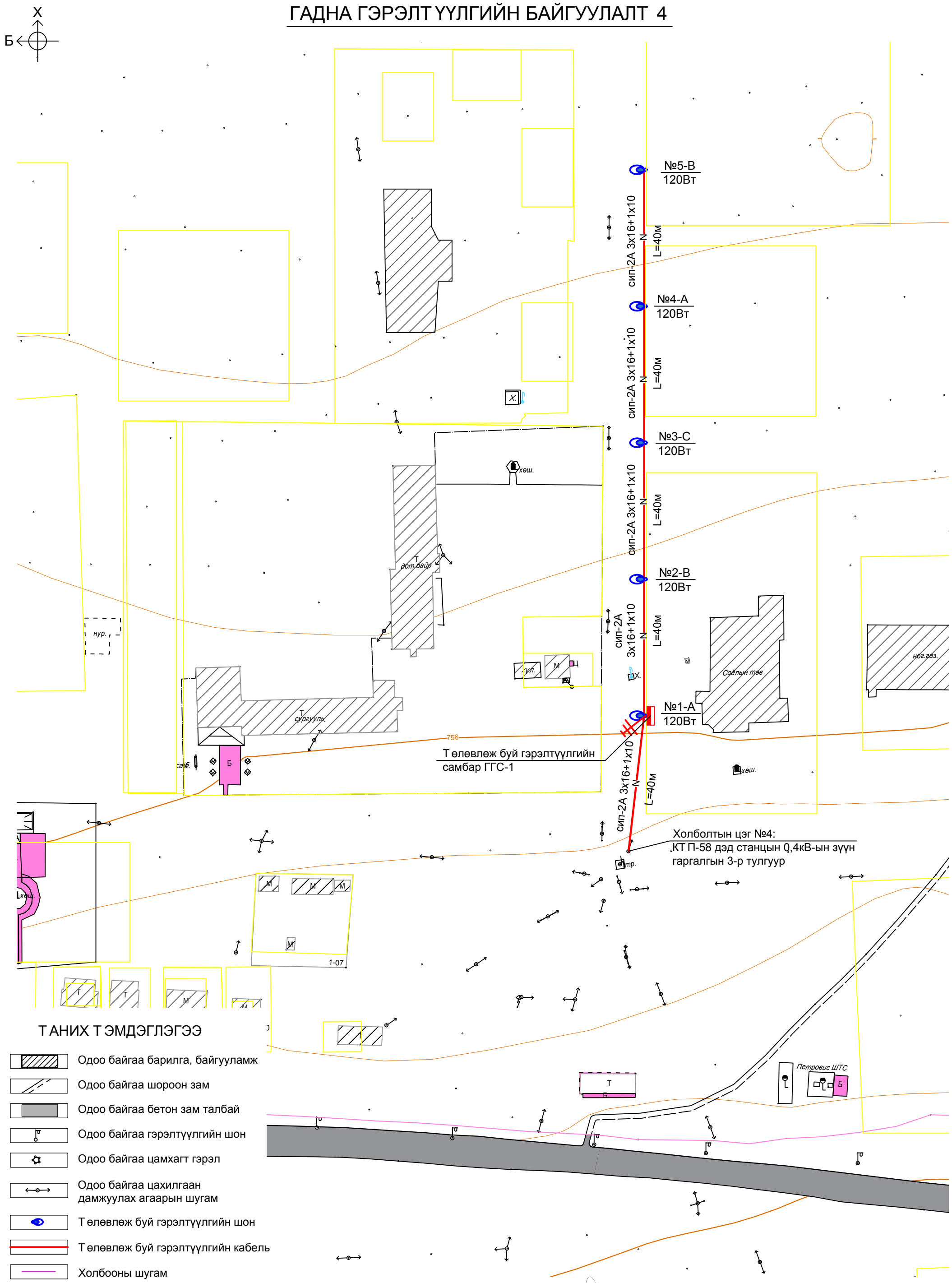

ТАНИХ ТЭМДЭГЛЭГЭЭ

- Одоо байгаа барилга, байгууламж
- Одоо байгаа шороон зам
- Одоо байгаа бетон зам талбай
- Одоо байгаа гэрэлтүүлгийн шон
- Одоо байгаа цамхагт гэрэл
- Одоо байгаа цахилгаан дамжуулах агаарын шугам
- Т өлөвлөж буй гэрэлтүүлгийн шон
- Т өлөвлөж буй гэрэлтүүлгийн кабель
- Холбооны шугам
- Бохир усны шугам
- Дулааны шугам
- Цэвэр усны шугам
- Цахилгааны шугам

"ИГ" ХХК Дорнод аймаг Хэрлэн сум Утас: 90966090	Дорнод аймгийн Баянтүмэн сум. Сумын төвийн гэрэлтүүлэг.			ГГ	
	Захирал	И.Ганбазар	Гадна гэрэлтүүлгийн байгуулалт 4	Масштаб: М1:1000	
	Инженер	М. Батсүрэн		Үе шат	Хуудас / Бүх хуудас
	Гүйцэтгэсэн	Г.Байгал	Зургийн шифр: ИГ-64/2025	А3	12 / 12
				2025 он	