ГОЛ СУВАГ-8-ын УС ГАРГУУР-6-ын ТОЛГОЙ ХАНЫН АРМАТУРЧЛАЛ М1:40

Тор-1

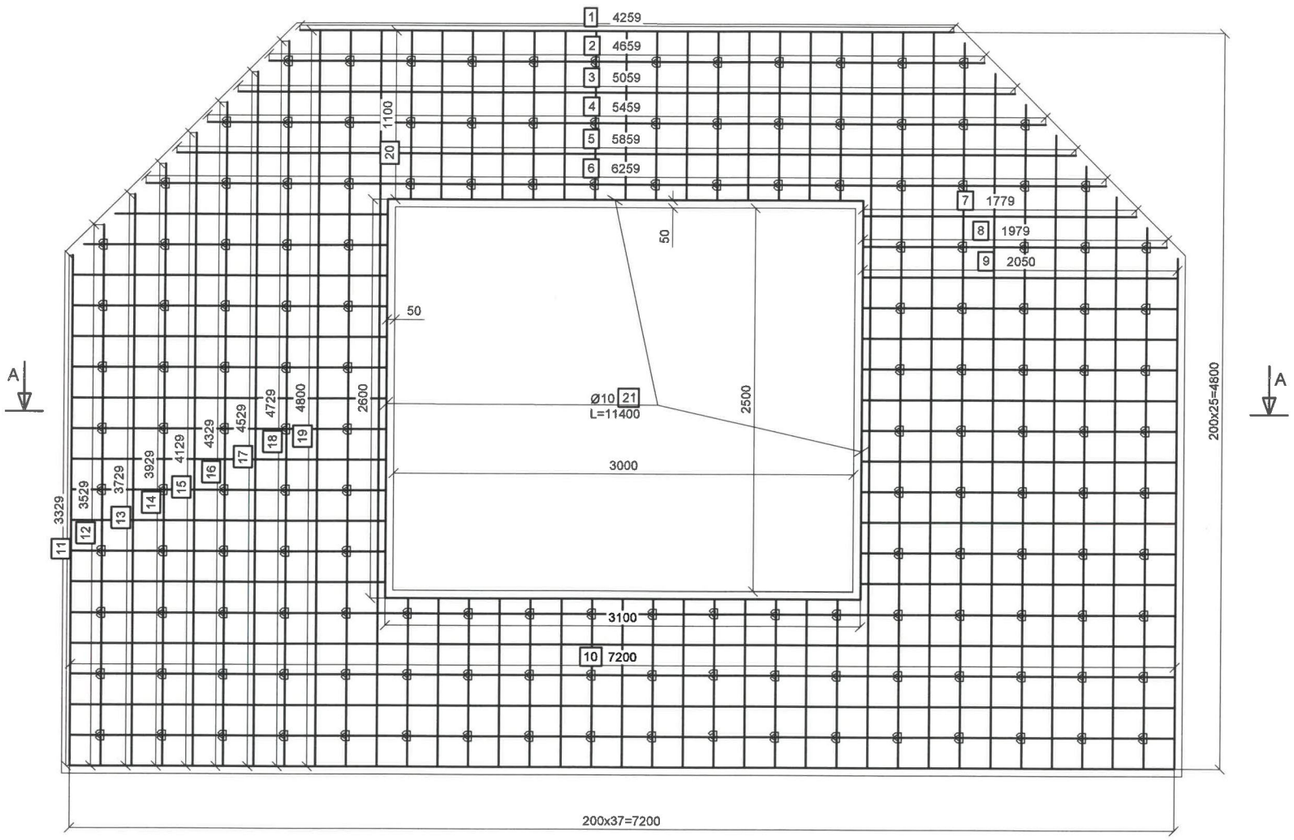

Огтлол
А-А

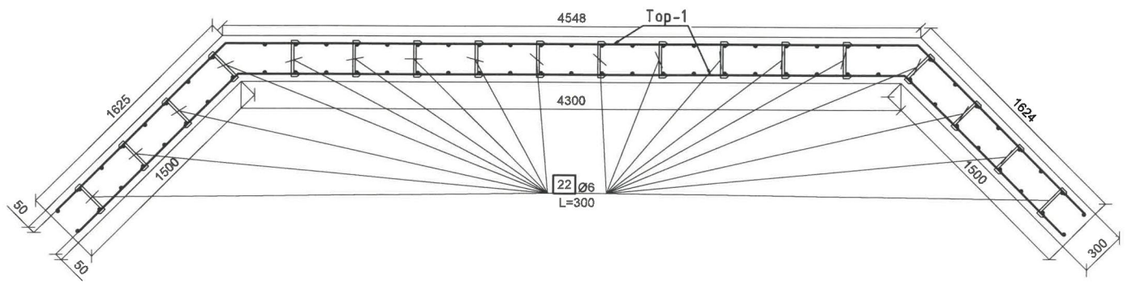

Толгой хананы хийц арматурчлал										
Шилбэний дугаар	Шилбэний загвар	Шилбэ						Нийт жин, кг	Торны тоо, ш	Торны нийт жин, кг
		Голч, мм	Урт, м	Тоо ширхэг, ш	Нийт урт, м	1 метрийн жин, кг	Жин, кг			
1	4259	10	4.36	1	4.36	0.617	2.69	294.24	2	588.47
2	4659	10	4.76	1	4.76	0.617	2.94			
3	5059	10	5.16	1	5.16	0.617	3.18			
4	5459	10	5.56	1	5.56	0.617	3.43			
5	5859	10	5.96	1	5.96	0.617	3.68			
6	6259	10	6.36	1	6.36	0.617	3.92			
7	1779	10	1.88	2	3.76	0.617	2.32			
8	1979	10	2.08	2	4.16	0.617	2.57			
9	2050	10	2.15	22	47.3	0.617	29.18			
10	7200	10	7.3	6	43.8	0.617	27.02			
11	3329	16	3.43	2	6.86	1.57	10.77			
12	3529	16	3.63	2	7.26	1.57	11.40			
13	3729	16	3.83	2	7.66	1.57	12.03			
14	3929	16	4.03	2	8.06	1.57	12.65			
15	4129	16	4.23	2	8.46	1.57	13.28			
16	4329	16	4.43	2	8.86	1.57	13.91			
17	4529	16	4.63	2	9.26	1.57	14.54			
18	4729	16	4.83	2	9.66	1.57	15.17			
19	4800	16	4.9	6	29.4	1.57	46.16			
20	1100	16	1.2	30	36	1.57	56.52			
21	3100 200 200	10	11.14	1	11.14	0.617	6.87			
22	200	6	0.3	156	46.8	0.222	10.39	10.39	1	10.39
Нийт жин, кг										598.86
Бетон, $м^3$										7.81

ТАЙЛБАР:

"ПРЕСТИЖ ИНЖЕНЕРИНГ" ХХКомпани

ДАЛАНЗАДГАД СУМЫН ТӨВИЙН ГЭР ХОРООЛЛЫН ҮЕРИЙН УС ЗАЙЛУУЛАХ ШУГАМ СҮЛЖЭЭНИЙ ЗУРАГ ТӨСӨЛ
Өмнөговь аймаг Даланзадгад сум

Ус гаргуур-4 толгой хананы хийц арматурчлал

Инженер		Б.Сүхбаатар	Е.Г.Шифр: PE 02/2022	Масштаб: 1:40	Огноо: 2022
Гүйцэтгэсэн		Б.Батмөнх-Эрдэнэ	Т.Г.Шифр:	Зургийн дугаар: УББ-277	Хуудас: 292
Шалгасан		Г.Ганбаяр			

ЦУТГАМАЛ ТӨМӨРБЕТОН (3.0x2.5x1.0 м) ХООЛОЙН АРМАТУРЧЛАЛ М1:50

Хоолойн арматурчлал М1:50

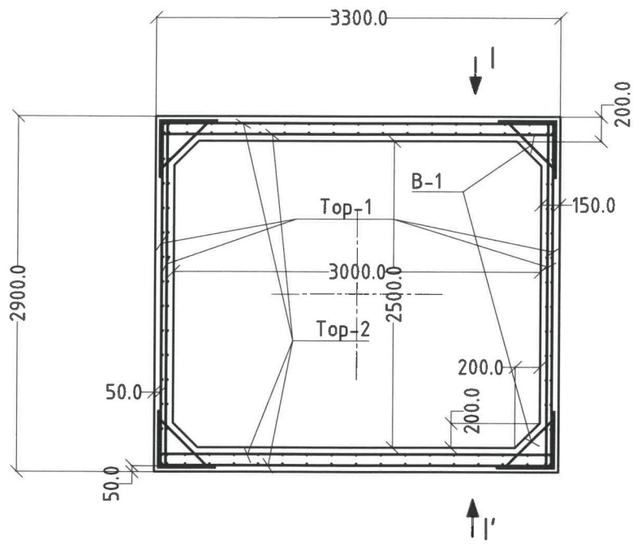

I-I' огтлол М1:50

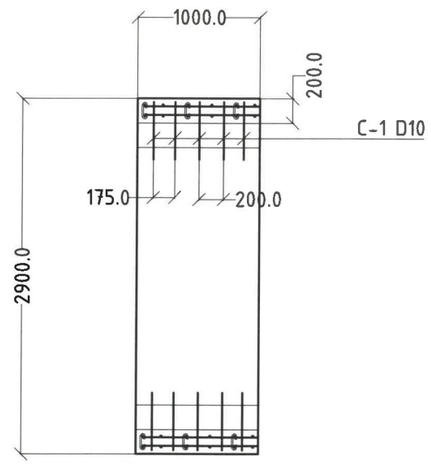

Тор-1-ийн арматурчлал М1:50

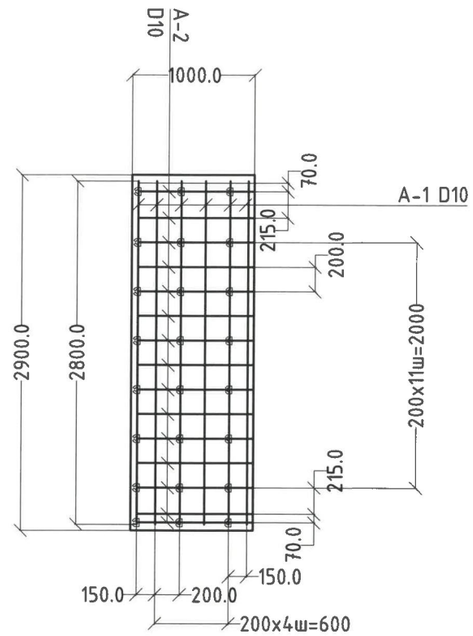

Тор-2-ын арматурчлал М1:50

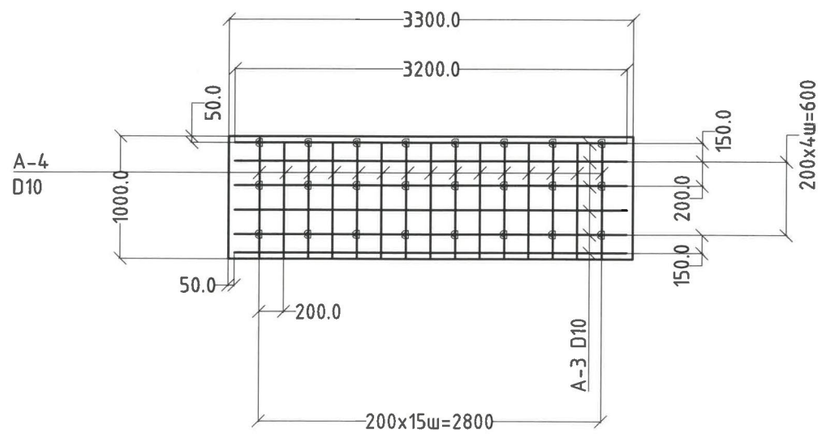

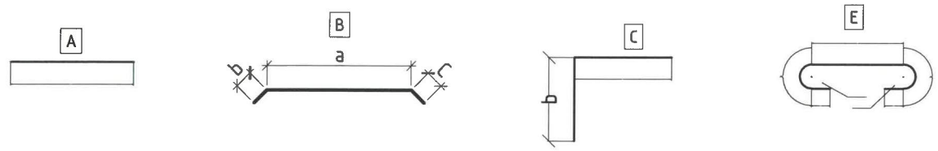

Цутгамал төмөр бетон хоолойн арматурын ажлын хэмжээ

Шилбэний дугаар	Шилбэний загвар	Шилбэ						Нийт жин, кг	Торны тоо, ш	Торны нийт жин, кг
		Голч, мм	Урт, м	Тоо, ш	Нийт урт, м	1 метрийн жин, кг	жин, кг			
Тор-1										
1	A-1	D10	2.8	6	16.8	0.617	10.37	25.27	4	101.06
2	A-2	D10	1	16	16	0.617	9.872			
3	C-1	D10	0.94	5	4.7	0.617	2.90			
4	B-1	D10	0.69	5	3.45	0.617	2.13			
Хомут	E	D6	0.15	24	3.6	0.222	0.80	0.80	2	1.60
Тор-2										
1	A-3	D10	3.2	6	19.2	0.617	11.85	26.13	4	104.52
2	A-4	D10	1	15	15	0.617	9.255			
3	C-1	D10	0.94	5	4.7	0.617	2.90			
4	B-1	D10	0.69	5	3.45	0.617	2.13			
Хомут	E	D6	0.15	24	3.6	0.222	0.80	0.80	2	1.60
									арматур	208.78
									бетон	2.15

ТАЙЛБАР:

1. Зургийг Зураг-"..."-тэй хамт үзнэ үү.
2. Зургийн хэмжээг мм-р үзүүлэв.
3. Төмөрбетон хоолойны бетоны анги B25.
4. Төмөрбетон хоолойг хөрсний уснаас хамгаалж 2 уе хар тосон түрхлэг түрхэнэ.

"ПРЕСТИЖ ИНЖЕНЕРИНГ" ХХКомпани

ДАЛАНЗАДГАД СУМЫН ТӨВИЙН ГЭР ХОРООЛЛЫН ҮЕРИЙН ҮС ЗАЙЛУУЛАХ ШУГАМ СҮЛЖЭЭНИЙ ЗУРАГ ТӨСӨЛ
Өмнөговь аймаг Даланзадгад сум

Суваг-7-д хийгдэх Ус гаргуур-5-ийн төмөрбетон хоолойн арматурчлал

Инженер		Б.Сүхбаатар	Е.Г.Шифр: PE 02/2022	Масштаб: M1:50	Огноо: 2022
Гүйцэтгэсэн		А.Энхтөр			
Шалгасан		Б.Энхтуяа	Т.Г.Шифр:	Зургийн дугаар: УББ-278	Хуудас: 292

ГОЛ СУВАГ-8-ын УС ГАРГУУР-7-ын ТОЛГОЙ ХАНЫН АРМАТУРЧЛАЛ М1:40

Тор-1

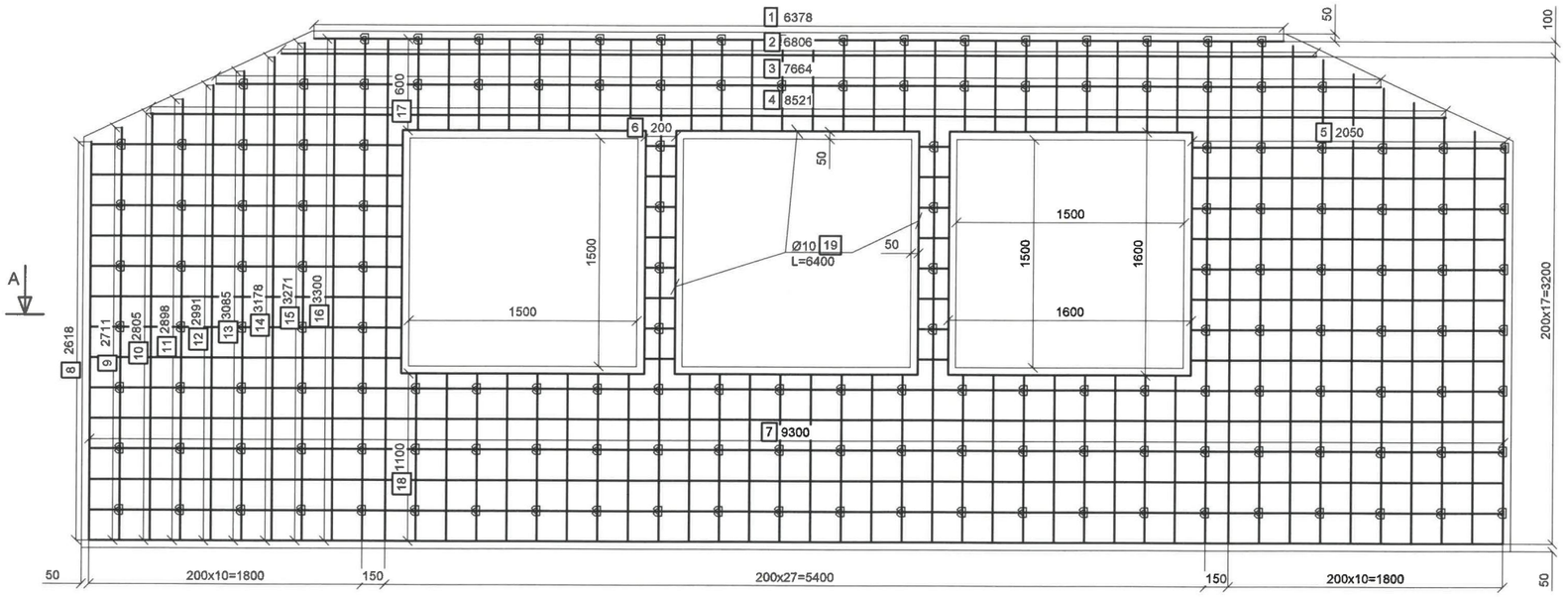

Огтлол
А-А

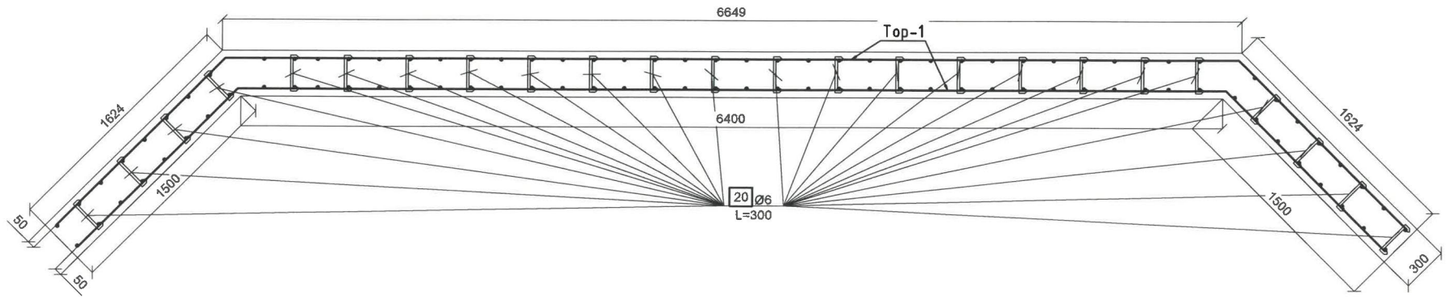

Ус гаргуур-5 толгой хананы арматурын түүвэр										
Шилбэний дугаар	Шилбэний загвар	Шилбэ						Нийт жин, кг	Торны тоо, ш	Торны нийт жин, кг
		Голч, мм	Урт, м	Тоо ширхэг, ш	Нийт урт, м	1 метрийн жин, кг	Жин, кг			
1	6378	10	6.48	1	6.48	0.617	4.00	279.95	2	559.91
2	6806	10	6.91	1	6.91	0.617	4.26			
3	7664	10	7.76	1	7.76	0.617	4.79			
4	8521	10	8.62	1	8.62	0.617	5.32			
5	2050	10	2.15	16	34.4	0.617	21.22			
6	200	10	0.3	16	4.8	0.617	2.96			
7	9300	10	9.4	6	56.4	0.617	34.80			
8	2618	16	2.72	2	5.44	1.57	8.54			
9	2711	16	2.81	2	5.62	1.57	8.82			
10	2805	16	2.9	2	5.8	1.57	9.11			
11	2898	16	3	2	6	1.57	9.42			
12	2991	16	3.09	2	6.18	1.57	9.70			
13	3085	16	3.18	2	6.36	1.57	9.99			
14	3178	16	3.28	2	6.56	1.57	10.30			
15	3271	16	3.37	2	6.74	1.57	10.58			
16	3300	16	3.4	8	27.2	1.57	42.70			
17	600	16	0.7	24	16.8	1.57	26.38			
18	1100	16	1.2	24	28.8	1.57	45.22			
19	200 1500 200	10	6.4	3	19.2	0.617	11.85			
20	200 50 50	6	0.3	159	47.7	0.222	10.59	10.59	1	10.59
Нийт жин, кг										570.50
Бетон, м³										7.25

ТАЙЛБАР:

"ПРЕСТИЖ ИНЖЕНЕРИНГ" ХХКомпани

ДАЛАНЗАДГАД СУМЫН ТӨВИЙН ГЭР ХОРООЛЛЫН ҮЕРИЙН УС ЗАЙЛУУЛАХ ШУГАМ СҮЛЖЭЭНИЙ ЗУРАГ ТӨСӨЛ
Өмнөговь аймаг Даланзадгад сум

Ус гаргуур-5 толгой хананы хийц арматурчлал

Инженер		Б.Сүхбаатар	Е.Г.Шифр: PE 02/2022	Масштаб: 1:40	Огноо: 2022
Гүйцэтгэсэн		Б.Батмөнх-Эрдэнэ	Т.Г.Шифр:	Зургийн дугаар: УББ-279	Хуудас: 292
Шалгасан		Г.Ганбаяр			

Гол суваг-3-ын автомашины гармын байгуулалт
Масштаб 1:500

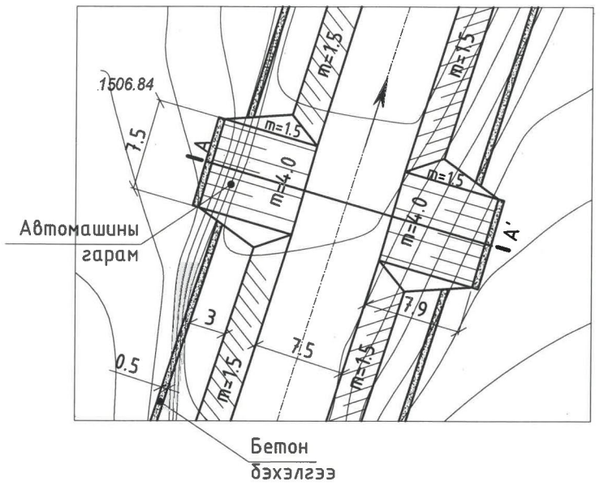

ГОЛ СУВАГ-3 АВТОМАШИНЫ ГАРМЫН АЖЛЫН ХЭМЖЭЭ (2ш)				
ГАЗАР ШОРООНЫ АЖЛЫН ХЭМЖЭЭ				
№	Ажлын хэмжээ	Хөрсний зэрэг	Хэмжих нэгж	Тоо хэмжээ
0	1		2	3
1	Ухлага /механизмаар/	III	$м^3$	167.20
2	Шуудууг гараар засаж тэгшлэх	III	$м^2$	282.00
3	Элсэн бэлтгэл үе t=0.1 м		$м^3$	28.20
ГАРМЫН ДОТОРЛОГООНЫ АЖЛЫН ХЭМЖЭЭ				
4	Угсармал төмөр бетон хавтан УДХ-1 (2.5x2.0x0.15 м)		ширхэг	48
5	Бетон бэхэлгээ	B20	$м^3$	3.30
6	Бетон чигжээс t=0.15м	B20	$м^3$	5.40

Гол суваг-3-ын автомашины гармын хөндлөн огтлол
Масштаб 1:100

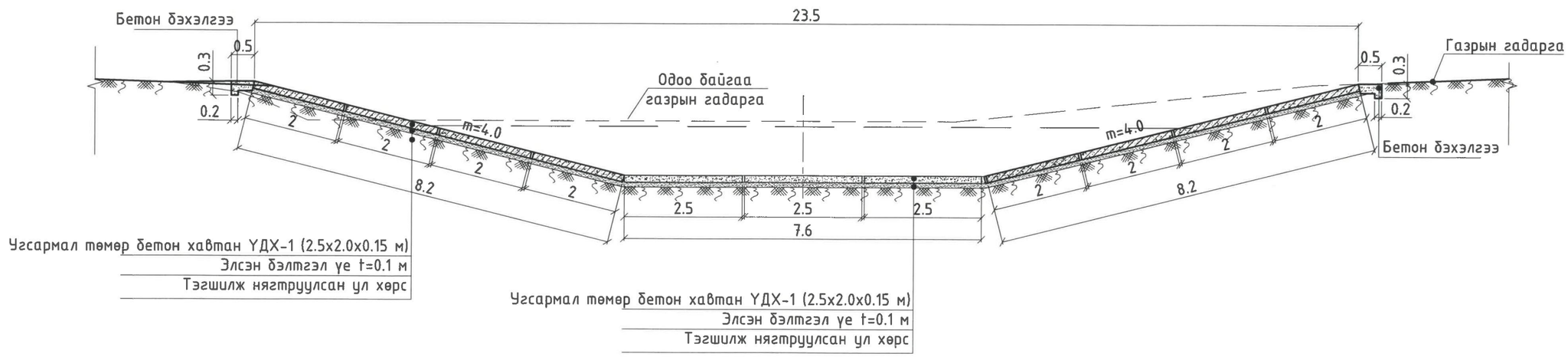

ТАЙЛБАР:

1. Зураг дээрх хэмжээ метрээр.
2. Зургийг "Зураг-ххх"-тэй хамт үзнэ.
3. Дээрх автомашины гарам нь гол суваг-3-т 2 байршилд буюу ПК14+53 болон ПК25+00-д хийгдэнэ.

"ПРЕСТИЖ ИНЖЕНЕРИНГ" ХХКомпани

ДАЛАНЗАДГАД СУМЫН ТӨВИЙН ГЭР ХОРООЛЛЫН ҮЕРИЙН ҮС ЗАЙЛУУЛАХ ШУГАМ СҮЛЖЭЭНИЙ ЗУРАГ ТӨСӨЛ
Өмнөговь аймаг Даланзадгад сум

Гол суваг-3 ус оруулга буюу автомашины гарам

Инженер		Б.Сүхбаатар	Е.Г.Шифр: PE 02/2022	Масштаб:	Огноо: 2022
Гүйцэтгэсэн		А.Энхтөр	Т.Г.Шифр:	Зургийн дугаар: УББ-279	Хуудас: 292
Шалгасан		Б.Энхтуяа			

Гол суваг-4-ийн автомашины гармын байгуулалт
Масштаб 1:500

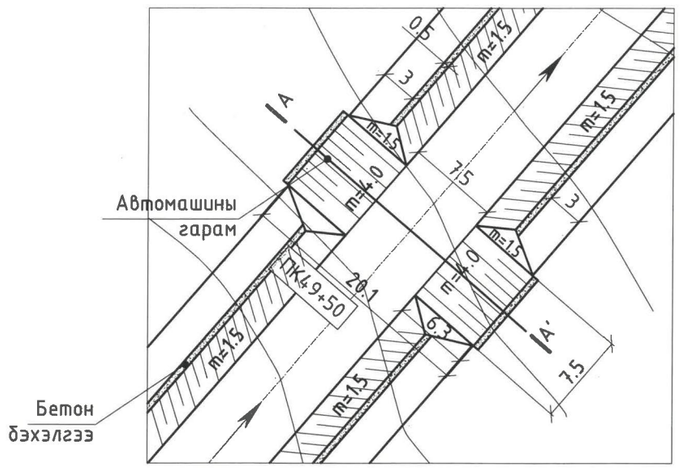

ГОЛ СУВАГ-4 АВТОМАШИНЫ ГАРМЫН АЖЛЫН ХЭМЖЭЭ (2ш)				
ГАЗАР ШОРООНЫ АЖЛЫН ХЭМЖЭЭ				
№	Ажлын хэмжээ	Хөрсний зэрэг	Хэмжих нэгж	Тоо хэмжээ
0	1		2	3
1	Ухлага /механизмаар/	III	$м^3$	127.68
2	Шуудууг гараар засаж тэгшлэх	III	$м^2$	195.00
3	Элсэн бэлтгэл үе t=0.1 м		$м^3$	19.80
ГАРМЫН ДОТОРЛОГООНЫ АЖЛЫН ХЭМЖЭЭ				
4	Угсармал төмөр бетон хавтан УДХ-1 (2.5x2.0x0.15 м)		ширхэг	36
5	Бетон бэхэлгээ	B20	$м^3$	3.30
6	Бетон чигжээс t=0.15м	B20	$м^3$	6.03

Автомашины гармын А-А' огтлол
Масштаб 1:100

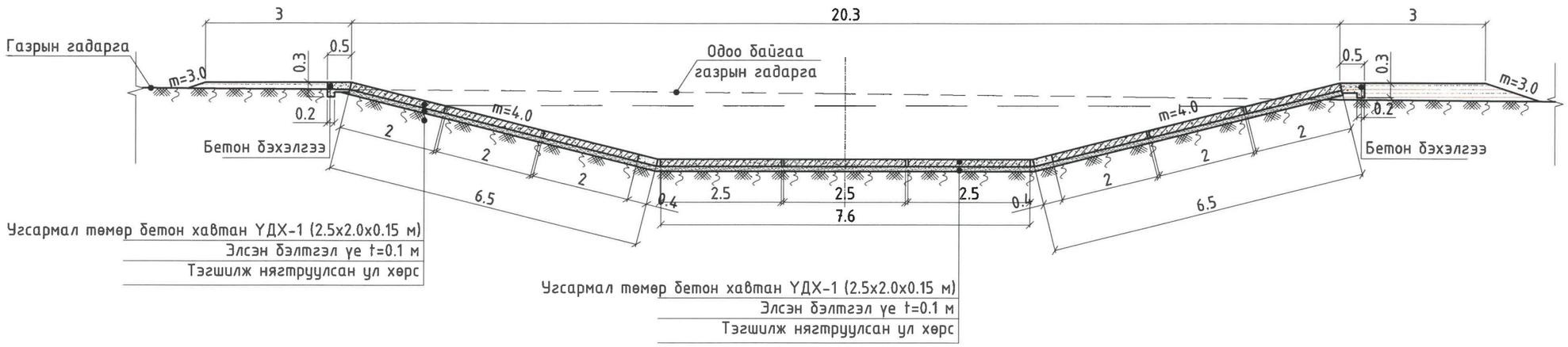

ТАЙЛБАР:

1. Зураг дээрх хэмжээ метрээр.
2. Зургийг "Зураг-ххх"-тэй хамт үзнэ.
3. Дээрх автомашины гарам нь гол суваг-4-т 2 байршилд буюу ПК37+78 болон ПК58+69-д хийгдэнэ.

"ПРЕСТИЖ ИНЖЕНЕРИНГ" ХХКомпани

ДАЛАНЗАДГАД СУМЫН ТӨВИЙН ГЭР ХОРООЛЛЫН ҮЕРИЙН УС ЗАЙЛУУЛАХ ШУГАМ СҮЛЖЭЭНИЙ ЗУРАГ ТӨСӨЛ
Өмнөговь аймаг Даланзадгад сум

Гол суваг-4 Ус оруулга буюу автомашины гарам

Инженер		Б.Сүхбаатар	Е.Г.Шифр: PE 02/2022	Масштаб:	Огноо: 2022
Гүйцэтгэсэн		А.Энхтөр	Т.Г.Шифр:	Зургийн дугаар: УББ-280	Хуудас: 292
Шалгасан		Б.Энхтуяа			

Суваг-6-8-ын автомашины гармын байгуулалт ПК30+50
Масштаб 1:500

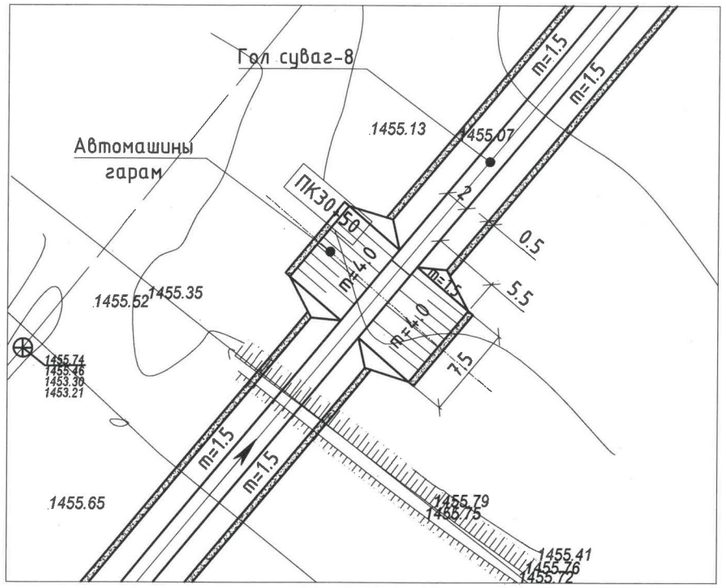

ГОЛ СУВАГ-4 АВТОМАШИНЫ ГАРМЫН АЖЛЫН ХЭМЖЭЭ (1 ш)				
ГАЗАР ШОРООНЫ АЖЛЫН ХЭМЖЭЭ				
№	Ажлын хэмжээ	Хөрсний зэрэг	Хэмжих нэгж	Тоо хэмжээ
0	1		2	3
1	Ухлага /механизмаар/	III	$м^3$	51.68
2	Шуудууг гараар засаж тэгшлэх	III	$м^2$	90.00
3	Элсэн бэлтгэл үе t=0.1 м		$м^3$	9.15
ГАРМЫН ДОТОРЛОГООНЫ АЖЛЫН ХЭМЖЭЭ				
4	Угсармал төмөр бетон хавтан УДХ-1 (2.5х2.0х0.15 м)		ширхэг	36
5	Бетон бэхэлгээ	B20	$м^3$	1.65
6	Бетон чигжээс t=0.15м	B20	$м^3$	0.45

Гол суваг-8-ын автомашины гармын хөндлөн огтлол
ПК30+47 Масштаб 1:100

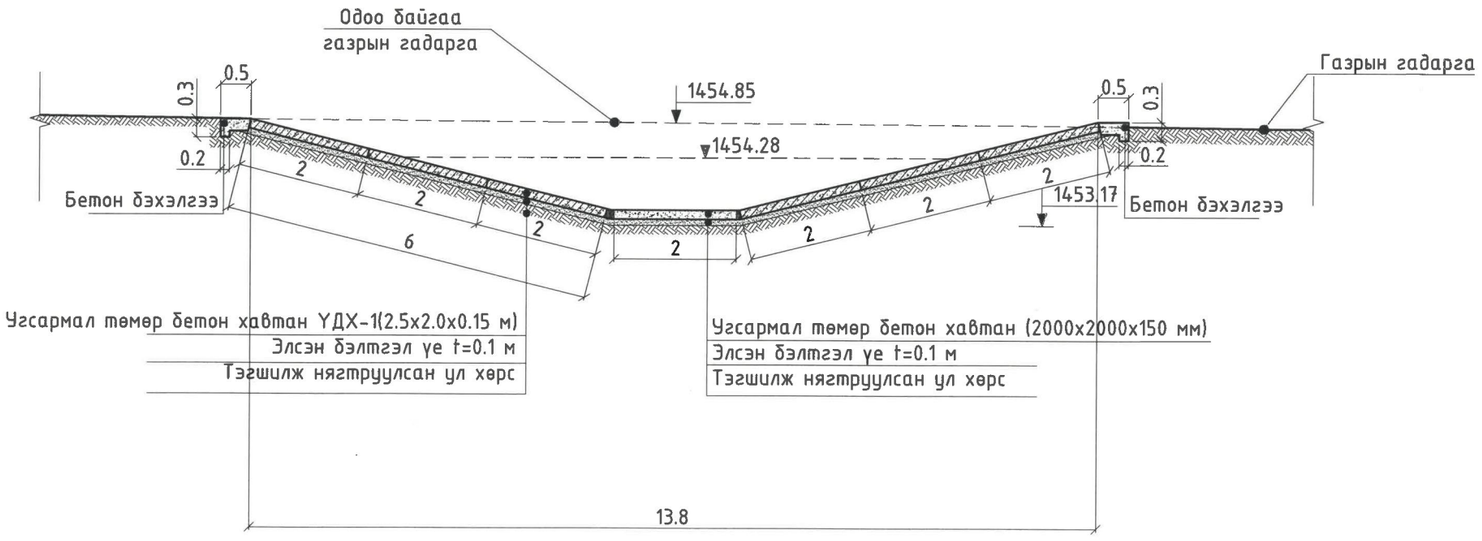

ТАЙЛБАР:

1. Зураг дээрх хэмжээ метрээр.
2. Зургийг "Зураг-ххх"-тэй хамт үзнэ.
3. Дээрх автомашины гарам нь гол суваг-8-д буюу ПК30+47 байршилд хийгдэнэ.

ENGINEERING & CONSULTING
"ПРЕСТИЖ ИНЖЕНЕРИНГ" ХХКомпани

ДАЛАНЗАДГАД СУМЫН ТӨВИЙН ГЭР ХОРООЛЛЫН ҮЕРИЙН ҮС ЗАЙЛУУЛАХ ШУГАМ СҮЛЖЭЭНИЙ ЗУРАГ ТӨСӨЛ
Өмнөговь аймаг Даланзадгад сум

Гол суваг-8 ус оруулга буюу автомашины гарам

Инженер		Б.Сүхбаатар	Е.Г.Шифр: PE 02/2022	Масштаб:	Огноо: 2022
Гүйцэтгэсэн		А.Энхтөр	Т.Г.Шифр:	Зургийн дугаар: УББ-281	Хуудас: 292
Шалгасан		Б.Энхтуяа			

Явган хүний гүүрэн гарцны хөндлөн огтлол
ПК27+40
Масштаб 1:100

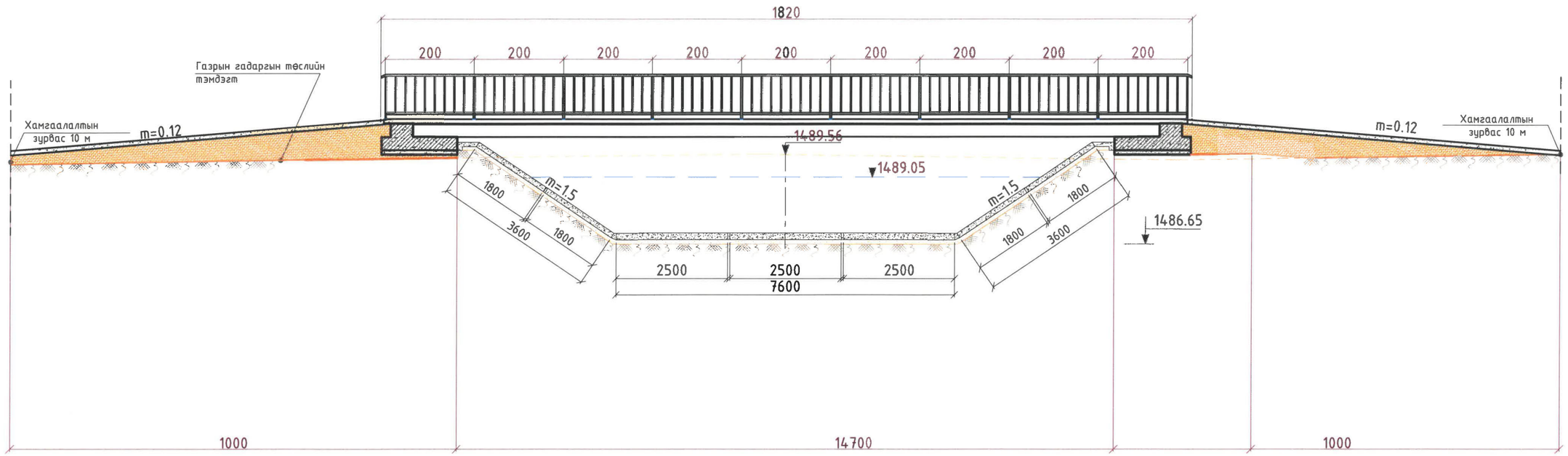

Явган хүний гүүрний ажлын тоо хэмжээ			
№	Ажлын нэр	Хэмжих нэгж	Тоо Хэмжээ
1	З-р зэргийн хөрс ухлага	$м^3$	2.1
2	Шатны хайс угсрах (тусгай түүврээр)	м	20
3	Бетон тулгуур цутгах	ш	2

1. Энэ зургийг ББ-82*-тай хамт уз.
2. Суурийг ундсэн хөрсөнд суулгана.
3. Суурийг хөрстэй шургэлцэж байгаа хатуу гадаргууд халуун хар тосон турхлэг 2 удаа хийнэ.

"ПРЕСТИЖ ИНЖЕНЕРИНГ" ХХКомпани

ДАЛАНЗАДГАД СУМЫН ТӨВИЙН ГЭР ХОРООЛЛЫН ҮЕРИЙН ҮС ЗАЙЛУУЛАХ ШУГАМ СҮЛЖЭЭНИЙ ЗУРАГ ТӨСӨЛ
Өмнөговь аймаг Даланзадгад сум
Явган хүний гүүрэн гарцны хөндлөн огтлол

ЗЕИнженер		Б.Сүхбаатар	Е.Г.Шифр: РЕ 02/2022	Масштаб: М1:100	Огноо: 2022
Гүйцэтгэсэн		А.Бархас	Т.Г.Шифр:	Зургийн дугаар: ҮББ-282	Хуудас: 292
Шалгасан		Г.Ганбаяр			

Явган гүүрний байгуулалт
М1:100

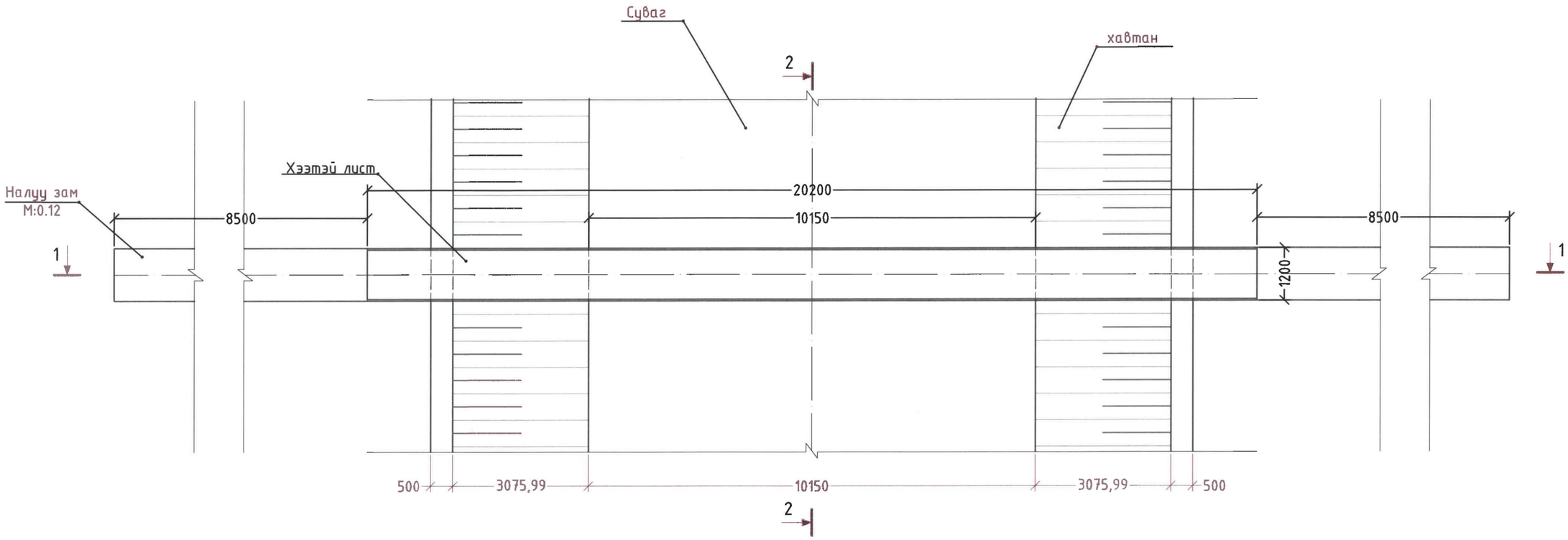

ТАЙЛБАР:

Масштаб: 0 0.3км 0.6км 0.9км 1.2км 1.5км

"ПРЕСТИЖ ИНЖЕНЕРИНГ" ХХКомпани

ДАЛАНЗАДГАД СУМЫН ТӨВИЙН ГЭР ХОРООЛЛЫН ҮЕРИЙН ҮС ЗАЙЛУУЛАХ ШУГАМ СҮЛЖЭЭНИЙ ЗУРАГ ТӨСӨЛ
Өмнөговь аймаг Даланзадгад сум

Явган хүний гүүрний байгуулалт

ЗЕИнженер		Б.Сүхбаатар	Е.Г.Шифр: PE 02/2022	Масштаб: М1:100	Огноо: 2022
Гүйцэтгэсэн		А.Бархас	Т.Г.Шифр:	Зургийн дугаар: УББ-283	Хуудас: 292
Шалгасан		Г.Ганбаяр			

Явган гүүрний металл хийц, түүвэр

Хөндлөн огтлол 3-3
М1:10

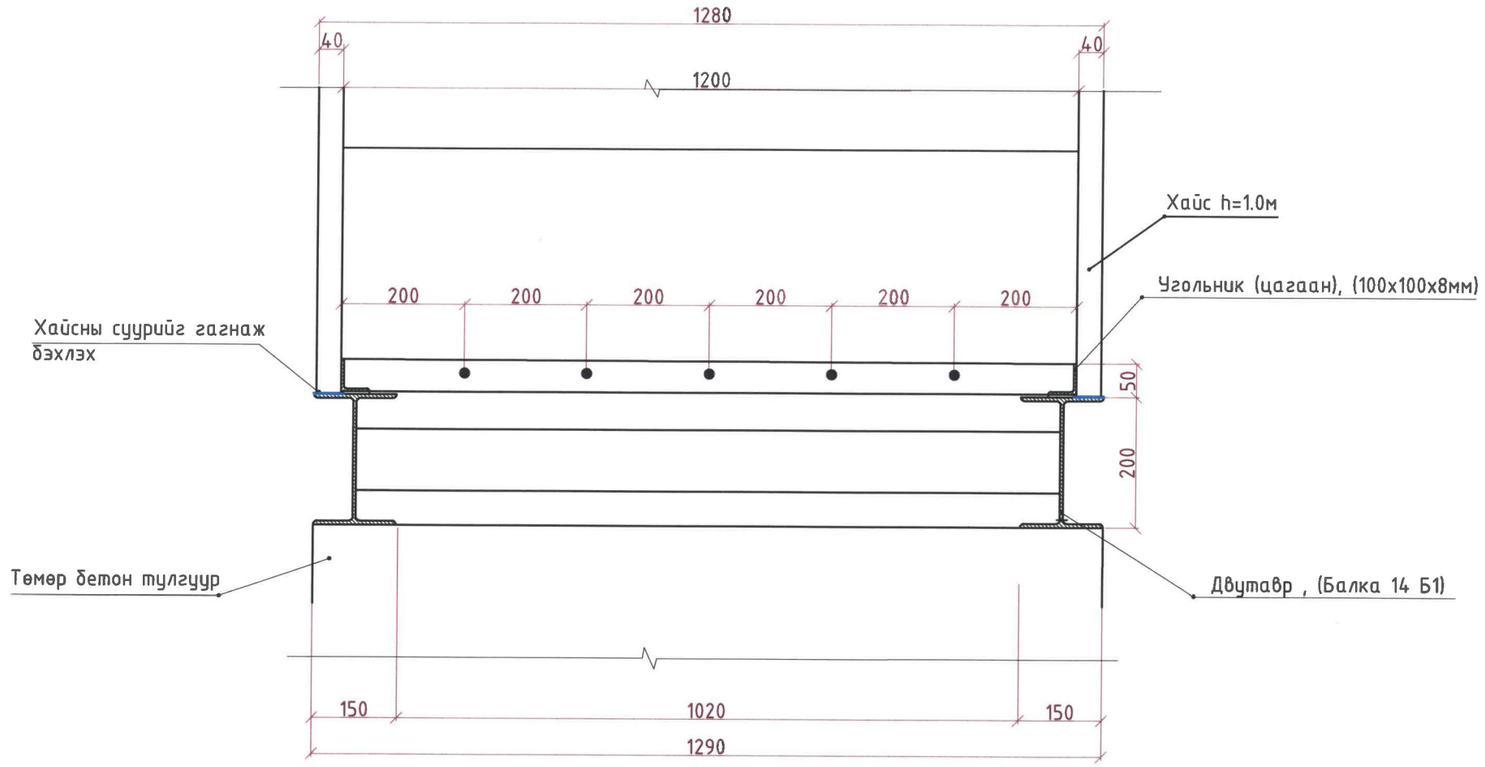

1 метр урттай явган гүүрийн металл хийцийн түүвэр						
№	Нэр	Хэмжих нэгж	Тоо хэмжээ	Жин, тн	Нийт жин, тн	Тайлбар
1	Двутавр , (Балка 14 Б1)	м	2	0.021	0.042	Двутавр
2	Угольник , (Булан төмөр 100x100x8 мм)	м	2	0.012	0.025	Угольник
3	Турба , (Ø25x3.2)	м	4	0.0024	0.0048	Хашлагыг холбогч
4	Турба , (Ø40x3.5)	м	3.2	0.0039	0.0078	Бариул болон холбоос
5	Хээтэй ган лист , (5мм) 1.2x1.0 м	$м^2$	1.2	0.354	0.283	Зорчих тавцан
					0.3626	

ТАЙЛБАР:

1. Энэ зургийг ББ-82*-тай хамт үзнэ.
2. Металл хийцийн гадаргад грунт хийж, төмрийн будгаар будна.
3. Зорчих хэсгийн тавцанг гулгаа, халтиргаанаас хамгаалж хээтэй листээр хийнэ.

"ПРЕСТИЖ ИНЖЕНЕРИНГ" ХХКомпани

ДАЛАНЗАДГАД СУМЫН ТӨВИЙН ГЭР ХОРООЛЛЫН ҮЕРИЙН ҮС ЗАЙЛУУЛАХ ШУГАМ СҮЛЖЭЭНИЙ ЗУРАГ ТӨСӨЛ
Өмнөговь аймаг Даланзадгад сум

Явган гүүрний металл хийц, түүвэр

ЗЕИнженер		Б.Сүхбаатар	Е.Г.Шифр: PE 02/2022	Масштаб: 1:10	Огноо: 2022
Гүйцэтгэсэн		А.Бархас	Т.Г.Шифр:	Зургийн дугаар: УББ-284	Хуудас: 292
Шалгасан		Г.Ганбаяр			

Явган замын төмөр бетон тулгуурын хийц, ажлын хэмжээ
М1:10

Хөндлөн огтлол

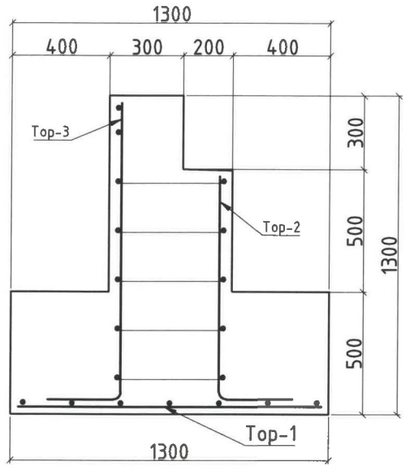

Тор-1 М1:50

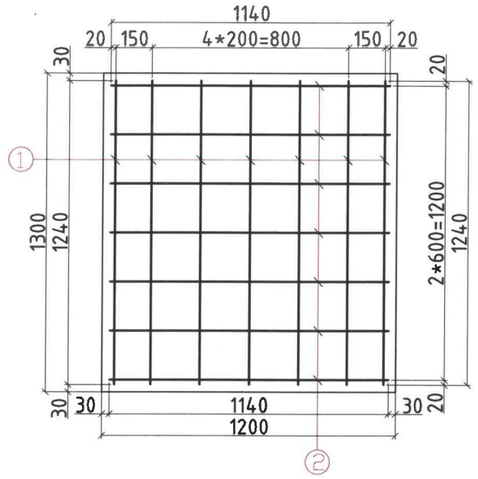

Тор-2 М1:50

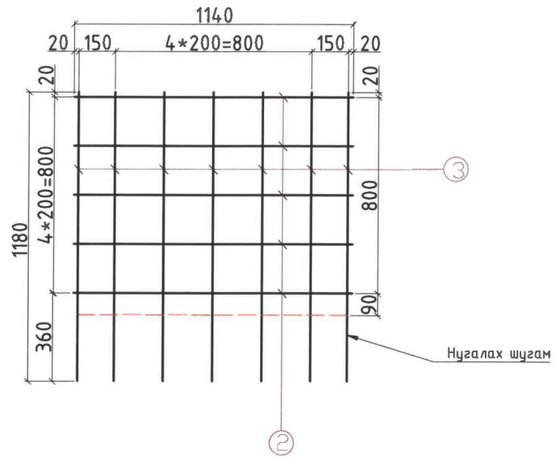

Тор-3 М1:50

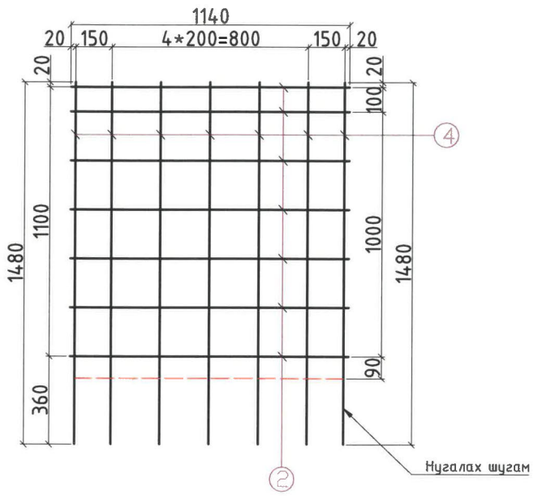

1 ширхэг бетон тулгуурын арматурын түүвэр							
Шилбэний дугаар	Шилбэний голч, марк	Урт, мм	Тоо ширхэг	Торны тоо ширхэг	Нэгж жин, кг	Нийт урт, м	Нийт жин,кг
1	Ф 12 SD390 MNS-JISG-3112:2002	1240	7	1	0.995	8.7	8.6
2	Ф 12 SD390 MNS-JISG-3112:2002	1140	26	1	0.995	29.6	29.5
3	Ф 12 SD390 MNS-JISG-3112:2002	1180	7	1	0.995	8.3	8.2
4	Ф 12 SD390 MNS-JISG-3112:2002	1480	7	1	0.995	10.4	10.3
5	Ф 8 SD390 MNS-JISG-3112:2002	450	6	1	0.395	2.7	1.1
Нийт						59.6	57.7
Бетоны эзэлхүүн В25 , м3						2.4	

1. Энэ зургийг ББ-82-тай хамт үзнэ.
2. Суурийг үндсэн хөрсөнд суулгана.
3. Суурийг хөрстэй шүргэлцэж байгаа хатуу гадаргууд халуун хар тосон түрхлэг 2 удаа хийнэ.

"ПРЕСТИЖ ИНЖЕНЕРИНГ" ХХКомпани

ДАЛАНЗАДГАД СУМЫН ТӨВИЙН ГЭР ХОРООЛЛЫН ҮЕРИЙН ҮС ЗАЙЛУУЛАХ ШУГАМ СҮЛЖЭЭНИЙ ЗУРАГ ТӨСӨЛ
Өмнөговь аймаг Даланзадгад сум

Явган замын төмөр бетон тулгуурын арматурын түүвэр

ЗЕИнженер		Б.Сүхбаатар	Е.Г.Шифр: РЕ 02/2022	Масштаб: М1:10	Огноо: 2022
Гүйцэтгэсэн		А.Бархас	Т.Г.Шифр:	Зургийн дугаар: УББ-285	Хуудас:
Шалгасан		Г.Ганбаяр			

Сувгийн хамгаалалтын хайсны метал эдлэлийн хийцлэл
М1:10

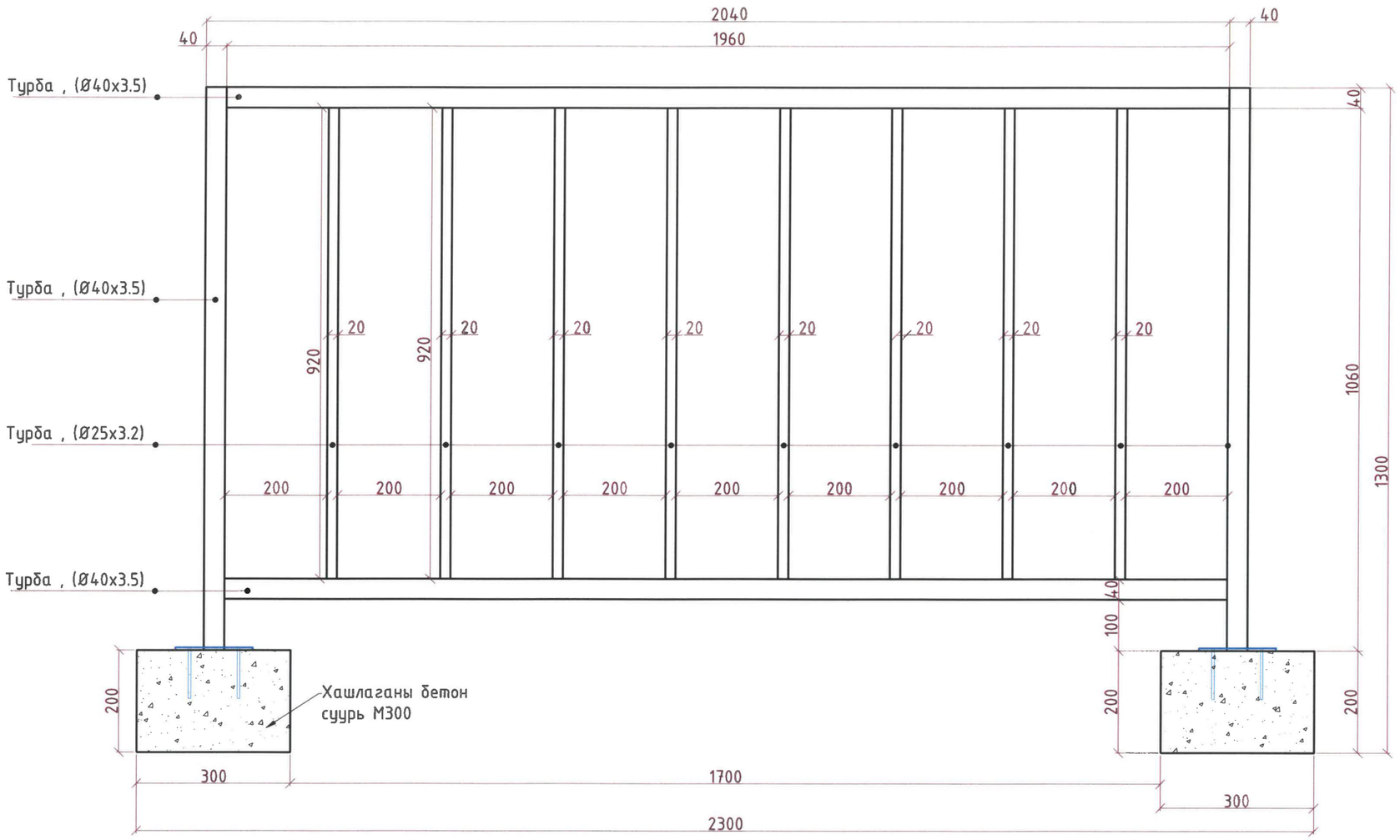

1 метр урттай хайсны металл хийцийн түүвэр						
№	Нэр	Хэмжих нэгж	Тоо хэмжээ	Жин, кг	Нийт жин, кг	Тайлбар
1	Турба , (Ø25x3.2)	м	4	2.4	9.6	Хашлагыг холбогч
2	Турба , (Ø40x3.5)	м	3.2	3.9	12.48	Бариул болон холбоос
3	Ган лист , (5 мм) 0.15x0.15 м	$м^2$	0.023	354	8.14	Бэхэлгээ
4	Арматур Ф 12 SD390	м	0.4	0.995	0.4	Бетонд бэхлэх
					21.0200	

ТАЙЛБАР:

"ПРЕСТИЖ ИНЖЕНЕРИНГ" ХХКомпани

ДАЛАНЗАДГАД СУМЫН ТӨВИЙН ГЭР ХОРООЛЛЫН ҮЕРИЙН ҮС ЗАЙЛУУЛАХ ШУГАМ СҮЛЖЭЭНИЙ ЗУРАГ ТӨСӨЛ
Өмнөговь аймаг Даланзадгад сум

Сувгийн хамгаалалтын хашлаганы метал эдлэлийн хийцлэл

ЗЕИнженер		Б.Сүхбаатар	Е.Г.Шифр: PE 02/2022	Масштаб: 1:10	Огноо: 2022
Гүйцэтгэсэн		А.Бархас	Т.Г.Шифр:	Зургийн дугаар: УББ-286	Хуудас: 292
Шалгасан		Г.Ганбаяр			

Угсармал төмөр бетон хавтан нэг хэвийн арматурын бүрдэл
М1:20

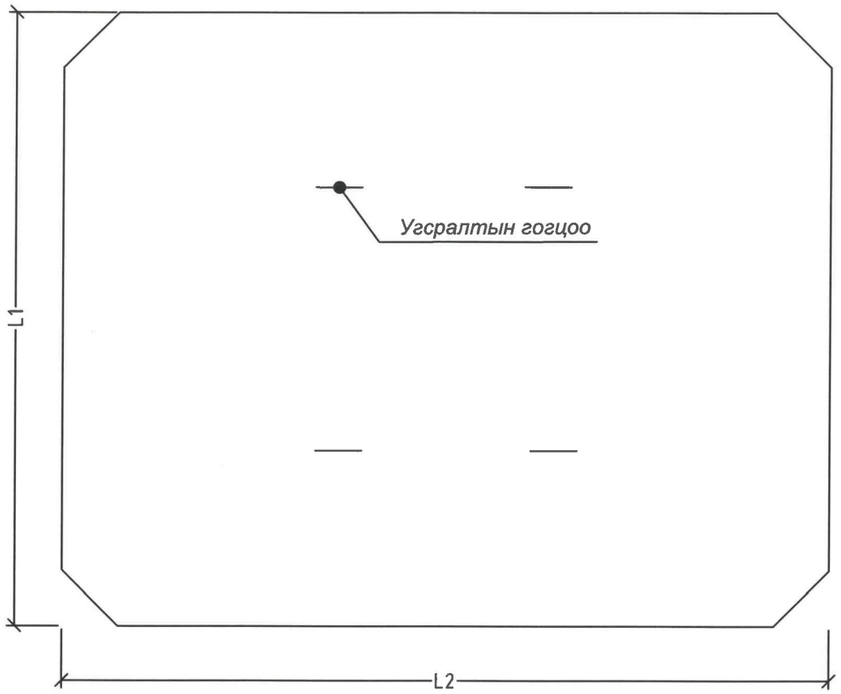

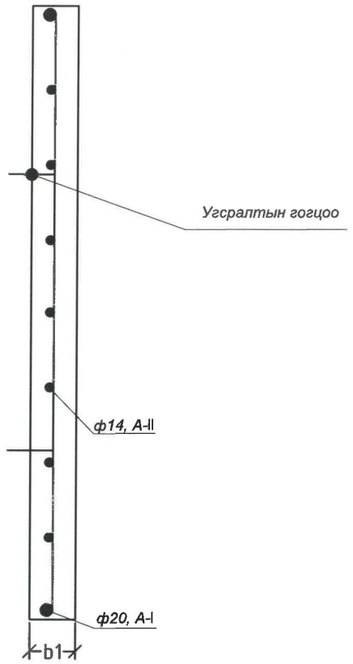

Хавтан хоорондын арматуран холбоос
М1:10

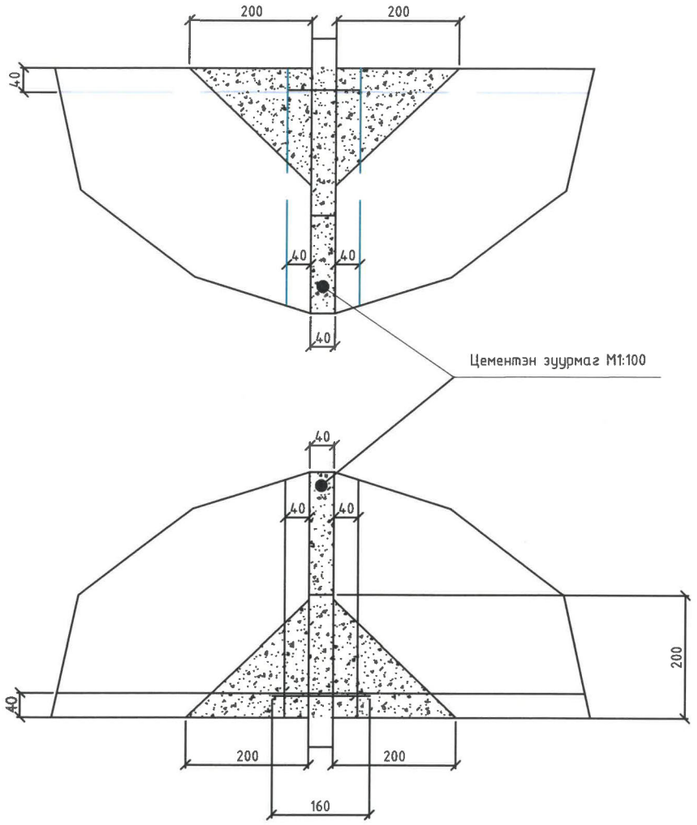

Нэг хэвийн төмөр бетон хавтангын түүвэр						
№	L1, мм	L2, мм	b, мм	А1, ф мм	А2, ф мм	А3, ф мм
1	1500	1000	120	20	14	32
2	1500	2000	150	20	14	32
3	1000	1000	120	20	14	32
4	1000	2000	150	20	14	32
5	2000	2000	150	20	14	32
6	1800	2000	150	20	14	32
7	1800	1000	120	20	14	32

ТАЙЛБАР:

Масштаб: 0 0.3км 0.6км 0.9км 1.2км 1.5км

"ПРЕСТИЖ ИНЖЕНЕРИНГ" ХХКомпани

ДАЛАНЗАДГАД СУМЫН ТӨВИЙН ГЭР ХОРООЛЛЫН ҮЕРИЙН ҮС ЗАЙЛУУЛАХ ШУГАМ СҮЛЖЭЭНИЙ ЗУРАГ ТӨСӨЛ
Өмнөговь аймаг Даланзадгад сум

Угсармал төмөр бетон хавтан нэг хэвийн арматурын бүрдэл

ЗЕИнженер		Б.Сүхбаатар	Е.Г.Шифр: PE 02/2022	Масштаб: М1:100	Огноо: 2022
Гүйцэтгэсэн		А.Бархас	Т.Г.Шифр:	Зургийн дугаар: УББ-287	Хуудас: 292
Шалгасан		Г.Ганбаяр			

Үерийн хамгаалалтын сувгийн хажуу налууд бэхэлгээний хавтангийн угсрах схем
М1:50

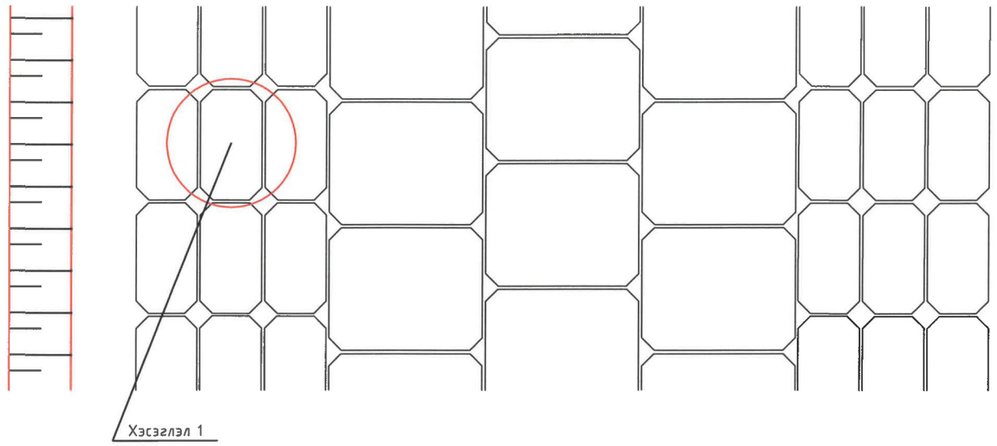

Огтлол А-А
М1:50

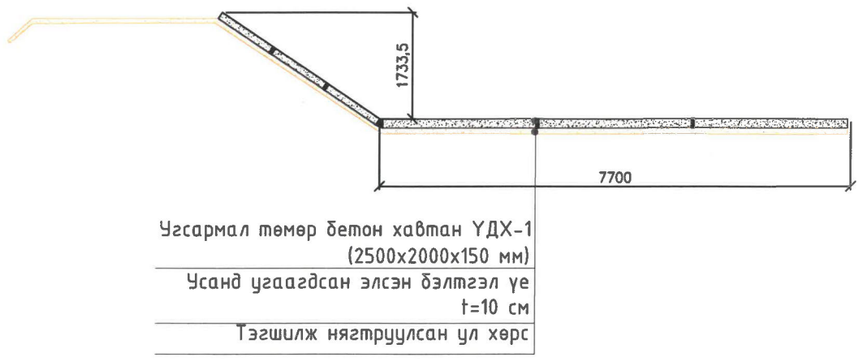

Огтлол Б-Б
М1:50

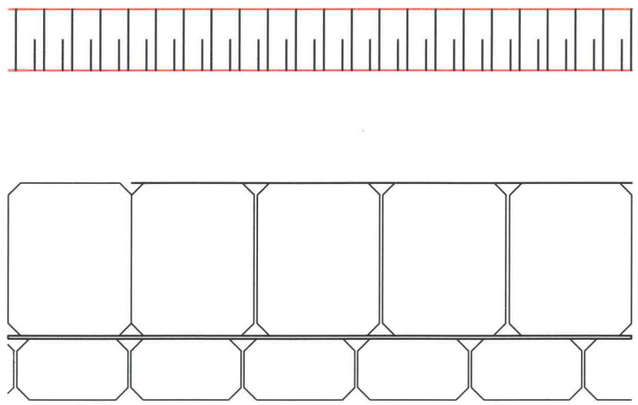

Хэсэглэл 1

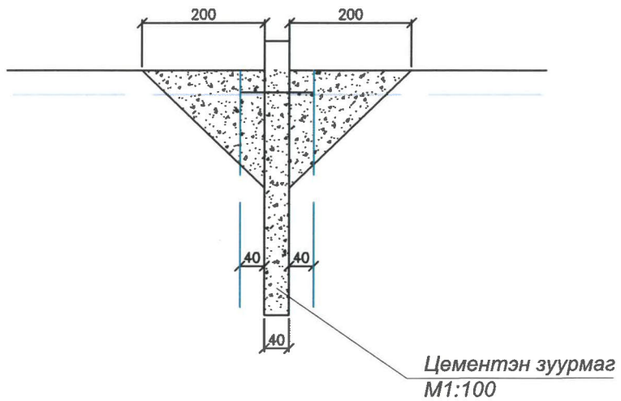

ТАЙЛБАР:

Масштаб: 0 0.3км 0.6км 0.9км 1.2км 1.5км

"ПРЕСТИЖ ИНЖЕНЕРИНГ" ХХКомпани

ДАЛАНЗАДГАД СУМЫН ТӨВИЙН ГЭР ХОРООЛЛЫН ҮЕРИЙН ҮС ЗАЙЛУУЛАХ ШУГАМ СҮЛЖЭЭНИЙ ЗУРАГ ТӨСӨЛ
Өмнөговь аймаг Даланзадгад сум

Үерийн хамгаалалтын сувгийн налууд бэхэлгээний хавтангийн угсрах схем

ЗЕИнженер		Б.Сүхбаатар	Е.Г.Шифр: PE 02/2022	Масштаб: М1:100	Огноо: 2022
Гүйцэтгэсэн		А.Бархас	Т.Г.Шифр:	Зургийн дугаар: УББ-288	Хуудас: 292
Шалгасан		Г.Ганбаяр			