GAN CAD LLC
ARCHITECTURAL DESIGN
Gancadllc@gmail.com

"ГАН-КАД" ХХК

ХОТ БАЙГУУЛАЛТ, БАРИЛГЫН ЗУРАГ ТӨСӨЛ

ЕГ Шифр:ГК-26/02

ДОРНОГОВЬ АЙМАГ, ДЭЛГЭРЭХ СУМ

ЦЭВЭРШҮҮЛСЭН ҮСНЫ ТӨВ

(ажлын зураг)

БОЛОВСРУУЛСАН:

"ГАН КАД" ХХК-ИЙН ГҮЙЦЭТГЭХ ЗАХИРАЛ . . . . . ./Д.ГАНТӨГС/

Улаанбаатар хот
2026 он

ЗУРГИЙН ЖАГСААЛТ, ТАЙЛБАР БИЧИГ

БАРИЛГА АРХИТЕКТУРЫН АЖЛЫН ЗУРГИЙН ЖАГСААЛТ

Д/д	ЗУРГИЙН НЭР	ХУУДАС МАРК
-	НҮҮР ХУУДАС	-
1	ЗУРГИЙН ЖАГСААЛТ, ТАЙЛБАР БИЧИГ	БА-1
2	БАЙГУУЛАЛТ	БА-2
-	ТЕХНОЛОГИЙН БАЙГУУЛАЛТ	ТБ-1
3	ДЭЭВРИЙН БАЙГУУЛАЛТ	БА-3
4	ОГТЛОЛ 1-1	БА-4
5	ОГТЛОЛ 2-2	БА-5
6	НҮҮР ТАЛ 1-2	БА-6
7	НҮҮР ТАЛ 2-1	БА-7
8	ХАЖУУ ТАЛ А-Б	БА-8
9	ХАЖУУ ТАЛ Б-А	БА-9
10	ХЭСЭГЛЭЛ	БА-10
11	ХАРАГДАХ БАЙДАЛ	БА-11
12	ХАРАГДАХ БАЙДАЛ	БА-12
13	ХАРАГДАХ БАЙДАЛ	БА-13
14	ХАРАГДАХ БАЙДАЛ	БА-14
15	ХАРАГДАХ БАЙДАЛ	БА-15
16	ХАРАГДАХ БАЙДАЛ	БА-16
17	ХАРАГДАХ БАЙДАЛ	БА-17

ЕРӨНХИЙ СХЕМ

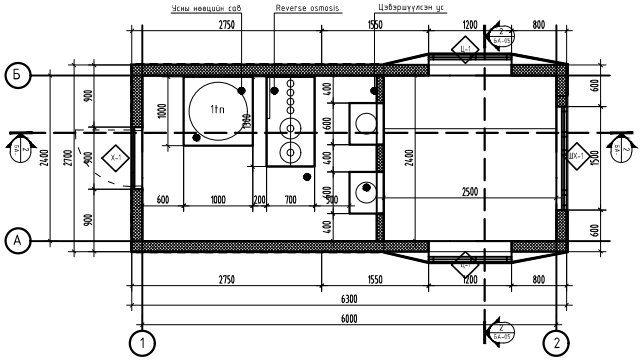

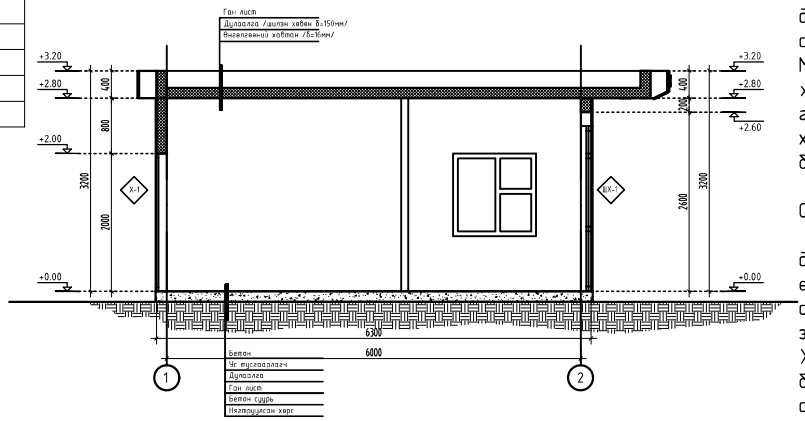

АРХИТЕКТУР ТӨЛӨВЛӨЛТ

Дорноговь аймаг, Дэлгэрэх суманд баригдах цэвэршүүлсэн усны төвийн барилгын төлөвлөлтийг цэвэршүүлсэн усны өрөө болон техникийн өрөөтэй байхаар төлөвлөсөн. Цэвэршүүлсэн усны төвийн тоног төхөөрөмж нь байгальд ээлтэй байх шаардлагатай да захиалагчтай зөвшөлцсений үндсэн дээр өөрчлөх боломжтой. Дулаалга 150мм шилэн хөвөнг ам даруулан зөрүүлж зулж хийх бөгөөд. Эрүүл ахуйн шаардлага хангахуйц, MN5772:2007-ын шаардлагыг хангаж хийх хэрэгтэй.

ХАНА, ШАЛ:

Өрөөний ханыг цэнхэр цайвар өнгийн хавтанцараар өнгөлөнө. Шалыг механик элэгдэлд тэсвэртэй зориулалтын хавтангаар өнгөлөн MNS-ийн шаардлагыг ханган хийж сантехник, цахилгаан цэвэр усны хоолойг цэвэр үзэмжтэй угсарч крант залгаас холболтонд засвар үйлчилгээ хийх хаалга нүх гаргаж зохиогчтой зөвшөлцөн гүйцэтгэх хэрэгтэй.

ЦОНХ, ХААЛГА

Цонхыг улсын стандартын шаардлага хангасан хуванцар, металл рамтай вакум байхаар зураг үзүүлсэн схемын дагуу хуваалттайгаар үйлдвэрт захиалж хийнэ. Цонх нь агааржуулах, онгойх жижиг нээлхийтэй /порчик/ байна. Монгол улсын MNS5830:2007-ны дагуу шаардлагыг хангаж хийх хэрэгтэй. Металл рам бүхий 3мм зузаан ган лист гадна хаалгыг зураг үзүүлсний дагуу үйлдвэрт захиалж хийж гүйцэтгэнэ. Дотор хаалга модон рам бүхий модон байна.

САНАМЖ

Тус барилгын угсралтын ажлыг энэхүү зураг төслийн дагуу хийж гүйцэтгэх шаардлагатай бөгөөд ямар нэг өөрчлөлт хийх тохиолдолд зохиогчдод хандаж зөвшөөрөл авах нь зүйтэй. Зураг төслийг холбох, ашиглах тохиолдолд зохиогчийн зөвшөөрлийг албан ёсоор авах шаардлагатай. Хэрвээ энэ шаардлагыг зөрчвөл "Зохиогчын эрхийн тухай" болон холбогдох хууль тогтоомжын дагуу арга хэмжээ авна.

GAN CAD LLC
ARCHITECTURAL DESIGN
Gancadllc@gmail.com
"ГАН-КАД" ХХК

ДОРНОГОВЬ АЙМАГ, ДЭЛГЭРЭХ СУМ, ЦЭВЭРШҮҮЛСЭН УСНЫ ТӨВ					
ЗУРГИЙН ЖАГСААЛТ, ТАЙЛБАР БИЧИГ					Ye шат: АЗ
Архитектор		Б.Гандаатар	ЕГ Шифр: ГК-26/02	Масштаб: М1:	Огноо: 2026/01
Гүйцэтгэсэн		Д.Гантөгс	ТГ Шифр:	Зургийн дугаар: БА-01	Хуудас: 17
Шалгасан		Б.Гандаатар			

A4

БАЙГУУЛАЛТ М1:50

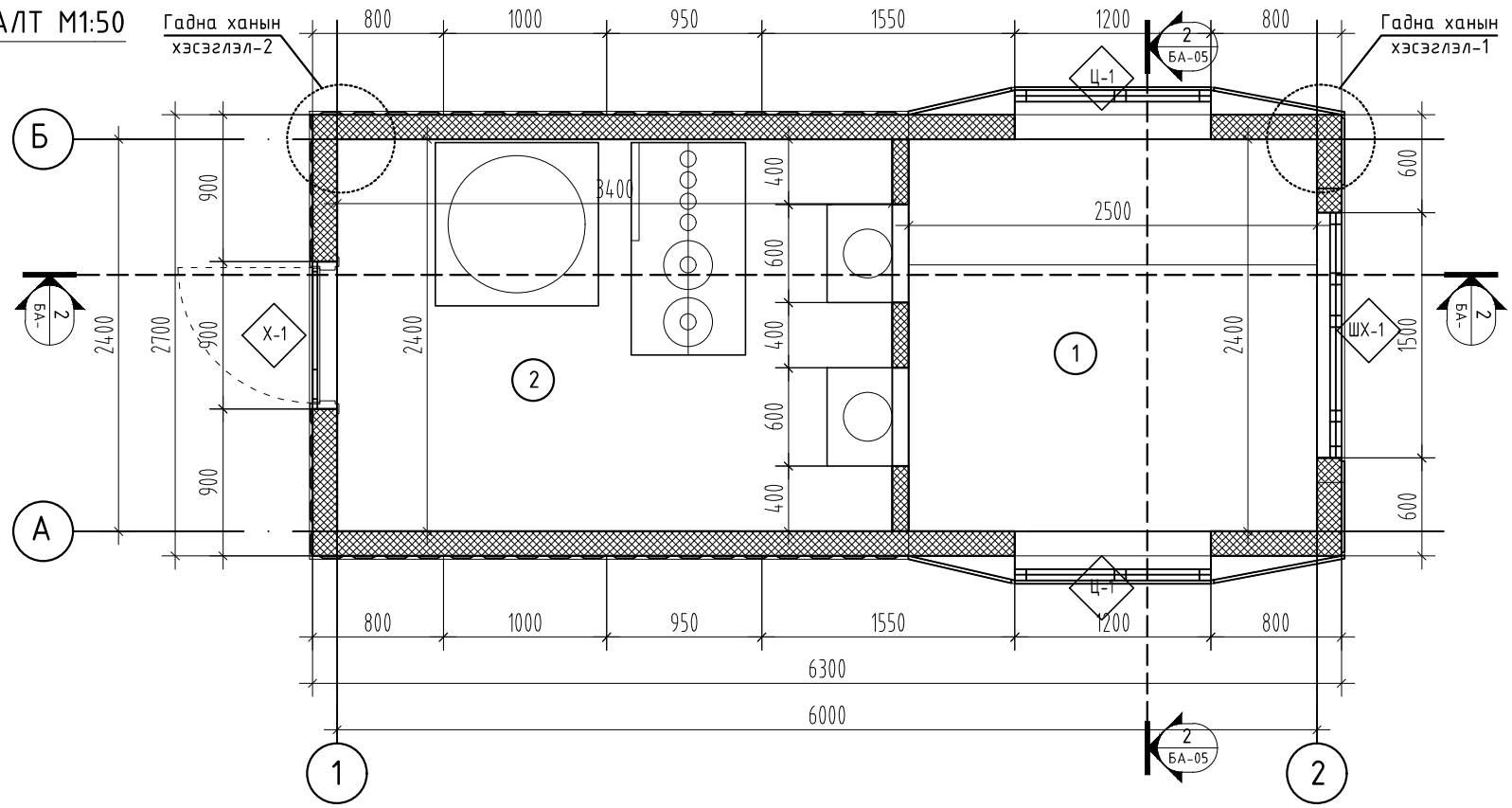

Гадна ханын хэсэглэл-1 М1:20

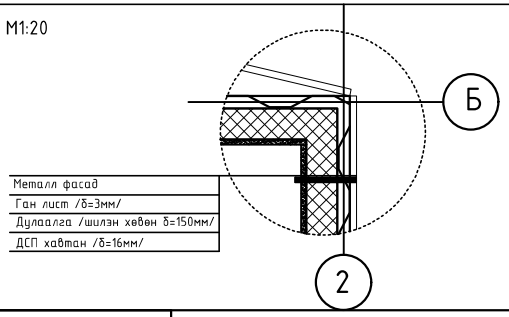

Гадна ханын хэсэглэл-2 М1:20

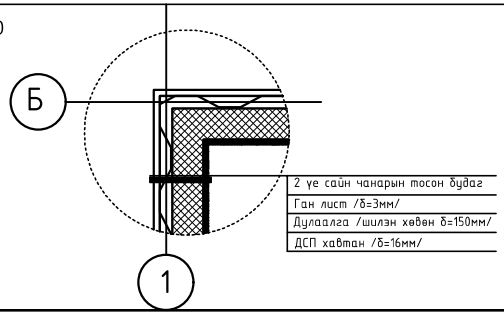

Өрөөний тодорхойлолт

Д/д	Өрөөний нэр	Талбай /м²/	Шалны төрөл
1	Цэвэршүүлсэн усны өрөө	6.0	-
2	Техникийн өрөө	8.16	-
Нийт		14.16	

Таних тэмдэг

Ц-1 Цонхны дугаар

0.00 Түвшин

Х-1 Хаалганы дугаар

1 БА- Огтлол

GAN CAD LLC
ARCHITECTURAL DESIGN
Gancadllc@gmail.com

"ГАН-КАД" ХХК

ДОРНОГОВЬ АЙМАГ, ДЭЛГЭРЭХ СУМ, ЦЭВЭРШҮҮЛСЭН УСНЫ ТӨВ

БАЙГУУЛАЛТ

Үе шат: АЗ

Архитектор	Б.Гандаатар	ЕГ Шифр: ГК-26/02	Масштаб: М1:50	Огноо: 2026/01
Гүйцэтгэсэн	Д.Гантөгс	ТГ Шифр:	Зургийн дугаар: БА-02	Хуудас: 17
Шалгасан	Б.Гандаатар			

A4

ТЕХНОЛОГИЙН БАЙГУУЛАЛТ М1:50

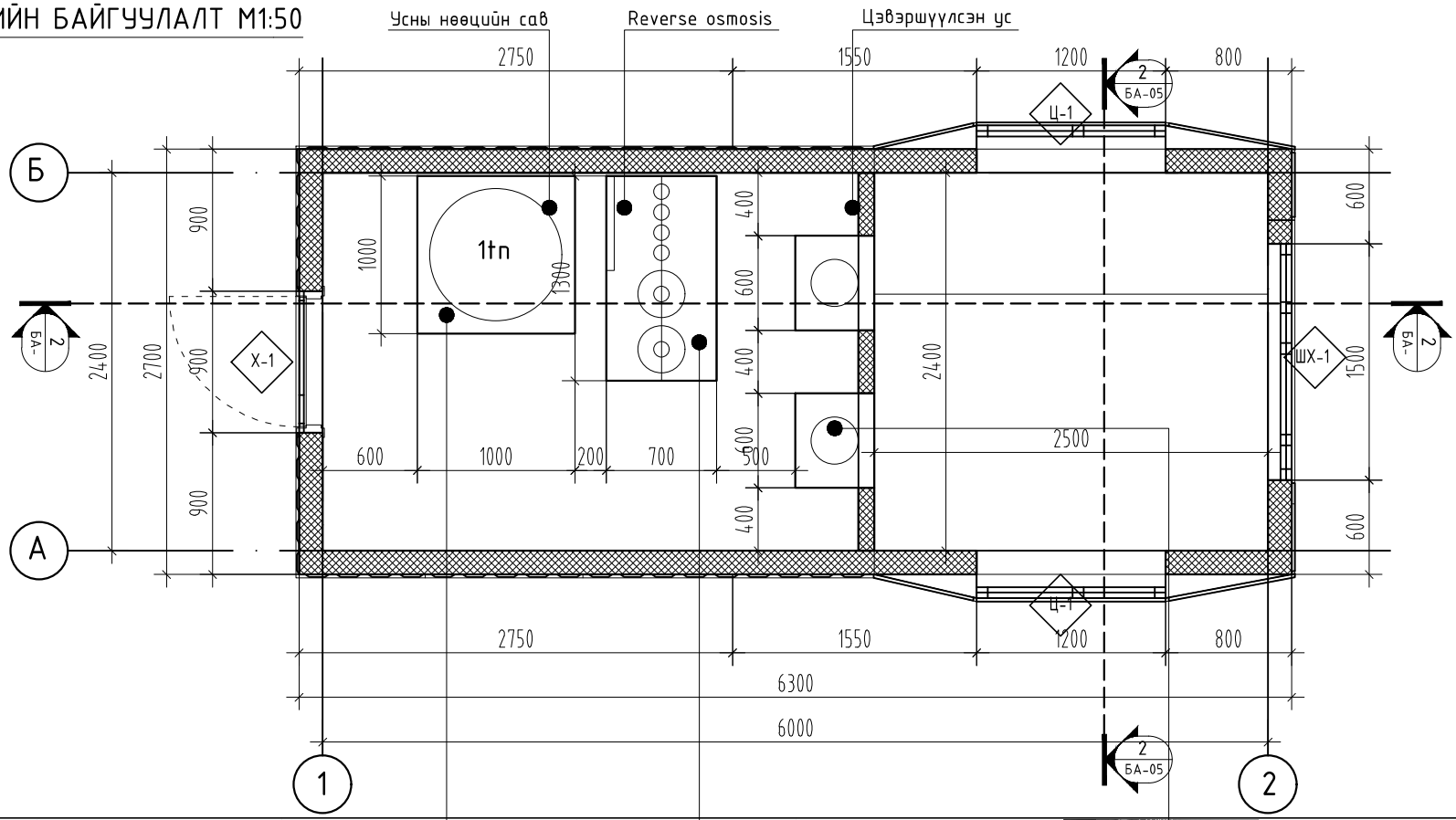

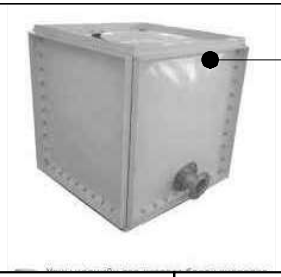

ӨРӨӨНИЙ ТОДОРХОЙЛОЛТ

Д/д	Өрөөний нэр	Талбай /м²/	Шалны төрөл
1	Цэвэршүүлсэн усны өрөө	6.0	-
2	Техникийн өрөө	8.16	-
	Нийт	14.16	

ТАНИХ ТЭМДЭГ

Ц-1 Цонхны дугаар

0.00 Түвшин

Х-1 Хаалганы дугаар

1 БА- Огтлол

GAN CAD LLC
ARCHITECTURAL DESIGN
Gancadllc@gmail.com
"ГАН-КАД" ХХК

ДОРНОГОВЬ АЙМАГ, ДЭЛГЭРЭХ СУМ, ЦЭВЭРШҮҮЛСЭН УСНЫ ТӨВ

ТЕХНОЛОГИЙН БАЙГУУЛАЛТ

Архитектор	Б.Гандаатар	ЕГ Шифр: ГК-26/02	Масштаб: М1:50	Огноо: 2026/01	Ye шат: АЗ
Гүйцэтгэсэн	Д.Гантөгс	ТГ Шифр:	Зургийн дугаар: ТБ-01	Хуудас: 01	
Шалгасан	Б.Гандаатар				

A4

ДЭЭВРИЙН БАЙГУУЛАЛТ М1:50

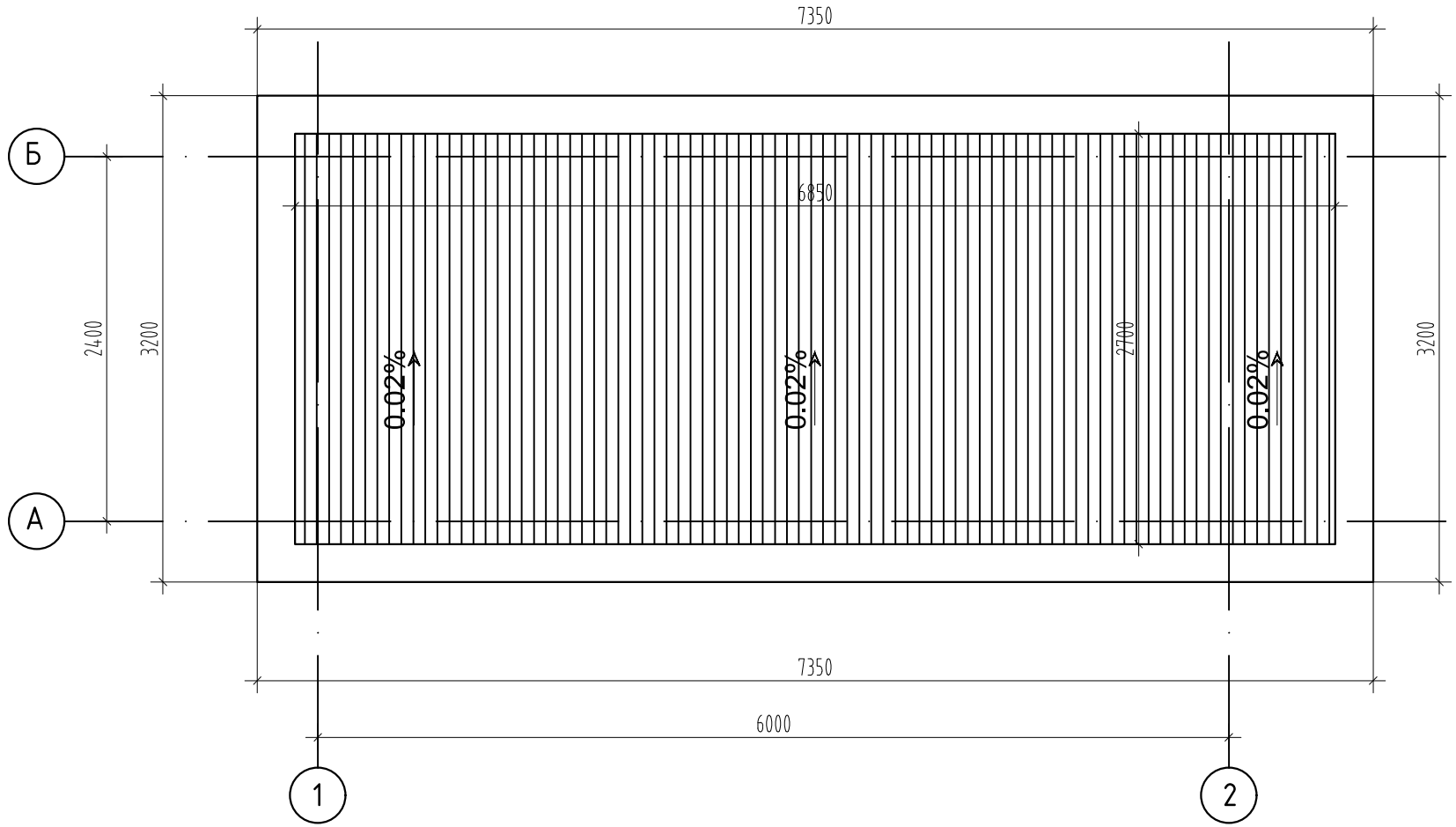

GAN CAD LLC ARCHITECTURAL DESIGN Gancadllc@gmail.com	ДОРНОГОВЬ АЙМАГ, ДЭЛГЭРЭХ СУМ, ЦЭВЭРШҮҮЛСЭН ҮСНЫ ТӨВ				
	ДЭЭВРИЙН БАЙГУУЛАЛТ				Ye шат: А3
	Архитектор	Б.Гандаатар	ЕГ Шифр: ГК-26/02	Масштаб: М1:50	Огноо: 2026/01
	Гүйцэтгэсэн	Д.Гантөгс	ТГ Шифр:	Зургийн дугаар: БА-03	Хуудас: 17
"ГАН-КАД" ХХК	Шалгасан	Б.Гандаатар			

A4

ОГТЛОЛ 1-1 М1:50

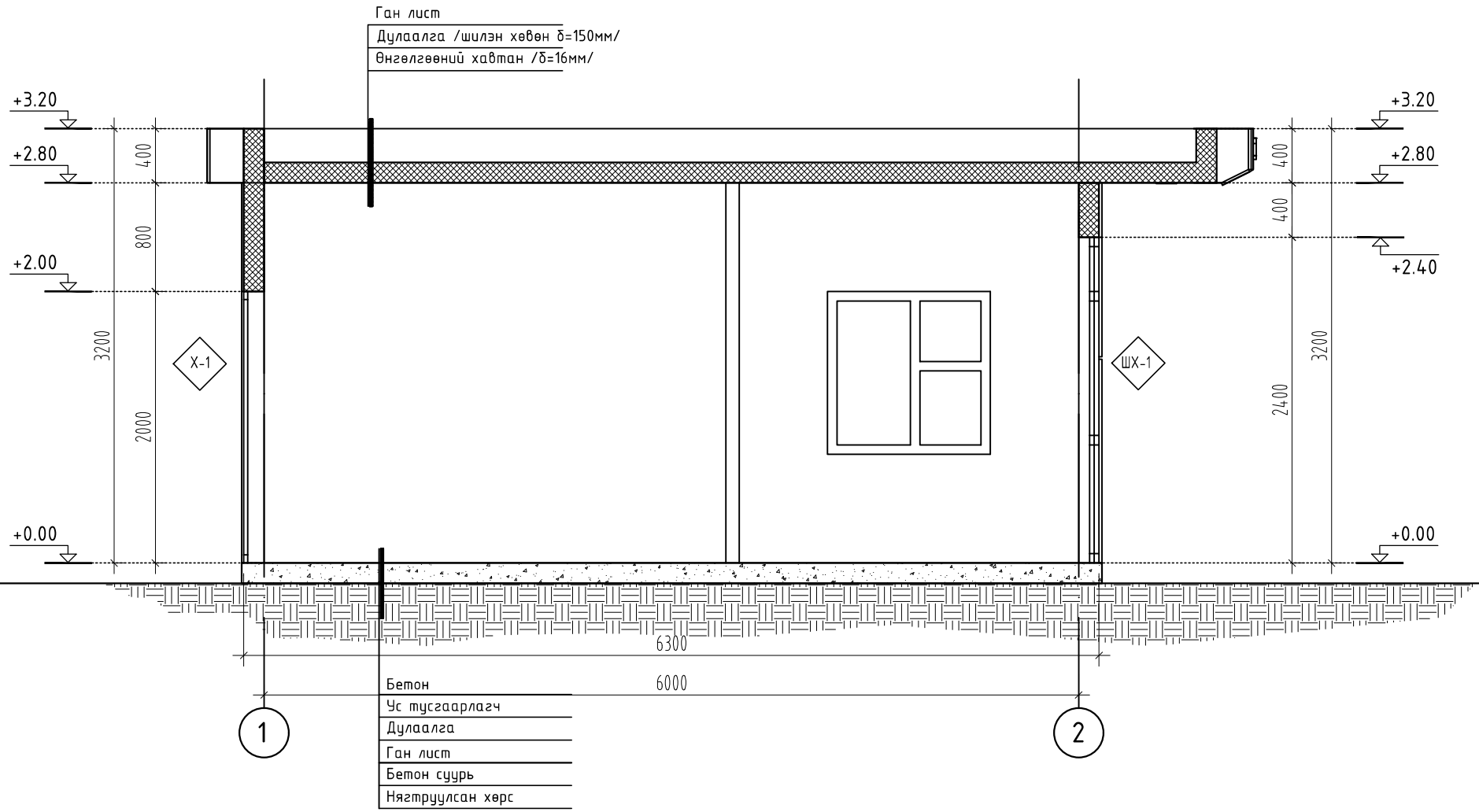

ТАНИХ ТЭМДЭГ			
Ц-1	Цонхны дугаар	0.00	Түвшин
Х-1	Хаалганы дугаар	1 / БА-	Огтлол

GAN CAD LLC
ARCHITECTURAL DESIGN
Gancadllc@gmail.com
"ГАН-КАД" ХХК

ДОРНОГОВЬ АЙМАГ, ДЭЛГЭРЭХ СУМ, ЦЭВЭРШҮҮЛСЭН УСНЫ ТӨВ

ОГТЛОЛ 1-1					Ye шат: А3
Архитектор	Б.Гандаатар	ЕГ Шифр: ГК-26/02	Масштаб: М1:50	Огноо: 2026/01
Гүйцэтгэсэн	Д.Гантөгс	ТГ Шифр:	Зургийн дугаар: БА-04	Хуудас: 17
Шалгасан	Б.Гандаатар			

A4

ОГТЛОЛ 2-2 М1:50

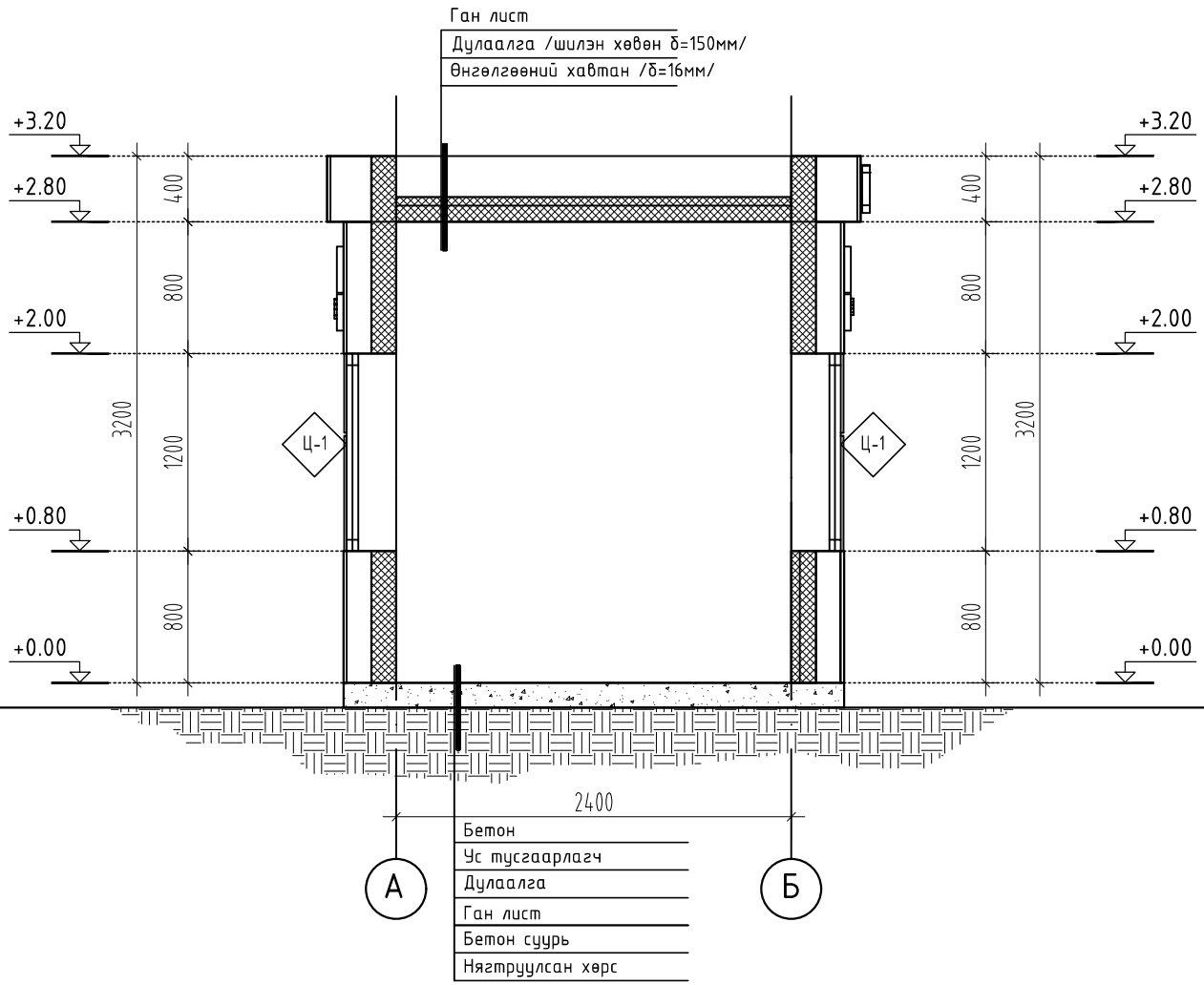

ТАНИХ ТЭМДЭГ

Ц-1 Цонхны дугаар 0.00 Түвшин

Х-1 Хаалганы дугаар 1 БА- Огтлол

GAN CAD LLC
ARCHITECTURAL DESIGN
Gancadllc@gmail.com
"ГАН-КАД" ХХК

ДОРНОГОВЬ АЙМАГ, ДЭЛГЭРЭХ СУМ, ЦЭВЭРШҮҮЛСЭН ҮСНЫ ТӨВ

ОГТЛОЛ 2-2					Үе шат: АЗ
Архитектор		Б.Гандаатар	ЕГ Шифр: ГК-26/02	Масштаб: М1:50	Огноо: 2026/01
Гүйцэтгэсэн		Д.Гантөгс	ТГ Шифр:	Зургийн дугаар: БА-05	Хуудас: 17
Шалгасан		Б.Гандаатар			

A4

НҮҮР ТАЛ 1-2 М1:50

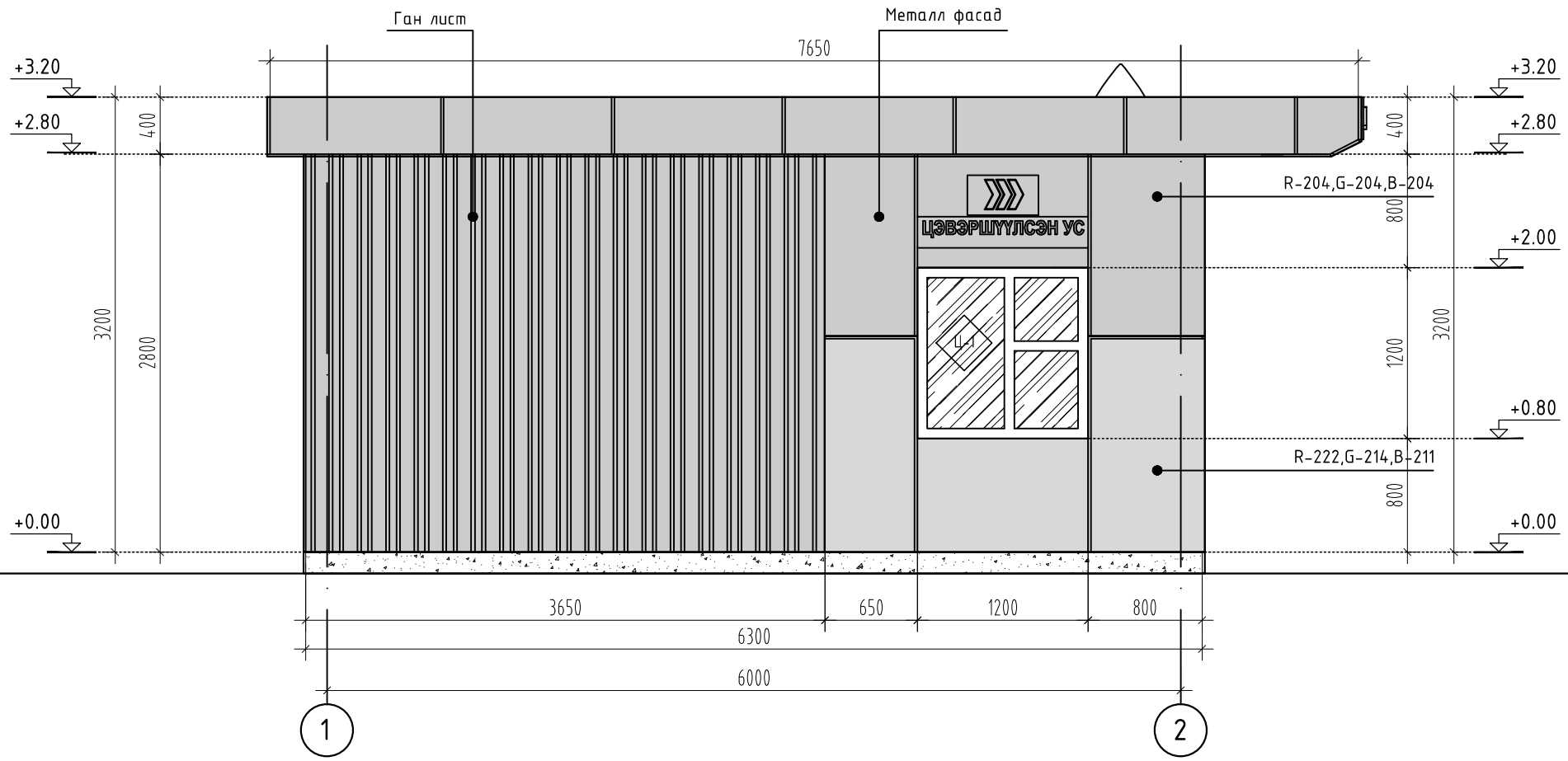

ТАНИХ ТЭМДЭГ

Ц-1 Цонхны дугаар 0.00 Түвшин

Х-1 Хаалганы дугаар 1 БА- Огтлол

GAN CAD LLC
ARCHITECTURAL DESIGN
Gancadllc@gmail.com
"ГАН-КАД" ХХК

ДОРНОГОВЬ АЙМАГ, ДЭЛГЭРЭХ СУМ, ЦЭВЭРШҮҮЛСЭН УСНЫ ТӨВ

НҮҮР ТАЛ 1-2

Архитектор	Б.Ганбаатар	ЕГ Шифр: ГК-26/02	Масштаб: М1:50	Ye шат: А3	Огноо: 2026/01
Гүйцэтгэсэн	Д.Гантөгс	ТГ Шифр:	Зургийн дугаар: БА-06		Хуудас: 17
Шалгасан	Б.Ганбаатар				

A4

НҮҮР ТАЛ 2-1 М1:50

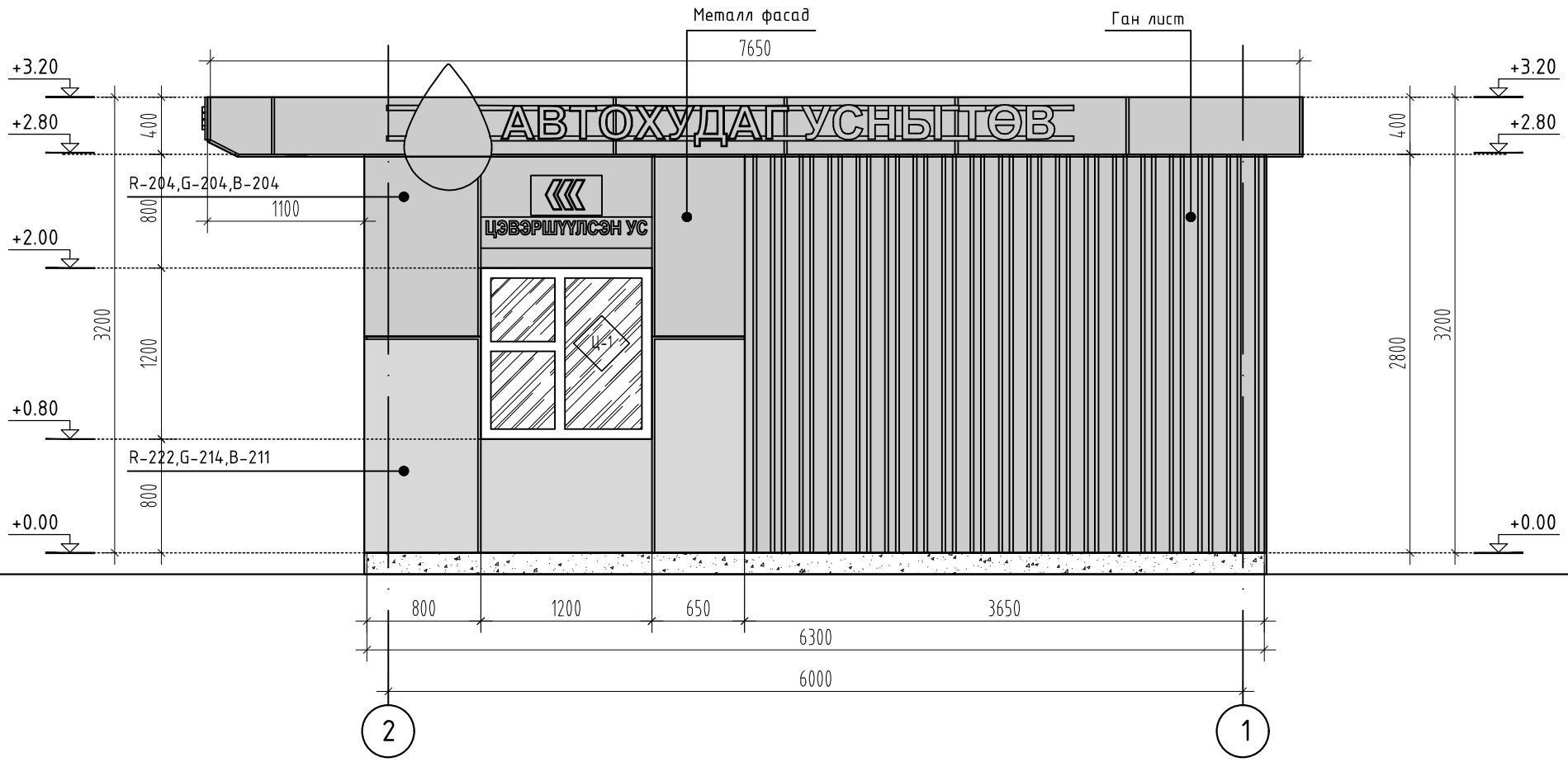

ТАНИХ ТЭМДЭГ			
Ц-1	Цонхны дугаар	0.00	Түвшин
Х-1	Хаалганы дугаар	1 / БА-	Огтлол

GAN CAD LLC
ARCHITECTURAL DESIGN
Gancadllc@gmail.com
"ГАН-КАД" ХХК

ДОРНОГОВЬ АЙМАГ, ДЭЛГЭРЭХ СУМ, ЦЭВЭРШҮҮЛСЭН УСНЫ ТӨВ

НҮҮР ТАЛ 2-1

Архитектор		Б.Ганбаатар	ЕГ Шифр: ГК-26/02	Масштаб: М1:50	Огноо: 2026/01
Гүйцэтгэсэн		Д.Гантөгс	ТГ Шифр:	Зургийн дугаар: БА-07	Хуудас: 17
Шалгасан		Б.Ганбаатар			

Ye шат: А3

A4

ХАЖУУ ТАЛ А-Б М1:50

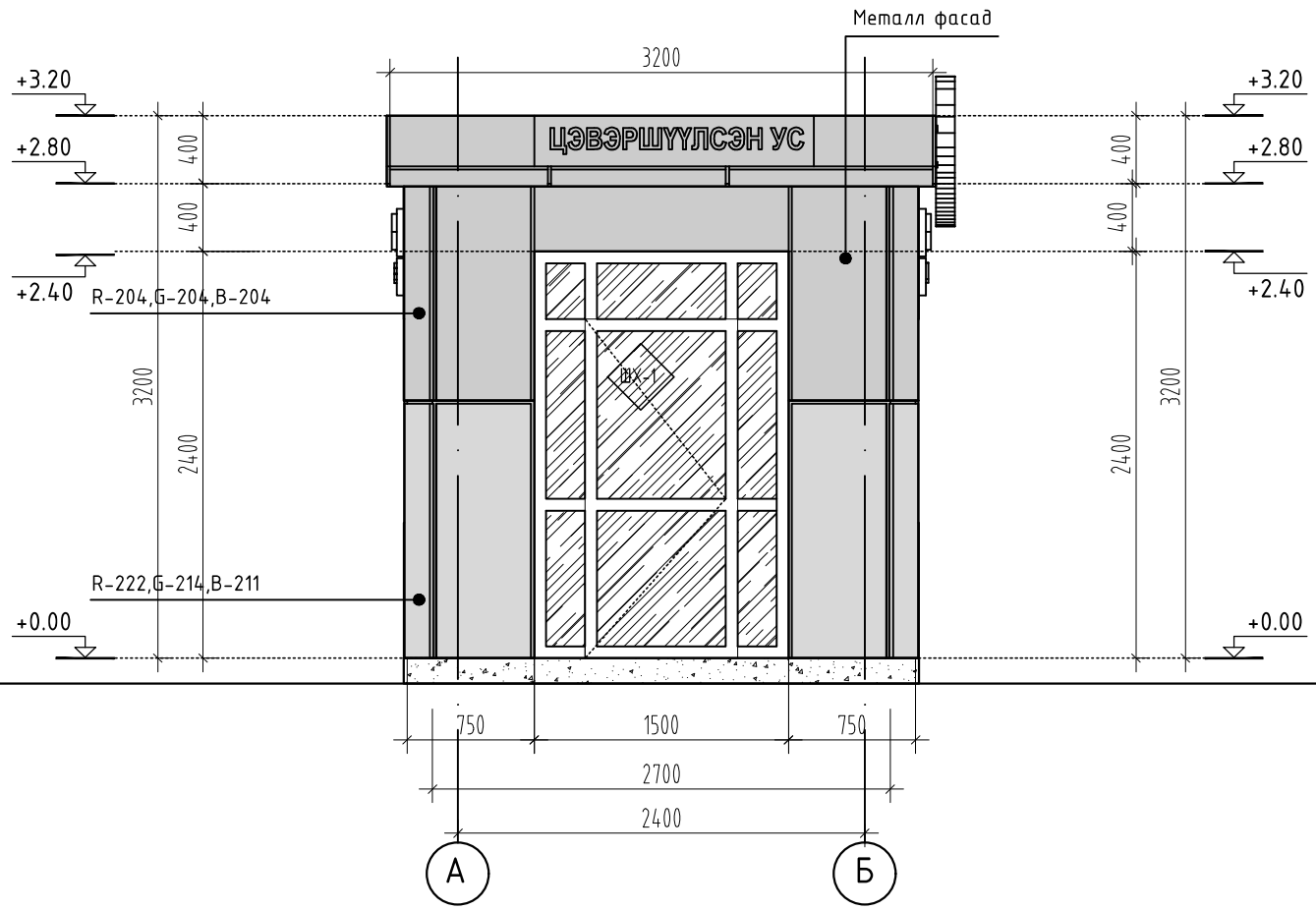

ТАНИХ ТЭМДЭГ

Ц-1 Цонхны дугаар 0.00 Түвшин

Х-1 Хаалганы дугаар 1 БА- Огтлол

GAN CAD LLC
ARCHITECTURAL DESIGN
Gancadllc@gmail.com
"ГАН-КАД" ХХК

ДОРНОГОВЬ АЙМАГ, ДЭЛГЭРЭХ СУМ, ЦЭВЭРШҮҮЛСЭН УСНЫ ТӨВ

ХАЖУУ ТАЛ А-Б					Ye шат: А3
Архитектор		Б.Ганбаатар	ЕГ Шифр: ГК-26/02	Масштаб: М1:50	Огноо: 2026/01
Гүйцэтгэсэн		Д.Гантөгс	ТГ Шифр:	Зургийн дугаар: БА-08	Хуудас: 17
Шалгасан		Б.Ганбаатар			

A4

ХАЖУУ ТАЛ Б-А М1:50

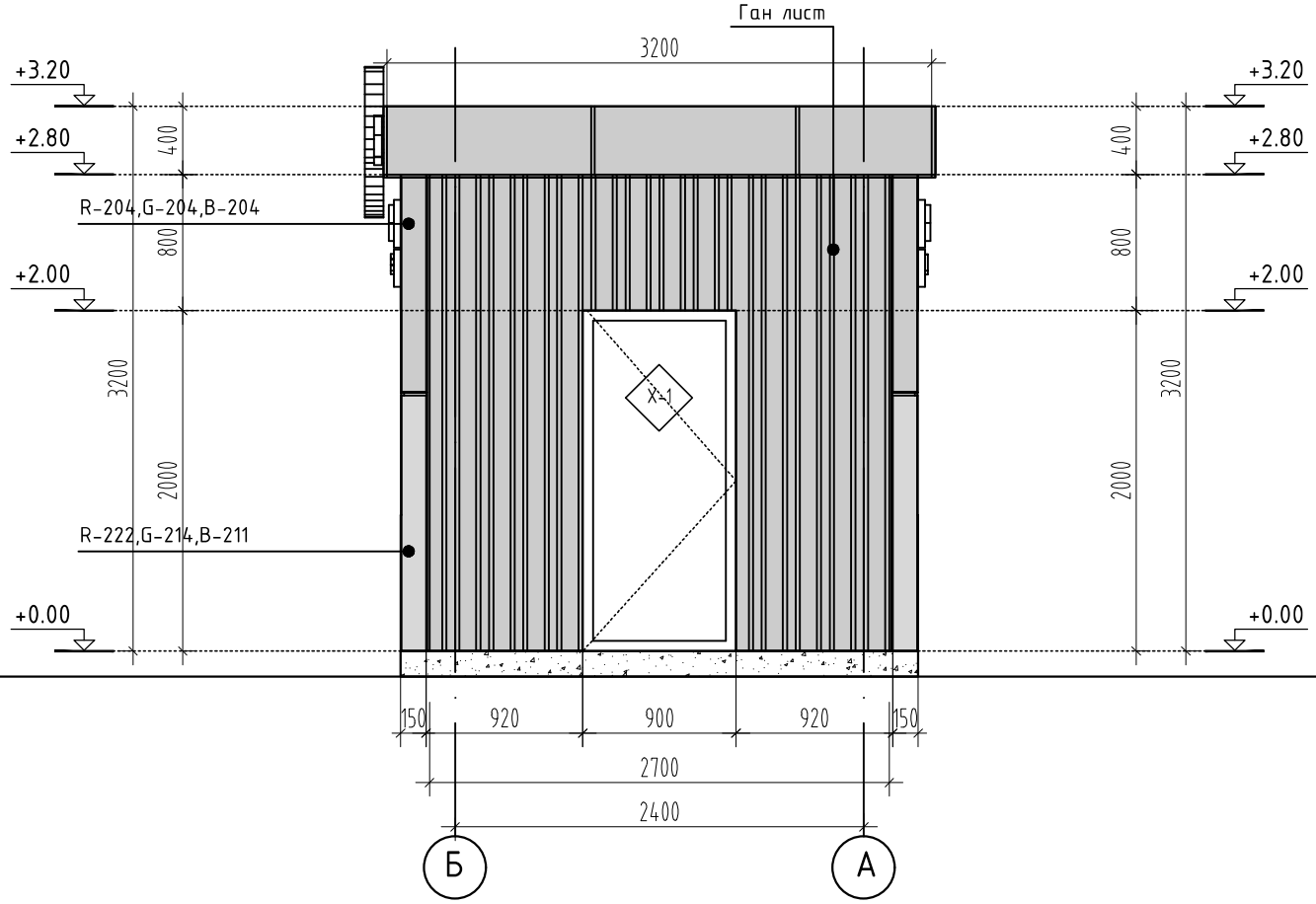

ТАНИХ ТЭМДЭГ

Ц-1 Цонхны дугаар 0.00 Түвшин

Х-1 Хаалганы дугаар 1 БА- Огтлол

GAN CAD LLC
ARCHITECTURAL DESIGN
Gancadllc@gmail.com
"ГАН-КАД" ХХК

ДОРНОГОВЬ АЙМАГ, ДЭЛГЭРЭХ СУМ, ЦЭВЭРШҮҮЛСЭН ҮСНЫ ТӨВ

ХАЖУУ ТАЛ Б-А					Ye шат: А3
Архитектор	Б.Ганбаатар	ЕГ Шифр: ГК-26/02	Масштаб: М1:50	Огноо: 2026/01
Гүйцэтгэсэн	Д.Гантөгс	ТГ Шифр:	Зургийн дугаар: БА-09	Хуудас: 17
Шалгасан	Б.Ганбаатар			

A4

ХЭСЭГЛЭЛ М1:20

Шилэн хана-1 /1ш/

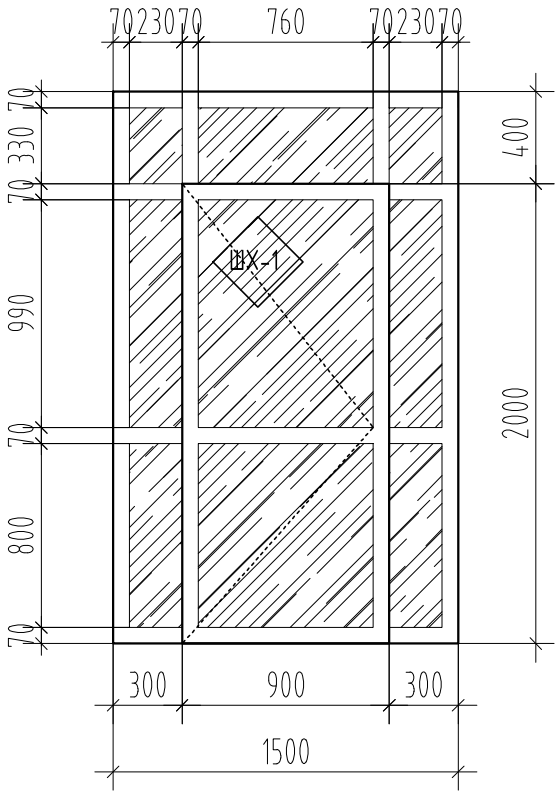

Хаалга-1 /1ш/

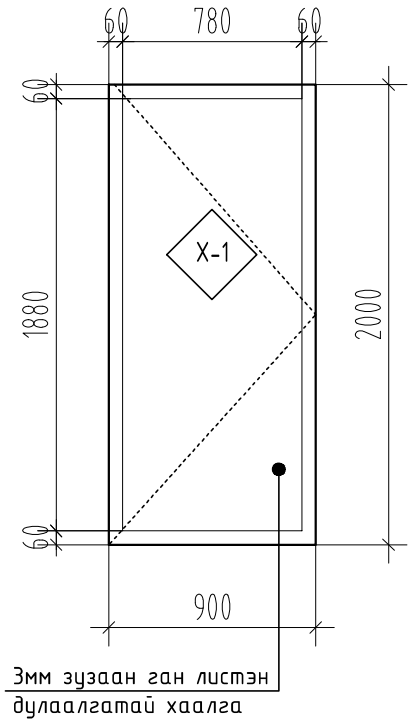

Цонх-1 /2ш/

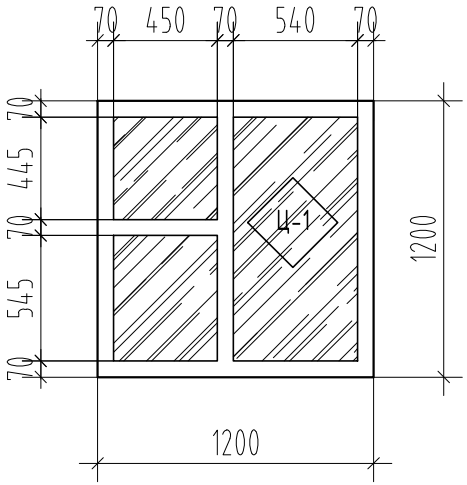

GAN CAD LLC ARCHITECTURAL DESIGN Gancadllc@gmail.com	ДОРНОГОВЬ АЙМАГ, ДЭЛГЭРЭХ СУМ, ЦЭВЭРШҮҮЛСЭН ҮСНЫ ТӨВ				
	ХЭСЭГЛЭЛ				Ye шат: А3
	Архитектор	Б.Гандаатар	ЕГ Шифр: ГК-26/02	Масштаб: М1:20	Огноо: 2026/01
	Гүйцэтгэсэн	Д.Гантөгс	ТГ Шифр:	Зургийн дугаар: БА-10	Хуудас: 17
"ГАН-КАД" ХХК	Шалгасан	Б.Гандаатар			

ХАРАГДАХ БАЙДАЛ

GAN CAD LLC ARCHITECTURAL DESIGN Gancadllc@gmail.com "ГАН-КАД" ХХК	ДОРНОГОВЬ АЙМАГ, ДЭЛГЭРЭХ СУМ, ЦЭВЭРШҮҮЛСЭН УСНЫ ТӨВ					
	ХАРАГДАХ БАЙДАЛ					Ye шат: АЗ
	Архитектор		Б.Ганбаатар	ЕГ Шифр: ГК-26/02	Масштаб: М1:	Огноо: 2026/01
	Гүйцэтгэсэн		Д.Гантөгс	ТГ Шифр:	Зургийн дугаар: БА-11	Хуудас: 17
	Шалгасан		Б.Ганбаатар			

A4

ХАРАГДАХ БАЙДАЛ

GAN CAD LLC
ARCHITECTURAL DESIGN
Gancadllc@gmail.com
"ГАН-КАД" ХХК

ДОРНОГОВЬ АЙМАГ, ДЭЛГЭРЭХ СУМ, ЦЭВЭРШҮҮЛСЭН УСНЫ ТӨВ					
ХАРАГДАХ БАЙДАЛ					Ye шат: А3
Архитектор		Б.Ганбаатар	ЕГ Шифр: ГК-26/02	Масштаб: М1:	Огноо: 2026/01
Гүйцэтгэсэн		Д.Гантөгс	ТГ Шифр:	Зургийн дугаар: БА-12	Хуудас: 17
Шалгасан		Б.Ганбаатар			

A4

ХАРАГДАХ БАЙДАЛ

GAN CAD LLC ARCHITECTURAL DESIGN Gancadllc@gmail.com "ГАН-КАД" ХХК	ДОРНОГОВЬ АЙМАГ, ДЭЛГЭРЭХ СУМ, ЦЭВЭРШҮҮЛСЭН УСНЫ ТӨВ					
	ХАРАГДАХ БАЙДАЛ					Ye шат: А3
	Архитектор		Б.Ганбаатар	ЕГ Шифр: ГК-26/02	Масштаб: М1:	Огноо: 2026/01
	Гүйцэтгэсэн		Д.Гантөгс	ТГ Шифр:	Зургийн дугаар: БА-13	Хуудас: 17
	Шалгасан		Б.Ганбаатар			

A4

ХАРАГДАХ БАЙДАЛ

GAN CAD LLC ARCHITECTURAL DESIGN Gancadllc@gmail.com "ГАН-КАД" ХХК	ДОРНОГОВЬ АЙМАГ, ДЭЛГЭРЭХ СУМ, ЦЭВЭРШҮҮЛСЭН УСНЫ ТӨВ					
	ХАРАГДАХ БАЙДАЛ					Ye шат: АЗ
	Архитектор		Б.Ганбаатар	ЕГ Шифр: ГК-26/02	Масштаб: М1:	Огноо: 2026/01
	Гүйцэтгэсэн		Д.Гантөгс	ТГ Шифр:	Зургийн дугаар: БА-14	Хуудас: 17
	Шалгасан		Б.Ганбаатар			

A4

ХАРАГДАХ БАЙДАЛ

GAN CAD LLC ARCHITECTURAL DESIGN Gancadllc@gmail.com "ГАН-КАД" ХХК	ДОРНОГОВЬ АЙМАГ, ДЭЛГЭРЭХ СУМ, ЦЭВЭРШҮҮЛСЭН ҮСНЫ ТӨВ					
	ХАРАГДАХ БАЙДАЛ					Ye шат: А3
	Архитектор		Б.Ганбаатар	ЕГ Шифр: ГК-26/02	Масштаб: М1:	Огноо: 2026/01
	Гүйцэтгэсэн		Д.Гантөгс	ТГ Шифр:	Зургийн дугаар: БА-15	Хуудас: 17
	Шалгасан		Б.Ганбаатар			

A4

ХАРАГДАХ БАЙДАЛ

GAN CAD LLC ARCHITECTURAL DESIGN Gancadllc@gmail.com	ДОРНОГОВЬ АЙМАГ, ДЭЛГЭРЭХ СУМ, ЦЭВЭРШҮҮЛСЭН УСНЫ ТӨВ					
	ХАРАГДАХ БАЙДАЛ					Ye шат: АЗ
	Архитектор		Б.Ганбаатар	ЕГ Шифр: ГК-26/02	Масштаб: М1:	Огноо: 2026/01
	Гүйцэтгэсэн		Д.Гантөгс	ТГ Шифр:	Зургийн дугаар: БА-16	Хуудас: 17
"ГАН-КАД" ХХК	Шалгасан		Б.Ганбаатар			

A4

ХАРАГДАХ БАЙДАЛ

GAN CAD LLC ARCHITECTURAL DESIGN Gancadllc@gmail.com "ГАН-КАД" ХХК	ДОРНОГОВЬ АЙМАГ, ДЭЛГЭРЭХ СУМ, ЦЭВЭРШҮҮЛСЭН УСНЫ ТӨВ					
	ХАРАГДАХ БАЙДАЛ					Ye шат: АЗ
	Архитектор		Б.Гандаатар	ЕГ Шифр: ГК-26/02	Масштаб: М1:	Огноо: 2026/01
	Гүйцэтгэсэн		Д.Гантөгс	ТГ Шифр:	Зургийн дугаар: БА-17	Хуудас: 17
	Шалгасан		Б.Гандаатар			

A4