"Билэгт Хаан" ХХК,
Хаяг: Монгол улс, Улаанбаатар хот, Сонгинохайрхан дүүрэг,
13-р хороо

ТГ шифр :БХ-06/25

Улаанбаатар хот, Чингэлтэй дүүрэг, 22-р хороо

139-Р БАГА СУРГУУЛЬ, 221 ДҮГЭЭР ЦЭЦЭРЛЭГИЙН ЦОГЦОЛБОР БАРИЛГЫН СУУРЬ, ТУЛЦ ХАНА

(Засварын ажлын зураг)

ЗАХИАЛАГЧ.

Албан тушаал	Нэр	Гарын үсэг
Чингэлтэй дүүргийн ЗДТГ-ын дарга	Ж.Тамир	

БОЛОВСРУУЛСАН.

Гүйцэтгэгч

Албан тушаал	Нэр	Гарын үсэг
"Билэгт Хаан" ХХК-ийн захирал	Ю.Мандахнаран	

Улаанбаатар хот
2025 он

"Билэгт Хаан" ХХК,
Хаяг: Монгол улс, Улаанбаатар хот, Сонгинохайрхан дүүрэг
13-р хороо

ЕГ Шифр: БХ-06/25

(Улаанбаатар хот Чингэлтэй дүүрэг 22-р хороо)

139-Р БАГА СУРГУУЛЬ, 221-Р ЦЭЦЭРЛЭГИЙН ЦОГЦОЛБОРЫН СУУРЬ, ТУЛЦ ХАНАНЫ ЗАСВАРЫН АЖЛЫН ЗУРАГ ТӨСӨЛ

(Ажлын зураг)

БАРИЛГА АРХИТЕКТУРЫН ХЭСЭГ-**БА**

Захирал ..... /Ю.Мандахнаран/

Архитектор ..... /Д.Эрдэнэбат /

Улаанбаатар хот 2025 он

БА марктай ажлын зургийн жагсаалт

Д/д	ЗУРГИЙН НЭР	Хуудасны марк
1	ЗУРГИЙН БҮРДЭЛ, ХИЙГДЭХ АЖЛЫН ЖАГСААЛТ, ТАЙЛБАР БИЧИГ	БА-1
2	ХЭМЖИЛТИЙН БАЙГУУЛАЛТ	БА-2
3	ЦУТГАМАЛ ХАНЫН БАЙГУУЛАЛТ	БА-3
4	НҮҮР ТАЛ, ХАЖУУ ТАЛ	БА-4

БАЙРШЛЫН СХЕМ

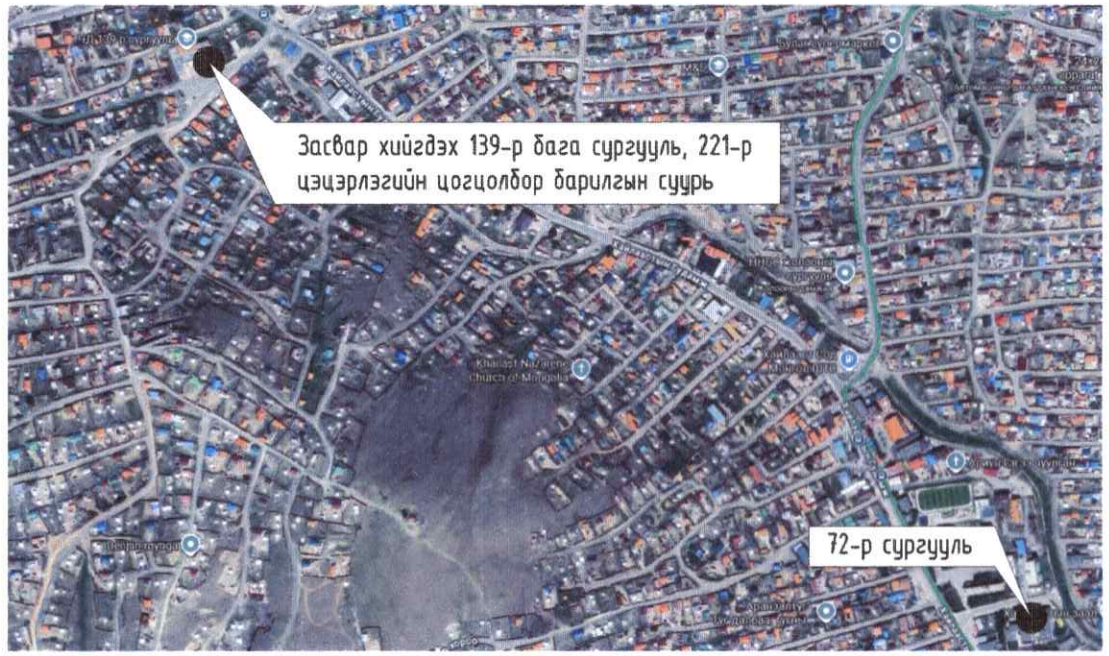

ОДООГИЙН БАЙДАЛ

ОДООГИЙН БАЙДАЛ

Тайлбар бичиг

Үндэслэл
Улаанбаатар хот, Чингэлтэй дүүрэг, 22-р хорооны нутаг дэвсгэрт байрлах 139-р бага сургууль, 221-р цэцэрлэгийн цогцолбор барилгын суурь, тулц ханын засварын ажлын зургийг 2025 оны 09 сарын 17-ны өдрийн . . . . дугаартай гэрээг, Чингэлтэй дүүргийн ИТХ-ын 2024 оны 12 сарын 26-ны өдрийн "Дүүргийн 2025 оны төсөв батлах тухай" 14 -дүгээр тогтоолын хоёрдугаар хавсралт. ЗТД-54 дугаартай зураг төсөл боловсруулах даалгаварыг үндэслэн барилгын зураг төслийн "Билэгт хаан" ХХК хийж гүйцэтгэв.

Засварын ажил:

Түшиц хана:
Одоо байгаа барилгын зүүн талд байгаа хаяавч болон түшиц ханыг буулган зурагт заагдсаны дагуу шинэ түшиц хана хийнэ. Шинээр хийгдсэн түшиц хананы дээд ирмэгээс барилгын гадна хана хүртэл бетон хаяавч хийнэ. Одоо байгаа хашааг буулган шинээр хийгдсэн түшиц ханан дээр суурилуулна.

Засварын ажлыг гүйцэтгэхдээ барилгын ажил гүйцэтгэх норм, дүрэм, болон бусад стандарт, техникийн нөхцөлүүдийг холбогдох заалтуудыг нарийн баримтлах шаардлагатай. Мөн дээрх ажлуудыг гүйцэтгэхэд шаардагдах материал, эдэлхүүн, түүхий эд нь Монгол улсад хучин төгөлдөр мөрдөгдөж буй MNS стандартын шаардлагыг бүрэн хангасан байх шаардлагатай. Зураг төсөвт тусгагдаагүй шинэчлэн сайжруулах шаардлагатай ажлыг төсөвт тусгагдсан магадлашгүй ажлын зардлаар гүйцэтгэнэ.

Ye шат:	Ажлын зураг	
"БИЛЭГТ ХААН" ХХК	"БИЛЭГТ ХААН" ХХК Хаяг: Улаанбаатар.СХД.13-р хороо. 9-165тоот Утас: 98968888	
Архитектор		Д.Эрдэнэбат
Гүйцэтгэсэн		Д.Эрдэнэбаатар
Шалгасан		Д.Эрдэнэбат
УЛААНБААТАР ХОТ. ЧИНГЭЛТЭЙ ДҮҮРЭГ 22-Р ХОРОО 221-Р ЦЭЦЭРЛЭГИЙН ГАДНА ТҮШИЦ ХАНЫН ЗАСВАРЫН ЗУРАГ		
ЗУРГИЙН ЖАГСААЛТ, ТАЙЛБАР БИЧИГ		
Масштаб: М1:50	Зургийн дугаар: БА-1	Хуудас: 4
ЕГ Шифр:	ТГ Шифр:	Огноо: 2025-09-17

ОДОО БАЙГАА ХАНЫН ХЭМЖИЛТИЙН БАЙГУУЛАЛТ

М1 : 50

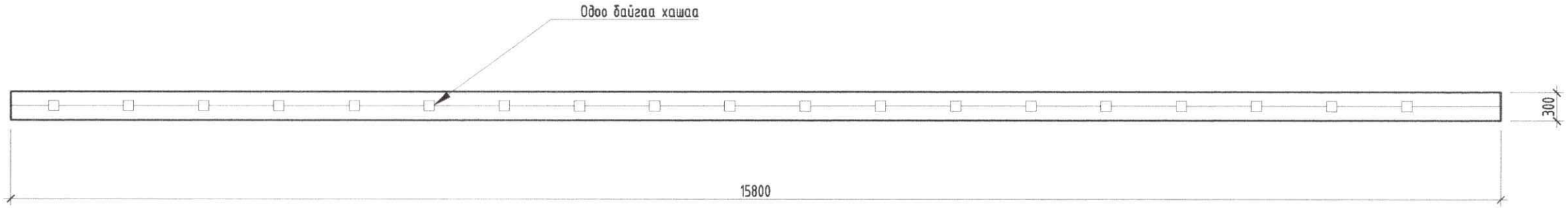

ОДОО БАЙГАА ХАНЫН ХЭМЖИЛТИЙН ДЭЛГЭЭС

М1 : 50

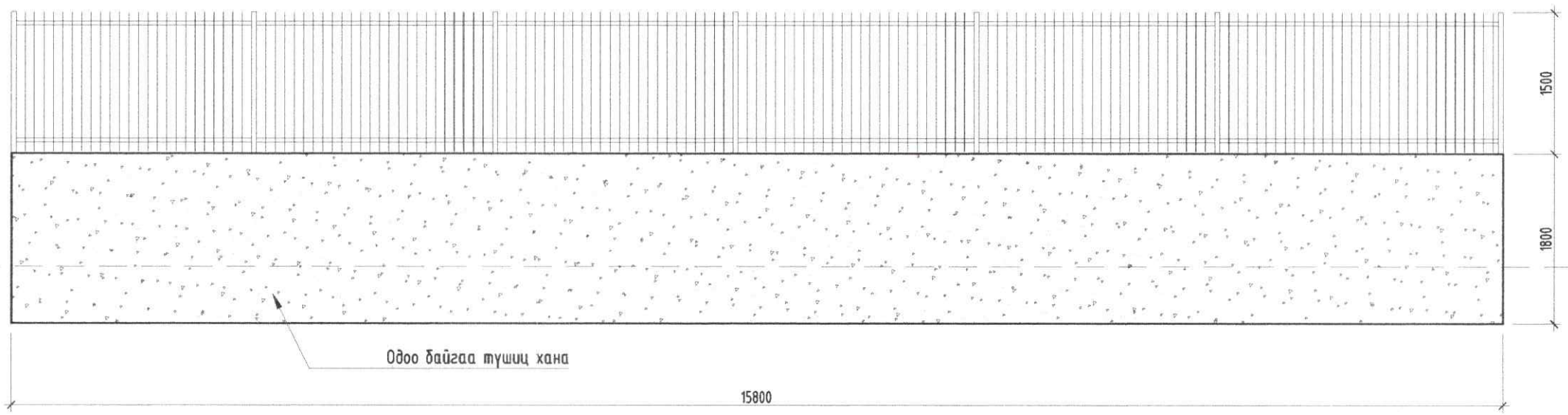

1-18
2025.10.11

МАТЕРИАЛЫН ТЭМДЭГЛЭГЭЭ

Одоо байгаа бетон хана

БУУЛГАХ АЖЛЫН ТҮҮВЭР

Д/д	Материалын нэр	Хэмжээ
1	Буулгах хашаа	25м^2
2	Цутгамал бетон хана буулгах	9м^3
3	Цутгамал бетон хаяавч буулгах	4м^3
4	Нягтруулсан шороо буулгах	45м^3

Үе шат: Ажлын зураг

"БИЛЭГТ ХААН" ХХК

"БИЛЭГТ ХААН" ХХК
Хаяг: Улаанбаатар.СХД.13-р хороо. 9-165тоот
Утас: 98968888

Архитектор		Д.Эрдэнэбат
Гүйцэтгэсэн		Д.Эрдэнэбаатар
Шалгасан		Д.Эрдэнэбат

УЛААНБААТАР ХОТ. ЧИНГЭЛТЭЙ ДҮҮРЭГ 22-Р ХОРОО 221-Р ЦЭЦЭРЛЭГИЙН ГАДНА ТҮШИЦ ХАНЫН ЗАСВАРЫН ЗУРАГ

ХЭМЖИЛТИЙН БАЙГУУЛАЛТ

Масштаб: М1:50	Зургийн дугаар: БА-2	Хуудас: 4
ЕГ Шифр:	ТГ Шифр:	Огноо: 2025-09-17

СУУРИЙН БАЙГУУЛАЛТ

M1 : 50

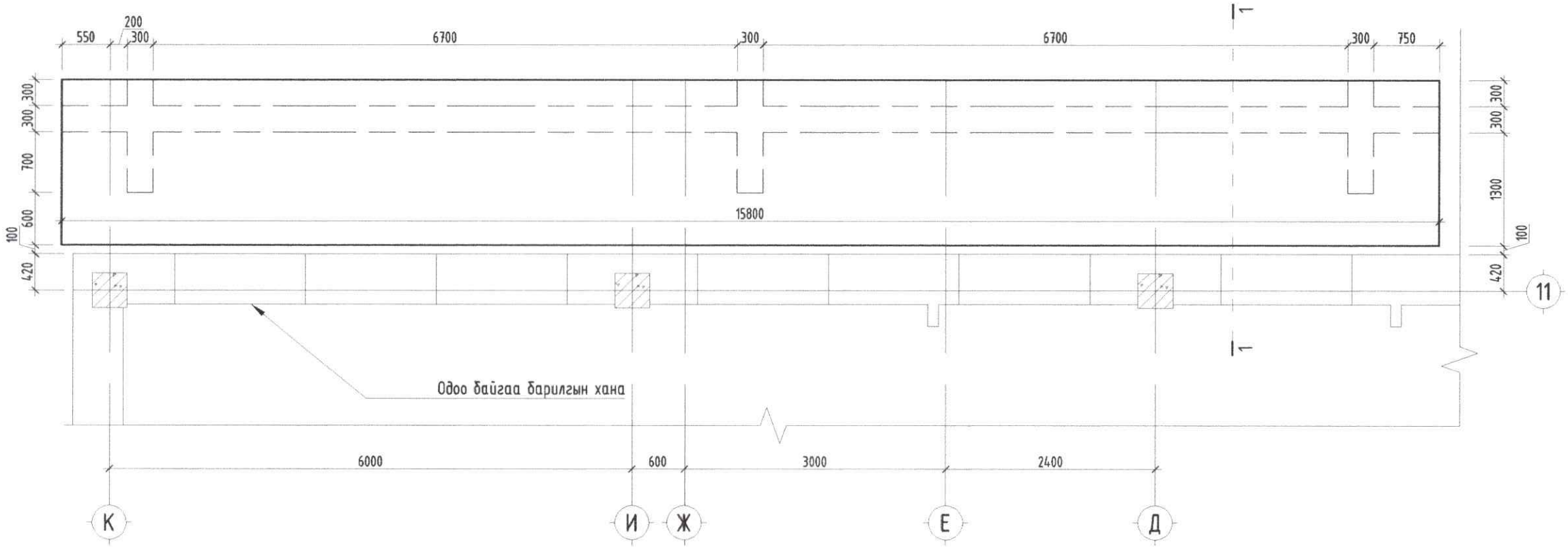

ЦУТГАМАЛ ХАНЫН БАЙГУУЛАЛТ

M1 : 50

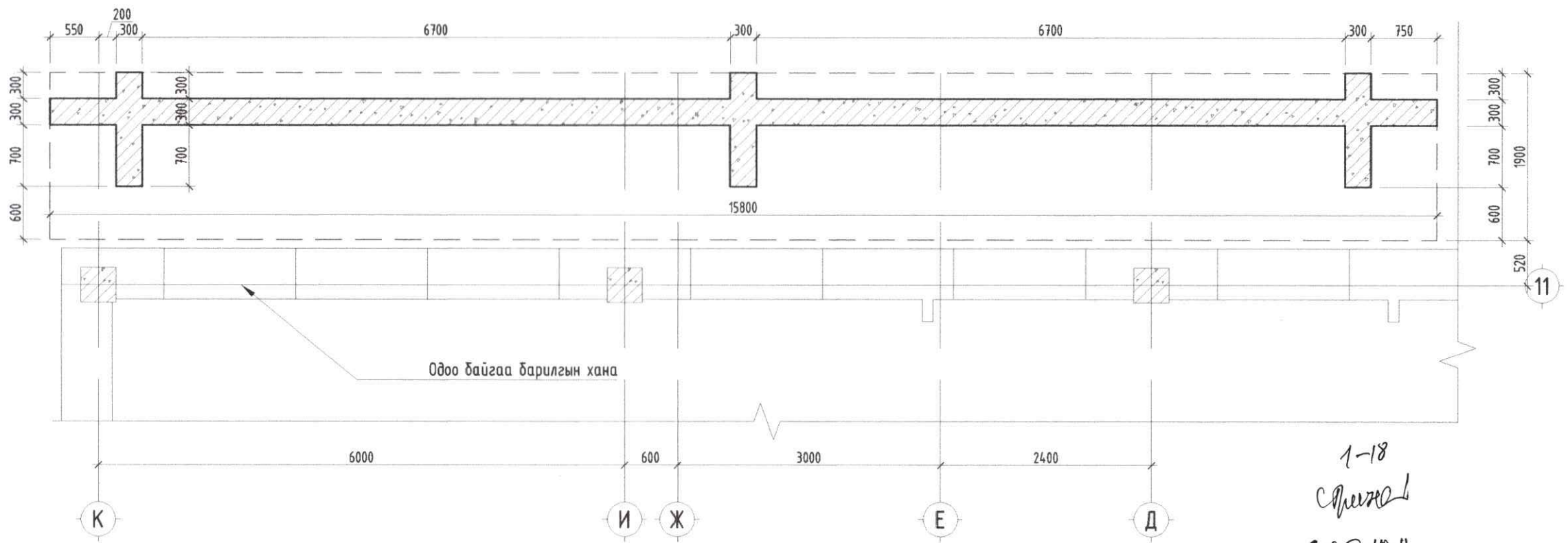

1-18

2025-10-11

МАТЕРИАЛЫН ТЭМДЭГЛЭГЭЭ

Одоо байгаа хана

Буулгах тоосгон хана

Ye шат:	Ажлын зураг	
"БИЛЭГТ ХААН" ХХК	"БИЛЭГТ ХААН" ХХК Хаяг: Улаанбаатар.СХД.13-р хороо. 9-165тоот Утас: 98968888	
Архитектор		Д.Эрдэнэбат
Гүйцэтгэсэн		Д.Эрдэнэбаатар
Шалгасан		Д.Эрдэнэбат
УЛААНБААТАР ХОТ. ЧИНГЭЛТЭЙ ДҮҮРЭГ 22-Р ХОРОО 221-Р ЦЭЦЭРЛЭГИЙН ГАДНА ТҮШИЦ ХАНЫН ЗАСВАРЫН ЗУРАГ		
ЦУТГАМАЛ ХАНЫН БАЙГУУЛАЛТ		
Масштаб: M1:50	Зургийн дугаар: БА-3	Хуудас: 4
ЕГ Шифр:	ТГ Шифр:	Огноо: 2025-09-17

НҮҮР ТАЛ

M1 : 50

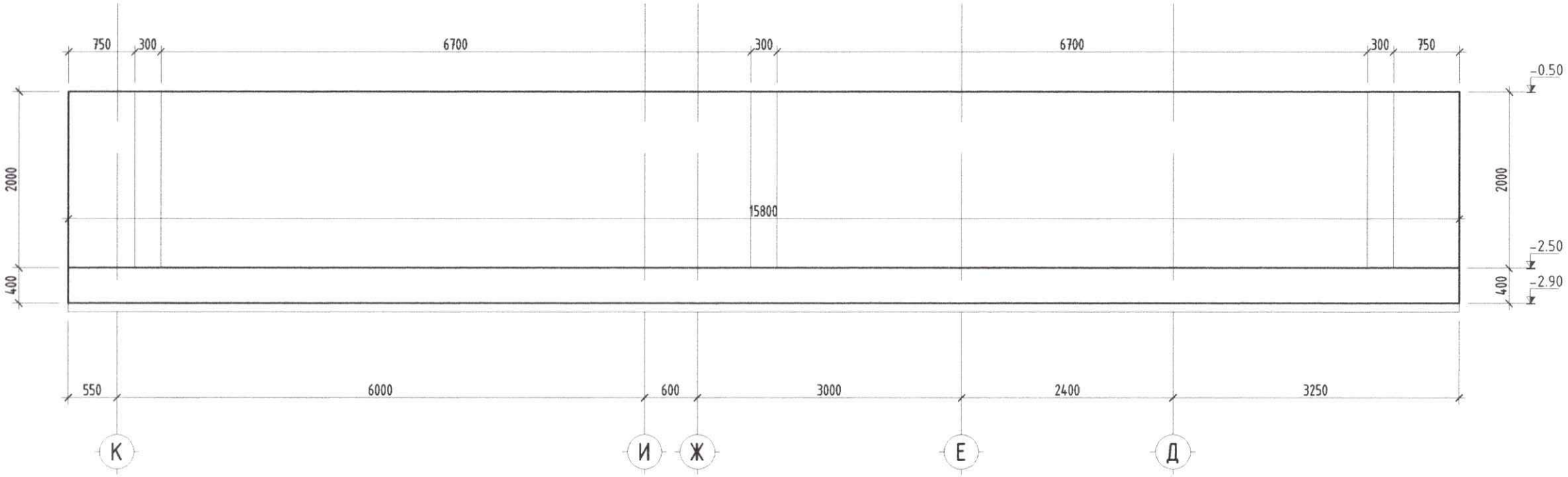

ХАЖУУ ТАЛ

M1 : 50

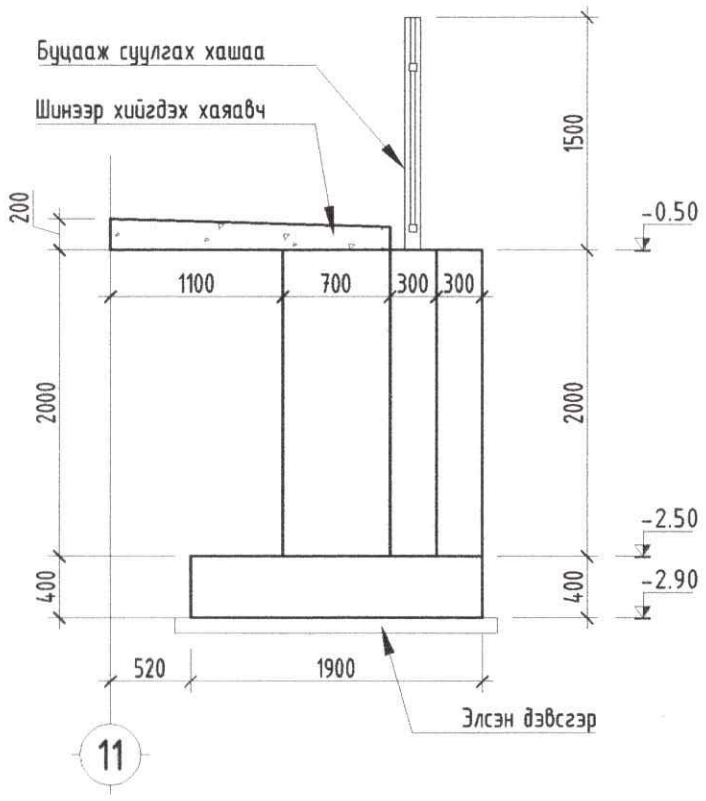

ОГТЛОЛ 1-1

M1 : 50

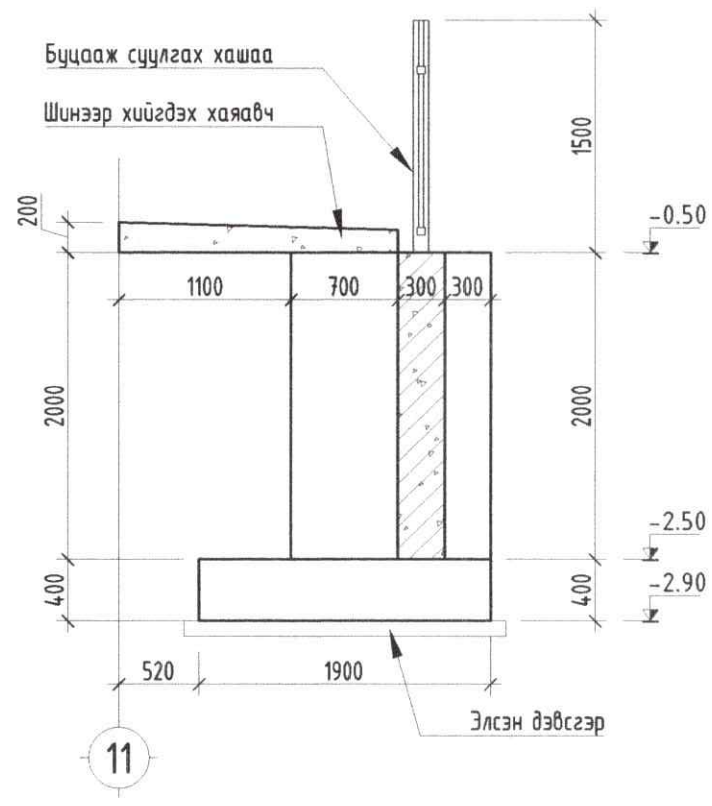

МАТЕРИАЛЫН ТЭМДЭГЛЭГЭЭ

Одоо байгаа хана

Буулгах тоосгон хана

1-18

2025. 10.11

Ye шат:	Ажлын зураг	
"БИЛЭГТ ХААН" ХХК	"БИЛЭГТ ХААН" ХХК Хаяг: Улаанбаатар.СХД.13-р хороо. 9-165тоом Утас: 98968888	
Архитектор		Д.Эрдэнэбат
Гүйцэтгэсэн		Д.Эрдэнэбаатар
Шалгасан		Д.Эрдэнэбат
УЛААНБААТАР ХОТ. ЧИНГЭЛТЭЙ ДҮҮРЭГ 22-Р ХОРОО 221-Р ЦЭЦЭРЛЭГИЙН ГАДНА ТҮШИЦ ХАНЫН ЗАСВАРЫН ЗУРАГ		
НҮҮР ТАЛ, ХАЖУУ ТАЛ, ОГТЛОЛ		
Масштаб: M1:50	Зургийн дугаар: БА-4	Хуудас: 4
ЕГ Шифр:	ТГ Шифр:	Огноо: 2025-09-17

Барилгын хөгжлийн төвийн захирлын тушаал
Дугаар.....
Хавсралт 1

Барилгын хөгжлийн төв
Барилга, байгууламжийн зураг төслийн баримт бичгийн
МАГАДЛАЛЫН НЭГТГЭСЭН ДҮГНЭЛТИЙН ХАВСРАЛТ №1

Барилга, байгууламжийн зураг төслийн бүрдэл хэсгийн нэр **/Барилга бүтээц/**

139 дүгээр бага сургууль, 221 дүгээр цэцэрлэгийн цогцолбор барилгын суурь, тулц ханын засварын ажил, төсөв

2025 оны 10 сарын 02 өдөр

Д/д	Утга	Тайлбар
1	Барилга байгууламжийн нэр	139 дүгээр бага сургууль, 221 дүгээр цэцэрлэгийн цогцолбор барилгын суурь, тулц ханын засварын ажил, төсөв
2	Барилга байгууламжийн байршил, хүчин чадал	Улаанбаатар хот, Чингэлтэй дүүрэг, 22р хороо-р хороо
3	Зураг төслийн байгууллага	"Билэгтхаан" ХХК
4	Зургийн шифр	шифр БХ-06/25 инженер Д.Баясгалан
5	Хуудасны тоо	барилга бүтээцийн хэсэг ББ-10 хуудас
6. Дүгнэлтийн товч утга: /Монгол Улсын Засгийн газрын 2019 оны 106 дугаар тогтоолоос/		
1	6.12.1. архитектур төлөвлөлтийн болон зургийн даалгавар, загвар зураг, эх загвар зураг/эскиз/, байгаль, цаг уурын ерөнхий өгөгдлүүдийг тодорхойлсон, техникийн нөхцөлтэй эсэх;	Гадна агаарын тооцооны t= -32.2 C° Цасны ачаалал 50 кг/м2 Салхины ачаалал 28 кг/м2 Газар хөдлөлийн 8 балл
2	6.12.2. холбогдох мэргэжлийн байгууллагаар энэ дүрмийн 5.2-т заасны дагуу хянуулж, дүгнэлт гаргуулж баталгаажуулсан эсэх;	холбогдох хэсгийн зургаас үзэх

Д/д	Утга	Тайлбар
3	6.12.3. барилга байгууламжийн архитектур төлөвлөлт, барилга бүтээц, инженерийн хангамжийн шийдэл нь норм, норматив, баримт бичиг, технологийн даалгавар, тоног төхөөрөмжийн паспорт, инженер геологийн судалгааны дүгнэлт, техникийн нөхцлийн дагуу боловсруулсан эсэх;	**Бүтээцийн шийдэл:** Энэ бүтээц нь хөрсний гулгалтаас хамгаалсан 15,8 м-ийн урттай 2м-ийн өндөртэй, 30см зузаантай цутгамал төмөр бетон түшиц ханын зураг байна. Ханын суурийг 0,4м-ийн өндөртэй, 1,9м-ийн өргөнтэй үргэлжилсэн шугаман суурьяар төлөвлөсөн. Цутгамал хийцийн бетоны анги В-20; MNS 34028:2024 стандартын А400; А240 ангийн арматуртай төлөвлөжээ
4	6.12.4. ходоолморийн аюулгүй байдал, техник технологийн аюулгүй ажиллагаа, орчны эрүүл ахуйн норм, норматив, баримт бичгийн шаардлагыг хангуулсан эсэх;	холбогдох хэсгийн зургаас үзэх
5	6.12.5. барилгын ажлын талбай, үйлдвэрлэлийн зохион байгуулалтын зураг төсөлд хөдөлмөрийн аюулгүй байдал, техник технологийн аюулгүй ажиллагааны нөхцөл шаардлагыг тусгасан эсэх;	холбогдох хэсгийн зургаас үзэх
6	6.12.6. инженерийн хангамжийн хувилбар, харьцуулсан тооцоо, сонгосон хувилбарын талаарх дүгнэлттэй эсэх;	холбогдох хэсгийн зургаас үзэх
7	6.12.7. хөдөлгүүрийн бэрхшээлтэй иргэдийн хэрэгцээ, техникийн шаардлагыг хангуулсан эсэх;	холбогдох хэсгийн зургаас үзэх
8	6.12.8. эдийн засгийн үр ашиг, экологийн хор хөнөөлгүй байдал, ашиглалтын үеийн найдвартай ажиллагаа, барилга байгууламжийн нийгмийн ач холбогдол зэргийг харгалзан хөрөнгө оруулалтын үр ашгийн талаарх дүгнэлт гаргасан эсэх;	холбогдох хэсгийн зургаас үзэх
9	6.12.9. зураг төслийн сонгосон шийдэл, магадлал хийх явцад экспертээс өгсөн нэмэлт, өөрчлөлтийн саналыг зураг төсөлд тусгасан эсэх.	Тус барилгын барилга бүтээцийн хэсгийн зөвлөмжийг хавсралтаас үзнэ үү

Дүгнэлт бичсэн

Эксперт № 2-31 Д.Намсрай ...../

MONGOLIA CONSULTING ENGINEER NAMSRAI Dash-Onoot 22-189

2025 оны 10 сарын 02 өдөр

Зураг төслийн баримт бичгийн

МАГАДЛАЛЫН НЭГТГЭСЭН ДҮГНЭЛТИЙН ХАВСРАЛТ №2

ЗУРАГ ТӨСЛИЙН БҮРДЭЛ ХЭСГИЙН НЭР

139 дүгээр бага сургууль, 221 дүгээр цэцэрлэгийн цогцолбор барилгын суурь, тулц ханын засварын ажил, төсөв

2025 оны 10 сарын 02 өдөр

Д/Д	Экспертийн санал, илэрсэн алдаа зөрчил	Биелэлт
1	Түшиц ханын хийцлэл дэндүү үрэлгэн болсон нь уг бүтээцэд ирж буй хөрсний даралт ямар болохыг сайтар судалж тооцоонд авч үзээгүйгээс ийм байдалд хүрсэн байна. Зургийг сайтар нягтлан үзэж дахин боловсруулж материал хөдөлмөр зарцуулалтыг багасгах шийдлийг гаргах хэрэгтэй	Түшиц ханын үрэлгэн байдлыг хянан үзэж зургыг дахин боловсруулсан ба материал болон хөдөлмөр зарцуулалт багассан болно.

Дүгнэлт бичиж, биелэлтийг шалгасан эксперт № 2-31

..... /Д.Намсрай/

MONGOLIA CONSULTING ENGINEER NAMSRAI Dash-Onoit 03-499

2025 оны 10 сарын 10 өдөр

Биелэлтийн тайлбар бичсэн ..... /Б.Тамир/

2025 оны 10 сарын 07 өдөр

"Билэгт Хаан" ХХК,
Хаяг: Монгол улс, Улаанбаатар хот, Сонгинохайрхан дүүрэг,
13-р хороо

ЕГ Шифр: БХ-06/25

(Улаанбаатар хот. Чингэлтэй дүүрэг. 22-р хороо.)

139-Р БАГА СУРГУУЛЬ, 221-Р ЦЭЦЭРЛЭГИЙН ЦОГЦОЛБОРЫН СУУРЬ, ТУЛЦ ХАНЫН ЗАСВАРЫН АЖЛЫН ЗУРАГ ТӨСӨЛ

(Ажлын зураг)

БАРИЛГА БҮТЭЭЦИЙН ХЭСЭГ-ББ

УЛААНБААТАР ХОТ
БИЛЭГТ ХААН ХХК

Захирал ..... /Ю.Мандахнаран/

Барилгын инженер ..... /Д.Баясгалан /

МОНГОЛ УЛС
09-772 АТХ4483
Дэмбэрэлсүрэнгийн
БАЯСГАЛАН
МЭРГЭШСЭН ИНЖЕНЕР
УЗ-ББ
ХУГАЦААГҮЙ

Улаанбаатар хот 2025 он

А3 ЗУРГИЙН ЖАГСААЛТ

ЗУРГИЙН ЖАГСААЛТ

Зургийн жагсаалт		Зургийн нэр
ББ-	01	Зургийн жагсаалт
ББ-	02	Тайлбар бичиг
ББ-	03	Суурь суулгалт
ББ-	04	Суурийн арматурчлал
ББ-	05	Цутгамал ханын байгуулалт
ББ-	06	Цутгамал хана-1-ын арматурчлал
ББ-	07	Цутгамал хана-2-ын арматурчлал
ББ-	08	Хаяавчны арматурчлал
ББ-	09	Төмөр хашааны байгуулалт
ББ-	10	Метал шатны суурь, ус зайлуулах хоолойн хэсэглэл

Ye шат:	Ажлын зураг	
"Билэгт Хаан" ХХК Хот, бүс нутгийн төлөвлөлт Архитектур, интерьер дизайн Зөвлөх үйлчилгээ Улаанбаатар хот, БЗД-ийн 13-р хороо, Утас: 98968888		
Инженер	Д.Баясгалан	
Гүйцэтгэсэн	А.Ганбаатар	
Шалгасан	Д.Баясгалан	
УЛААНБААТАР ХОТ, ЧИНГЭЛТЭЙ ДҮҮРЭГ, 22-Р ХОРОО, 139-Р БАГА СУРГУУЛЬ, 221-Р ЦЭЦЭРЛЭГИЙН ЦОГЦОЛБОРЫН ТУЛЦ ХАНЫН ЗАСВАРЫН АЖЛЫН ЗУРАГ ТӨСӨЛ		
Зургийн жагсаалт		
Масштаб:	Зургийн дугаар: ББ-1	Хуудас: ББ-10
Е.Г.Шифр: -	Т.Г.Шифр: БХ-06/25	Огноо: 2025-09

МОНГОЛ УЛС
ХЭМЖЭЭ, ТӨСӨРЛЭНГИЙН БАЙГУУЛЛАГЫН ЗӨВШӨӨРӨГДСӨН ИНЖЕНЕР ХУГАЛАЛТ
09-772 АТК-483

А3 ТАЙЛБАР БИЧИГ

Ерөнхий хэсэг:

Улаанбаатар хотын Чингэлтэй дүүргийн 22-р хороо 221-р цэцэрлэгийн засварын барилгын бүтээцийн зураг төслийг боловсруулав. Барилгын зураг төслийн баримт бичгийг дараах байгаль цаг уурын зэргүүдэд тооцож гүйцэтгэв.
Үүнд:

Цутгамал ханын буурь:

Суурь суух буурь хөрс нь шинж чанар үзүүлэлтээрээ суурь суухад хангалтгүй төрлийн хөрс болон асгаас хөрс, нүх, одоо байгаа шугам сүлжээ зэрэг зүйл илэрвэл холбогдох хүмүүст мэдэгдэж, техникийн шийдэл гаргуулах хэрэгтэй. Барилгын суурийн ажлыг дулааны улиралд гүйцэтгэж суурийн эргэн булах хөрс нь овойлтгүй элс хайрган хөрсөөр чигжиж нягтруулсан байвал зохино. Газар шорооны ажил гүйцэтгэхдээ хөрсөнд ус оруулж хөлдөөж болохгүй.

Суурь:

Бүтээцийг угсарж, цутган ашиглалтанд ортол эх барилгын зоорийн хана, суурийг гэмтээх, буурь хөрсийг хөлдөөхийг хориглоно. Суурийг хийхийн өмнө эх барилгын суурийг ус тусгаарлагч мембрам 1уе нааж ус, чийгнээс хамгаалвал зохино. Котлованыг механизмаар суурь суулгах төслийн түвшингээс 20-30см дутуу ухаж түүнээс доош төслийн түвшин хүртэл гараар ухах хэрэгтэй. Түшиц ханын суурийг -2.90м-ийн гүнд суулгаж гүйцэтгэнэ. Суурийн нүхийг ухах болон суурь цутгалтын ажлыг гүйцэтгэх явцад буурь хөрсийг хур борооны ус да гадаргуугийн ус урсаж орохоос хамгаалах шаардлагатай. Хэрэв суурийн нүхэнд ус орсон нөхцөлд яаралтай зайлуулбал зохино. Цутгамал хавтан суурийг модон хэв хашмалд цутган бетоны бат бэхийн 70%-ийг олсны дараа хэв хашмалыг суллана. Суурийн бетоны марк-250, бетоны анги В20 байх да ус үл нэвчүүлэлтийн марк нь W8-аас багагүй байх бөгөөд арматурын анги А400, А240 да энэ нь MNS GOST 34028:2024 төрөлд хамаарна. Цутгамал хавтан суурийн доор 10см зузаан В10 ангийн бетон бэлтгэл хийнэ. Суурийн арматурчлал хийх явцад цутгамал төмөрбетон ханын анкеруудыг байрлуулж өгөх хэрэгтэй. Суурийг хийж гүйцэтгэхдээ цутгамал ханын зурагтай хамт үзэх хэрэгтэй. Суурийн угсралтын ажлыг гүйцэтгэх явцад гадна агаарын температур хасах болсон үед барилгын нийт суурийн доорх буурь хөрсийг хөлдөхөөс хамгаалах арга (нэмэлт дулаалга хийх эсвэл +5° оруулах, суурийн гадна талд хөрсөөр хучих) хэмжээ авбал зохино. Бетоны ажлыг хийж гүйцэтгэхдээ "Цутгамал төмөрбетон бүтээц" БНбД-52-02-05, "Цутгамал төмөрбетоны ажил гүйцэтгэх заавар" БД52-102.04, "Барилга байгууламжийн буурь суурийн зураг төсөл зохиох норм да дүрэм" БНбД 50-103-21-ийн заалтуудыг баримталбал зохино. Буцаан булалтыг хийх үед эх барилгын зоорийн ханын гадаргууд шүргэх хүчдэл үүсгэхгүй байх зорилгоор овойлт үүсгэхгүй, шаварлаг хэсэг огт агуулаагүй элсээр чигжигдсэн хайргархаг бүтэцтэй хөрсөөр хийх шаардлагатай. Буцаан булах хөрсийг 20см тутам технологийн дагуу үечлэн нягтруулна. Нягтруулсан хөрсний нягт 1.65гр/см^3-ээс багагүй байна. Буурь суурийн ажлыг хүйтний улиралд -10°С-аас бага гадна агаарын температуртай үед гүйцэтгэхийг хориглоно.

Хана :

Бүтээцийн хана нь 30см зузаантай цутгамал төмөрбетон хана. Таславч хана 20 см зузаантай цутгамал төмөрбетон хана. Ханын бетоны марк-250, бетоны анги В20 байх да ус үл нэвчүүлэлтийн марк нь W8-аас багагүй байх бөгөөд арматурын анги А400, А240 да энэ нь MNS GOST 34028:2024 төрөлд хамаарна.

Үе шат:	Ажлын зураг
"Билэгт Хаан" ХХК Хот, бүс нутгийн төлөвлөлт Архитектур, интерьер дизайн Зөвлөх үйлчилгээ Улаанбаатар хот, СХД-ийн 13-р хороо, Утас: 98968888	
Инженер	Д.Баясгалан
Гүйцэтгэсэн	А.Тамир
Шалгасан	Д.Баясгалан
УЛААНБААТАР ХОТ, ЧИНГЭЛТЭЙ ДҮҮРЭГ 22-Р ХОРОО, 139-Р БАГА ХОРОО, ЧУЛЬ, 221-Р ЦЭЦЭРЛЭГИЙН ЦОГЦОЛБОРЫН ТУЛЦ ХАНЫН ЗАСВАРЫН АЖЛЫН ЗУРАГ ТӨСӨЛ	
Тайлар бичиг	
Масштаб:	Зургийн дугаар: ББ-2 / Хуудас: ББ-10
Е.Г.Шифр: -	Т.Г.Шифр: БХ-06/25 / Огноо: 2025-09

А3 СУУРИЙН БАЙГУУЛАЛТ М1:50

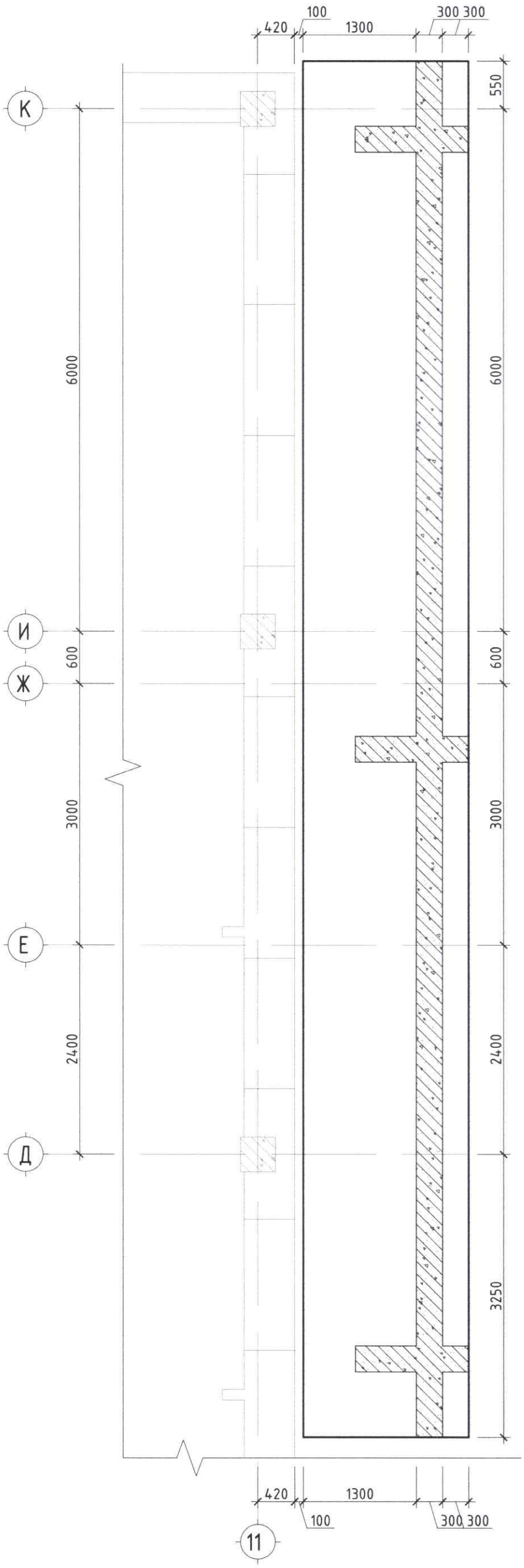

ТАЙЛБАР

1. ББ- ЕРӨНХИЙ ТАЙЛБАР бичигтэй сайн танилцсаны дараа барилга угсралтын ажлыг эхлүүлэх хэрэгтэй.
2. Энэ хуудсыг ББ-02 хуудастай хамтатган үзнэ.
3. Баганан суурийн ажлын арматурын анги А400 MNS GOST 34028:2024 байх ба хомутыг А240 MNS GOST 34028:2024 ангийн арматур байна.
4. Баганан суурийг В20 ангийн (ус ул нэвчүүлэлтийн марк нь W8-аас багагүй) бетоноор цутгахаар зураг төсөлд тусгасан ба буурь цутгах бетоноос дээж авч бетоны ангийг тогтоолгосон байх шаардлагатай.
5. Суурийн ажлын арматур болон бусад төмөр эдлэлүүд зэвэрч муудаагүй зөв хадгалагдсан байвал зохино.
6. Бетоныг хөлдөөх аргаар бэхжүүлэхийг хатуу хориглоно.
7. Цутгамал баганан суурийг арматурчилж, бетон цутгахдаа "Цутгамал төмөр бетон бүтээцийн ажил гүйцэтгэх заавар" БД 52-102-04 -ийн холбогдох заалтуудыг мөрдөн ажиллана.
8. Буурь суурийн ажлыг БНбДЗ.02.01-90, БНбДЗ.03.01-88, БНбД52-02-05-н заалтыг баримтлан гүйцэтгэнэ.

Үе шат:	Ажлын зураг	
	"Билэгт Хаан" ХХК Хот, бүс нутгийн төлөвлөлт Архитектур, интерьер дизайн Зөвлөх үйлчилгээ Улаанбаатар хот, СХД-ын 13-р хороо, Утас: 99988888	
Инженер		Д.Баясгалан
Гүйцэтгэсэн		А.Тэмүр
Шалгасан		Д.Баясгалан
УЛААНБААТАР ХОТ. ЧИНГЭЛТЭЙ ДҮҮРЭГ 22-Р ХОРОО, 139-Р БАГА СУРГУУЛЬ, 221-Р ЦЭЦЭРЛЭГИЙН ЦОГЦОЛБОРЫН ТУЛЦ ХАНЫН ЗАСВАРЫН АЖЛЫН ЗУРАГ ТӨСӨЛ		
Суурийн байгуулалт		
Масштаб: М1:50	Зургийн дугаар: ББ-3	Хуудас: ББ-10
Е.Г.Шифр: -	Т.Г.Шифр:	Огноо: 2025-09

МОНГОЛ УЛС
БАЯСГАЛАН
МЭРГЭШСЭН ИНЖЕНЕР
УЗ-ББ
ДУГАЦАГ

А3 СУУРИЙН АРМАТУРЧЛАЛ М1:50

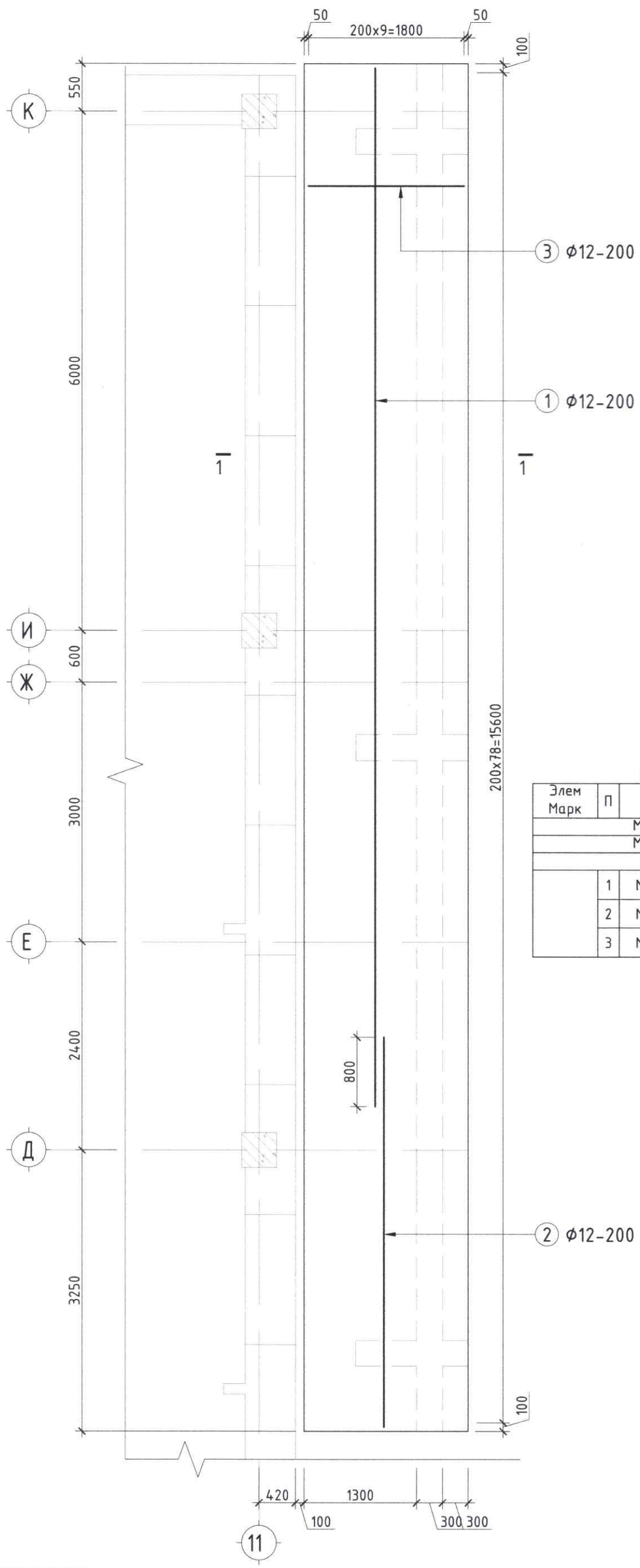

Огтлол 1-1 М1:50

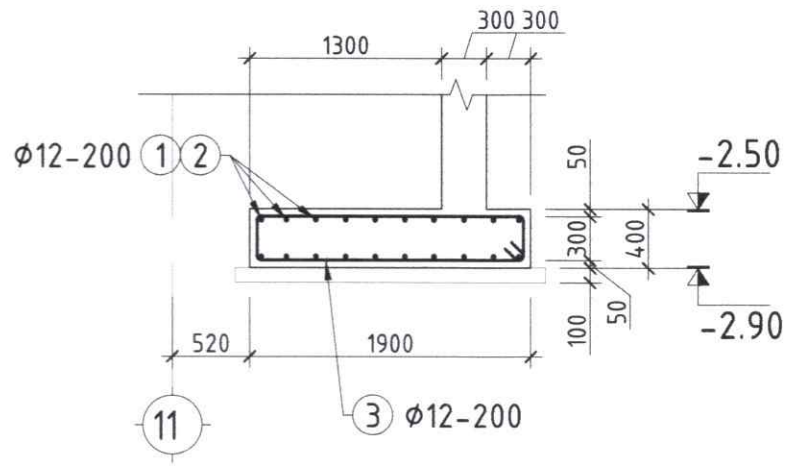

Хэсгийн тодорхойлолт

Поз	Загвар
3	1950; 300; 450; 1800; L=4500

Цутгамал төмөр бетон хийцийн материалын тодорхойлолт

Элемент Марк	П	Тэмдэглэгээ	Нэр	Тоо/ш	Хүнд /кг/ Нэгж		Нийт	
Материал			бетон В20	V	12.008	$м^3$	12.0080	$м^3$
Материал			бэлтгэл бетон В10	V	3.36	$м^3$	3.3600	$м^3$
Цутгамал суурийн арматур				1	422.636		422.636	
	1	MNS GOST 34028:2024	ф 10 А400 L= 12000	20	7.398		147.969	
	2	MNS GOST 34028:2024	ф 10 А400 L= 4500	20	2.774		55.488	
	3	MNS GOST 34028:2024	ф 10 А400 L= 4500	79	2.774		219.179	

Тайлбар

1. Энэ хуудсыг ББ-3 хуудастай хамтатган үзнэ.
2. Цутгамал төмөрбетон суурийн бетоны анги В20 байна.
3. Цутгамал төмөрбетон суурийг цутгахдаа "Цутгамал төмөр бетон бүтээцийн ажил гүйцэтгэх заавар" БД 52-102-04 -ийн холбогдох заалтуудыг мөрдөн ажиллана.

Үе шат:	Ажлын зураг
	"Билэгт Хаан" ХХК Хот, бүс нутгийн төлөвлөлт Архитектур, интерьер дизайн Зөвлөх үйлчилгээ Улаанбаатар хот, СХД-ийн 13-р хороо, Утас: 9896 8888
Инженер	Д.Баясгалан
Гүйцэтгэсэн	А.Тамир
Шалгасан	Д.Баясгалан

УЛААНБААТАР ХОТ, ЧИНГЭЛТЭЙ ДҮҮРЭГ 22-Р ХОРОО, 139-Р БАГА СУРГУУЛЬ, 221-Р ЦЭЦЭРЛЭГИЙН ЦОГЦОЛБОРЫН ТУЛЦ ХАНЫН ЗАСВАРЫН АЖЛЫН ЗУРАГ ТӨСӨЛ

Суурийн арматурчлал

Масштаб:	Зургийн дугаар:	Хуудас:
М1:50	ББ-4	ББ-10
Е.Г.Шифр: -	Т.Г.Шифр:	Огноо: 2025-09

А3 ЦУТГАМАЛ ХАНЫН БАЙГУУЛАЛТ М1:50

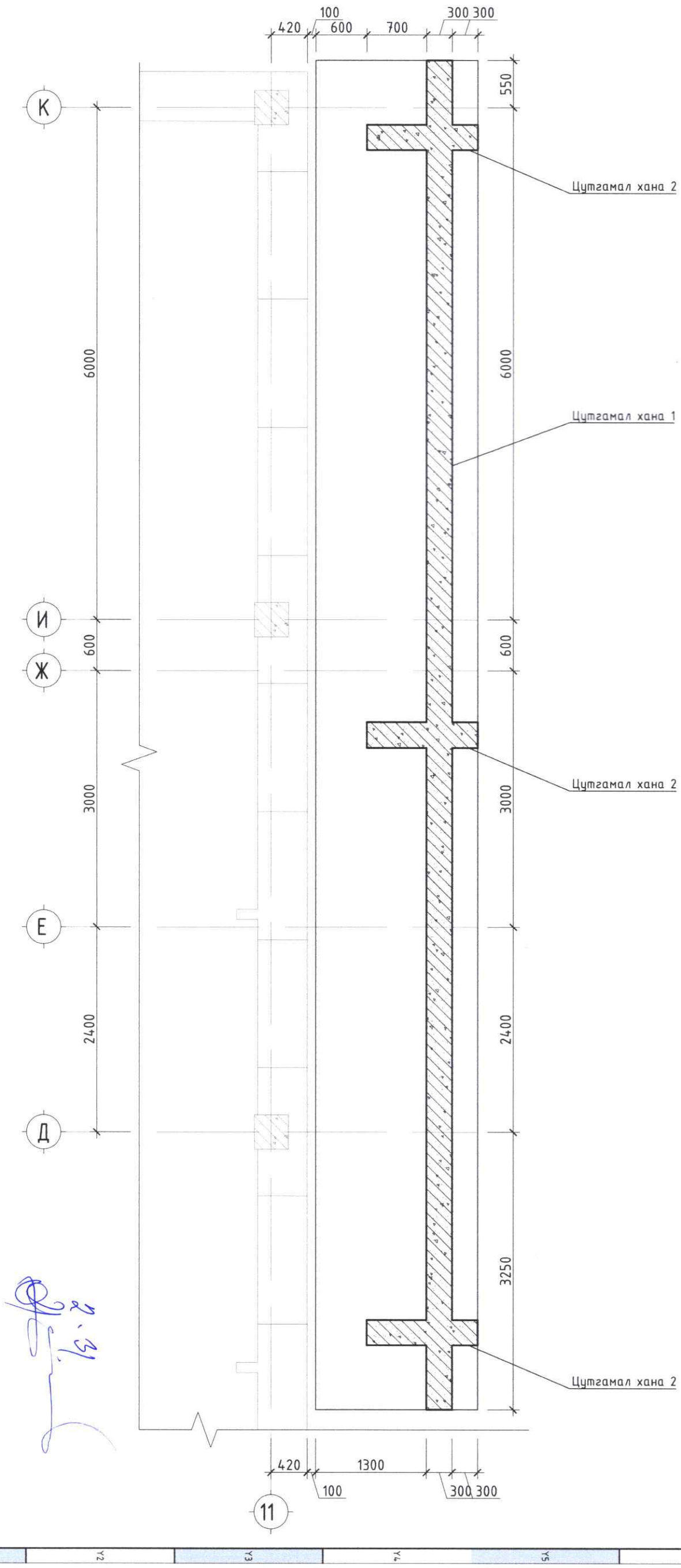

Тайлбар

1. Энэ хуудсыг ББ-1~7 хуудастай хамтатган үзнэ.
2. Цутгамал төмөрбетон ханын бетоны анги В20 байна.
3. Цутгамал төмөрбетон ханыг цутгахдаа "Цутгамал төмөр бетон бүтээцийн ажил гүйцэтгэх заавар" БД 52-102-04 -ийн холбогдох заалтуудыг мөрдөн ажиллана.

Үе шат:	Ажлын зураг	
	"Билэгт Хаан" ХХК Хот, бүс нутгийн төлөвлөлт Архитектур, интерьер дизайн Зөвлөх үйлчилгээ Улаанбаатар хот, ХУД-ийн 13-р хороо, Утас: 98968888	
Инженер		Д.Баясгалан
Гүйцэтгэсэн		А.Тэмүр
Шалгасан		Д.Баясгалан
УЛААНБААТАР ХОТ, ЧИНГЭЛТЭЙ ДҮҮРЭГ 22-Р ХОРОО, 139-Р БАГА СУРГУУЛЬ, 221-Р ЦЭЦЭРЛЭГИЙН ЦОГЦОЛБОРЫН ТУЛЦ ХАНЫН ЗАСВАРЫН АЖЛЫН ЗУРАГ ТӨСӨЛ		
Цутгамал ханын байгуулалт		
Масштаб: М1:50	Зургийн дугаар: ББ-5	Хуудас: ББ-10
Е.Г.Шифр: -	Т.Г.Шифр:	Огноо: 2025-09

МОНГОЛ УЛС ТХА-483 Дэмбэрэлсүрэнгийн БАЯСГАЛАН ЗОХИОГЧИЙН ЭРХ УЗ-ББ ГЭРЧИЛГЭЭ

А3 ЦУТГАМАЛ ХАНА-1-ЫН АРМАТУРЧЛАЛ М1:50

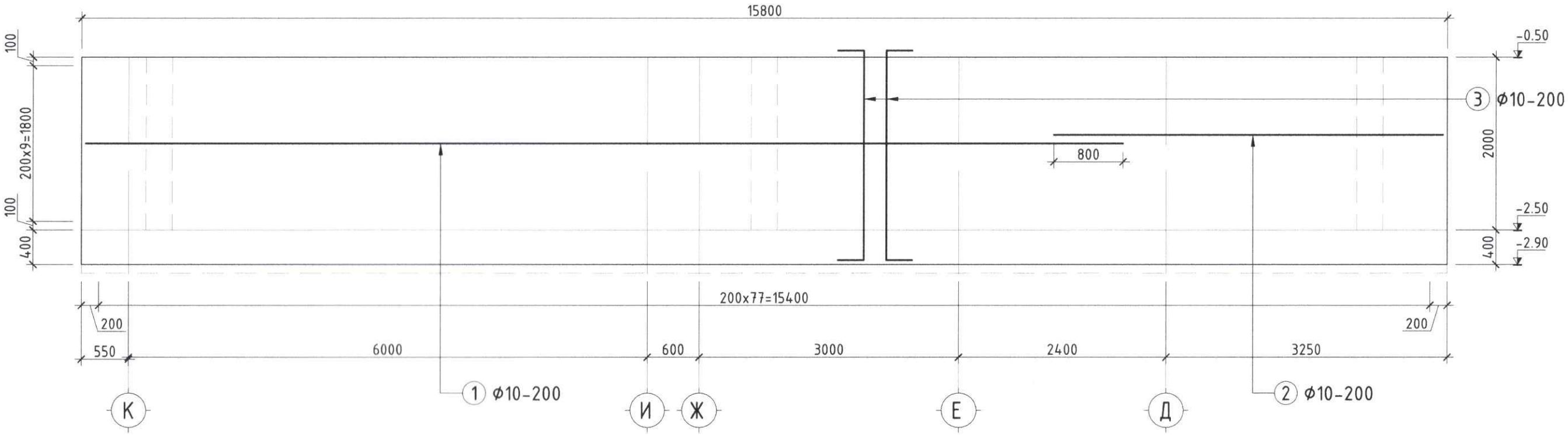

Хэсгийн тодорхойлолт

Поз	Загвар
3	300 — 2300 — 300, L=2900
Поз	Загвар
4	70 — 260 — 70, L=400

Цутгамал төмөр бетон хийцийн материалын тодорхойлолт

Элем Марк	П	Тэмдэглэгээ	Нэр	Тоо/ш	Хүнд /кг/ Нэгж	Нийт
Материал			бетон В20	V	9.48 $м^3$	9.4800 $м^3$
Цутгамал ханын арматур				1	513.630	513.630
	1	MNS GOST 34028:2024	ϕ 10 A400 L= 12000	20	7.398	147.969
	2	MNS GOST 34028:2024	ϕ 10 A400 L= 4500	20	2.774	55.488
	3	MNS GOST 34028:2024	ϕ 10 A400 L= 2900	156	1.788	278.922
	4	MNS GOST 34028:2024	ϕ 8 A240 L= 400	198	0.158	31.251

Тайлбар
1. Энэ хуудсыг ББ-1~7 хуудастай хамтатган үзнэ.
2. Цутгамал төмөрбетон ханын бетоны анги В20 байна.
3. Цутгамал төмөрбетон ханыг цутгахдаа "Цутгамал төмөр бетон бүтээцийн ажил гүйцэтгэх заавар" БД 52-102-04 -ийн холбогдох заалтуудыг мөрдөн ажиллана.

2.81

Ye шат:	Ажлын зураг	
	"Билэгт Хаан" ХХК Хот, бүс нутгийн төлөвлөлт Архитектур дизайн, интерьер дизайн Зөвлөх инженерийн үйлчилгээ Улаанбаатар хот, СХД-ийн 13-р хороо, Гачуурт 9, 99968808	
Инженер		Д.Баясгалан
Гүйцэтгэсэн		А.Тамир
Шалгасан		Д.Баясгалан
УЛААНБААТАР ХОТ. ЧИНГЭЛТЭЙ ДҮҮРЭГ 22-Р ХОРОО, 139-Р БАГА СУРГУУЛЬ, 221-Р ЦЭЦЭРЛЭГИЙН ЦОГЦОЛБОРЫН ТУЛЦ ХАНЫН ЗАСВАРЫН АЖЛЫН ЗУРАГ ТӨСӨЛ		
Цутгамал хана-1-ын арматурчлал		
Масштаб: М1:50	Зургийн дугаар: ББ- 6	Хуудас: ББ-10
Е.Г.Шифр: -	Т.Г.Шифр:	Огноо: 2025-09

МОНГОЛ УЛС Дэмбэрэнгийн БАЯСГАЛАН МЭРГЭШСЭН ИНЖЕНЕР УЗ-ББ

А3 ЦУТГАМАЛ ХАНА-2-ЫН АРМАТУРЧЛАЛ М1:50

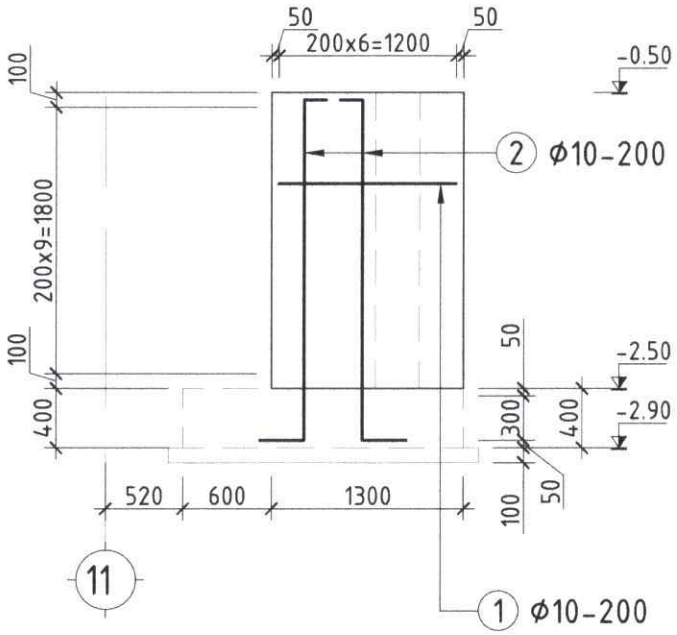

Хэсгийн тодорхойлолт

Поз	Загвар
1	1350; 260; 410; 1200; L=3220
Поз	Загвар
2	300; 150; 2300; L=2750
Поз	Загвар
3	70; 70; 260; L=400

Цутгамал төмөр бетон хийцийн материалын тодорхойлолт

Элем Марк	П	Тэмдэглэгээ	Нэр	Тоо/ш	Хүнд /кг/ Нэгж		Нийт	
Материал			бетон B20	V	0.78	$м^3$	2.3400	$м^3$
Цутгамал ханын арматур				3	74.840		224.521	
	1	MNS GOST 34028:2024	Ф 10 A400 L= 3220	10	1.985		19.853	
	2	MNS GOST 34028:2024	Ф 10 A400 L= 2750	14	1.695		23.737	
	2	MNS GOST 34028:2024	Ф 8 A240 L= 400	198	0.158		31.251	

2-31

Тайлбар

1. Энэ хуудсыг ББ-1~6 хуудастай хамтатган үзнэ.
2. Цутгамал төмөрбетон ханын бетоны анги B20 байна.
3. Цутгамал төмөрбетон ханыг цутгахдаа "Цутгамал төмөр бетон бүтээцийн ажил гүйцэтгэх заавар" БД 52-102-04 -ийн холбогдох заалтуудыг мөрдөн ажиллана.

Үе шат:	Ажлын зураг	
	"Билэгт Хаан" ХХК Хот, байгууламжийн төлөвлөлт архитектур, интерьер дизайн, зөвлөх үйлчилгээ Улаанбаатар хот, СХД-ийн 13-р хороо, Утас: 88996699	
Инженер		Д.Баяргалан
Гүйцэтгэсэн		А.Тамир
Шалгасан		Д.Баяргалан
УЛААНБААТАР ХОТ, ЧИНГЭЛТЭЙ ДҮҮРЭГ 22-Р ХОРОО, 39-Р БАГА СУРГУУЛЬ, 221-Р ЦЭЦЭРЛЭГИЙН ЦОГЦОЛБОРЫН ТУЛЦ ХАНЫН ЗАСВАРЫН АЖЛЫН ЗУРАГ ТӨСӨЛ		
Цутгамал хана-2-ын арматурчлал		
Масштаб: М1:50	Зургийн дугаар: ББ- 7	Хуудас: ББ-10
Е.Г.Шифр: -	Т.Г.Шифр:	Огноо: 2025-09

МОНГОЛ УЛС ДЭМОЖРЭЛСУРЭНГИЙН ЗАСГАПАН МЭРШЛЭГ ИНЖЕНЕР УЗ.ББ ЗОГАЦАНТИ

А3 ХАЯАВЧНЫ АРМАТУРЧЛАЛ М1:50

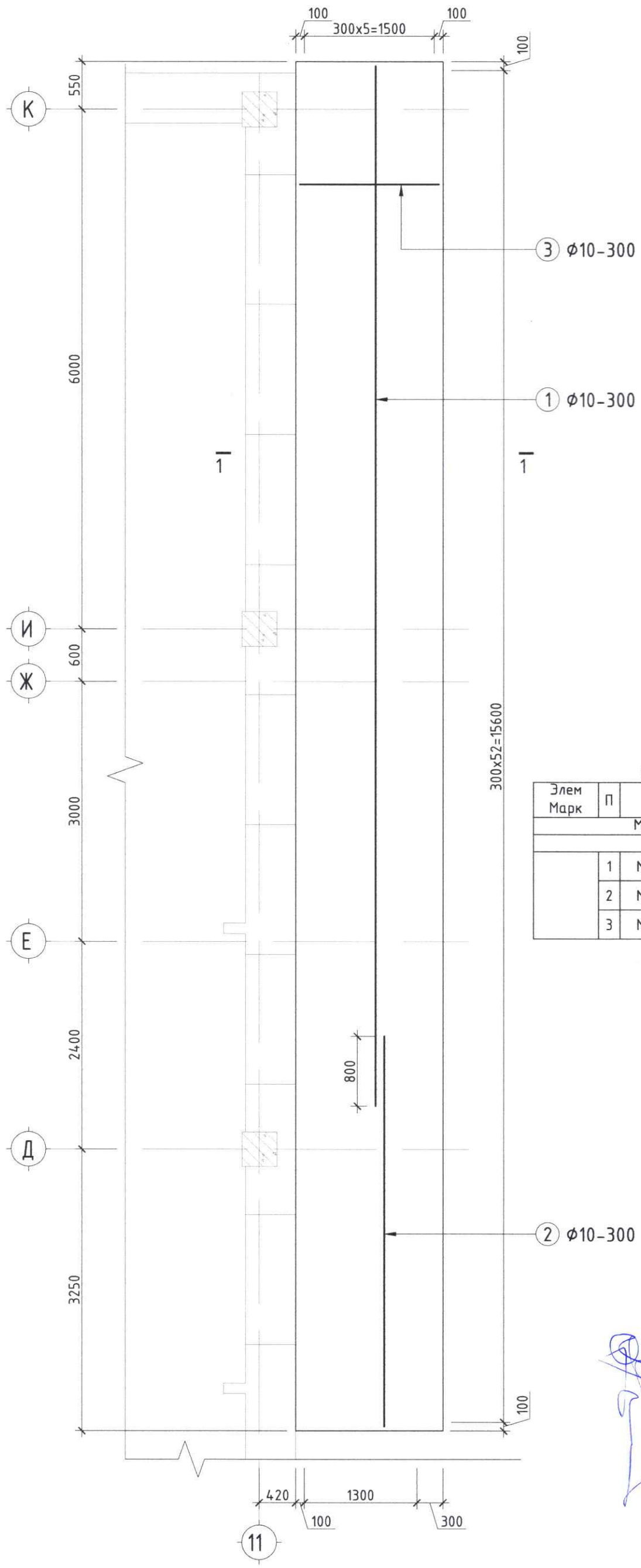

Огтлол 1-1 М1:50

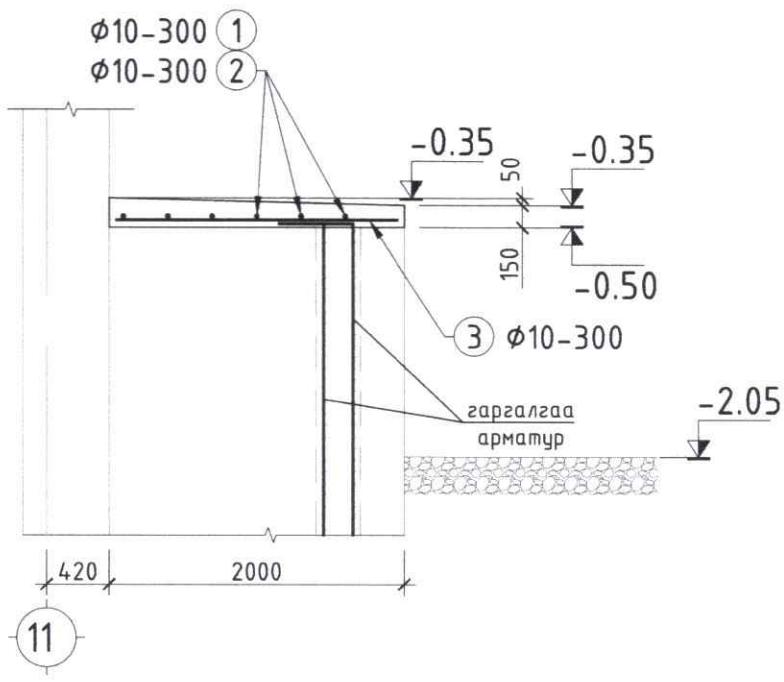

Цутгамал төмөр бетон хийцийн материалын тодорхойлолт

Элем Марк	П	Тэмдэглэгээ	Нэр	Тоо/ш	Хүнд /кг/ Нэгж	Нийт
Материал			бетон В10	V	4.503 м³	4.5030 м³
Цутгамал хаяавчны арматур				1	208.081	208.081
	1	MNS GOST 34028:2024	Ф 10 А400 L= 12000	6	7.398	44.391
	2	MNS GOST 34028:2024	Ф 10 А400 L= 4500	6	2.774	16.647
	3	MNS GOST 34028:2024	Ф 10 А400 L= 4500	53	2.774	147.044

Тайлбар

1. Энэ хуудсыг ББ-7 хуудастай хамтатган үзнэ.
2. Цутгамал төмөрбетон суурийн бетоны анги В20 байна.
3. Цутгамал төмөрбетон суурийг цутгахдаа "Цутгамал төмөр бетон бүтээцийн ажил гүйцэтгэх заавар" БД 52-102-04 -ийн холбогдох заалтуудыг мөрдөн ажиллана.

Үе шат:	Ажлын зураг	
	"Билэгт Хаан" ХХК Хот, бус барилгын төлөвлөлт Архитектур, интерьер дизайн Зөвлөх үйлчилгээ Улаанбаатар хот, СХД-ийн 13-р хороо, Чингэлтэй дүүрэг, 99066888	
Инженер		Д.Баясгалан
Гүйцэтгэсэн		А.Тамир
Шалгасан		Д.Баясгалан

УЛААНБААТАР ХОТ. ЧИНГЭЛТЭЙ ДҮҮРЭГ 22-Р ХОРОО, 139-Р БАГА СУРГУУЛЬ, 221-Р ЦЭЦЭРЛЭГИЙН ЦОГЦОЛБОРЫН ТУЛЦ ХАНЫН ЗАСВАРЫН АЖЛЫН ЗУРАГ ТӨСӨЛ

Хаяавчны арматурчлал

Масштаб:	Зургийн дугаар:	Хуудас:
М1:50	ББ-8	ББ-10
Е.Г.Шифр: –	Т.Г.Шифр:	Огноо: 2025-09

А3 ТӨМӨР ХАШААНЫ БАЙГУУЛАЛТ М1:50

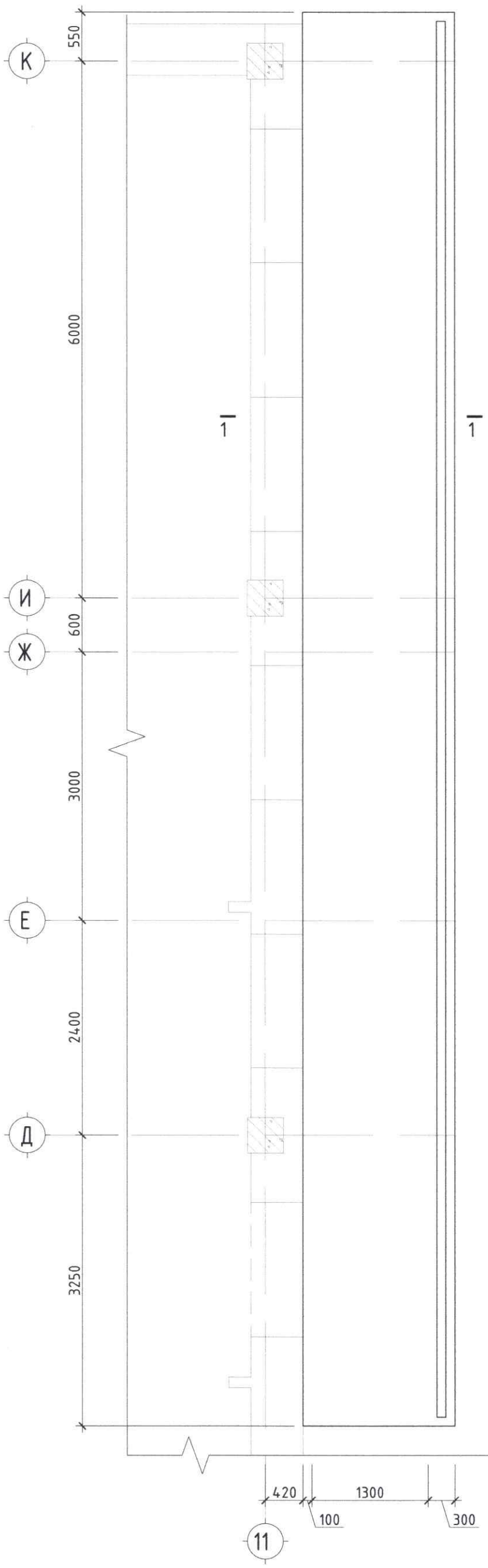

Огтлол 1-1 М1:50

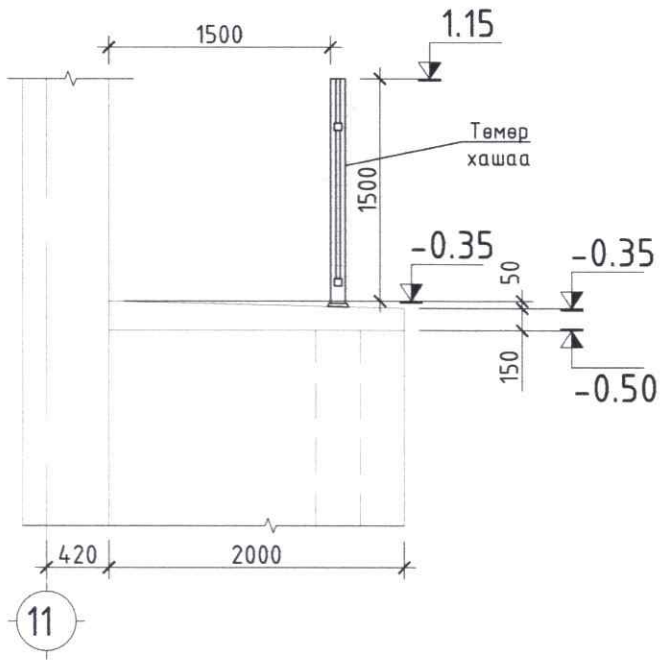

Цутгамал төмөр бетон хийцийн материалын тодорхойлолт

Элемент Марк	П	Тэмдэглэгээ	Нэр	Тоо/ш	Хүнд /кг/ Нэгж	Хүнд /кг/ Нийт
Материал			бетон B10	V	4.503 м³	4.5030 м³
Цутгамал хаяавчны арматур				1	218.254	218.254
	1	MNS GOST 34028:2024	ϕ 10 A400 L= 12000	7	7.398	51.789
	2	MNS GOST 34028:2024	ϕ 10 A400 L= 4500	7	2.774	19.421
	3	MNS GOST 34028:2024	ϕ 10 A400 L= 4500	53	2.774	147.044

Тайлбар

1. Энэ хуудсыг ББ-7 хуудастай хамтатган үзнэ.
2. Цутгамал төмөрбетон суурийн бетоны анги B20 байна.
3. Цутгамал төмөрбетон суурийг цутгахдаа "Цутгамал төмөр бетон бүтээцийн ажил гүйцэтгэх заавар" БД 52-102-04 -ийн холбогдох заалтуудыг мөрдөн ажиллана.

Үе шат:	Ажлын зураг	
"Билэгт Хаан" ХХК Хот, бүс нутгийн төлөвлөлт Архитектур, интерьер дизайн Зөвлөх, үйлчилгээ Улаанбаатар хот, 6-р хороо, Утас: 88708008		
Инженер		Д.Баясгалан
Гүйцэтгэсэн		А.Тамир
Шалгасан		Д.Баясгалан
УЛААНБААТАР ХОТ. ЧИНГЭЛТЭЙ ДҮҮРЭГ 22-Р ХОРОО, 139-Р БАГА СУРГУУЛЬ, 221-Р ЦЭЦЭРЛЭГИЙН ЦОГЦОЛБОРЫН ТУЛЦ ХАНЫН ЗАСВАРЫН АЖЛЫН ЗУРАГ ТӨСӨЛ		
Төмөр хашааны байгуулалт		
Масштаб: М1:50	Зургийн дугаар: ББ-9	Хуудас: ББ-10
Е.Г.Шифр: -	Т.Г.Шифр:	Огноо: 2025-09

МОНГОЛ УЛС ДЭМБЭ ЭКЗЭНГИЙН БАЙГУУЛЛАГА ХУГАЦААНЫ ЗӨВШӨӨРӨГДСӨН ИНЖЕНЕР

А3 МЕТАЛ ШАТНЫ СУУРЬ, УС ЗАЙЛУУЛАХ ХООЛОЙН ХЭСЭГЛЭЛ М1:25

Метал шатын метал баганын суурийн хэсэглэл

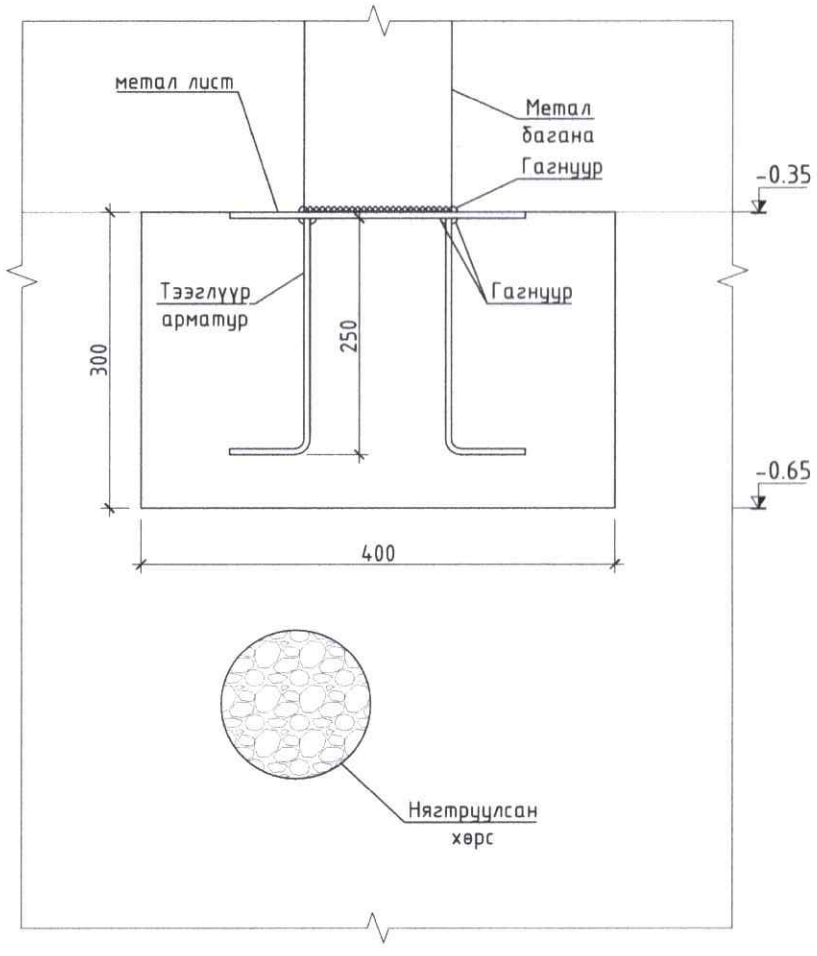

Ус зайлуулах босоо хоолойг хэвтэй хоолойтой холбох хэсэглэл

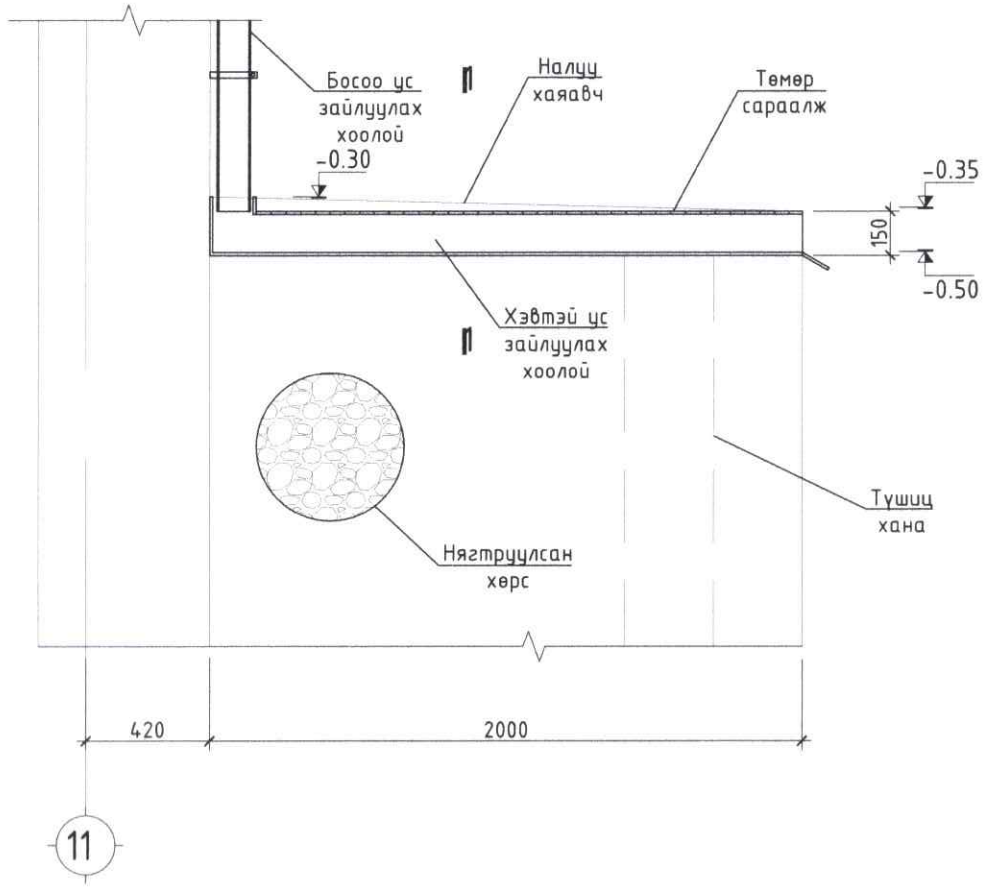

Огтлол 1-1

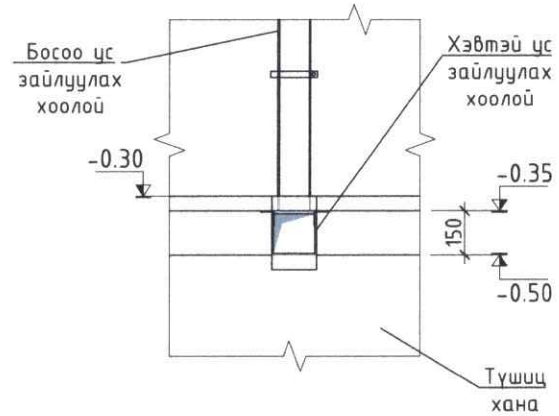

Ye шат:	Ажлын зураг	
	"Бүрэнт Хаанс" ХХК Хот, ус нүгийн төлөвлөлт Автомашины замын гүүр Зөвлөх инженерийн ажил Чиглэлийн инженер: Д.Баясгалан Утас: 99168888	
Инженер		Д.Баясгалан
Гүйцэтгэсэн		А.Тамир
Шалгасан		Д.Баясгалан
УЛААНБААТАР ХОТ. ЧИНГЭЛТЭЙ ДҮҮРЭГ 22-Р ХОРОО, 139-Р БАГА СУРГУУЛЬ, 221-Р ЦЭЦЭРЛЭГИЙН ЦОГЦОЛБОРЫН ТУЛЦ ХАНЫН ЗАСВАРЫН АЖЛЫН ЗУРАГ ТӨСӨЛ		
Метал шатны суурь, ус зайлуулах хоолойн хэсэглэл		
Масштаб: М1:25	Зургийн дугаар: ББ- 10	Хуудас: ББ-10
Е.Г.Шифр: -	Т.Г.Шифр:	Огноо: 2025-09

АТХ4483 БАЯСГАЛАН ИНЖЕНЕР ГАЦААГУЙ

ТӨСВИЙН НҮҮР ХУУДАС

Төсвийн дугаар: БХ-06/25

Захиалагч: Чингэлтэй дүүргийн ЗДТГ

Улаанбаатар хот, Чингэлтэй дүүрэг, 22-р хороо

139-Р БАГА СУРГУУЛЬ, 221-Р ЦЭЦЭРЛЭГ ЦОГЦОЛБОРЫН СУУРЬ, ТУЛЦ ХАНЫН ЗАСВАРЫН ТӨСӨВ

Төсөвт өртгийн **45,012,773**

(дөчин-таван сая, арван хоёр мянга, долоон зуун далан-гурван төгрөг)

Баталгаажуулсан

Зураг төслийн: "Ди Ти Би" ХХК
Захирал: ...../Н.Мөнхбаатар/
Огноо: 2025.10.15

Хянасан

Тэрүүлэх төсөвчин: ...../Л.Энхтуяа/
Огноо: 2025.10.15

ГҮЙЦЭТГЭСЭН

Мэргэшсэн: ...../Н.Ганзориг/

Төсөвчин: ...../Н.Эрдэнэбаатар/

Төсөв тооцсон огноо: 2025.10.15

Хаяг: УБ, СБД, 11-р хороо, 7-р хороолол, Дархан Өргөө хотхон, 1016-р
Имэйл: erdenibagator@gmail.com
Дугаар: 99089536

ТӨСӨВТ ӨРТГИЙН ЗАДАРГАА

139-Р БАГА СУРГУУЛЬ, 221-Р ЦЭЦЭРЛЭГ ЦОГЦОЛБОРЫН СУУРЬ, ТУЛЦ ХАНЫ ЗАСВАРЫН АЖИЛ						ЕД-.....
Аймаг, Нийслэл	**Улаанбаатар**	**сум дүүрэг, тосгон**	**Чингэлтэй**	**Хороо**	**22-р**	
	Захиалагч:	Чингэлтэй дүүргийн ЗДТГ	Зураг төслийн гүйцэтгэгч:	"Билэгт хаан" ХХК	Тайлбар:	Орон нутгийн төсөв
	Барилгын үндсэн хийц		**Төсөвт өртөг /төг/**	**Барилгын талбай /м2/**	**Нэгж өртөг /төг/**	
1	**а/. Буулгалтын ажил**					
	Ажлын нэр		**Төсөвт өртөг /төг/**	**Ажлын тоо хэмжээ /м2, м3/**	**Нэгж өртөг /төг/**	Жишиг нэгж хучин чадал /төг/
БуА	Буулгалтын ажил	Цутгамал бетон хана буулгах: м3	4,278,009	9.0	475,334	Байхгүй
		Бетон хаяавч буулгах: м3	1,830,750	4.0	457,687	Байхгүй
		Төмөр сараалжин хашаа буулгах: м2	5,032,695	25.0	201,308	Байхгүй
	Хэсгийн дүн		**11,141,454**			
2	**б/. Газар шорооны ажил**					
	Ажлын нэр		**Төсөвт өртөг /төг/**	**Ажлын тоо хэмжээ /м3/**	**Нэгж өртөг /төг/**	Жишиг нэгж хучин чадал /төг/
ГА	Газрын ажил	Газар шорооны ажил ухах, овоолох: м3	1,920,715	65.98	29,109	Байхгүй
		Хөрсийг солих, Эргүүлэх булах ажил: м3	1,064,346	34.9	30,497	Байхгүй
		Нягтруулалтын ажил:м3	289,059	34.9	8,282	Байхгүй
	Хэсгийн дүн		**3,274,119**			
3	**в/. Тулц хана, суурийн ажил**					
	Ажлын нэр		**Төсөвт өртөг /төг/**	**Ажлын тоо хэмжээ /м2, м3/**	**Нэгж өртөг /төг/**	Жишиг нэгж хучин чадал /төг/
БУ	Барилга угсралт	Шугаман суурь цутгах ажил: м3	10,650,607	15.36	693,399	Байхгүй
		Тулц хана цутгах ажил, Хана-1, 2: м3	14,874,756	11.8	1,258,440	Байхгүй
		Төмөр бетон хаяавч цутгах:м3	2,747,067	4.5	610,053	Байхгүй
		Ус тусгаарлагч битум түрхлэг хийх:м2	825,288	42.8	19,264	Байхгүй
	Хэсгийн дүн		**29,097,718**			
4	**г/. Бусад ажил**					
	Ажлын нэр		**Төсөвт өртөг /төг/**	**Ажлын тоо хэмжээ /м2, м3/**	**Нэгж өртөг /төг/**	Жишиг нэгж хучин чадал /төг/
Бу	Бусад ажил	Төмөр хашаа эргүүлэн угсрах: м	1,214,226	15.8	76,850	Байхгүй
		Ус зайлуулах ховил, сараалжын хамт: м2	156,556	1.14	137,329	Байхгүй
		Барилгын хог хаягдал:м3	128,701	13.72	9,381	Байхгүй
	Хэсгийн дүн		**1,499,482**			
5	**д/. Зураг төслийн үнэ:**					
ЗТҮ	Зураг төслийн ажил		-			
	Хэсгийн дүн		-			
	Төсөвт өртгийн нэгдсэн товчоо					
БуА	**Буулгалтын ажил**		**11,141,454**			
ГА	**Газар шорооны ажил**		**3,274,119**			
БУ	**Тулц хана, суурийн ажил**		**29,097,718**			
Бу	**Бусад ажил**		**1,499,482**			
ЗТҮ	**Зураг төслийн ажил**		**0**			
	НИЙТ ТӨСӨВТ ӨРТӨГ:			**45,012,773**		

Төсвийн задаргаа хийсэн:
Төсөвчин: /Н.Эрдэнэбаатар./
Мэргэшсэн төсөвчин: /Н.Ганзориг./
тамга

Төсөвчний харилцах гар утасны дугаар: 99089536

Төсвийн эксперт

Хянасан: /Л.Энхтуяа/
тамга

ТӨСВИЙН ТОВЧ ТАЙЛБАР

БАЙГУУЛЛАГЫН НЭР: "Ди Ти Би" ХХК
ТУСГАЙ ЗӨВШӨӨРЛИЙН ДУГААР: ЗТ17-353/24
ТӨСӨВЧИН: Н.ЭРДЭНЭБААТАР
АЖЛЫН ЗУРГЫН НЭР, БАЙРШИЛ, ШИФР: БХ-06/25

№	ТӨСВИЙН ТУХАЙ ТЭМДЭГЛЭЛ
1	БХБ Сайдын 2020 оны 30 дугаар тушаалаар батлагдсан барилгын төсөв зохиох дүрэм
2	БХБ Сайдын 2006 оны 142 дугаар тушаалаар батлагдсан Барилга сантехникийн ажлын төсвийн суурь норм
3	БХБ Сайдын 2005 оны 80 дугаар тушаалаар батлагдсан Барилга засварын ажлын төсвийн суурь норм
4	ДБСайдын 2003 оны 113 дугаар тушаалаар батлагдсан Барилга, сантехникийн ажлын төсвийн суурь нормын нэмэлт №1
5	БХБСайдын 2017 оны 199 дугаар тушаалаар батлагдсан Барилга, сантехник, цахилгааны ажлын төсвийн суурь норм. Нэмэлт №6
6	ДБХ Сайдын 1999 оны 40 дугаар тушаалаар батлагдсан Нефтийн бүтээгдэхүүн хадгалах сав, тоног төхөөрөмж усграх ажлын төсвийн норм
7	БХБ Сайдын 2024 оны 95-дугаар тушаалаар батлагдсан барилгын ажилтны тарифт цалин
8	ЗТХ сайдын 2022 оны А/233-р тушаалаар батлагдсан автомашинаар ачаа тээвэрлэх жишиг тариф

ТӨСӨВТ ӨРТГИЙН ДҮН: **45,012,773** **төгрөг**

ТАЙЛБАР БИЧСЭН:

Төсөвчин: ...../**Н.Эрдэнэбаатар/**

Тамга

Дугаар: 99089536
Имэйл: erdenibagator@gmail.com
Хаяг: УБ, СБД, 11-р хороо, 7-р хороолол, Дархан Өргөө хотхон, 1016-р, 102 тоот

ТӨСӨВТ ӨРТГИЙН НЭГДСЭН ТОВЧОО

Д/Д	Зардлын нэр	Бүгд өртөг /төгрөг/
1	**Ажиллах хүчний зардал**	**11,264,590**
2	**Материал**	**15,085,635**
3	**Тээвэр**	**788,074**
4	**Машин ашиглалт**	**3,334,053**
	Шууд зардлын дүн	**30,472,352**
5	**Барилгын удирдлага, зохион байгуулалтын зардал /61 %/**	**3,510,581**
6	**Ашиг / 15%/**	**5,097,440**
	Барилга угсралтын ажлын дүн	**39,080,372**
7	**НӨАТ 10%**	**3,908,037**
8	**Нормчлолын сан 0.18%**	**70,345**
	Дүн	**43,058,754**
9	**Захиалагчийн техник хяналтын зардал**	**781,607**
10	**Инженер хайгуул, зураг төслийн ажлын дүн**	**0**
11	**Зураг төсөл зохиогчийн хяналтын зардал**	**390,804**
	Дүн	**44,231,165**
12	**Магадлашгүй ажил 2 %**	**781,607**
13	**Бусад нэмэлт зардал**	**0**
	Дүн	**45,012,773**

Төсөв зохиосон: ...../ Н.Эрдэнэбаатар/

Шалгасан...../Н.Ганзориг/

ӨРТГИЙН ТОВЧОО (БАРИЛГЫН АЖЛЫН ҮЕ ШАТААР)

Д/Д	Барилга угсралтын ажлын үе шатны нэр	Бүгд өртөг	Ажиллах хүчний зардал	Материал	Машин механизм	Тээвэр	Нэмэгдэл зардал	Ашиг
1	Буулгалтын ажил	9,673,080	4,837,058	0	2,066,859	0	1,507,457	1,261,706
2	Газрын ажил	2,842,611	852,191	331,085	344,281	678,696	265,583	370,775
3	Тулц хана, суурийн ажил	25,262,822	4,888,606	14,685,293	849,048	21,202	1,523,522	3,295,151
4	Бусад ажил	1,301,859	686,735	69,257	73,864	88,177	214,019	169,808
	НИЙТ ДҮН:	39,080,372	11,264,590	15,085,635	3,334,053	788,074	3,510,581	5,097,440

ЦАЛИНГИЙН НЭГТГЭЛ

БУУЛГАЛТЫН АЖИЛ

Үндэслэл	Гүйцэтгэх ажлын нэр	Хэмжих нэгж	Тоо хэмжээ	Дундаж зэргийн хөдөлмөр зарцуулалт (үндсэн ажил / тэт ачиж буулгах)					
				Зэрэг	Нэгж хүн-цаг	Бүгд хүн-цаг	Тарифт	Нийт цалин	Бүгд цалин
35-150-04	Өндөр хүчин чадалтай нураах алхаар цутгамал бетон хамар хана буулгах	м3	9	2.7 / 2	9.09 /	81.81 /	8981 / 7974	734711 /	734,711
35-140-04	Өндөр хүчин чадалтай нураах алхаар бетон хаяавчыг задлаж буулгах	м3	4	2.7 / 2	8.51 /	34.05 /	8981 / 7974	305781 /	305,781
09-510-06	Одоо байгаа төмөр сараалжин хашааны хайс буулгах	м2	25	3.3 / 2	5.41 / .55	135.2 / 13.86	9765 / 7974	1320228 / 110520	1,430,748

Нийт Хүн/цаг: 251.05 / 13.86 *Үндсэн цалин:* 2,471,240

Инженер техникийн ажилчдын цалин 17%: 420,111

Нэмэгдэл цалин 37% : 914,359

Нийт цалин: 3,805,710

Нийгмийн даатгал, эрүүл мэндийн даатгалын байгууллагын төлөх шимтгэлийн дүн 13.5%: 513,771

Ажлын багаж, хувцас, хэрэглэл: 517,577

Ажиллах хүчний зардал: **4,837,058**

ГАЗРЫН АЖИЛ

Үндэслэл	Гүйцэтгэх ажлын нэр	Хэмжих нэгж	Тоо хэмжээ	Дундаж зэргийн хөдөлмөр зарцуулалт (үндсэн ажил / тэт ачиж буулгах)					
				Зэрэг	Нэгж хүн-цаг	Бүгд хүн-цаг	Тарифт	Нийт цалин	Бүгд цалин
01-290-03	Тулц ханын суурийг шанагат эксковаторoор 3-р зэргийн хөрсийг ухаж шороог автосамсвалд ачих	м3	58.144	2.0 / 2	.01 /	.31 /	7974 / 7974	2504 /	2,504
01-060-07	Тулц ханын хүнхээлийг бэхэлгээгүйгээр налуу гарган 3-р зэргийн хөрсөнд гараар ухах	м3	7.84	3.0 / 2	4.8 /	37.6 /	9412 / 7974	353919 /	353,919
01-290-02	Тулц хана, хаяавчинд солих, овойлт үүсгэхгүй шороог зөөж авчирах	м3	28.8	2.0 / 2	.00 /	.12 /	7974 / 7974	942 /	942
01-070-02	Тулц ханын суурийн хүнхээл нүхийг 2-р зэргийн хөрсөөр эргүүлж булах	м3	6.1	1.3 / 2	1.84 /	11.2 /	6968 / 7974	78018 /	78,018
01-190-03	20см зузаан үеэр өндөр бүтээмжтэй хөрс нягтруулагч машинаар нягтруулах /сийрэгжилт к1=1.65/	м3	34.9	/ 2	/	/	/ 7974	/	

Нийт Хүн/цаг: 49.23 / *Үндсэн цалин:* 435,382

ЦАЛИНГИЙН НЭГТГЭЛ

	74,015
Инженер техникийн ажилчдын цалин 17%:	
Нэмэгдэл цалин 37% :	161,091
Нийт цалин:	670,489
Нийгмийн даатгал, эрүүл мэндийн даатгалын байгууллагын төлөх шимтгэлийн дүн 13.5%:	90,516
Ажлын багаж, хувцас, хэрэглэл:	91,186
Ажиллах хүчний зардал:	**852,191**

ТУЛЦ ХАНА, СУУРИЙН АЖИЛ

Үндэслэл	Гүйцэтгэх ажлын нэр	Хэмжих нэгж	Тоо хэмжээ	Дундаж зэргийн хөдөлмөр зарцуулалт (үндсэн ажил / тзт ачиж буулгах)					
				Зэрэг	Нэгж хүн-цаг	Бүгд хүн-цаг	Тарифт	Нийт цалин	Бүгд цалин
06-010-04	Тулц ханын шугаман суурийн бетон бэлтгэл хийх /B10/	м3	3.36	2.4 / 2	2.76 / 1.49	9.28 / 4.99	8549 / 7974	79343 / 39814	119,157
06-010-25	Тулц ханын төмөр бетон шугаман суурь цутгах /B20/	м3	12	3.0 / 2	3.89 / 1	46.72 / 12	9412 / 7974	439736 / 95688	535,424
06-060-06	Тулц ханын цутгамал төмөр бетон хана цутгах /Хана-1, B20/	м3	9.48	3.0 / 2	12.3 / 2.06	116.57 / 19.53	9412 / 7974	1097129 / 155723	1,252,852
06-060-06	Тулц ханын цутгамал төмөр бетон хана цутгах /Хана-2, B20/	м3	2.34	3.0 / 2	12.3 / 2.06	28.77 / 4.82	9412 / 7974	270810 / 38438	309,248
06-010-04	Төмөр бетон хаяавч цутгах /B10/	м3	4.503	2.4 / 2	.76 / 1.49	3.43 / 6.69	8549 / 7974	29342 / 53358	82,699
08-040-10	Суурийн бетонон ханын тэгшлэсэн гадаргууд ус тусгаарлагчийг битум түрхлэгээр 2 үе хийх	м2	42.84	2.9 / 2	.49 / .01	21.09 / .34	9268 / 7974	195463 / 2733	198,196

Нийт Хүн/цаг: 225.86 / 48.38	*Үндсэн цалин:*	2,497,577
	Инженер техникийн ажилчдын цалин 17%:	424,588
	Нэмэгдэл цалин 37% :	924,103
	Нийт цалин:	3,846,268
	Нийгмийн даатгал, эрүүл мэндийн даатгалын байгууллагын төлөх шимтгэлийн дүн 13.5%:	519,246
	Ажлын багаж, хувцас, хэрэглэл:	523,092
	Ажиллах хүчний зардал:	**4,888,606**

БУСАД АЖИЛ

Үндэслэл	Гүйцэтгэх ажлын нэр	Хэмжих нэгж	Тоо хэмжээ	Дундаж зэргийн хөдөлмөр зарцуулалт (үндсэн ажил / тзт ачиж буулгах)					
				Зэрэг	Нэгж хүн-цаг	Бүгд хүн-цаг	Тарифт	Нийт цалин	Бүгд цалин

ЦАЛИНГИЙН НЭГТГЭЛ

09-540-09	Одоо байгаа төмөр хашаа эргүүлэн угсрах	м	15.8	3.6 / 2	1.97 / .1	31.07 / 1.62	10118 / 7974	314357 / 12901	327,259
12-100-04	Дээврийн ус зайлуулах ховилыг бетоноор цутгаж, төмөр хамгаалалтын сараалж тавих /2 хэсэгт/	м2	1.14	3.1 / 2	1.66 / .12	1.89 / .14	9530 / 7974	18016 / 1091	19,107
59-080-10	Барилгын хог ялгаж овоолох ба автомашинд экскоторaар ачих	м3	13.72	2.0 / 2	.04 /	.56 /	7974 / 7974	4486 /	4,486

Нийт Хүн/цаг: 33.52 / 1.75 *Үндсэн цалин:*	350,851
Инженер техникийн ажилчдын цалин 17%:	59,645
Нэмэгдэл цалин 37% :	129,815
Нийт цалин:	540,311
Нийгмийн даатгал, эрүүл мэндийн даатгалын байгууллагын төлөх шимтгэлийн дүн 13.5%:	72,942
Ажлын багаж, хувцас, хэрэглэл:	73,482
Ажиллах хүчний зардал:	**686,735**
Бүгд хүн/цаг: ***559.67 / 63.99*** **Бүгд цалин:**	***5,755,050***
Инженер техникийн ажилчдын цалин 17%:	**978,359**
Нэмэгдэл цалин 37%:	**2,129,369**
Нийт цалин:	**8,862,778**
Нийгмийн даатгал, эрүүл мэндийн даатгалын байгууллагын төлөх шимтгэлийн дүн 13.5%:	**1,196,475**
Ажлын багаж, хувцас, хэрэглэл:	**1,205,338**
Ажиллах хүчний зардал:	**11,264,590**

БҮЛЭГ ТУС БҮРИЙН МАТЕРИАЛ БА ТЭЭВРИЙН ЗАРДАЛ

ГАЗРЫН АЖИЛ

Шифр	Материалын нэр	Материал				Тээвэр				
		Х/Н	Үнэ	Нийт орц	Зардал	Нийт жин	Зай	Зэрэг	Тариф	Зардал
1-4332	Нягтруулах, овоолт үүсгэхгүй шороо	м3	11,496	28.8	331,085	48.96	15	1	320.13	235,103
1-4333	Овоолт үүсгэх шороо	м3	0	65.98	0	92.38	15	1	320.13	443,593
					331,085					**678,696**

ТУЛЦ ХАНА, СУУРИЙН АЖИЛ

Шифр	Материалын нэр	Материал				Тээвэр				
		Х/Н	Үнэ	Нийт орц	Зардал	Нийт жин	Зай	Зэрэг	Тариф	Зардал
1-4271	Ус	м3	1,818	3.73	6,784	3.73	1	1	1480	5,523
1-0795	Тос	кг	3,000	50.29	150,878	0.06	15	2	416.1	392
1-0525	Төмөр утас ф 5 мм	кг	2,818	0.36	1,014	0	15	1	320.13	2
1-3967	Хэв хашмалын бамбай	м2	18,000	26.12	470,189	0.89	15	2	416.1	5,543
1-0358	Хар тосон түрхлэг праймер	кг	4,500	19.28	86,751	0.02	15	2	416.1	136
1-0095	Хадаас /70-110мм/	кг	3,200	16.81	53,779	0.02	15	2	416.1	121
1-0879	Электрод э-42	кг	4,666	48.33	225,519	0.06	15	2	416.1	350
1-3982	Банз, IV зэрэг 25мм	м3	595,000	0.02	13,280	0.01	15	1	320.13	70
1-0060	Барилгын бүх төрлийн боолт, гайк, шайба	кг	3,500	26.36	92,255	0.03	15	2	416.1	188
1-4177	Бетон зуурмаг м-150	м3	269,500	8.02	2,161,460	19.25	0	1	1480	0
1-4181	Бетон зуурмаг м-250	м3	310,000	24.3	7,531,884	58.31	0	1	1480	0
1-4212	Арчих материал	кг	1,000	0.04	43	0	15	1	320.13	0
1-0733	Арматур	тн	2,522,727	1.37	3,451,091	1.37	15	1	320.13	6,569
1-0733	Арматурын 5 хувийн нэмэгдэл	тн	2,522,727	0.05	133,452	0.05	15	1	320.13	254
1-3966	Дэвсгэр бамбай	м2	21,360	1.84	39,386	0.07	15	2	416.1	437
1-4154	Дүнзэнцэр Iу зэрэг 100 мм-ээс доош зузаантай	м3	280,000	0.04	11,253	0.03	15	1	320.13	125
1-3994	Захалсан банз, IV зэрэг, 2м-ээс дээш урт, 44мм зузаан	м3	495,000	0.52	256,274	0.31	15	1	320.13	1,492
					14,685,293					**21,202**

БУСАД АЖИЛ

Шифр	Материалын нэр	Материал				Тээвэр				
		Х/Н	Үнэ	Нийт орц	Зардал	Нийт жин	Зай	Зэрэг	Тариф	Зардал

МАШИН МЕХАНИЗМЫН ХЭРЭГЦЭЭ (ҮЕ ШАТААР)

БУУЛГАЛТЫН АЖИЛ

Шифр	Машин механизмын нэр	Нийт хэрэгцээ	Нэгж үнэ	Нийт үнэ
3033	Гагнуурын аппарат	6.65	18,989	126,277
9009	Өндөр бүтээмжтэй нураах алх	67.52	28,740	1,940,582
				2,066,859

ГАЗРЫН АЖИЛ

Шифр	Машин механизмын нэр	Нийт хэрэгцээ	Нэгж үнэ	Нийт үнэ
9013	Хийн цохилтот нягтруулагч	0.78	35,760	27,956
1017	Бульдозер	1.02	51,955	53,076
8031	Өндөр бүтээмжтэй хийн индүү 25тн	3.31	42,000	138,958
1002	Өндөр бүтээмжтэй эксковатор 1.0м3	2.24	55,566	124,291
				344,281

ТУЛЦ ХАНА, СУУРИЙН АЖИЛ

Шифр	Машин механизмын нэр	Нийт хэрэгцээ	Нэгж үнэ	Нийт үнэ
6004	Төмрийн цахилгаан хайч	1.16	3,940	4,580
8040	Хар тос чанадаг тогоо 500л	1.08	22,350	24,128
7021	Бетон зуурмагийн насос	4.26	20,840	88,855
2028	Автокран 5тн	5.87	59,489	349,065
	Автомашин	0.4	13,000	5,173
3027	Гагнуурын аппарат	15.32	18,989	290,908
9022	Гадаргуугийн доргиур	7.45	9,115	67,876
9023	Гүний доргиур	1.44	12,800	18,463
				849,048

БУСАД АЖИЛ

Шифр	Машин механизмын нэр	Нийт хэрэгцээ	Нэгж үнэ	Нийт үнэ
9003	Цахилгаан өрөм	0.02	18,989	330
2028	Автокран 5тн	0.02	59,489	1,356
13200	Автомашин	0.09	13,000	1,191
3027	Гагнуурын аппарат	3.74	18,989	70,986
				73,864

НИЙТ ДҮН: 3,334,053

АЖЛЫН ТОО ХЭМЖЭЭНИЙ ЖАГСААЛТ

БУУЛГАЛТЫН АЖИЛ			
Д/Д	Ажлын нэр	Нэгж	Тоо хэмжээ
1	Өндөр хүчин чадалтай нураах алхаар цутгамал бетон хамар хана буулгах	м3	9
2	Өндөр хүчин чадалтай нураах алхаар бетон хаяавчыг задлаж буулгах	м3	4
3	Одоо байгаа төмөр сараалжин хашааны хайс буулгах	м2	25
ГАЗРЫН АЖИЛ			
Д/Д	Ажлын нэр	Нэгж	Тоо хэмжээ
1	Тулц ханын суурийг шанагат эксковатороор 3-р зэргийн хөрсийг ухаж шороог автосамсвалд ачих	м3	58.144
2	Тулц ханын хүнхээлийг бэхэлгээгүйгээр налуу гарган 3-р зэргийн хөрсөнд гараар ухах	м3	7.84
3	Тулц хана, хаяавчинд солих, овойлт үүсгэхгүй шороог зөөж авчирах	м3	28.8
4	Тулц ханын суурийн хүнхээл нүхийг 2-р зэргийн хөрсөөр эргүүлж булах	м3	6.1
5	20см зузаан үеэр өндөр бүтээмжтэй хөрс нягтруулагч машинаар нягтруулах /сийрэгжилт к1=1.65/	м3	34.9
ТУЛЦ ХАНА, СУУРИЙН АЖИЛ			
Д/Д	Ажлын нэр	Нэгж	Тоо хэмжээ
1	Тулц ханын шугаман суурийн бетон бэлтгэл хийх /В10/	м3	3.36
2	Тулц ханын төмөр бетон шугаман суурь цутгах /В20/	м3	12
3	Тулц ханын цутгамал төмөр бетон хана цутгах /Хана-1, В20/	м3	9.48
4	Тулц ханын цутгамал төмөр бетон хана цутгах /Хана-2, В20/	м3	2.34
5	Төмөр бетон хаяавч цутгах /В10/	м3	4.503
6	Суурийн бетонон ханын тэгшлэсэн гадаргууд ус тусгаарлагчийг битум түрхлэгээр 2 үе хийх	м2	42.84
БУСАД АЖИЛ			
Д/Д	Ажлын нэр	Нэгж	Тоо хэмжээ
1	Одоо байгаа төмөр хашаа эргүүлэн угсрах	м	15.8
2	Дээврийн ус зайлуулах ховилыг бетоноор цутгаж, төмөр хамгаалалтын сараалж тавих /2 хэсэгт/	м2	1.14
3	Барилгын хог ялгаж овоолох ба автомашинд эксковатораар ачих	м3	13.72